MODIFICATIONS BY HANDS ARE NOT ALLOWED
MODIFICHE DA ESEGUIRE ESCLUSIVAMENTE A CAD
CAD FILES: 1-4-652.dwg

All rights strictly reserved.
Reproduction or issue to third parties in any form whatever is not permitted without written authority from the proprietors.

Tutti i diritti sono strettamente riservati.
La riproduzione o la comunicazione a terzi e' vietata in qualunque forma senza autorizzazione scritta della proprietaria.

DOCUMENTO FIRMATO SU ORIGINALE IN "UTC"
DOCUMENT SIGNED ON THE ORIGINAL IN "UTC"

REVIS. REVIS.	ECN Nr. Nr. RdM	NAME NOME	ISSUED EMESSO

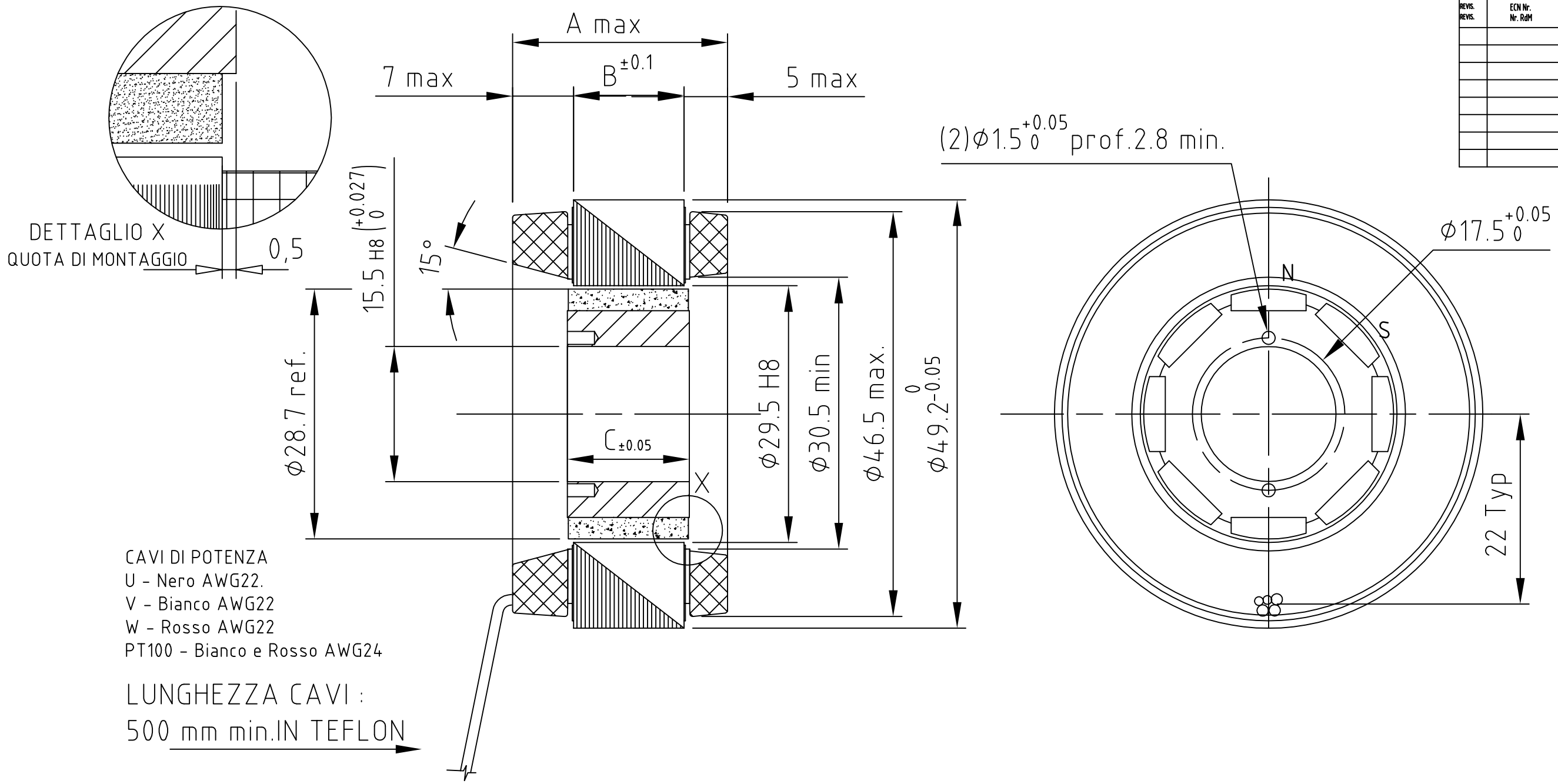

CODICE	A	B	C
C2900575	17.7	5.7	7.0
C2900576	24.7	12.7	14,0

MOOG

UNIT UNITA' mm | SCALE SCALA 2:1

CODE / CODICE: IGV 1-4-652

DESCRIPTION / DESCRIZIONE
INSTALLATION DRAWING ROTOSTATORIC UNIT
DISEGNO DI INSTALLAZIONE UNITA' ROTOSTATORICA

REVIS. REVIS.	DATE DATA	APPROVED APPROVATO
1	07-11-14	

MATERIAL /MATERIALE n.a / n.a.
TREATMENT /TRATTAMENTO a.a / n.a
NAME NOME MAA | SUPERS. SOSTIT. | 1 SHEETS FOGLI | SHEET FOGLIO 512 - 1
GENERAL TOLLERANCE TOLLERANZA GENERALE ±0.15mm
EUROPEAN PROJECTION PROIEZIONE EUROPEA

Moog Italiana Srl - Casella Site (GE) Italy | FORM.A3 | MOD. 002/RDS/2/93