Trup (Fuselage)

Skupina: Trup (Fuselage)

RC Letadlo – 3D modely pro tisk

Generováno: 17. 03. 2026

Trup – p■ední sekce (nos)

Izometrie

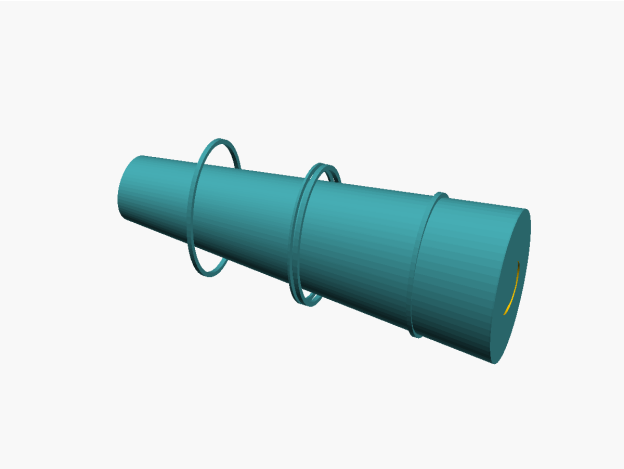

P■ední pohled

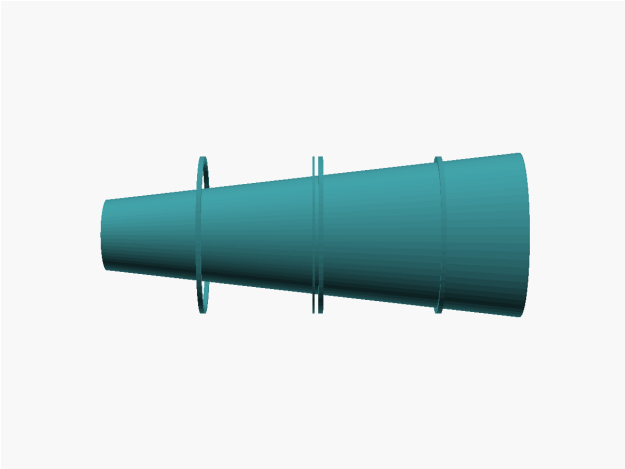

Bo■ní pohled

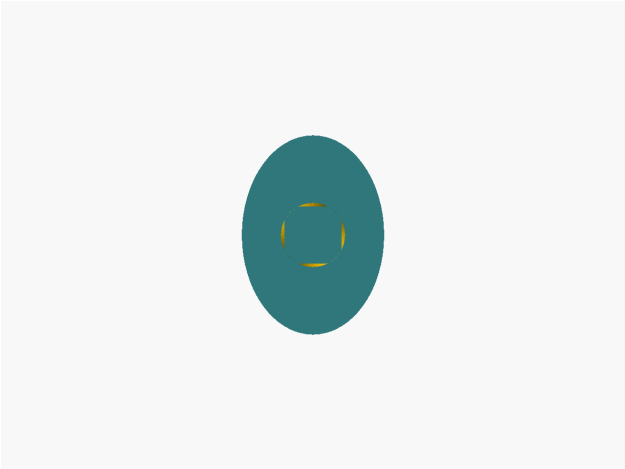

Horní pohled

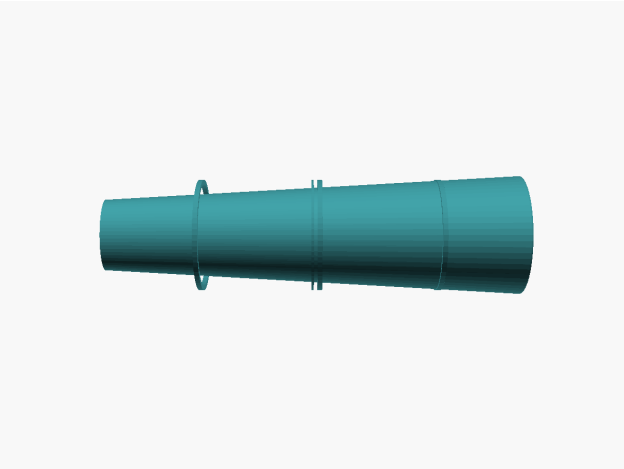

Zadní pohled

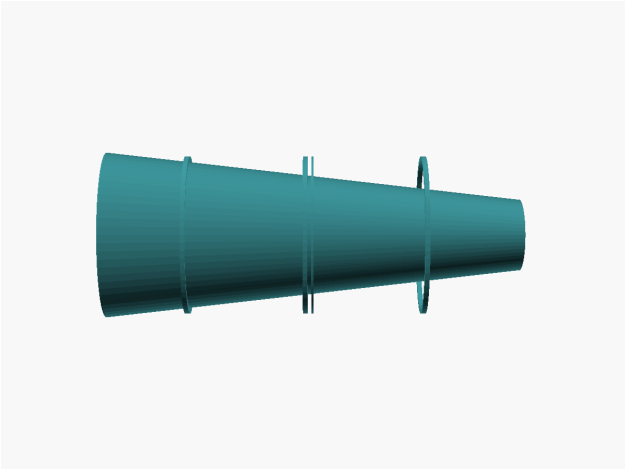

Izometrie (zezadu)

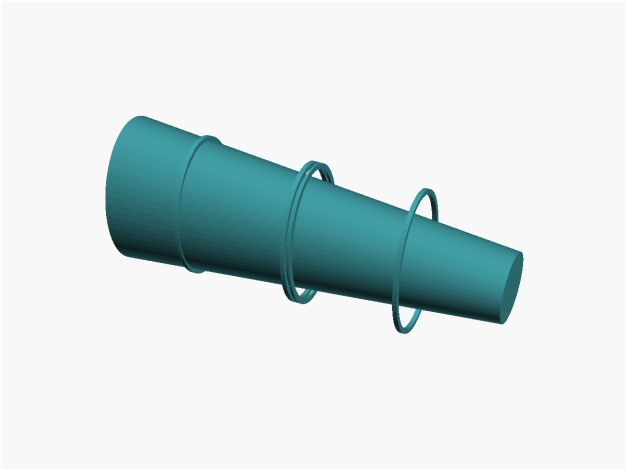

Trup – st■ední sekce

Izometrie

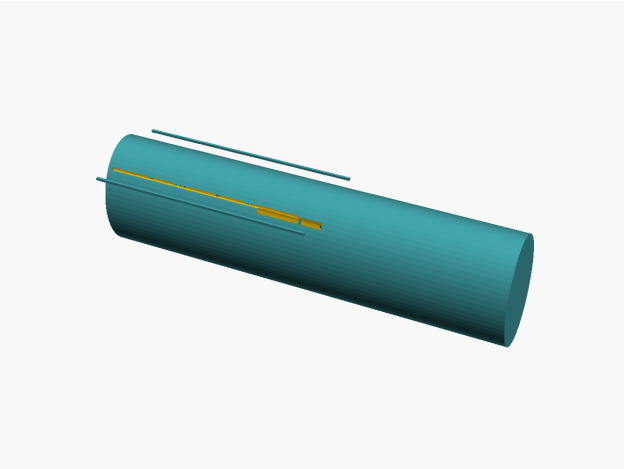

P■ední pohled

Bo■ní pohled

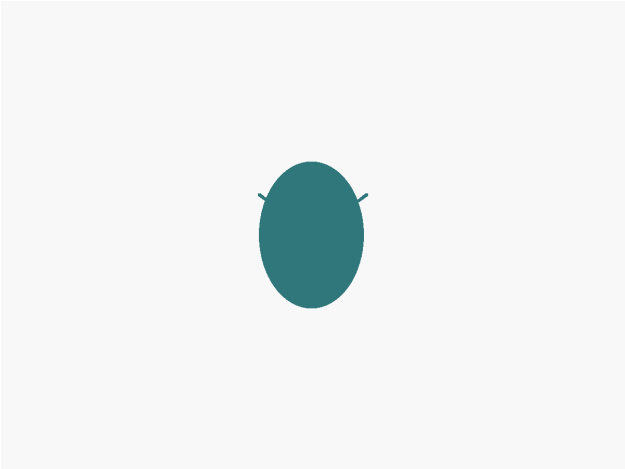

Horní pohled

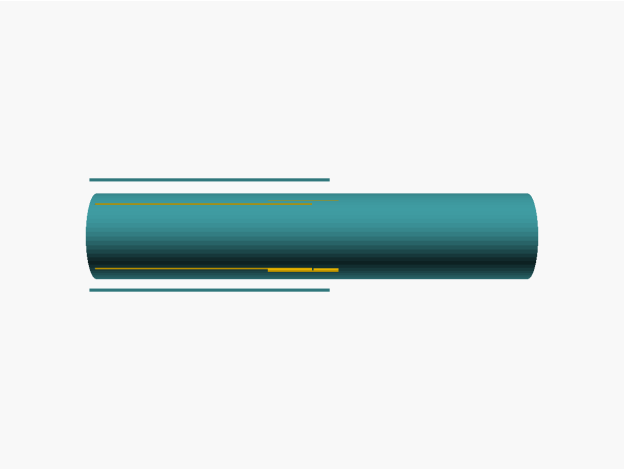

Zadní pohled

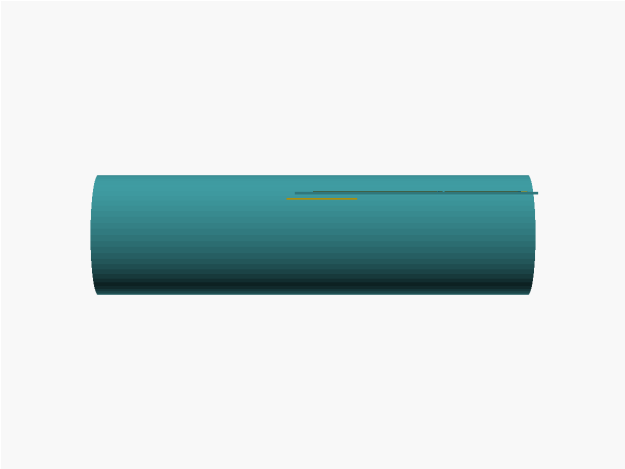

Izometrie (zezadu)

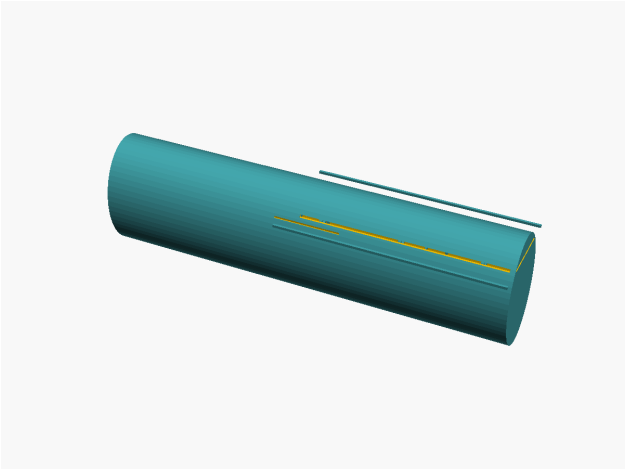

Trup – zadní sekce

Izometrie

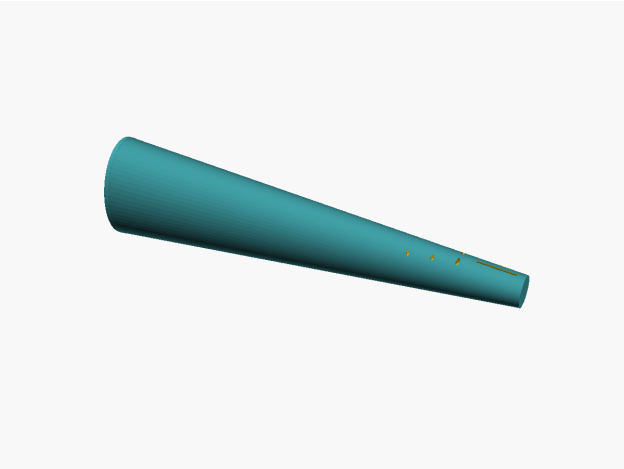

P■ední pohled

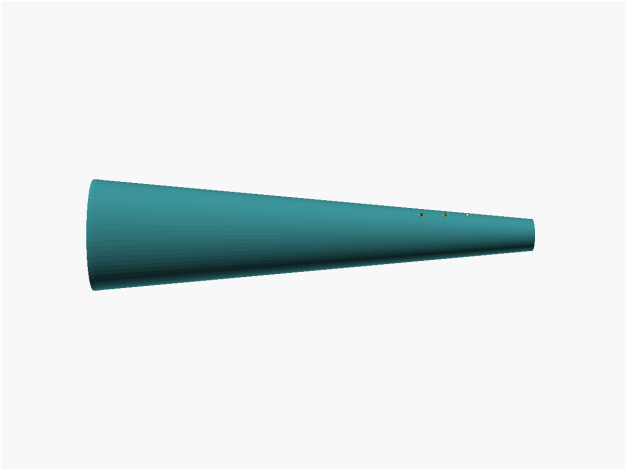

Bo■ní pohled

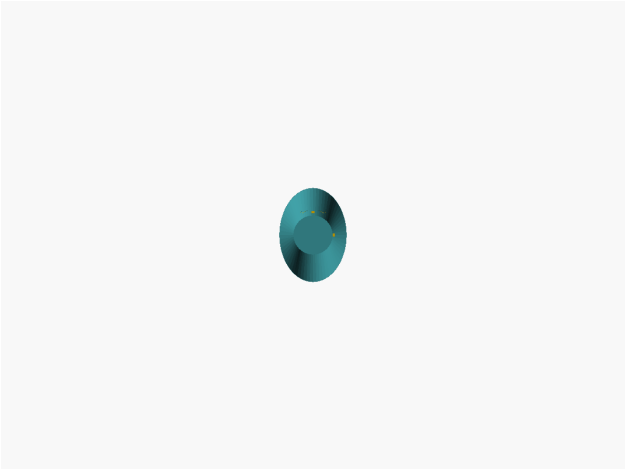

Horní pohled

Zadní pohled

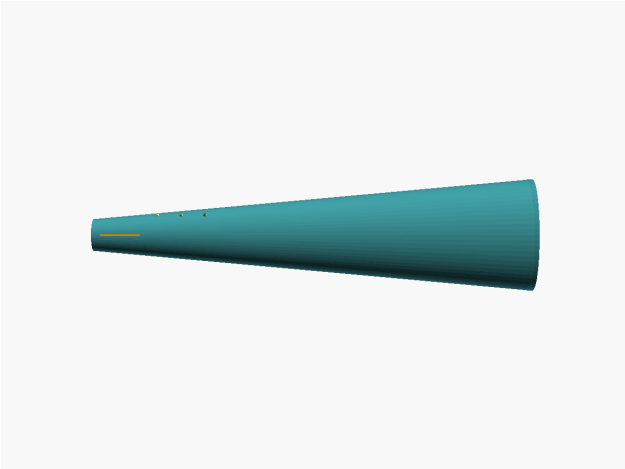

Izometrie (zezadu)

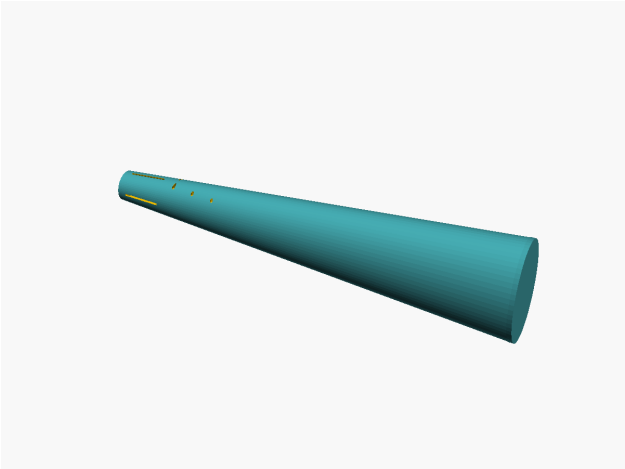

Nákladová dví■ka

Izometrie

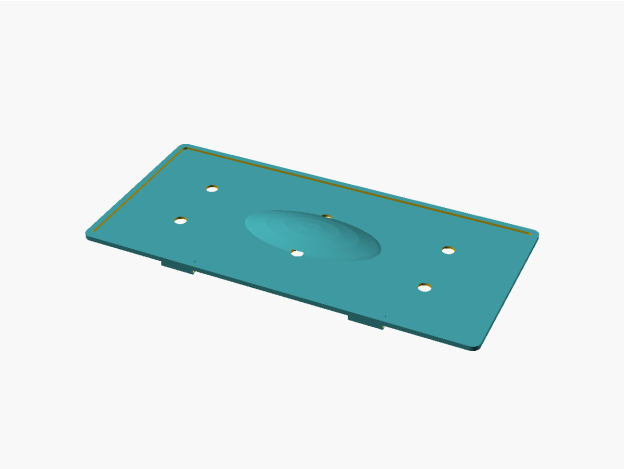

P■ední pohled

Bo■ní pohled

Horní pohled

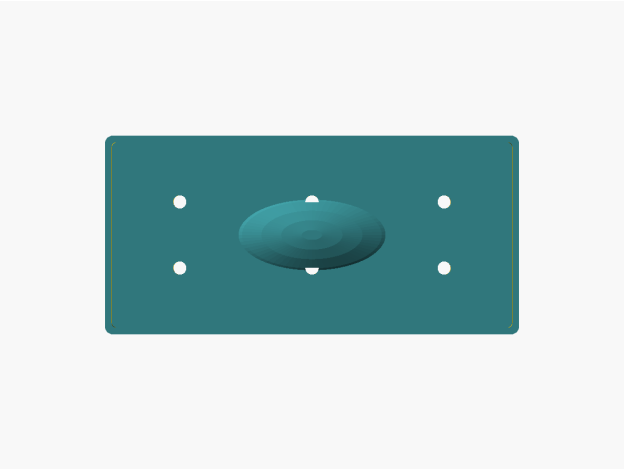

Zadní pohled

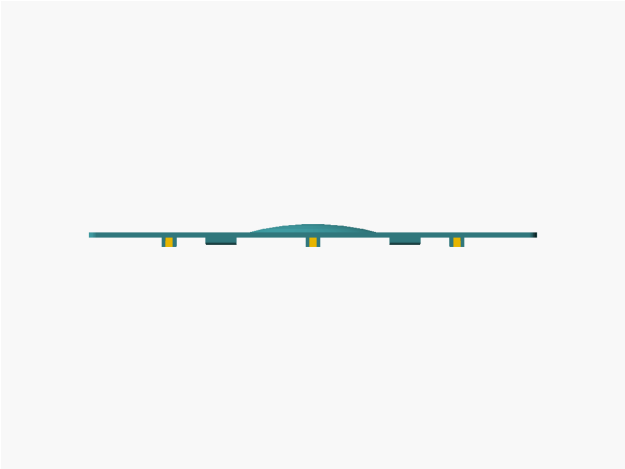

Izometrie (zezadu)

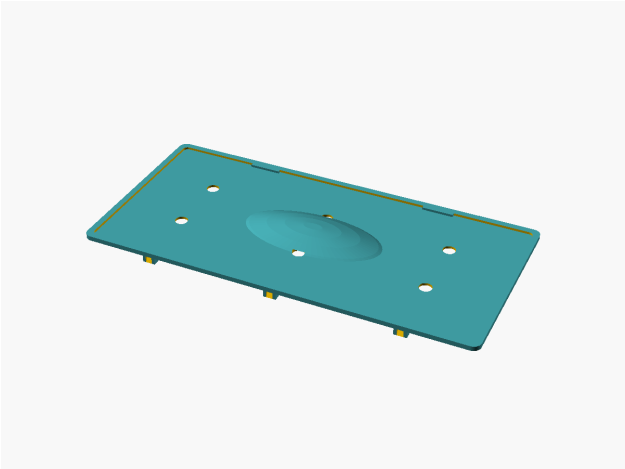

Kryt elektroniky

Izometrie

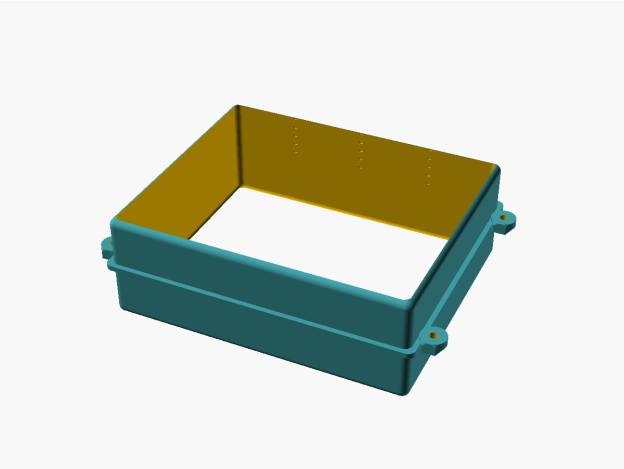

P■ední pohled

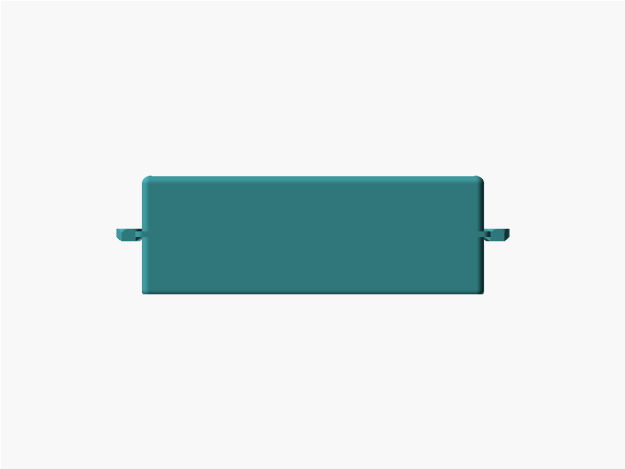

Bo■ní pohled

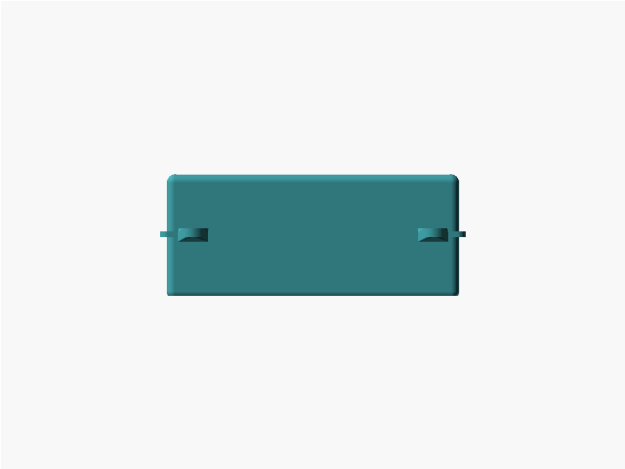

Horní pohled

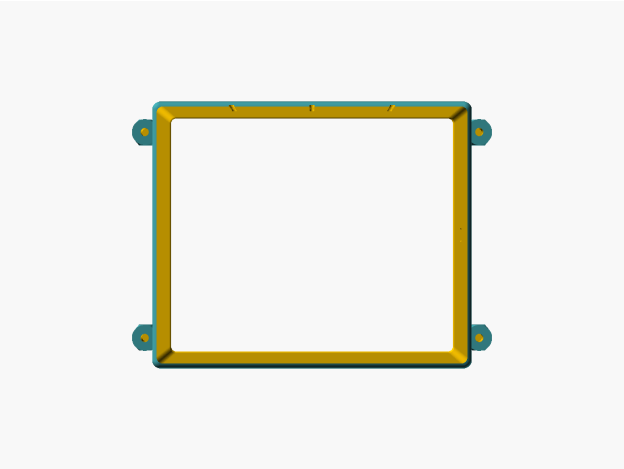

Zadní pohled

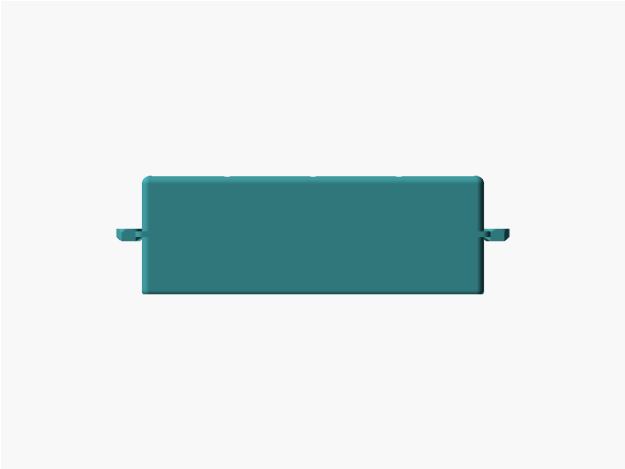

Izometrie (zezadu)