MANISCOPIC

MT 1740
SLT & SLT ULTRA

- Levage : 16.65 m
- Capacité nominale : 4000 kg à 500 mm
- Déport maximum : 12.35 m
- Convertisseur de couple
- 4 roues motrices et directrices
- Stabilisateurs hydrauliques
- Correcteur de dévers hydraulique

MANITOU

MT 1740 SLT/SLT ULTRA

Capacité de levage.....4000 kg
à 500 mm du talon des fourches
Charge de basculement
à portée maximum avec stabilisateurs: .....957 kg
Effort d'arrachement avec benne
suivant ISO 8313 .....7000 daN

Hauteur de levage :.....16.65 m
Temps : à vide/en charge (en s)
Levée.....15/16
Descente.....10/9
Télescopage
Sortie 1e et 2e télescopes.....21.8/24.4
Sortie 3e télescope (sur stabilisateurs) 10.4/11.5
Rentrée 1e et 2e télescopes 17.7/17.4
Rentrée 3e télescope (sur stabilisateurs) 9.7/8.7
Temps à vide (en s)
Cavage.....5.3
Déversement 8.4

Pneumatiques
440/80-24

Fourches (mm)
Longueur 1200
Largeur x épaisseur .....125 x 50
Écartement maxi à l'extérieur des fourches 1040
Rotation du tablier.....124°

Freins hydrauliques multidisques à bain d'huile assistés sur les 2 ponts.

Moteur Perkins Turbo
Type .....1104C - 44 Turbo
Cylindrée.....4 cylindres 4400 cm³
Puissance (ISO/TR 14396) :
à 2200 tr/mn.....100 cv/74.5 kw
Couple maxi :.....412 Nm à 1400 tr/mn
Injection.....directe
Refroidissement .....par eau

Transmission.....à convertisseur de couple
Inverseur de marche.....Electro-Hydraulique
Vitesse avant et arrière.....4/4
Vitesse de déplacement maxi.....25 km/h*

Hydraulique
Pompe à engrenages.....260 bars/196 l/mn
Diviseur de débit prioritaire
pour la direction et l'assistance de freinage.

Réservoirs
Système de refroidissement .....18.5 l.
Huile moteur.....11 l.
Huile hydraulique.....175 l.
Huile transmission .....16 l.
Carburant .....135 l.

Poids à vide (avec fourches) .....11 220 kg
Largeur hors tout .....2.42 m
Hauteur hors tout.....2.60 m
Rayon de braquage (extérieur roues) .....4.17 m
Longueur au tablier .....5.98 m
Garde au sol.....0.48 m
Effort de traction (à vide).....9700 daN

* France : engins spéciaux définis dans l'article R 168 cat.B du code de la route

Abaque suivant Norme EN 1459 annexe B

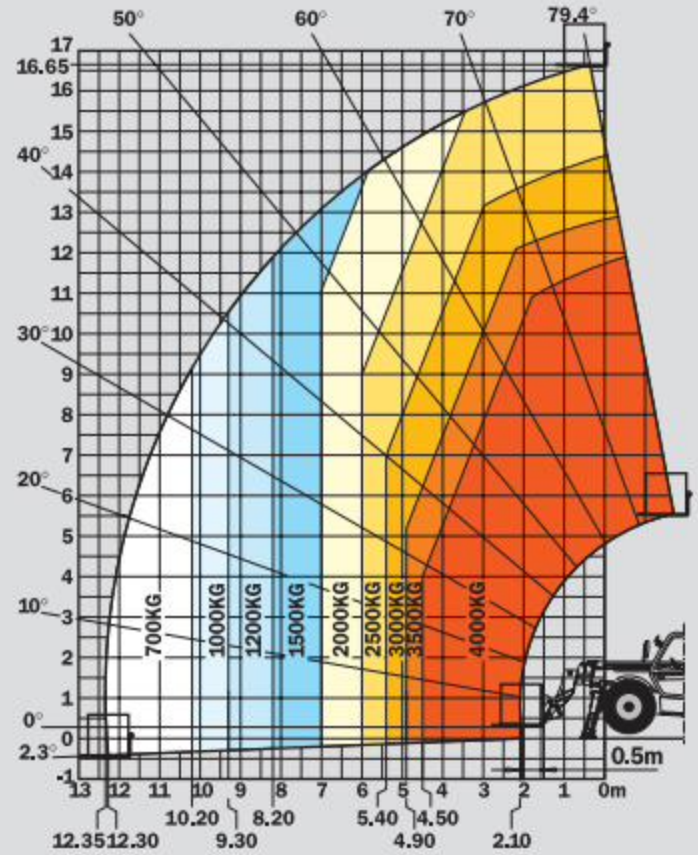

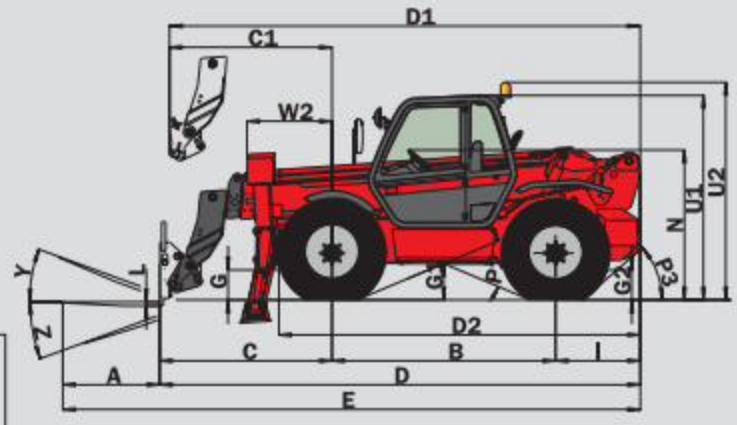

A	1200
B	2770
C	2160
C1	2232
D	5980
D1	6052
D2	4435
E	7180
F	1990
F1	1990
G	480
G1	475
G2	480
G3	290
H	7°
H1	7°
I	1050
J	950
K	1040
L	50
N	1880
O	125
P2	45,5°
P3	50°
R	3950
S	8912
T	4239
U1	2605
U2	2785
V	5709
V1	1470
V2	4168
W	2425
W1	3820
W2	1050
W3	2350
Y	12°
Z	112°

mm

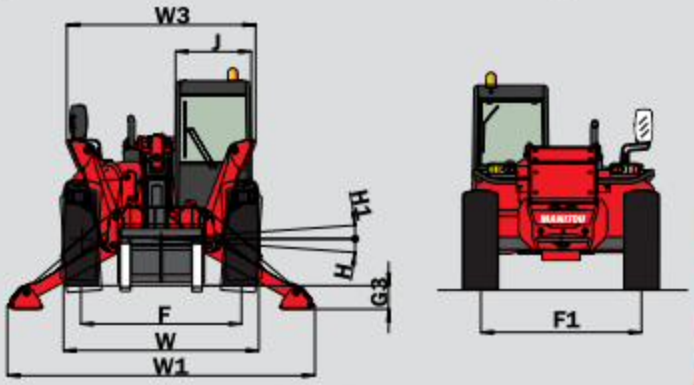

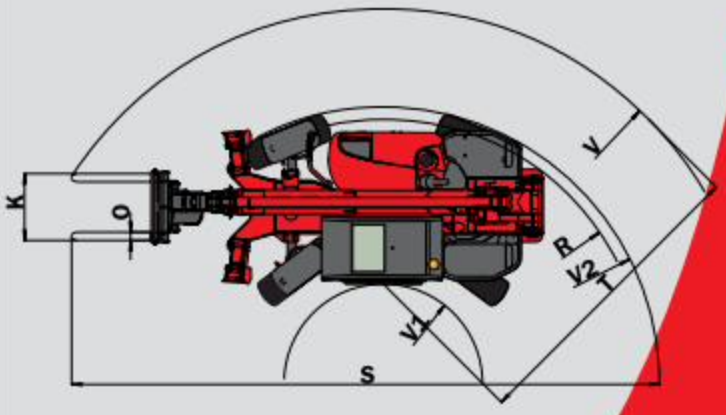

Les spécifications portées n'engagent pas le constructeur et peuvent être modifiées sans préavis.
Les Manitou présentés dans cette brochure peuvent comporter des équipements optionnels.
PATENTS FR 93 14367 - EP 0 656 315 US PENDING

MANITOU BF
B.P. 249 - 44158 Ancenis Cedex France - Tél. : 33 (0) 2 40 09 10 11
Fax commercial france : 02 40 09 10 96 / Export : 33 2 40 09 10 97
www.manitou.com

700031FR - BE 146/Ind. A