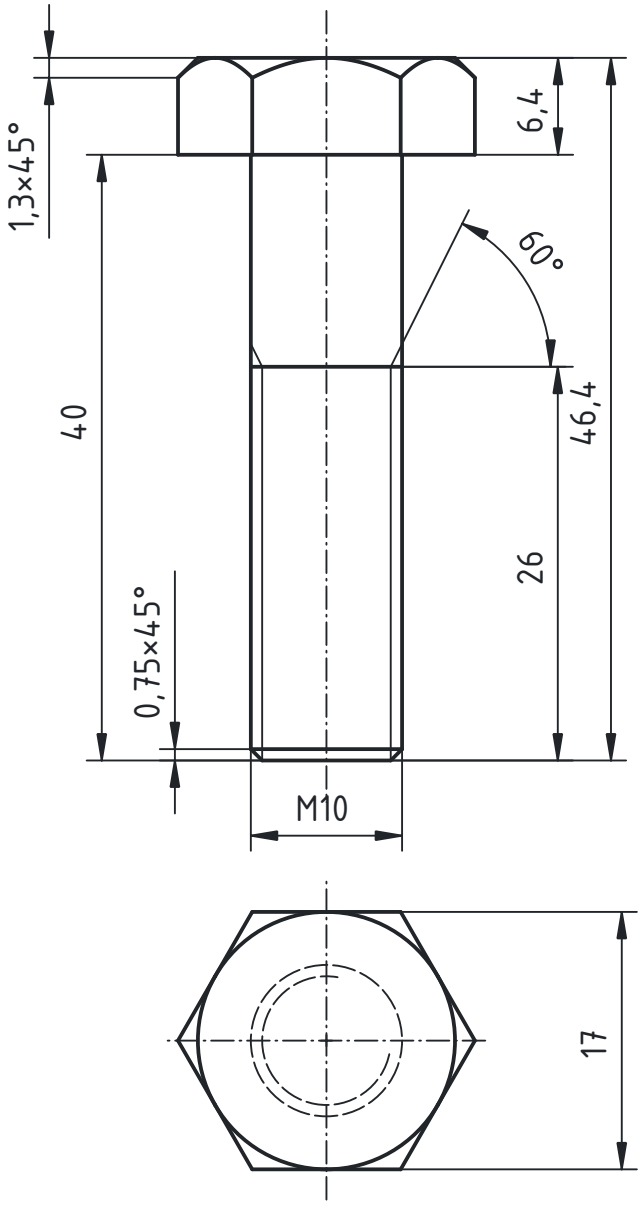

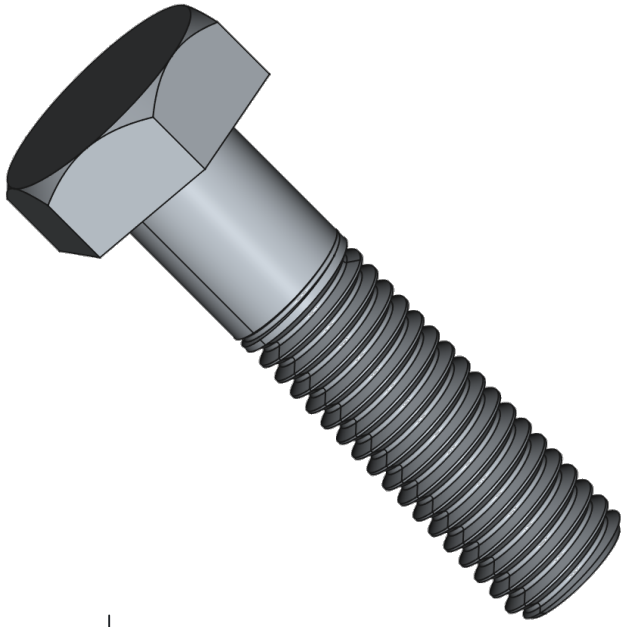

Merilo 10:1

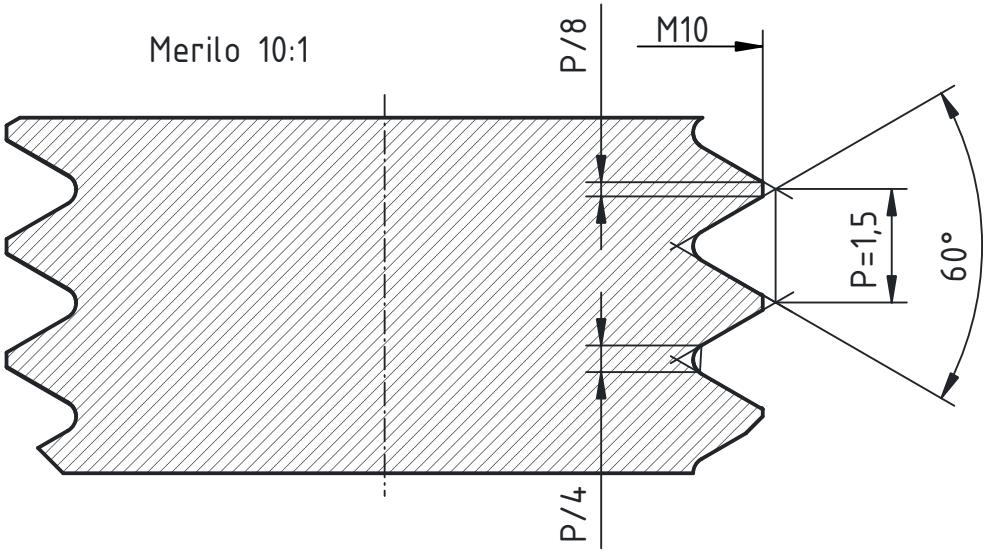

Projekc.: ISO 128	Format: A4	Merilo: 2 : 1	Material: jeklo C40E (7800 kg/m3)	Masa: ??? kg
Risal: dr. David Rihtaršič PEF UNIVERZA V LJUBLJANI Pedagoška fakulteta		Naslov risbe: Naziv risbe		