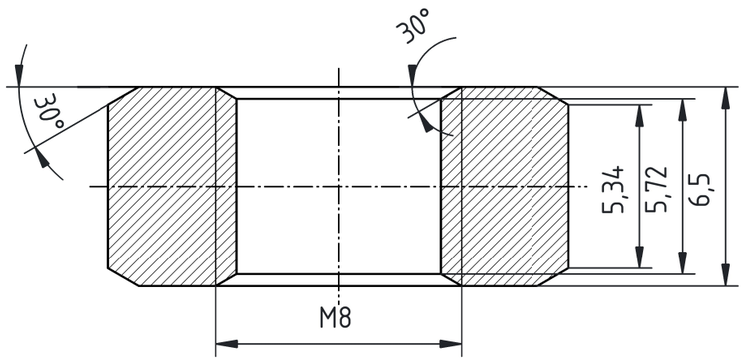

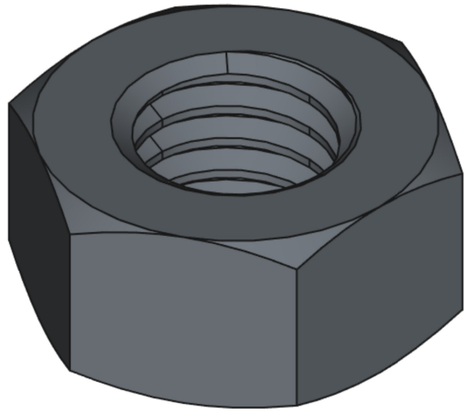

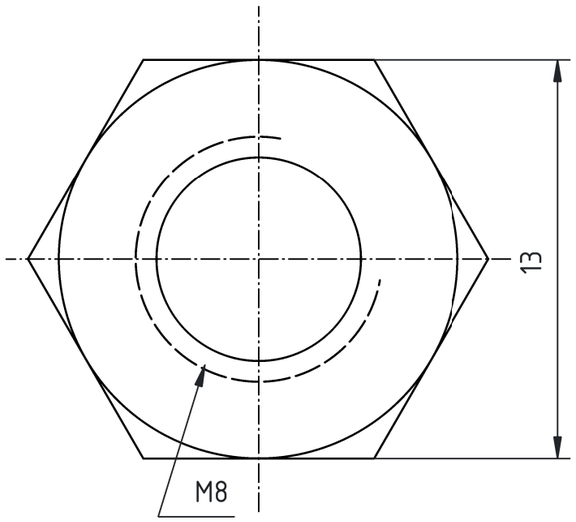

Merilo 10:1

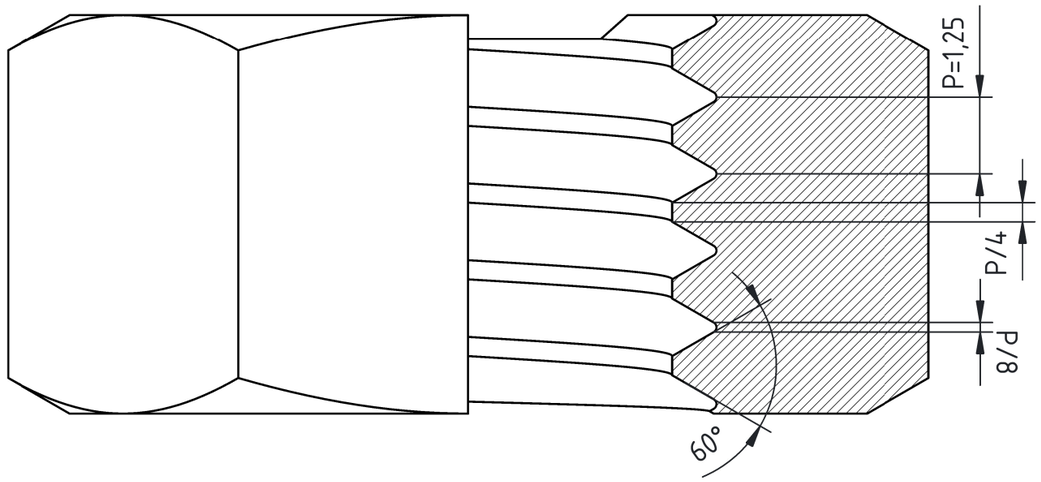

Projekc.: ISO 128		Spl. princip toler.:		Merilo: 5 : 1	Pozicija: 1	Masa: ???
				Material: jeklo C40E (7800 kg/m3)	
Ozn.	Opomba	Ime in Priimek	Datum	Naslov risbe:	
	Pregledal			M8 matica	
Risal:		dr. Denis Rupnik		Označba risbe:	St./str.
		PEF UNIVERZA V LJUBLJANI Pedagoška fakulteta		UL.PeF.TP2.DN2	1
				Datoteka: .../ime_datoteke.FCStd	Format: A3