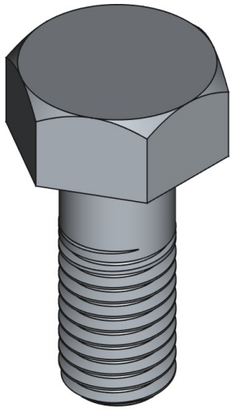

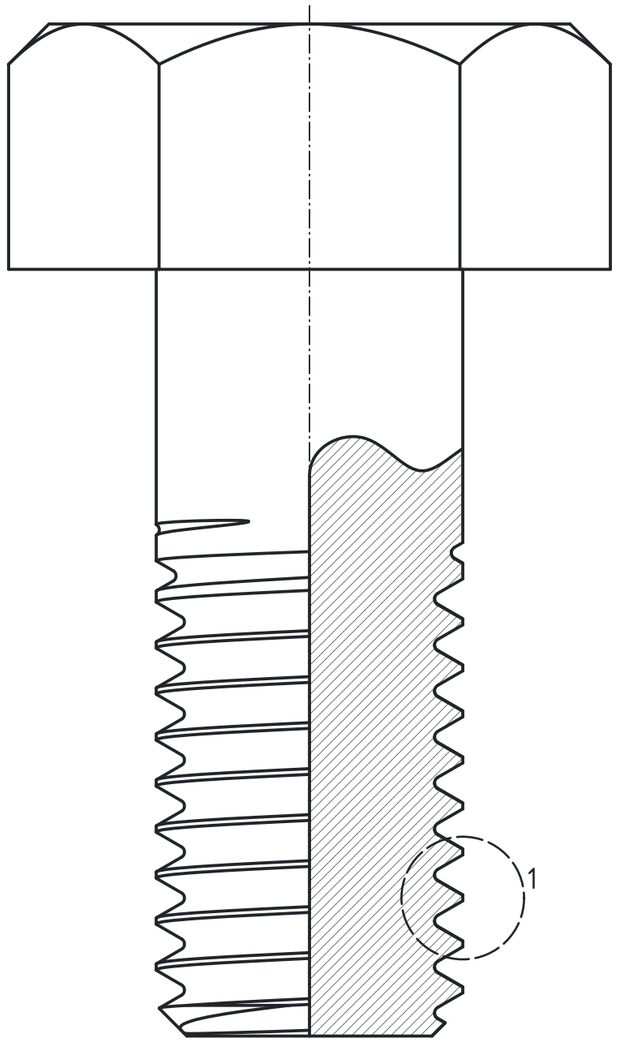

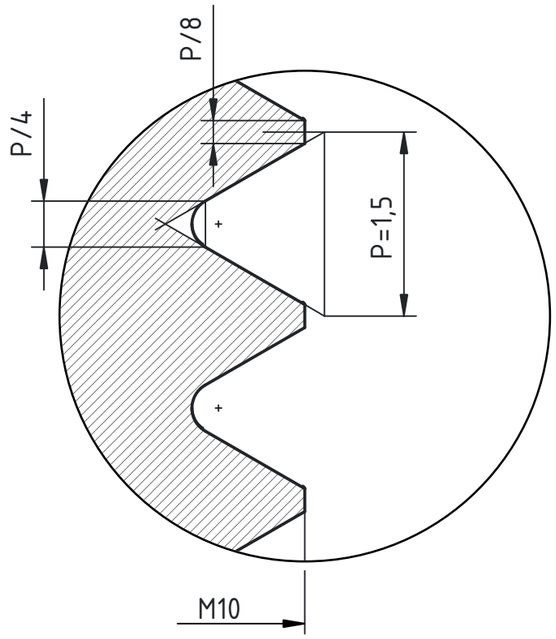

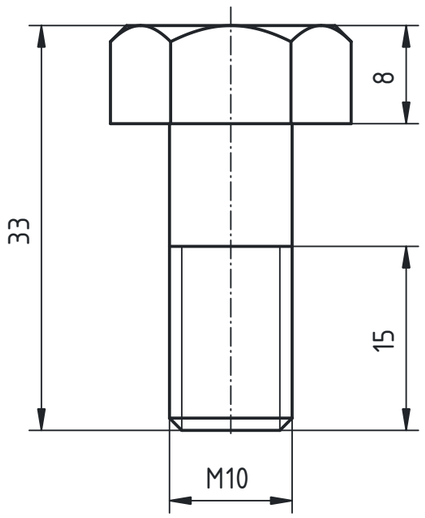

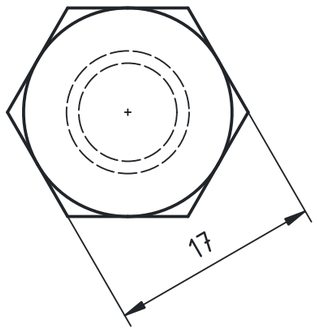

Projekc.: ISO 128		Spl. princip toler.: ISO 8015		Merilo: 1 : 1	Pozicija: 1	Masa: 1.23 kg
				Material: PLA		
Ozn.	Opomba	Ime in Priimek	Datum	Naslov risbe:		
	Pregledal	David Rihtaršič	10.03.2022	Naziv risbe		
Risal: dr. David Rihtaršič				Označba risbe: UL.PeF.TP1.001		St./str. 1
				Datoteka: .../ime_datoteke.FCStd		Format: A3

PEF UNIVERZA V LJUBLJANI Pedagoška fakulteta