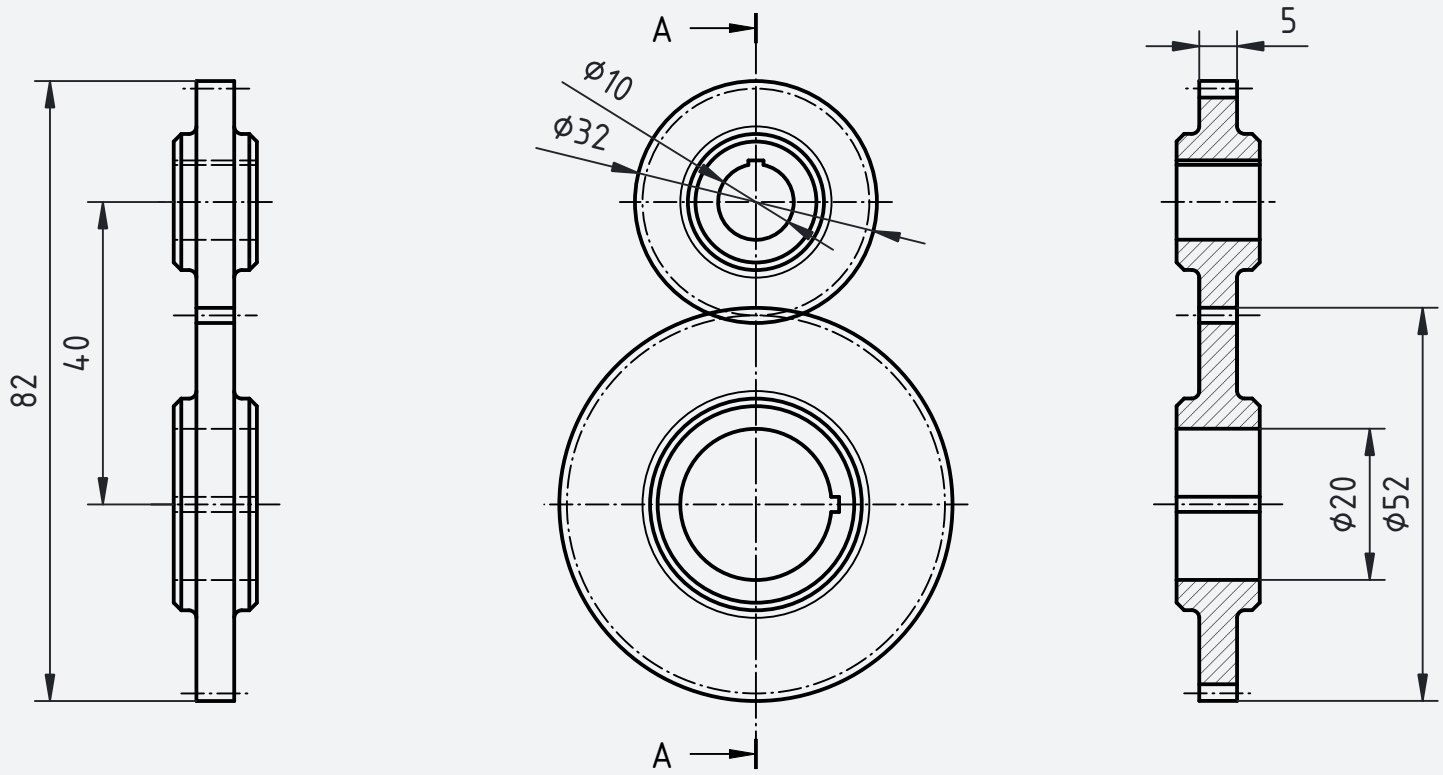

POZ.	KOS	NAZIV IN MERE KOSA	ŠT. RISBE/STD.	MATERIAL	MASA
1	1	Zobnik 32×5, modul = 1 mm	Zobnik (Z30_M1_H5)	jeklo	37,00 g
2	1	Zobnik 52×5, modul = 1mm	Zobnik (Z50_M1_H5)	jeklo	103,00 g

Projekc.:	Format:	Merilo:	Material:	Masa:
ISO 128	A4	1 : 1	PLA	1.23 kg

Risal: dr. David Rihtaršič

PEF UNIVERZA V LJUBLJANI Pedagoška fakulteta

Naslov risbe:

Naziv risbe