1 LCD(I2C)

1.1 Tasks:

1. Priključite LCD na I2C vodilo kot prikazuje

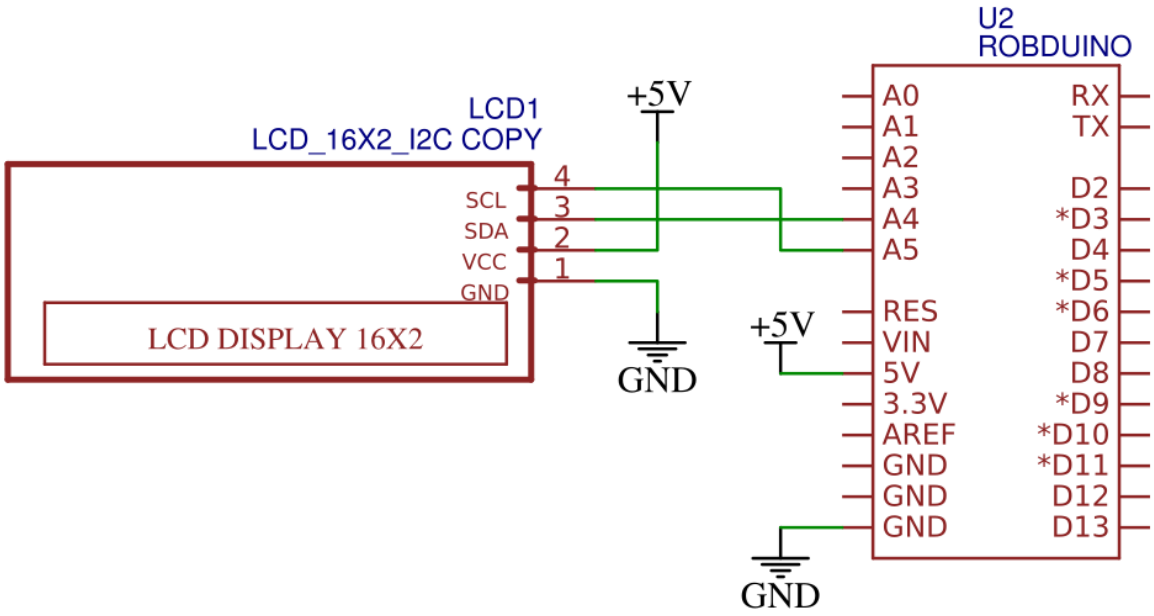

Figure 1: Povezava LCD na I2C vodilo krmilnika.

2. Priskrbite si knjižnico `LiquidCristal-I2C` iz naslova:
   https://www.arduino.cc/reference/en/libraries/liquidcrystal-i2c/
3. Knjižnico dodajte v Arduino IDE okolje tako, da dodate `ZIP` datoteko v :
   `Sketch >> Include Library >> Add .ZIP Library`
4. V VSC in PlatformIO vtičniku si lahko knjižnico naložite tako, da v terminalno okno vpišete ukaz
   `pio lib install "marcoschwartz/LiquidCrystal_I2C@^1.1.4"`
5. Nato preskusite naslednji program:

```
#include <Wire.h>
#include <LiquidCrystal_I2C.h>
LiquidCrystal_I2C Lcd(0x27, 16, 2);

void setup() {
    Lcd.init();

    Lcd.clear();
    Lcd.backlight();

    Lcd.setCursor(3,0);
    Lcd.print("Hello");
    Lcd.setCursor(6,1);
    Lcd.print("World");
}

void loop() {
}
```

Če niste prepričani kateri i2c naslov uporablja naprava na LCD-ju le tega lahko preverite s programom `I2C scanner` (https://playground.arduino.cc/Main/I2cScanner/). Običajno I2C LCD-ji, ki jih naredijo kitajski proizvajalci uporabljajo I2C naslov `0x27` , `0x3F` ali manj pogosto `0x38`.

1.2 Questions:

1. <++>
2. <++>

[Visual instructions.]

> ## 1.3 Summary:
>
> ### 1.3.1 <++>
>
> <++>
>
> ## 1.4 Issues:
>
> ### 1.4.1 <++>
>
> <++>