1 NAČRTOVANJEM ELEKTRONSKIH VEZIJ

Tudi pri pedagoškem procesu je pomembno, da so vezja narisana nazorno (tako sheme, kot tudi sestavljanje vezja na prototipni ploščici). V ta namen lahko uporabljate različna orodja. Omenili bomo vsaj dva, ki sta prosto-dostopna in bi priporočali njihovo uporabo.

1.1 Stikalne sheme

EasyEDA je spletno orodje, ki je namenjeno risanju elektronskih vezij, načrtovanju TIV in izdelavi potrebnih datotek za njihovo izdelavo. Primer stikalne sheme krmilnika RobDuino lahko vidite na fig. 1,fig. 2 in fig. 3.

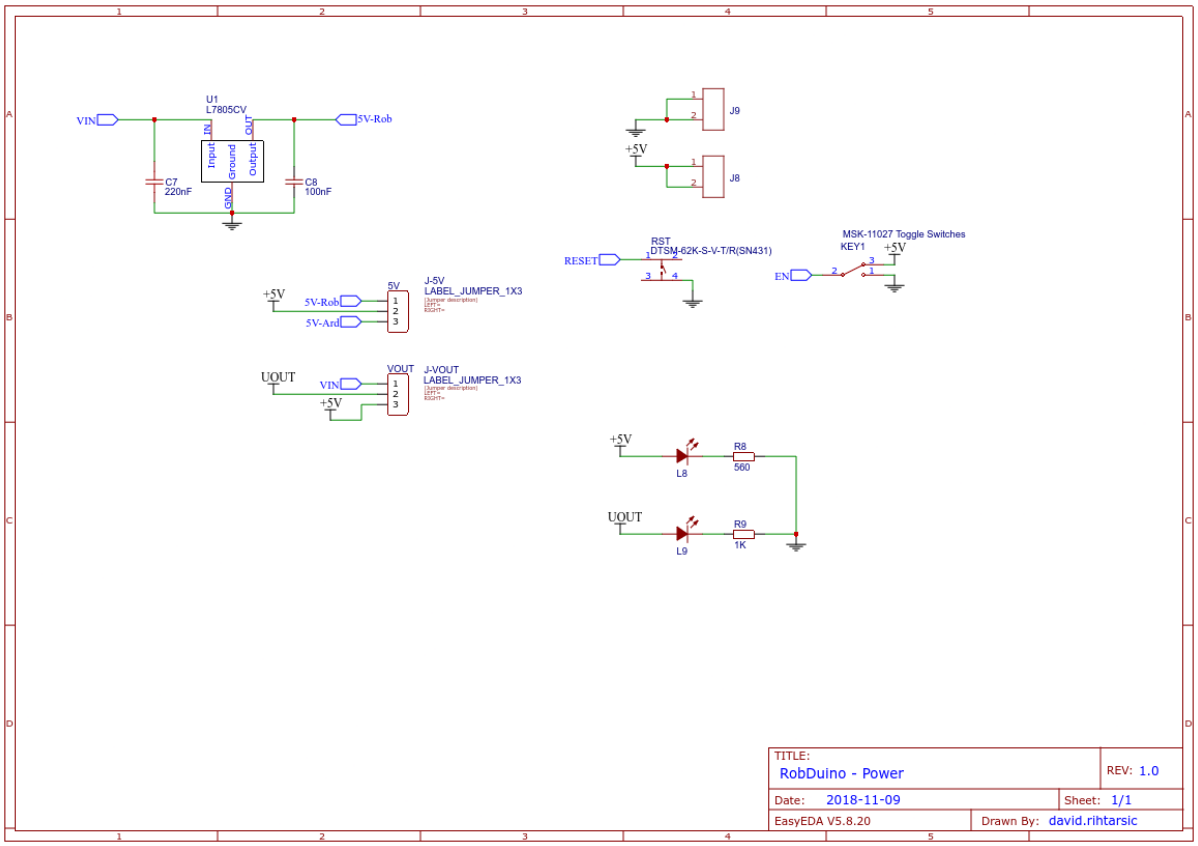

Figure 1: Stikalna shema modula RobDuino - napajalni del.

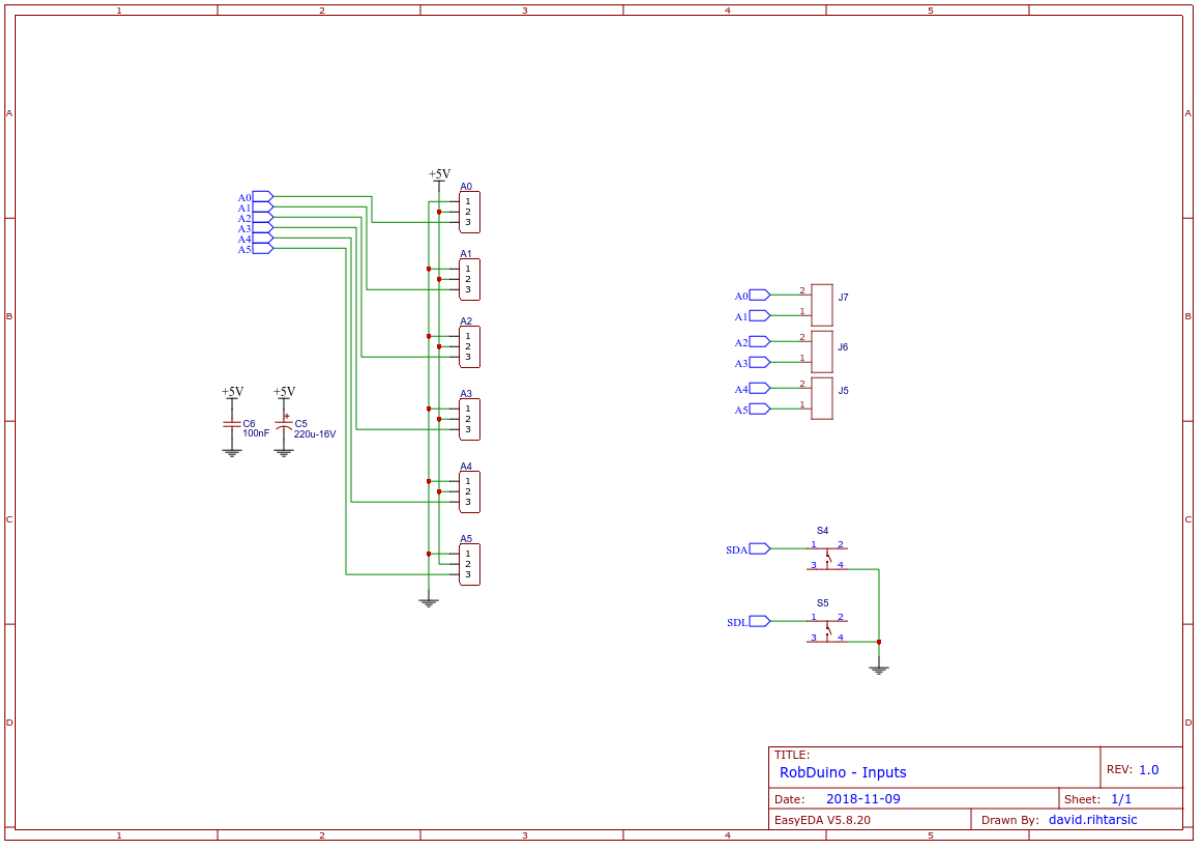

Figure 2: Stikalna shema modula RobDuino - vhodni del.

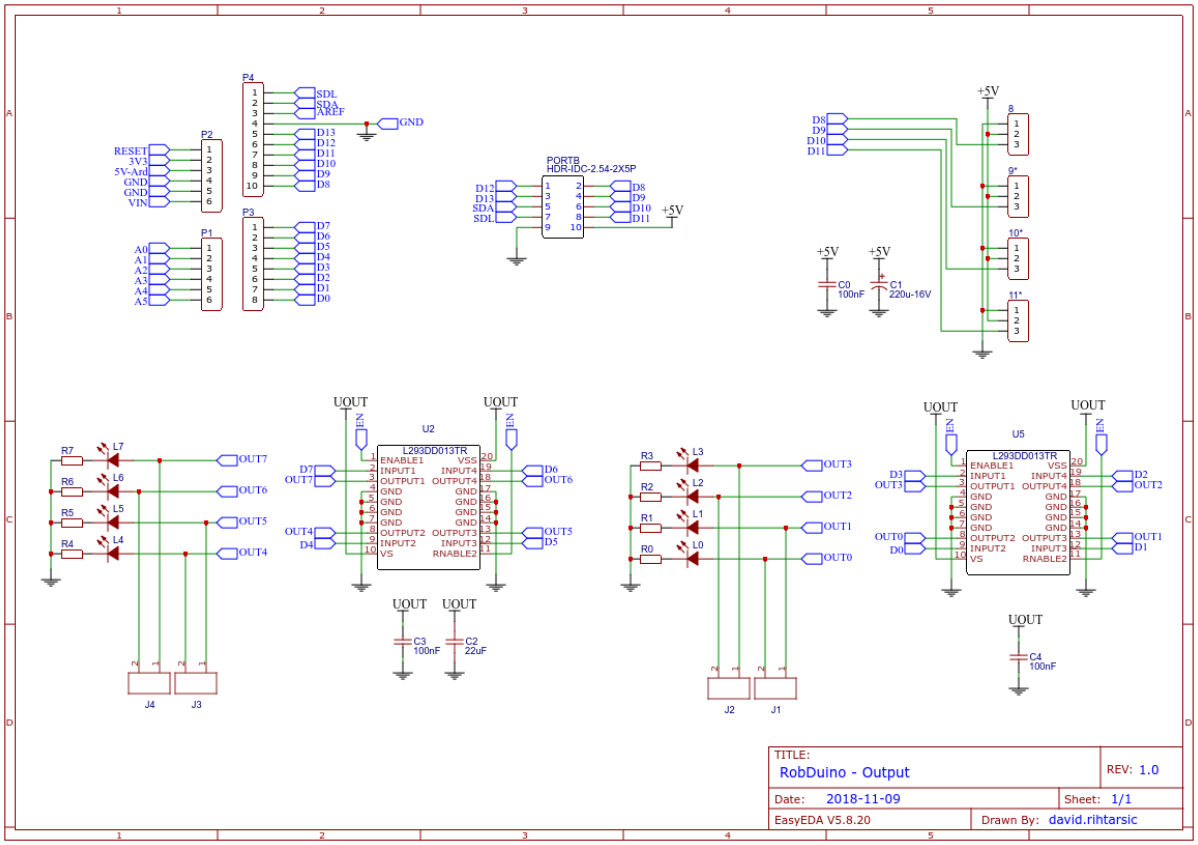

Figure 3: Stikalna shema modula RobDuino - izhodni del..

1.1.1 NALOGA: Stikalne sheme

V programskem orodju EasyEDA narišite shemo astabilnegamultivibratorja, izvozite sliko sheme in j vključite v poročilo.

1.2 Tiskana vezja

1.2.1 NALOGA: Risanje TIV

Za to vezje izrišite TIV in izpišite seznam elektronskih komponent. Izgled TIV izvozite in vstavite v poročilo. Prav tako vstavite seznam komponent.

1.3 Virtualna vezja

Sestavljanje vezij pa na prototipni plošči pa je drugačen proces in za začetnike precej zahteven, zato je priporočljivo, da uporabljate orodja kot so TinkerCAD-Circuits.

> ### 1.3.1 NALOGA: Sestavljanje virtualnih vezij
>
> V programskem orodju TinkerCAD-Circuits sestavite vezje na prototipni ploščici in sliko vstavite v poročilo.