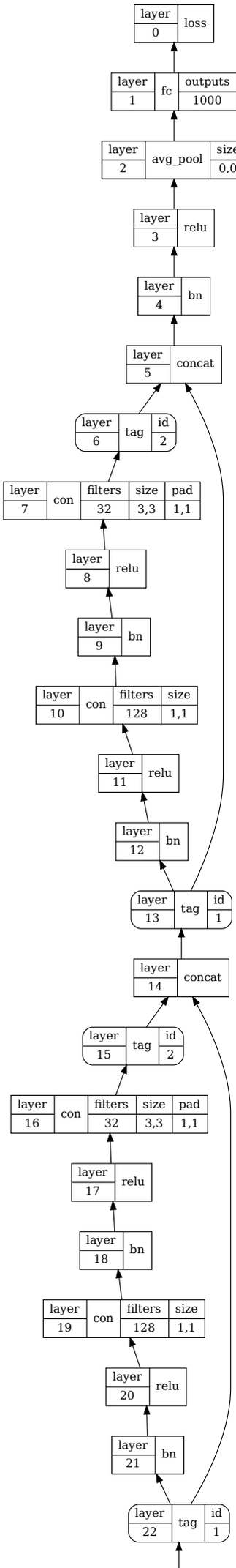
layer 0 loss
layer 1 fc outputs 1000
layer 2 avg_pool size 0,0
layer 3 relu
layer 4 bn
layer 5 concat
layer 6 tag id 2
layer 7 con filters 32 size 3,3 pad 1,1
layer 8 relu
layer 9 bn
layer 10 con filters 128 size 1,1
layer 11 relu
layer 12 bn
layer 13 tag id 1
layer 14 concat
layer 15 tag id 2
layer 16 con filters 32 size 3,3 pad 1,1
layer 17 relu
layer 18 bn
layer 19 con filters 128 size 1,1
layer 20 relu
layer 21 bn
layer 22 tag id 1

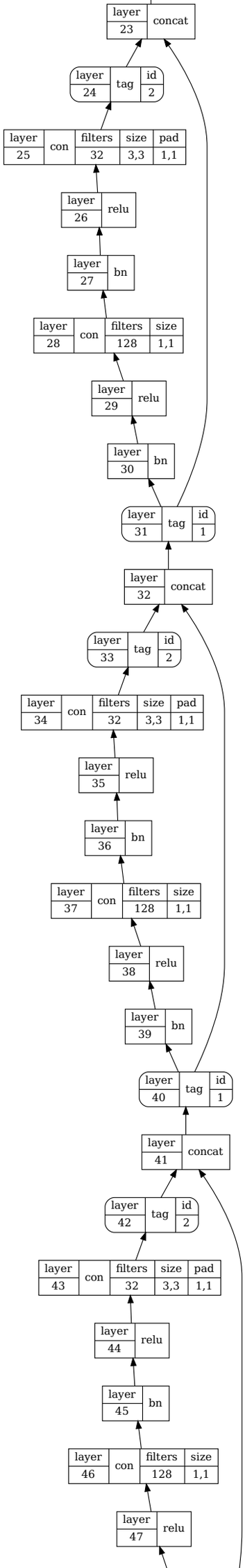
layer 23 concat
layer 24 tag id 2
layer 25 con filters 32 size 3,3 pad 1,1
layer 26 relu
layer 27 bn
layer 28 con filters 128 size 1,1
layer 29 relu
layer 30 bn
layer 31 tag id 1
layer 32 concat
layer 33 tag id 2
layer 34 con filters 32 size 3,3 pad 1,1
layer 35 relu
layer 36 bn
layer 37 con filters 128 size 1,1
layer 38 relu
layer 39 bn
layer 40 tag id 1
layer 41 concat
layer 42 tag id 2
layer 43 con filters 32 size 3,3 pad 1,1
layer 44 relu
layer 45 bn
layer 46 con filters 128 size 1,1
layer 47 relu

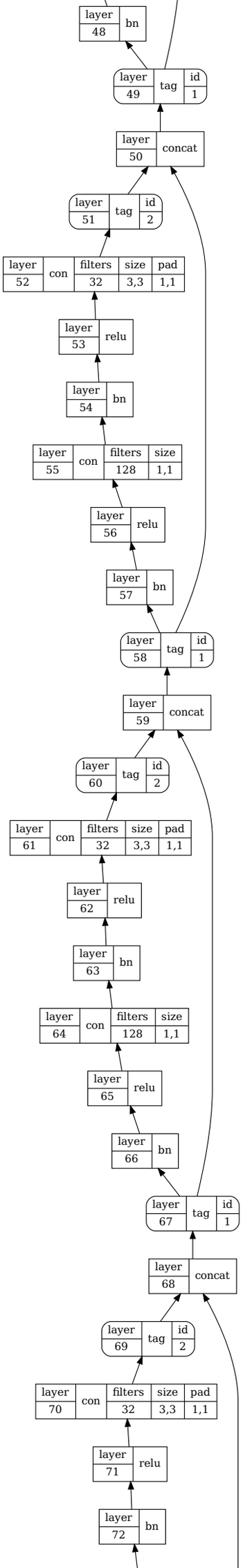
layer 48 bn
layer 49 tag id 1
layer 50 concat
layer 51 tag id 2
layer 52 con filters 32 size 3,3 pad 1,1
layer 53 relu
layer 54 bn
layer 55 con filters 128 size 1,1
layer 56 relu
layer 57 bn
layer 58 tag id 1
layer 59 concat
layer 60 tag id 2
layer 61 con filters 32 size 3,3 pad 1,1
layer 62 relu
layer 63 bn
layer 64 con filters 128 size 1,1
layer 65 relu
layer 66 bn
layer 67 tag id 1
layer 68 concat
layer 69 tag id 2
layer 70 con filters 32 size 3,3 pad 1,1
layer 71 relu
layer 72 bn

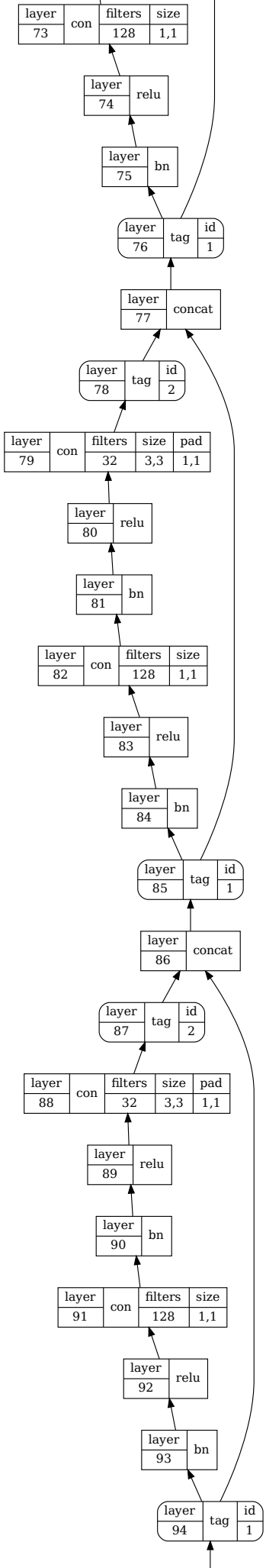
layer 73 con filters 128 size 1,1
layer 74 relu
layer 75 bn
layer 76 tag id 1
layer 77 concat
layer 78 tag id 2
layer 79 con filters 32 size 3,3 pad 1,1
layer 80 relu
layer 81 bn
layer 82 con filters 128 size 1,1
layer 83 relu
layer 84 bn
layer 85 tag id 1
layer 86 concat
layer 87 tag id 2
layer 88 con filters 32 size 3,3 pad 1,1
layer 89 relu
layer 90 bn
layer 91 con filters 128 size 1,1
layer 92 relu
layer 93 bn
layer 94 tag id 1

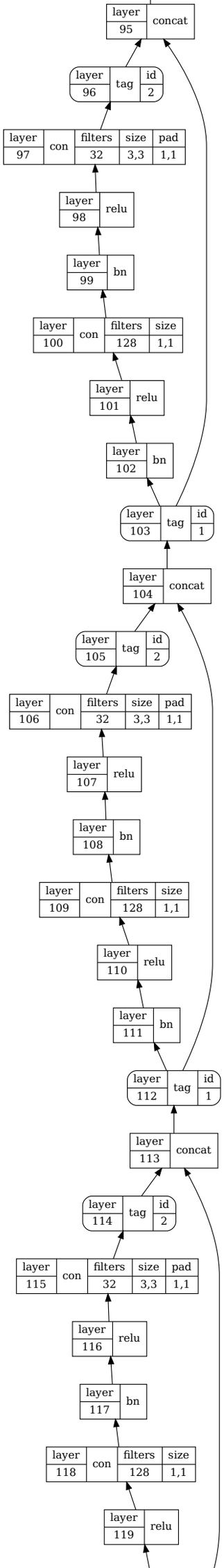
layer 95 concat
layer 96 tag id 2
layer 97 con filters 32 size 3,3 pad 1,1
layer 98 relu
layer 99 bn
layer 100 con filters 128 size 1,1
layer 101 relu
layer 102 bn
layer 103 tag id 1
layer 104 concat
layer 105 tag id 2
layer 106 con filters 32 size 3,3 pad 1,1
layer 107 relu
layer 108 bn
layer 109 con filters 128 size 1,1
layer 110 relu
layer 111 bn
layer 112 tag id 1
layer 113 concat
layer 114 tag id 2
layer 115 con filters 32 size 3,3 pad 1,1
layer 116 relu
layer 117 bn
layer 118 con filters 128 size 1,1
layer 119 relu

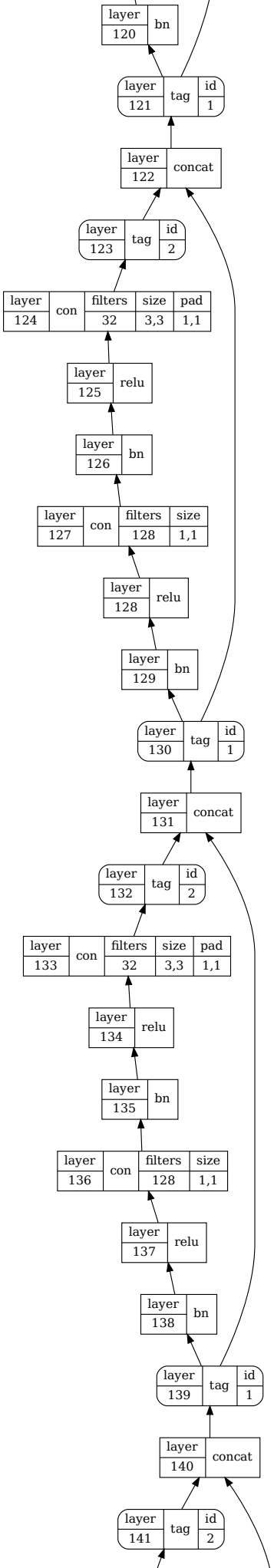
layer 120 bn
layer 121 tag id 1
layer 122 concat
layer 123 tag id 2
layer 124 con filters 32 size 3,3 pad 1,1
layer 125 relu
layer 126 bn
layer 127 con filters 128 size 1,1
layer 128 relu
layer 129 bn
layer 130 tag id 1
layer 131 concat
layer 132 tag id 2
layer 133 con filters 32 size 3,3 pad 1,1
layer 134 relu
layer 135 bn
layer 136 con filters 128 size 1,1
layer 137 relu
layer 138 bn
layer 139 tag id 1
layer 140 concat
layer 141 tag id 2

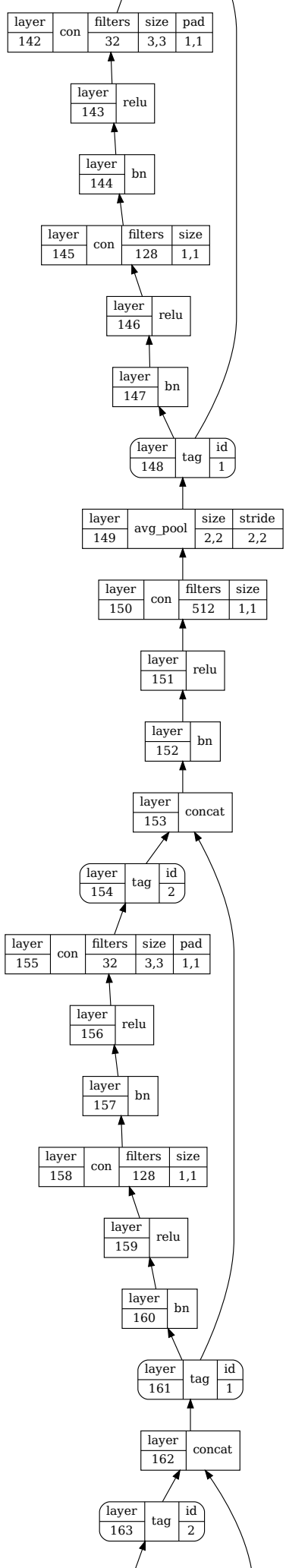
layer 142 con filters 32 size 3,3 pad 1,1
layer 143 relu
layer 144 bn
layer 145 con filters 128 size 1,1
layer 146 relu
layer 147 bn
layer 148 tag id 1
layer 149 avg_pool size 2,2 stride 2,2
layer 150 con filters 512 size 1,1
layer 151 relu
layer 152 bn
layer 153 concat
layer 154 tag id 2
layer 155 con filters 32 size 3,3 pad 1,1
layer 156 relu
layer 157 bn
layer 158 con filters 128 size 1,1
layer 159 relu
layer 160 bn
layer 161 tag id 1
layer 162 concat
layer 163 tag id 2

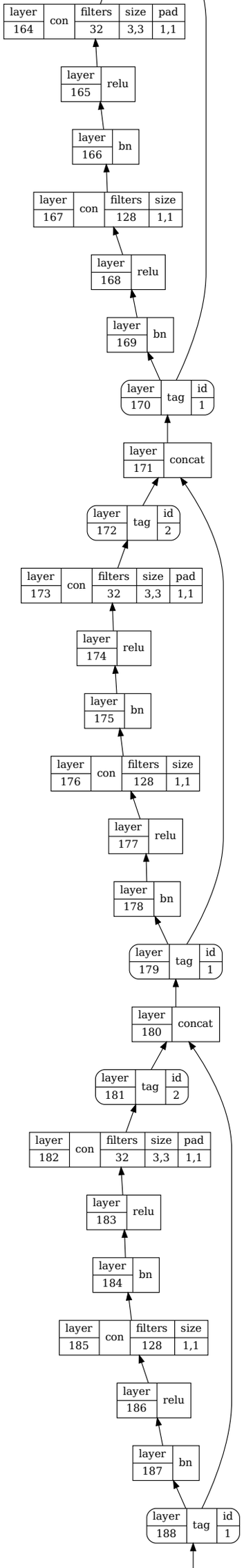
layer 164 con filters 32 size 3,3 pad 1,1
layer 165 relu
layer 166 bn
layer 167 con filters 128 size 1,1
layer 168 relu
layer 169 bn
layer 170 tag id 1
layer 171 concat
layer 172 tag id 2
layer 173 con filters 32 size 3,3 pad 1,1
layer 174 relu
layer 175 bn
layer 176 con filters 128 size 1,1
layer 177 relu
layer 178 bn
layer 179 tag id 1
layer 180 concat
layer 181 tag id 2
layer 182 con filters 32 size 3,3 pad 1,1
layer 183 relu
layer 184 bn
layer 185 con filters 128 size 1,1
layer 186 relu
layer 187 bn
layer 188 tag id 1

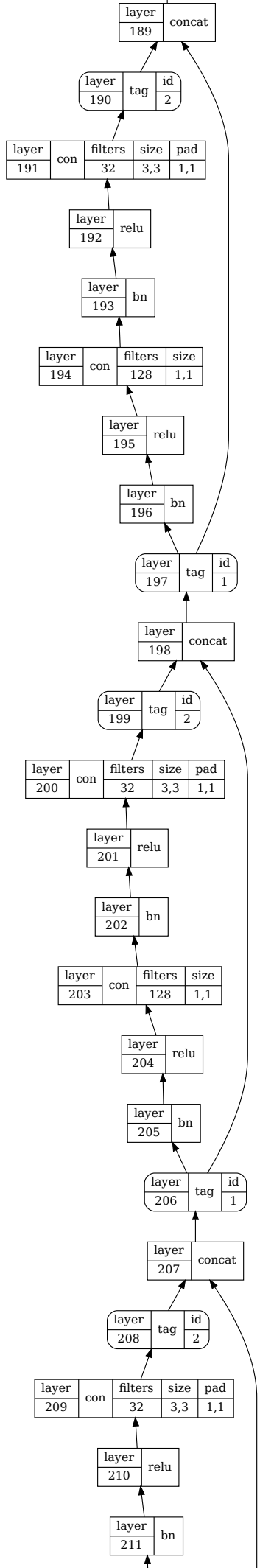
layer 189 concat
layer 190 tag id 2
layer 191 con filters 32 size 3,3 pad 1,1
layer 192 relu
layer 193 bn
layer 194 con filters 128 size 1,1
layer 195 relu
layer 196 bn
layer 197 tag id 1
layer 198 concat
layer 199 tag id 2
layer 200 con filters 32 size 3,3 pad 1,1
layer 201 relu
layer 202 bn
layer 203 con filters 128 size 1,1
layer 204 relu
layer 205 bn
layer 206 tag id 1
layer 207 concat
layer 208 tag id 2
layer 209 con filters 32 size 3,3 pad 1,1
layer 210 relu
layer 211 bn

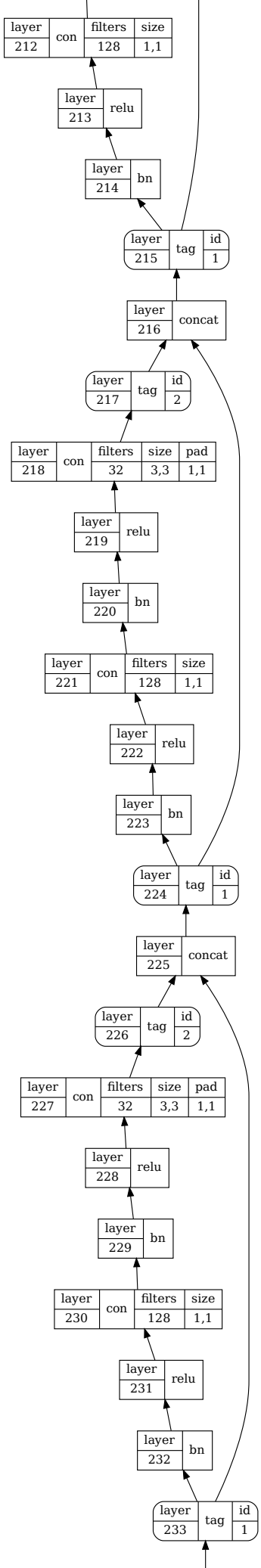
layer 212 con filters 128 size 1,1
layer 213 relu
layer 214 bn
layer 215 tag id 1
layer 216 concat
layer 217 tag id 2
layer 218 con filters 32 size 3,3 pad 1,1
layer 219 relu
layer 220 bn
layer 221 con filters 128 size 1,1
layer 222 relu
layer 223 bn
layer 224 tag id 1
layer 225 concat
layer 226 tag id 2
layer 227 con filters 32 size 3,3 pad 1,1
layer 228 relu
layer 229 bn
layer 230 con filters 128 size 1,1
layer 231 relu
layer 232 bn
layer 233 tag id 1

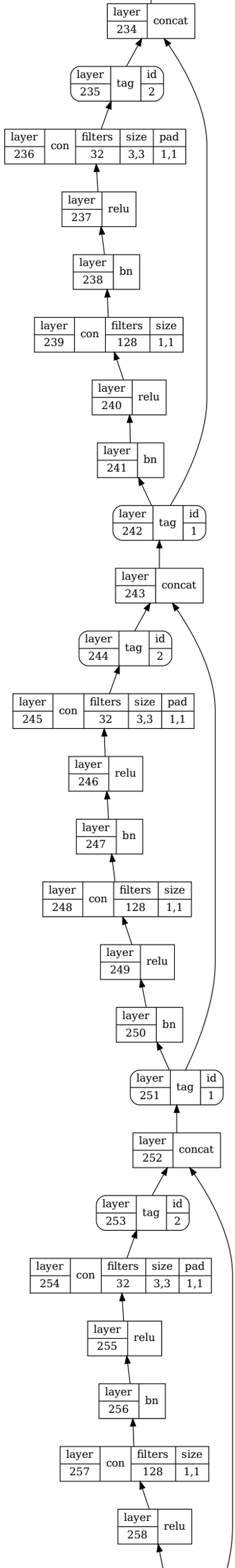
layer 234 concat
layer 235 tag id 2
layer 236 con filters 32 size 3,3 pad 1,1
layer 237 relu
layer 238 bn
layer 239 con filters 128 size 1,1
layer 240 relu
layer 241 bn
layer 242 tag id 1
layer 243 concat
layer 244 tag id 2
layer 245 con filters 32 size 3,3 pad 1,1
layer 246 relu
layer 247 bn
layer 248 con filters 128 size 1,1
layer 249 relu
layer 250 bn
layer 251 tag id 1
layer 252 concat
layer 253 tag id 2
layer 254 con filters 32 size 3,3 pad 1,1
layer 255 relu
layer 256 bn
layer 257 con filters 128 size 1,1
layer 258 relu

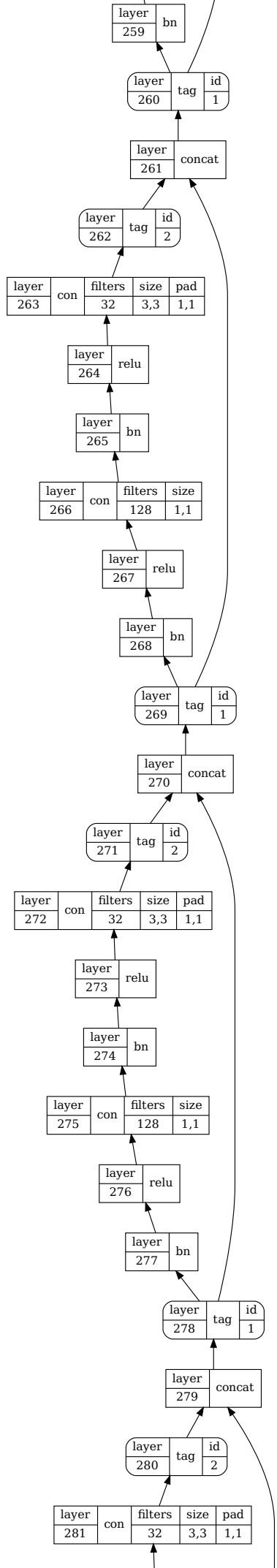
layer 259 bn
layer 260 tag id 1
layer 261 concat
layer 262 tag id 2
layer 263 con filters 32 size 3,3 pad 1,1
layer 264 relu
layer 265 bn
layer 266 con filters 128 size 1,1
layer 267 relu
layer 268 bn
layer 269 tag id 1
layer 270 concat
layer 271 tag id 2
layer 272 con filters 32 size 3,3 pad 1,1
layer 273 relu
layer 274 bn
layer 275 con filters 128 size 1,1
layer 276 relu
layer 277 bn
layer 278 tag id 1
layer 279 concat
layer 280 tag id 2
layer 281 con filters 32 size 3,3 pad 1,1

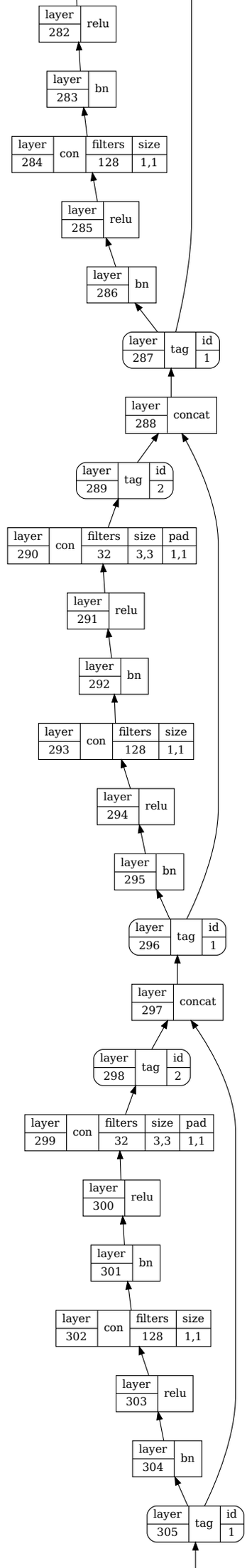
layer 282 relu
layer 283 bn
layer 284 con filters 128 size 1,1
layer 285 relu
layer 286 bn
layer 287 tag id 1
layer 288 concat
layer 289 tag id 2
layer 290 con filters 32 size 3,3 pad 1,1
layer 291 relu
layer 292 bn
layer 293 con filters 128 size 1,1
layer 294 relu
layer 295 bn
layer 296 tag id 1
layer 297 concat
layer 298 tag id 2
layer 299 con filters 32 size 3,3 pad 1,1
layer 300 relu
layer 301 bn
layer 302 con filters 128 size 1,1
layer 303 relu
layer 304 bn
layer 305 tag id 1

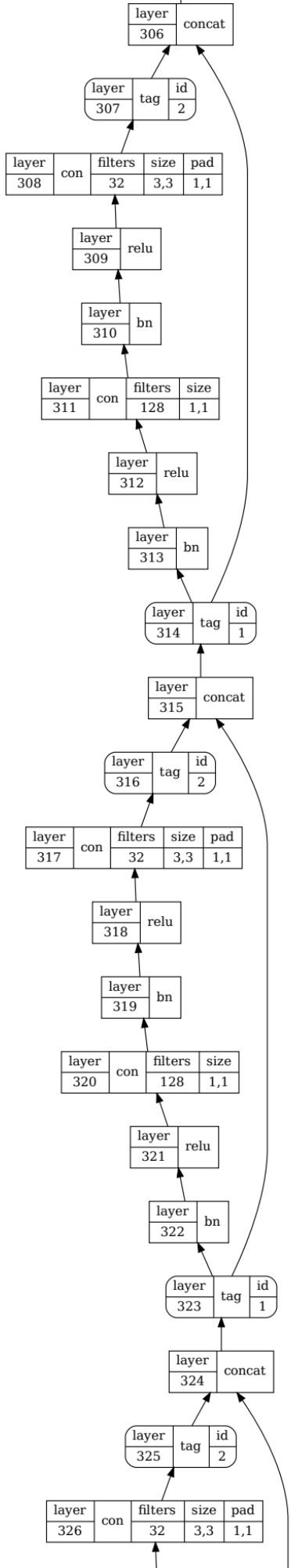
layer 306 concat
layer 307 tag id 2
layer 308 con filters 32 size 3,3 pad 1,1
layer 309 relu
layer 310 bn
layer 311 con filters 128 size 1,1
layer 312 relu
layer 313 bn
layer 314 tag id 1
layer 315 concat
layer 316 tag id 2
layer 317 con filters 32 size 3,3 pad 1,1
layer 318 relu
layer 319 bn
layer 320 con filters 128 size 1,1
layer 321 relu
layer 322 bn
layer 323 tag id 1
layer 324 concat
layer 325 tag id 2
layer 326 con filters 32 size 3,3 pad 1,1

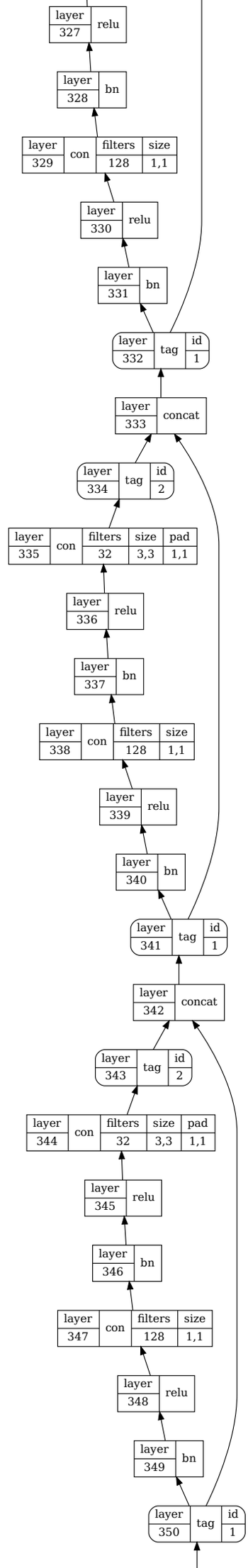
layer 327 relu
layer 328 bn
layer 329 con filters 128 size 1,1
layer 330 relu
layer 331 bn
layer 332 tag id 1
layer 333 concat
layer 334 tag id 2
layer 335 con filters 32 size 3,3 pad 1,1
layer 336 relu
layer 337 bn
layer 338 con filters 128 size 1,1
layer 339 relu
layer 340 bn
layer 341 tag id 1
layer 342 concat
layer 343 tag id 2
layer 344 con filters 32 size 3,3 pad 1,1
layer 345 relu
layer 346 bn
layer 347 con filters 128 size 1,1
layer 348 relu
layer 349 bn
layer 350 tag id 1

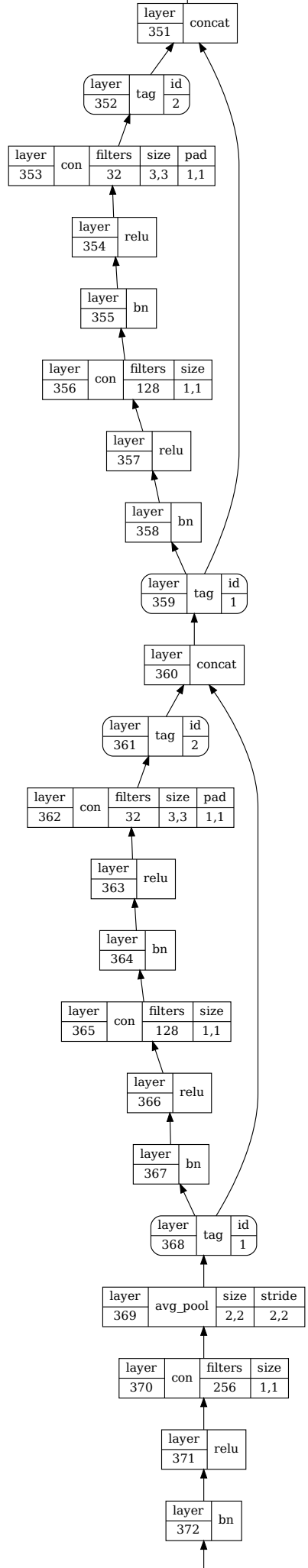
layer 351 concat
layer 352 tag id 2
layer 353 con filters 32 size 3,3 pad 1,1
layer 354 relu
layer 355 bn
layer 356 con filters 128 size 1,1
layer 357 relu
layer 358 bn
layer 359 tag id 1
layer 360 concat
layer 361 tag id 2
layer 362 con filters 32 size 3,3 pad 1,1
layer 363 relu
layer 364 bn
layer 365 con filters 128 size 1,1
layer 366 relu
layer 367 bn
layer 368 tag id 1
layer 369 avg_pool size 2,2 stride 2,2
layer 370 con filters 256 size 1,1
layer 371 relu
layer 372 bn

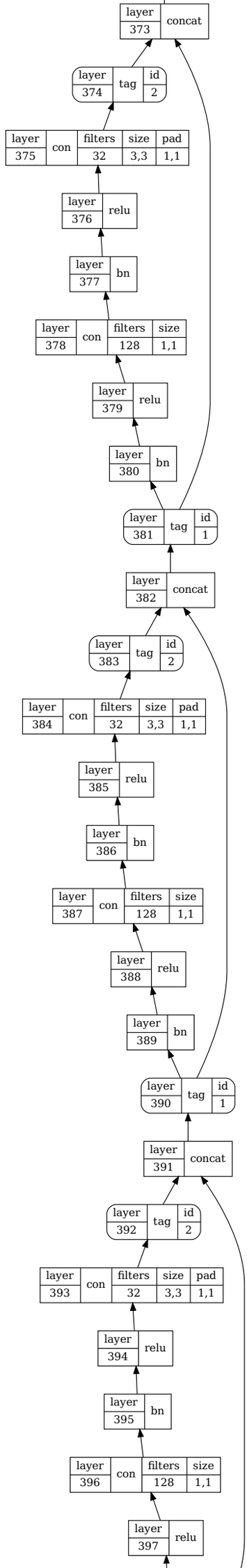
layer 373 concat
layer 374 tag id 2
layer 375 con filters 32 size 3,3 pad 1,1
layer 376 relu
layer 377 bn
layer 378 con filters 128 size 1,1
layer 379 relu
layer 380 bn
layer 381 tag id 1
layer 382 concat
layer 383 tag id 2
layer 384 con filters 32 size 3,3 pad 1,1
layer 385 relu
layer 386 bn
layer 387 con filters 128 size 1,1
layer 388 relu
layer 389 bn
layer 390 tag id 1
layer 391 concat
layer 392 tag id 2
layer 393 con filters 32 size 3,3 pad 1,1
layer 394 relu
layer 395 bn
layer 396 con filters 128 size 1,1
layer 397 relu

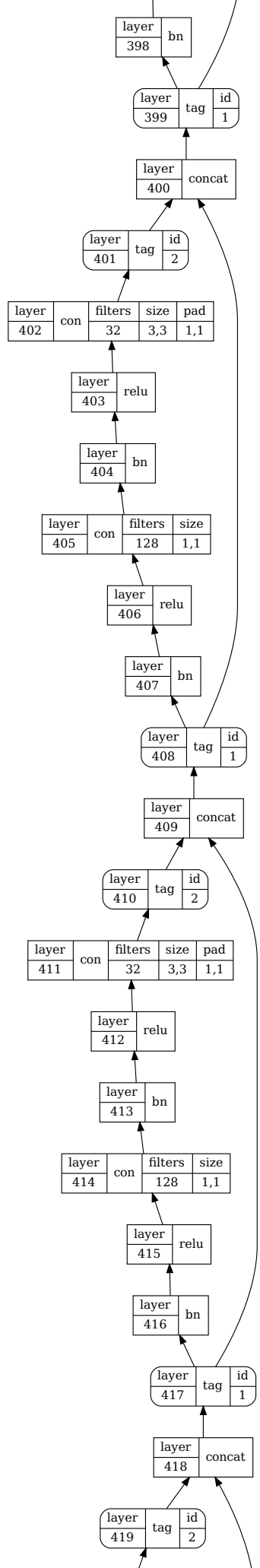
layer 398 bn
layer 399 tag id 1
layer 400 concat
layer 401 tag id 2
layer 402 con filters 32 size 3,3 pad 1,1
layer 403 relu
layer 404 bn
layer 405 con filters 128 size 1,1
layer 406 relu
layer 407 bn
layer 408 tag id 1
layer 409 concat
layer 410 tag id 2
layer 411 con filters 32 size 3,3 pad 1,1
layer 412 relu
layer 413 bn
layer 414 con filters 128 size 1,1
layer 415 relu
layer 416 bn
layer 417 tag id 1
layer 418 concat
layer 419 tag id 2

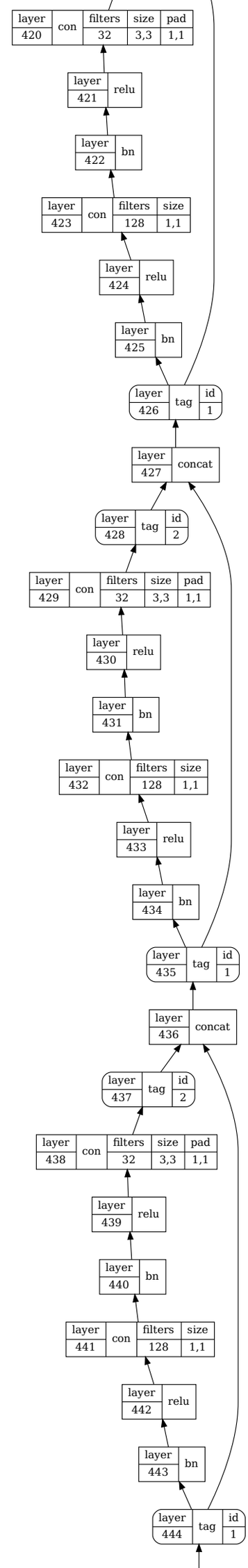
layer 420 con filters 32 size 3,3 pad 1,1
layer 421 relu
layer 422 bn
layer 423 con filters 128 size 1,1
layer 424 relu
layer 425 bn
layer 426 tag id 1
layer 427 concat
layer 428 tag id 2
layer 429 con filters 32 size 3,3 pad 1,1
layer 430 relu
layer 431 bn
layer 432 con filters 128 size 1,1
layer 433 relu
layer 434 bn
layer 435 tag id 1
layer 436 concat
layer 437 tag id 2
layer 438 con filters 32 size 3,3 pad 1,1
layer 439 relu
layer 440 bn
layer 441 con filters 128 size 1,1
layer 442 relu
layer 443 bn
layer 444 tag id 1

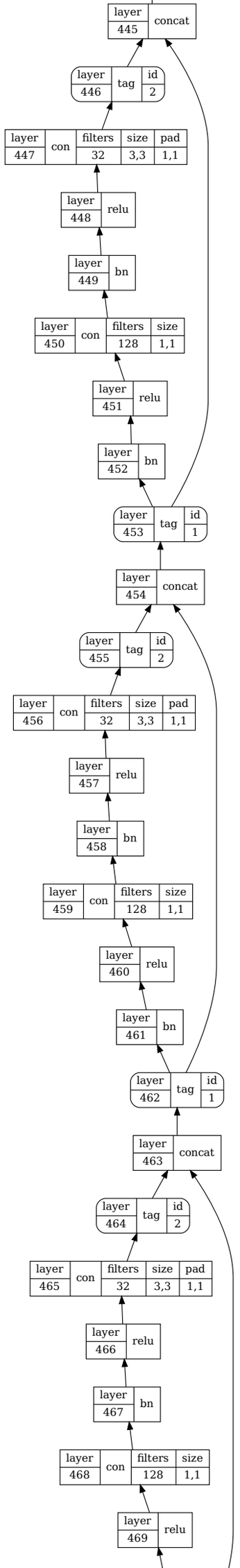
layer 445 concat
layer 446 tag id 2
layer 447 con filters 32 size 3,3 pad 1,1
layer 448 relu
layer 449 bn
layer 450 con filters 128 size 1,1
layer 451 relu
layer 452 bn
layer 453 tag id 1
layer 454 concat
layer 455 tag id 2
layer 456 con filters 32 size 3,3 pad 1,1
layer 457 relu
layer 458 bn
layer 459 con filters 128 size 1,1
layer 460 relu
layer 461 bn
layer 462 tag id 1
layer 463 concat
layer 464 tag id 2
layer 465 con filters 32 size 3,3 pad 1,1
layer 466 relu
layer 467 bn
layer 468 con filters 128 size 1,1
layer 469 relu

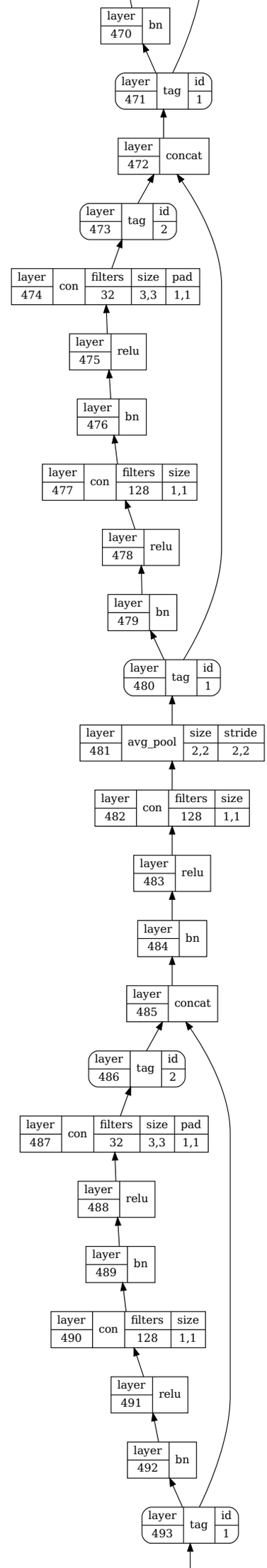
layer 470 bn
layer 471 tag id 1
layer 472 concat
layer 473 tag id 2
layer 474 con filters 32 size 3,3 pad 1,1
layer 475 relu
layer 476 bn
layer 477 con filters 128 size 1,1
layer 478 relu
layer 479 bn
layer 480 tag id 1
layer 481 avg_pool size 2,2 stride 2,2
layer 482 con filters 128 size 1,1
layer 483 relu
layer 484 bn
layer 485 concat
layer 486 tag id 2
layer 487 con filters 32 size 3,3 pad 1,1
layer 488 relu
layer 489 bn
layer 490 con filters 128 size 1,1
layer 491 relu
layer 492 bn
layer 493 tag id 1

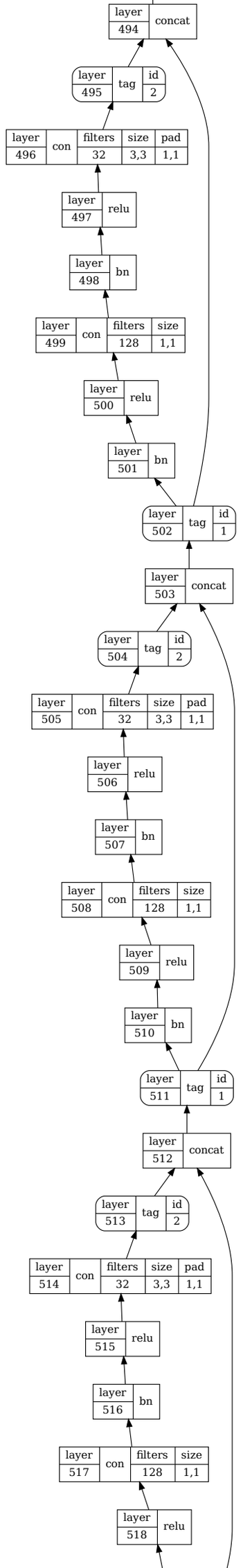
layer 494 concat
layer 495 tag id 2
layer 496 con filters 32 size 3,3 pad 1,1
layer 497 relu
layer 498 bn
layer 499 con filters 128 size 1,1
layer 500 relu
layer 501 bn
layer 502 tag id 1
layer 503 concat
layer 504 tag id 2
layer 505 con filters 32 size 3,3 pad 1,1
layer 506 relu
layer 507 bn
layer 508 con filters 128 size 1,1
layer 509 relu
layer 510 bn
layer 511 tag id 1
layer 512 concat
layer 513 tag id 2
layer 514 con filters 32 size 3,3 pad 1,1
layer 515 relu
layer 516 bn
layer 517 con filters 128 size 1,1
layer 518 relu

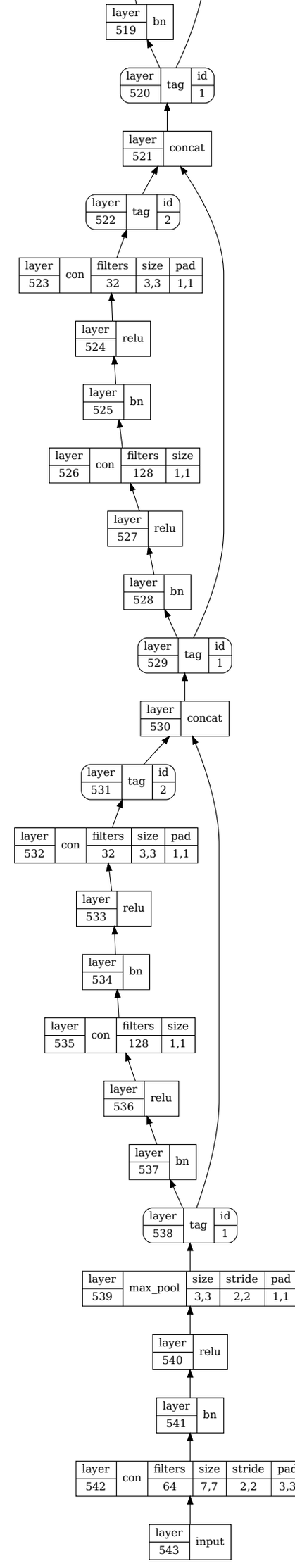
layer 519 bn
layer 520 tag id 1
layer 521 concat
layer 522 tag id 2
layer 523 con filters 32 size 3,3 pad 1,1
layer 524 relu
layer 525 bn
layer 526 con filters 128 size 1,1
layer 527 relu
layer 528 bn
layer 529 tag id 1
layer 530 concat
layer 531 tag id 2
layer 532 con filters 32 size 3,3 pad 1,1
layer 533 relu
layer 534 bn
layer 535 con filters 128 size 1,1
layer 536 relu
layer 537 bn
layer 538 tag id 1
layer 539 max_pool size 3,3 stride 2,2 pad 1,1
layer 540 relu
layer 541 bn
layer 542 con filters 64 size 7,7 stride 2,2 pad 3,3
layer 543 input