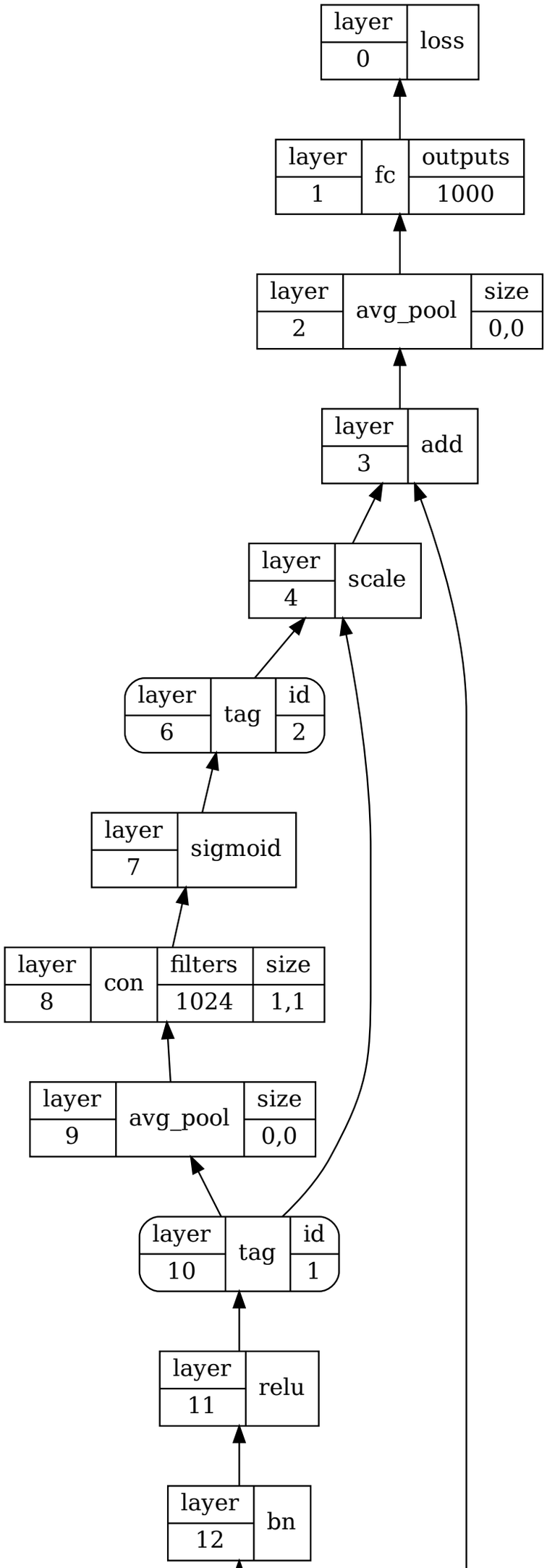
layer
0
loss
layer
1
fc
outputs
1000
layer
2
avg_pool
size
0,0
layer
3
add
layer
4
scale
layer
6
tag
id
2
layer
7
sigmoid
layer
8
con
filters
1024
size
1,1
layer
9
avg_pool
size
0,0
layer
10
tag
id
1
layer
11
relu
layer
12
bn

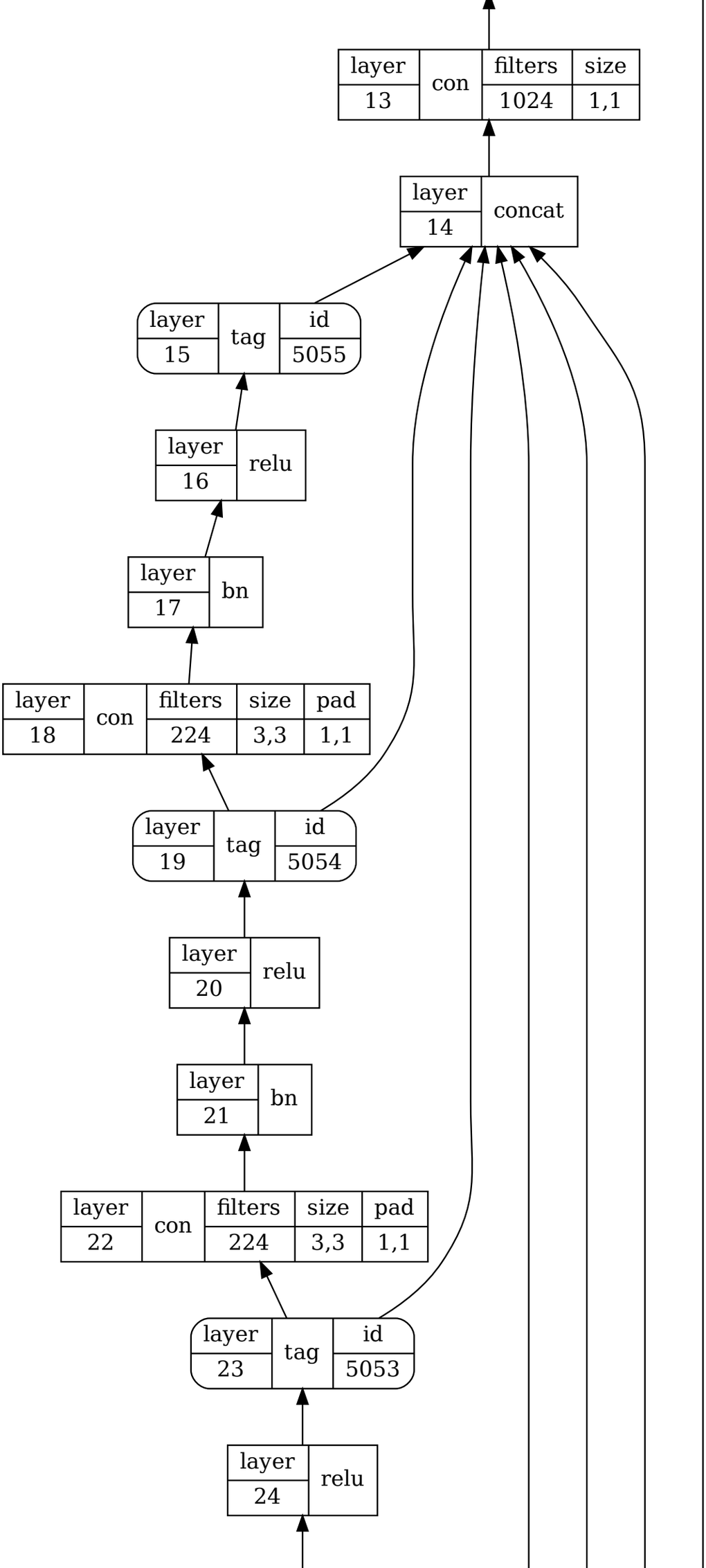
layer
13
con
filters
1024
size
1,1
layer
14
concat
layer
15
tag
id
5055
layer
16
relu
layer
17
bn
layer
18
con
filters
224
size
3,3
pad
1,1
layer
19
tag
id
5054
layer
20
relu
layer
21
bn
layer
22
con
filters
224
size
3,3
pad
1,1
layer
23
tag
id
5053
layer
24
relu

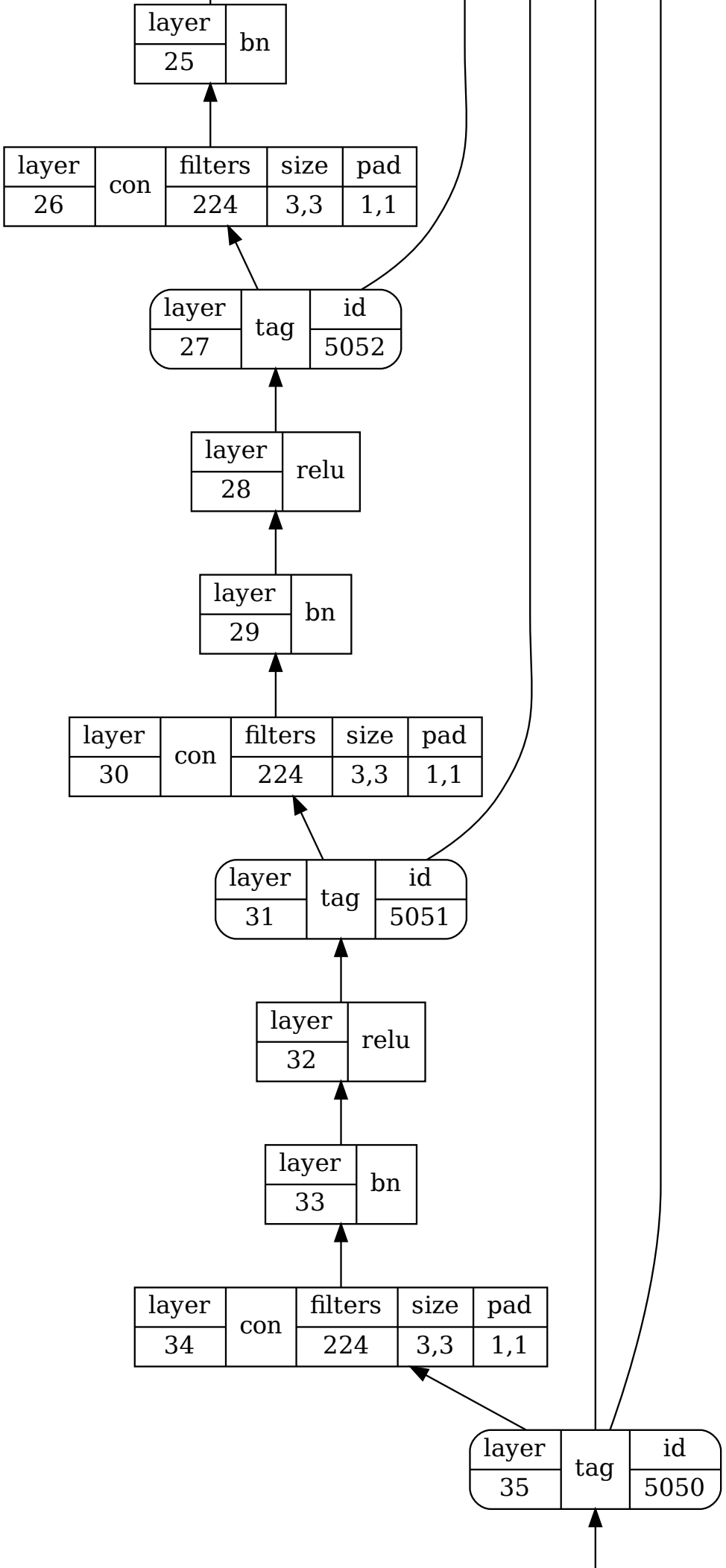
layer
25
bn
layer
26
con
filters
224
size
3,3
pad
1,1
layer
27
tag
id
5052
layer
28
relu
layer
29
bn
layer
30
con
filters
224
size
3,3
pad
1,1
layer
31
tag
id
5051
layer
32
relu
layer
33
bn
layer
34
con
filters
224
size
3,3
pad
1,1
layer
35
tag
id
5050

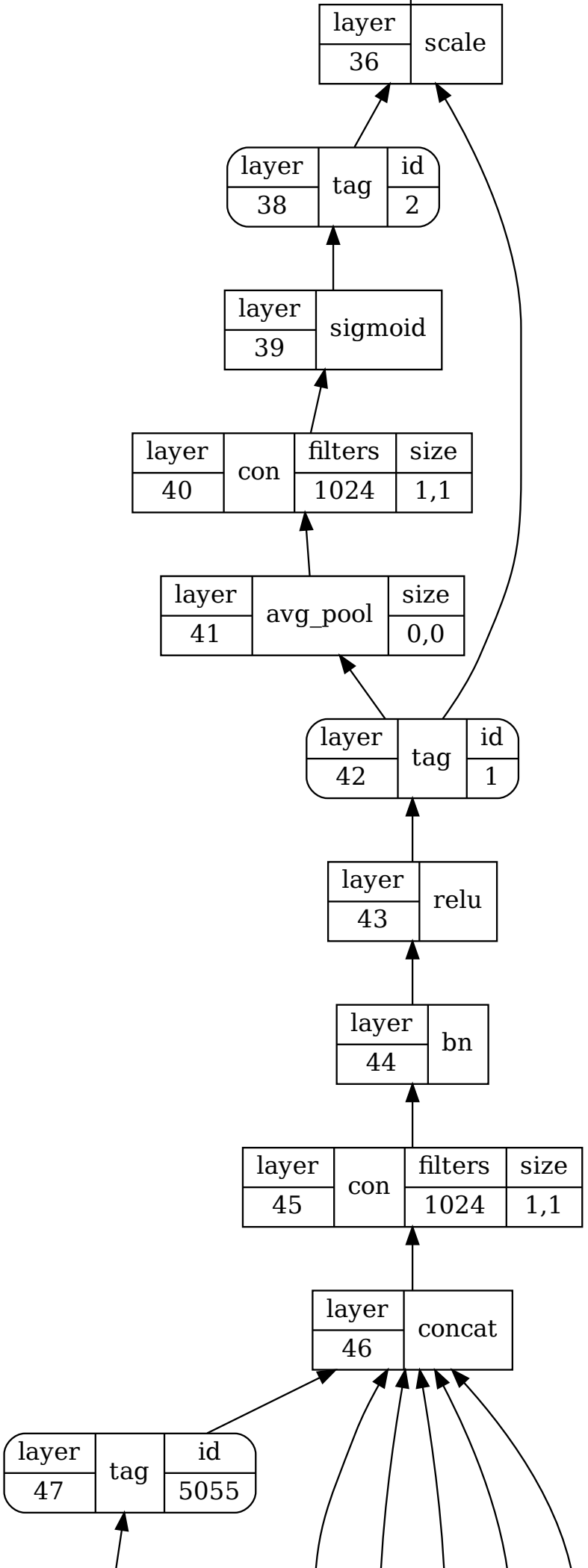
layer
36
scale
layer
38
tag
id
2
layer
39
sigmoid
layer
40
con
filters
1024
size
1,1
layer
41
avg_pool
size
0,0
layer
42
tag
id
1
layer
43
relu
layer
44
bn
layer
45
con
filters
1024
size
1,1
layer
46
concat
layer
47
tag
id
5055

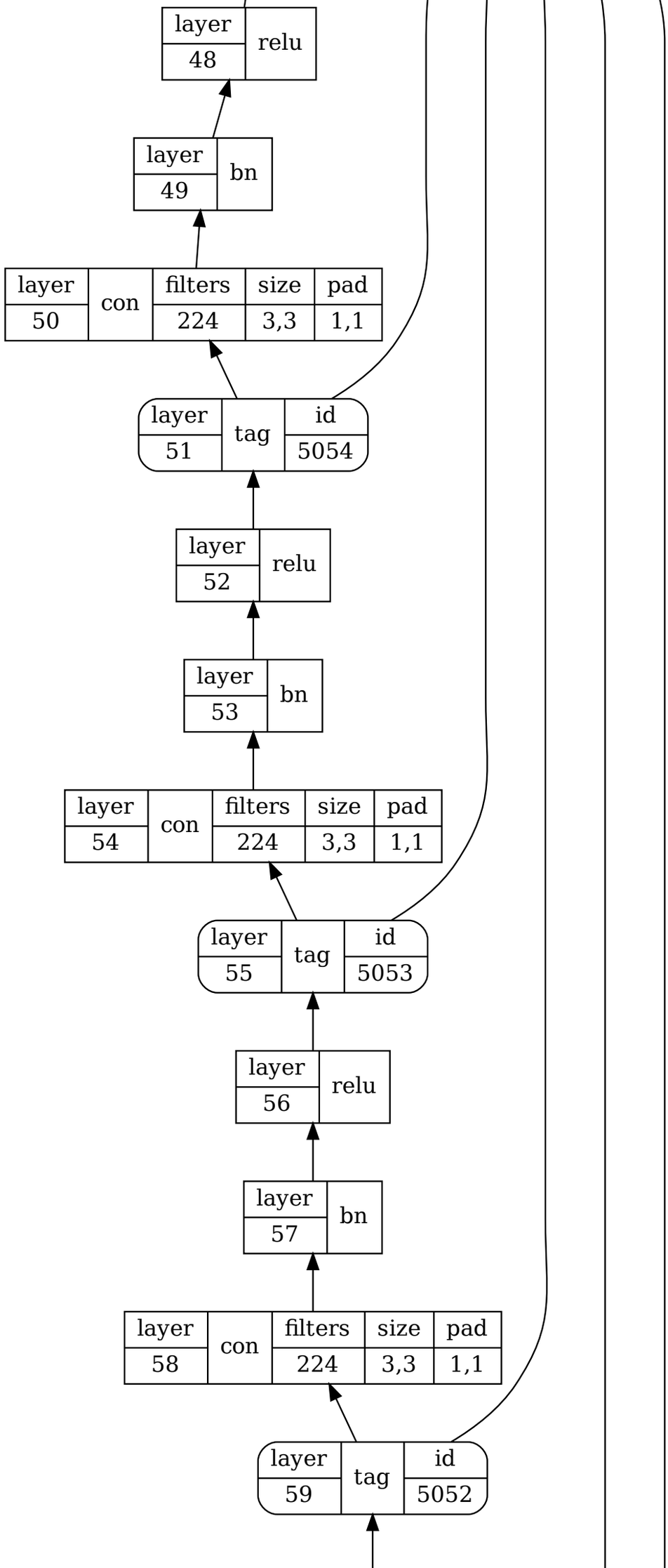
layer
48
relu
layer
49
bn
layer
50
con
filters
224
size
3,3
pad
1,1
layer
51
tag
id
5054
layer
52
relu
layer
53
bn
layer
54
con
filters
224
size
3,3
pad
1,1
layer
55
tag
id
5053
layer
56
relu
layer
57
bn
layer
58
con
filters
224
size
3,3
pad
1,1
layer
59
tag
id
5052

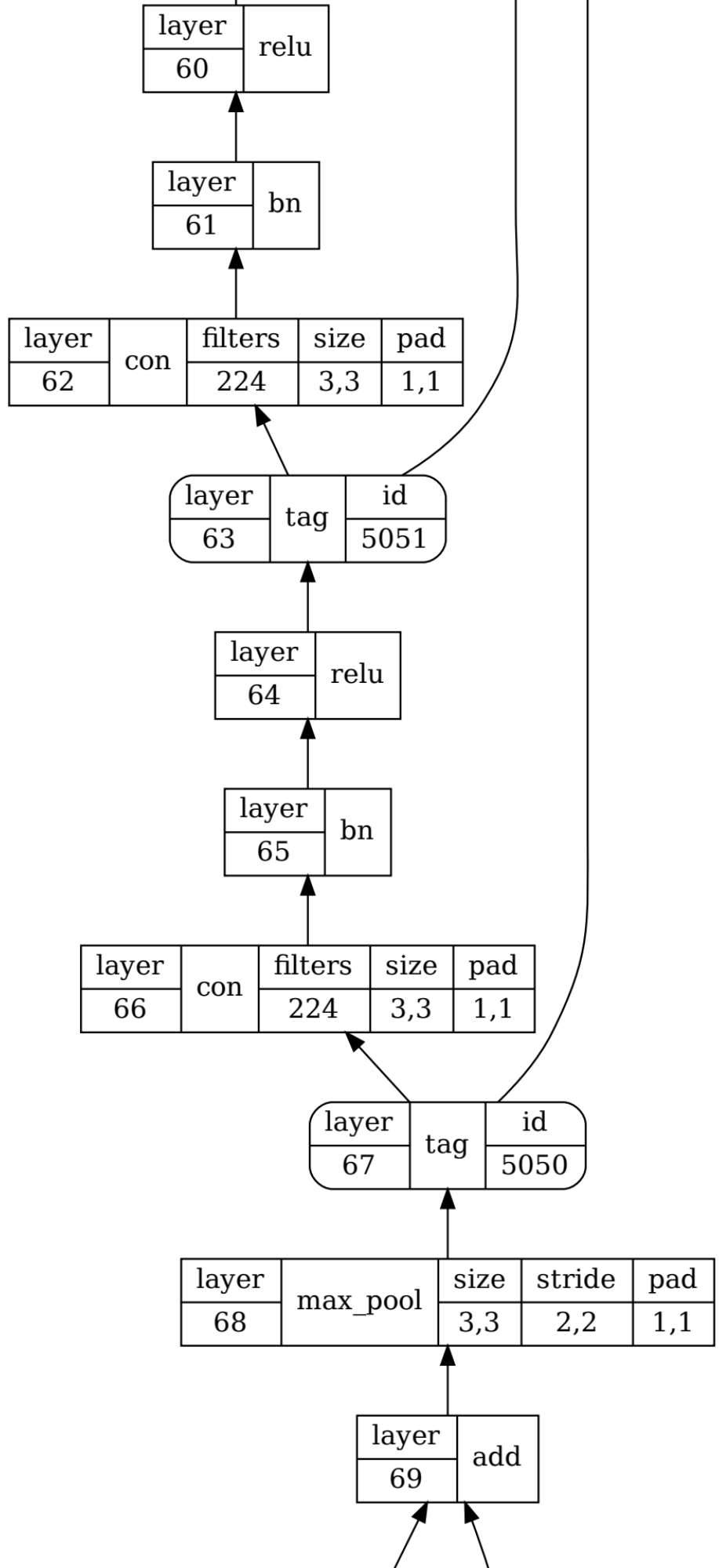
layer
60
relu
layer
61
bn
layer
62
con
filters
224
size
3,3
pad
1,1
layer
63
tag
id
5051
layer
64
relu
layer
65
bn
layer
66
con
filters
224
size
3,3
pad
1,1
layer
67
tag
id
5050
layer
68
max_pool
size
3,3
stride
2,2
pad
1,1
layer
69
add

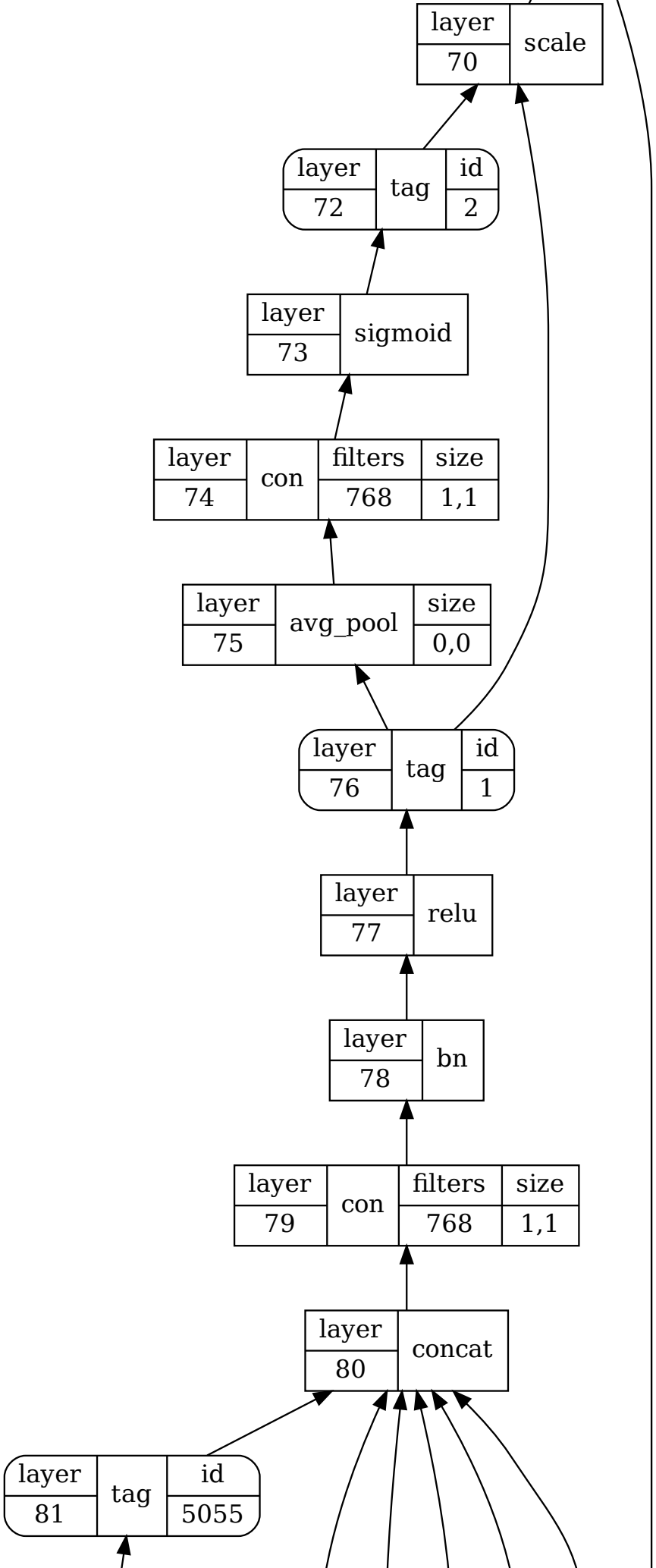
layer
70
scale
layer
72
tag
id
2
layer
73
sigmoid
layer
74
con
filters
768
size
1,1
layer
75
avg_pool
size
0,0
layer
76
tag
id
1
layer
77
relu
layer
78
bn
layer
79
con
filters
768
size
1,1
layer
80
concat
layer
81
tag
id
5055

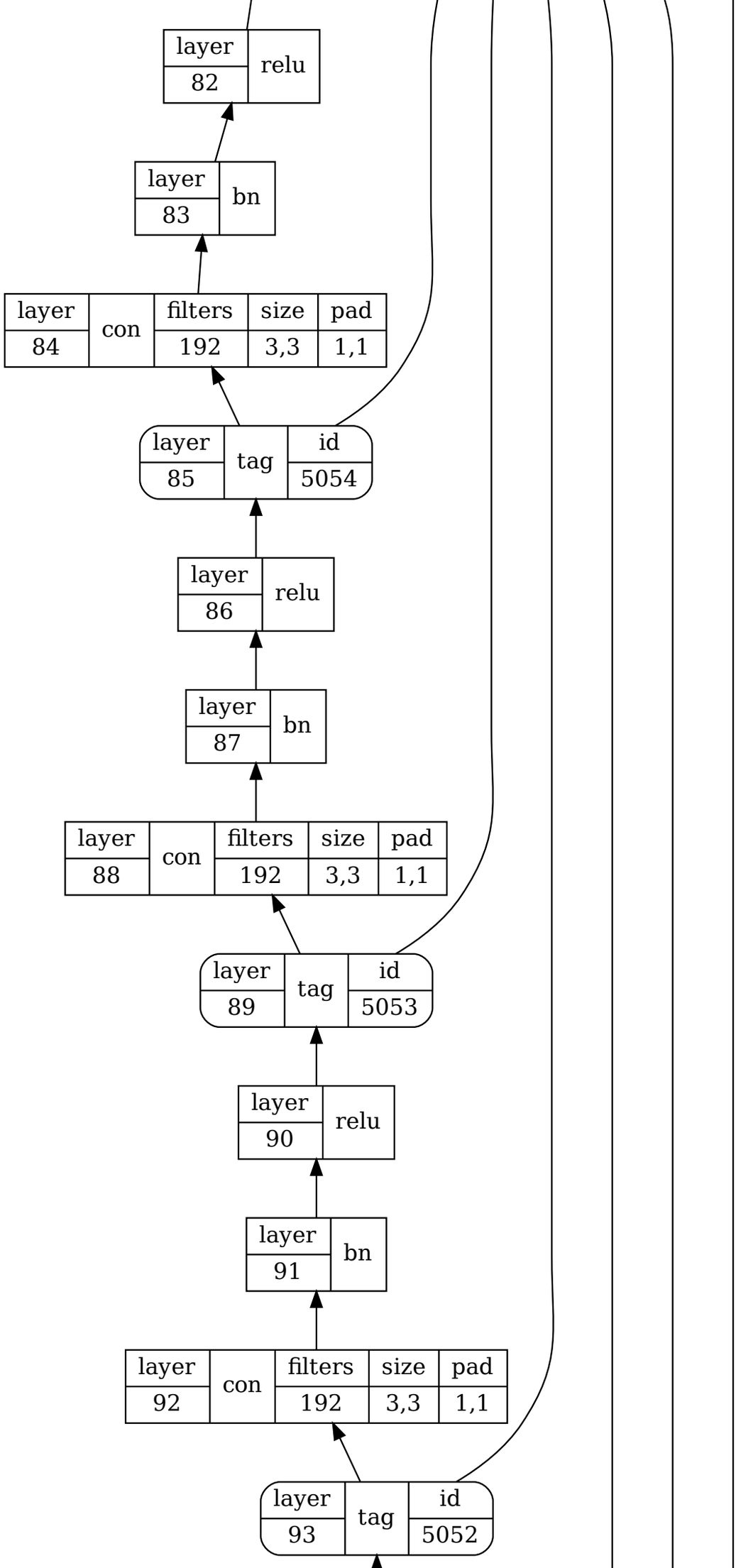
layer
82
relu
layer
83
bn
layer
84
con
filters
192
size
3,3
pad
1,1
layer
85
tag
id
5054
layer
86
relu
layer
87
bn
layer
88
con
filters
192
size
3,3
pad
1,1
layer
89
tag
id
5053
layer
90
relu
layer
91
bn
layer
92
con
filters
192
size
3,3
pad
1,1
layer
93
tag
id
5052

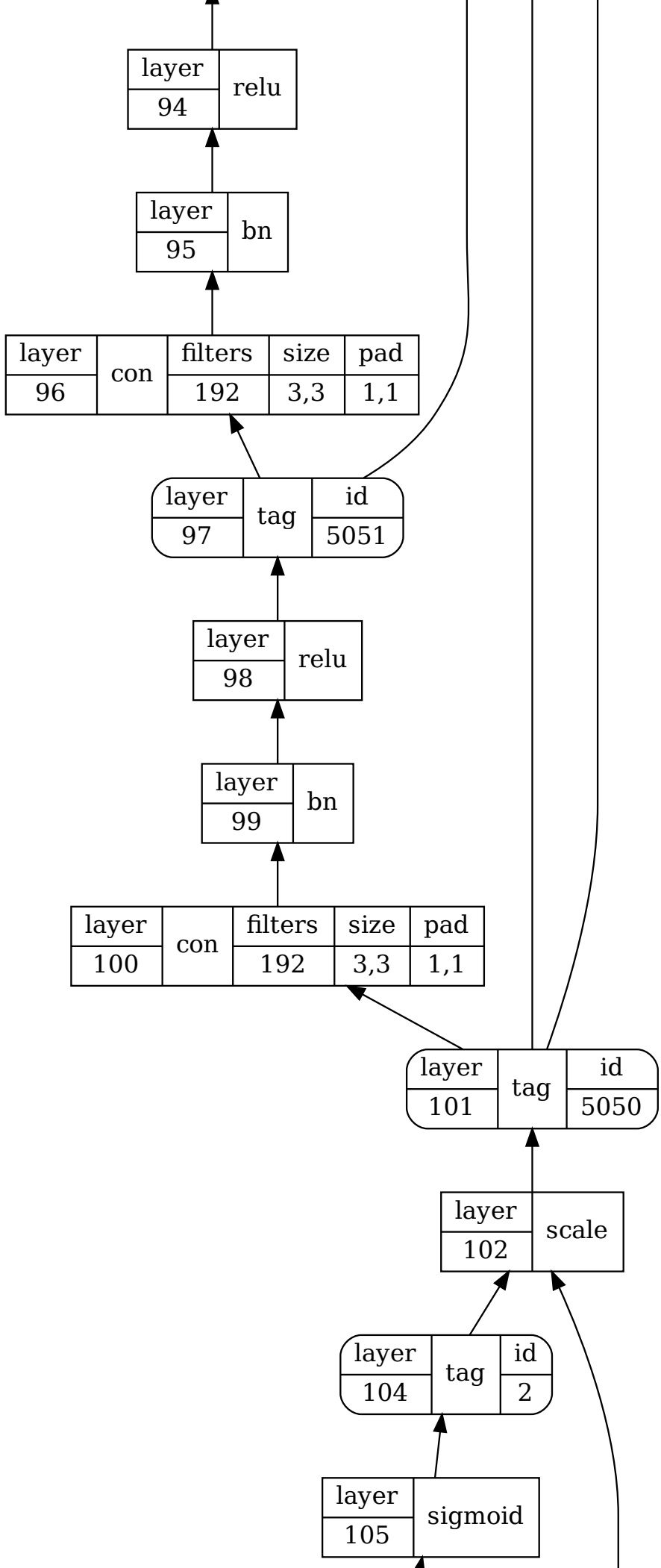
layer
94
relu
layer
95
bn
layer
96
con
filters
192
size
3,3
pad
1,1
layer
97
tag
id
5051
layer
98
relu
layer
99
bn
layer
100
con
filters
192
size
3,3
pad
1,1
layer
101
tag
id
5050
layer
102
scale
layer
104
tag
id
2
layer
105
sigmoid

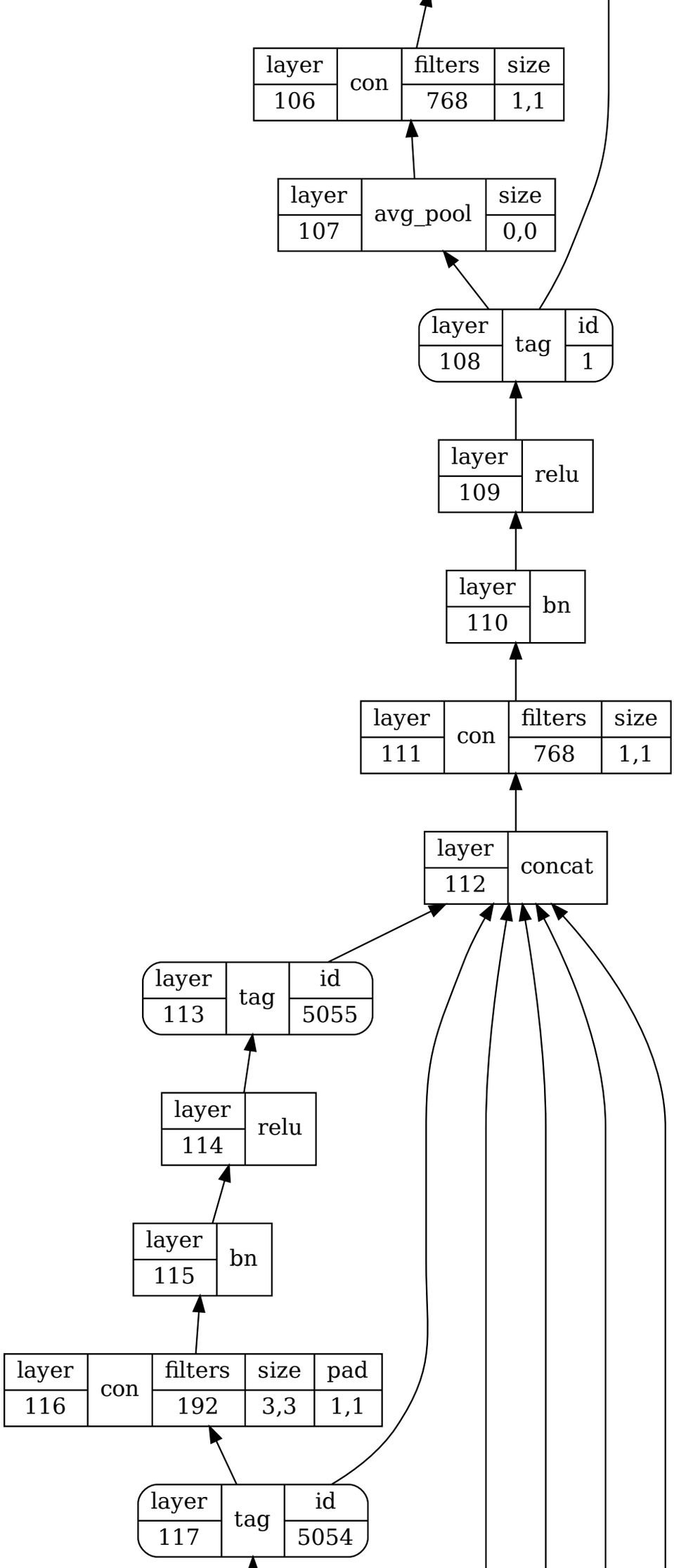
layer
106
con
filters
768
size
1,1
layer
107
avg_pool
size
0,0
layer
108
tag
id
1
layer
109
relu
layer
110
bn
layer
111
con
filters
768
size
1,1
layer
112
concat
layer
113
tag
id
5055
layer
114
relu
layer
115
bn
layer
116
con
filters
192
size
3,3
pad
1,1
layer
117
tag
id
5054

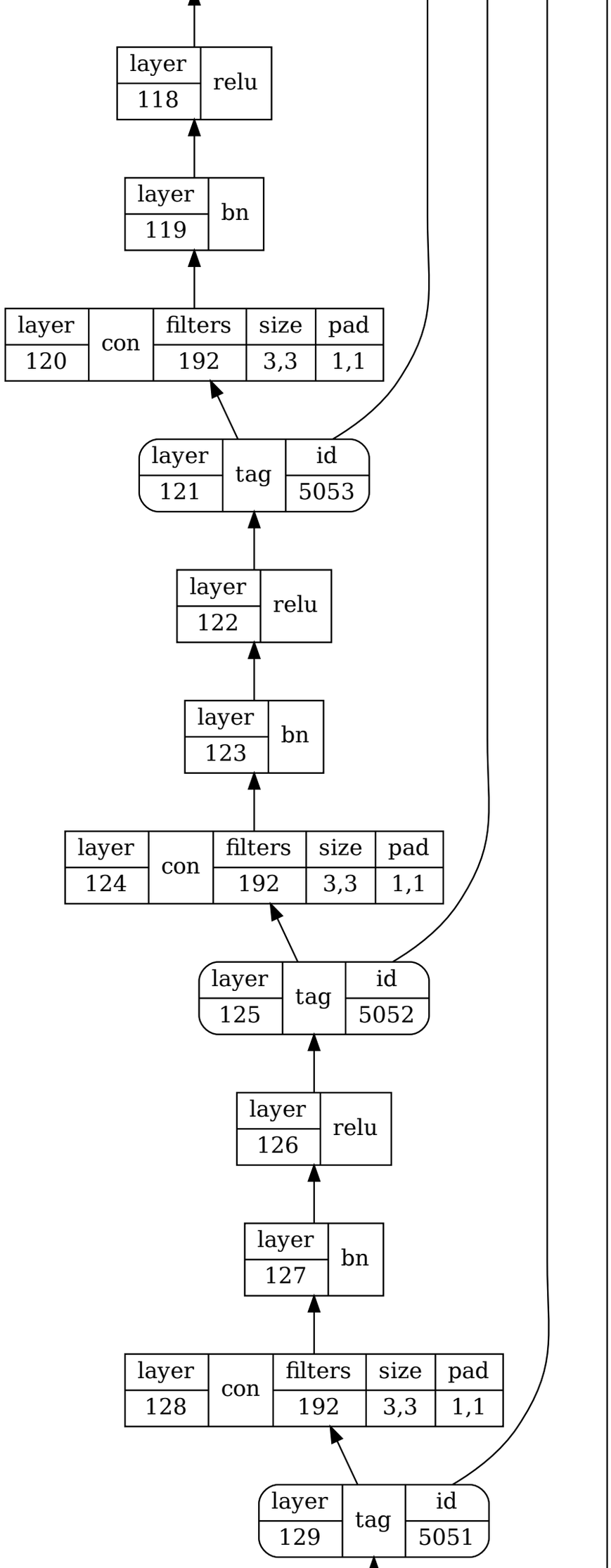
layer 118 relu
layer 119 bn
layer 120 con filters 192 size 3,3 pad 1,1
layer 121 tag id 5053
layer 122 relu
layer 123 bn
layer 124 con filters 192 size 3,3 pad 1,1
layer 125 tag id 5052
layer 126 relu
layer 127 bn
layer 128 con filters 192 size 3,3 pad 1,1
layer 129 tag id 5051

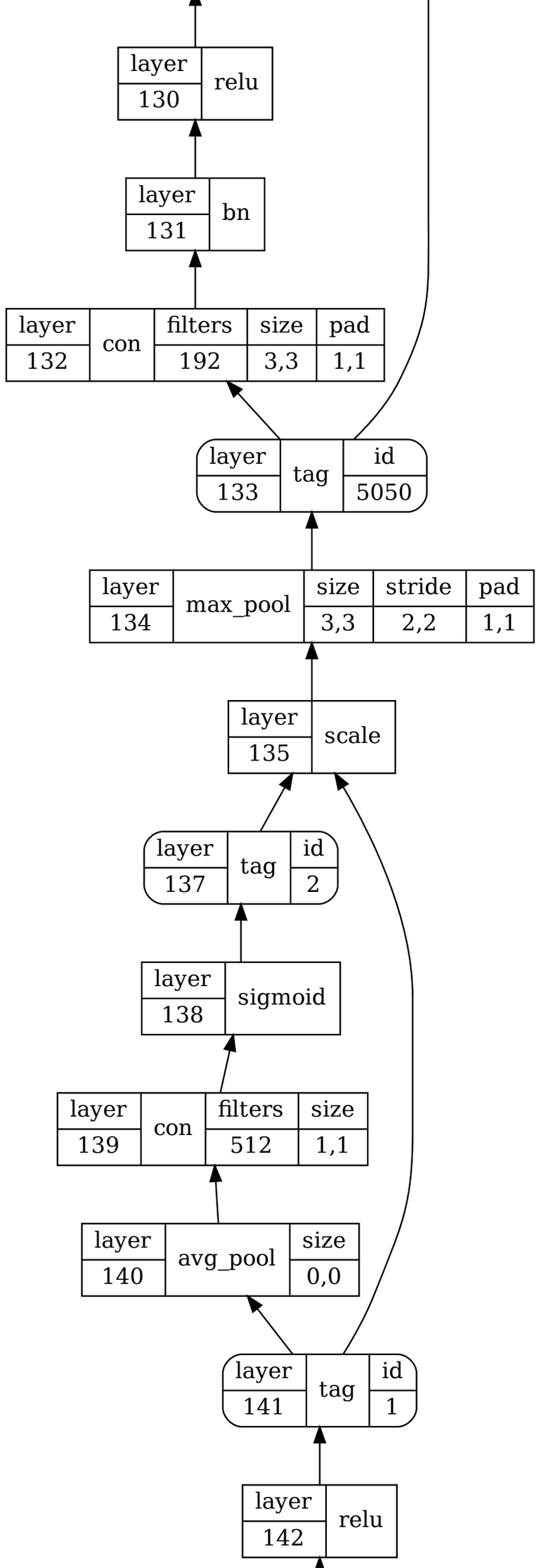
layer
130
relu
layer
131
bn
layer
132
con
filters
192
size
3,3
pad
1,1
layer
133
tag
id
5050
layer
134
max_pool
size
3,3
stride
2,2
pad
1,1
layer
135
scale
layer
137
tag
id
2
layer
138
sigmoid
layer
139
con
filters
512
size
1,1
layer
140
avg_pool
size
0,0
layer
141
tag
id
1
layer
142
relu

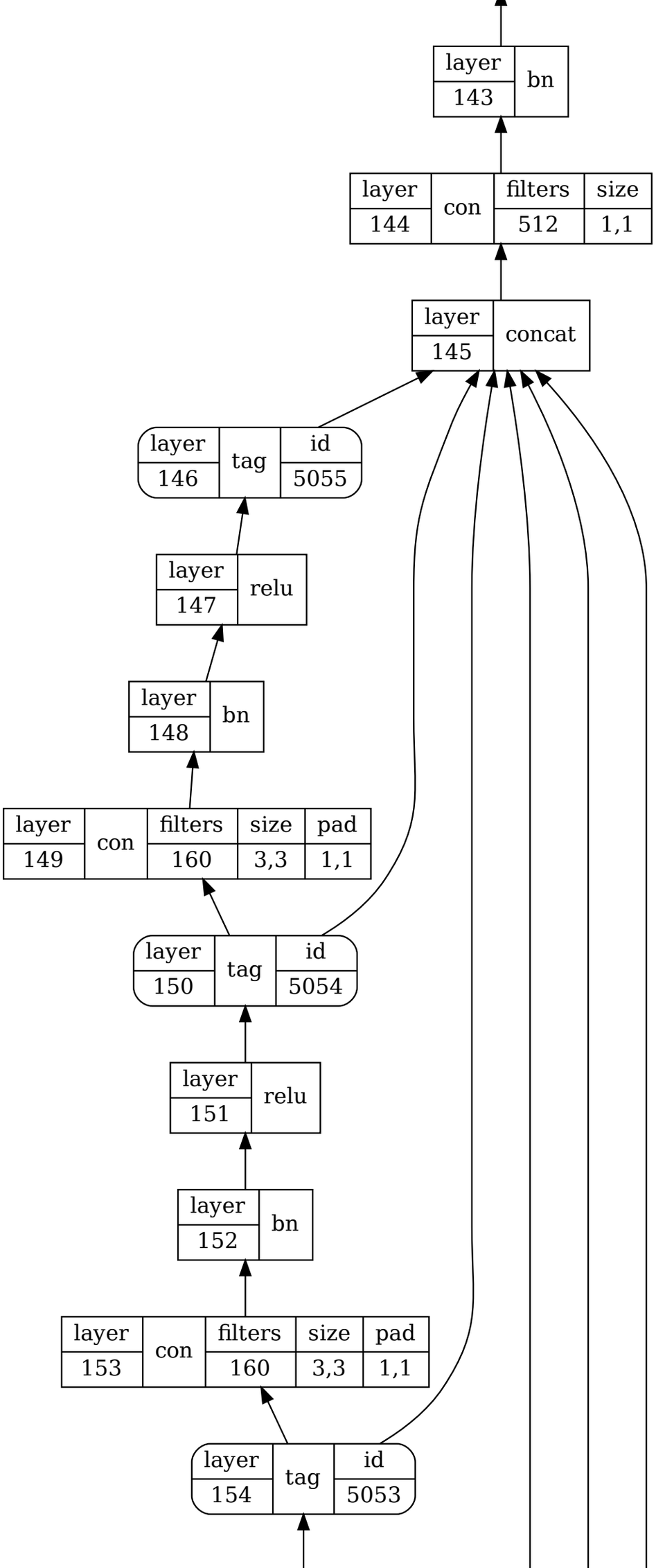
layer 143 bn
layer 144 con filters 512 size 1,1
layer 145 concat
layer 146 tag id 5055
layer 147 relu
layer 148 bn
layer 149 con filters 160 size 3,3 pad 1,1
layer 150 tag id 5054
layer 151 relu
layer 152 bn
layer 153 con filters 160 size 3,3 pad 1,1
layer 154 tag id 5053

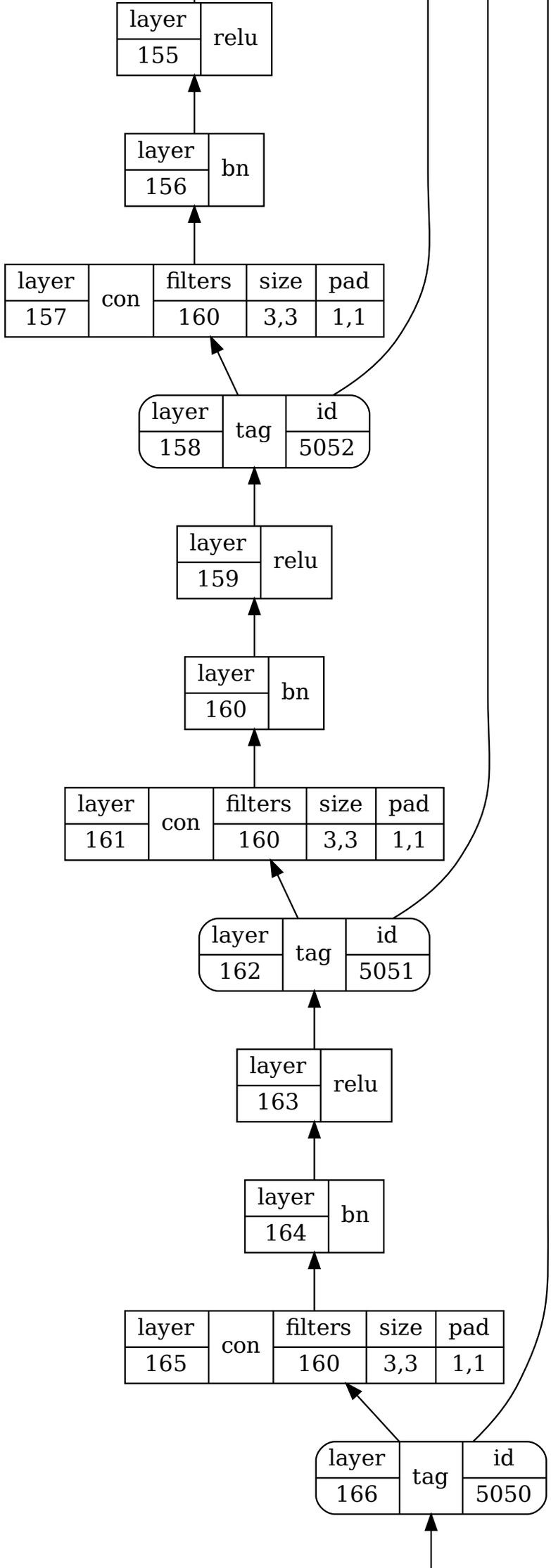
layer
155
relu
layer
156
bn
layer
157
con
filters
160
size
3,3
pad
1,1
layer
158
tag
id
5052
layer
159
relu
layer
160
bn
layer
161
con
filters
160
size
3,3
pad
1,1
layer
162
tag
id
5051
layer
163
relu
layer
164
bn
layer
165
con
filters
160
size
3,3
pad
1,1
layer
166
tag
id
5050

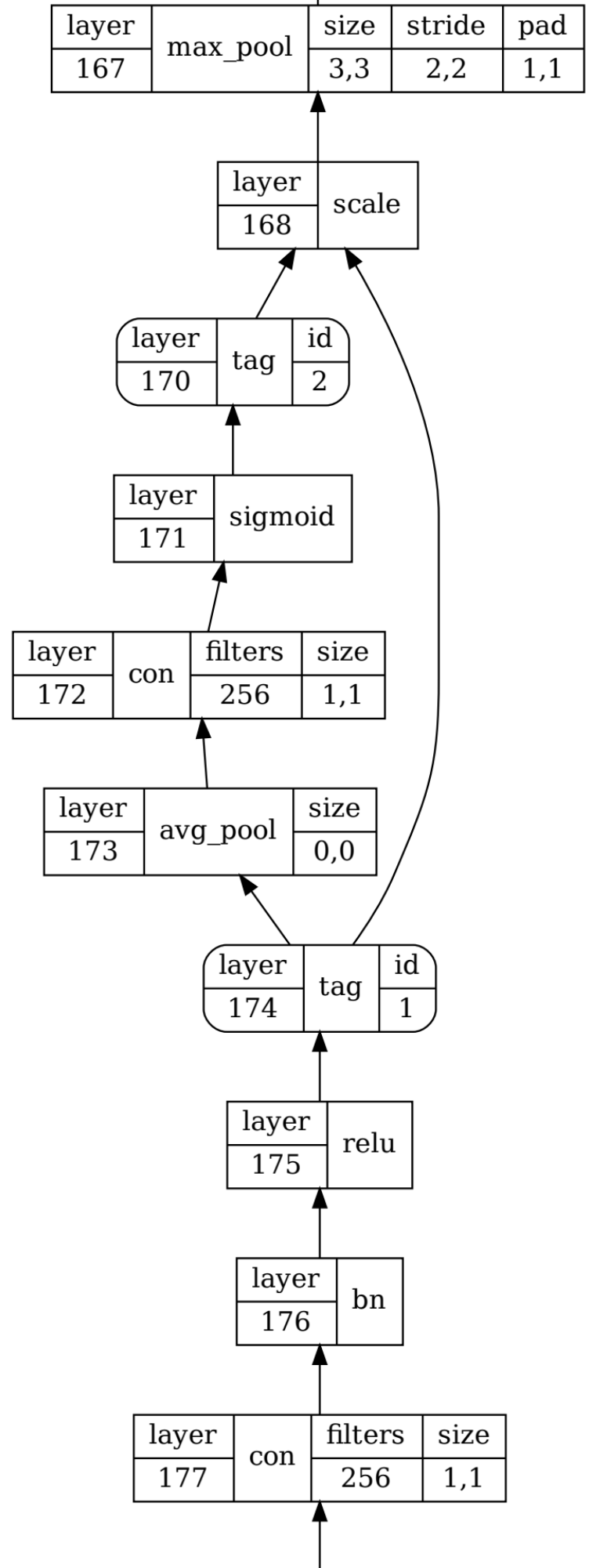
layer
167
max_pool
size
3,3
stride
2,2
pad
1,1
layer
168
scale
layer
170
tag
id
2
layer
171
sigmoid
layer
172
con
filters
256
size
1,1
layer
173
avg_pool
size
0,0
layer
174
tag
id
1
layer
175
relu
layer
176
bn
layer
177
con
filters
256
size
1,1

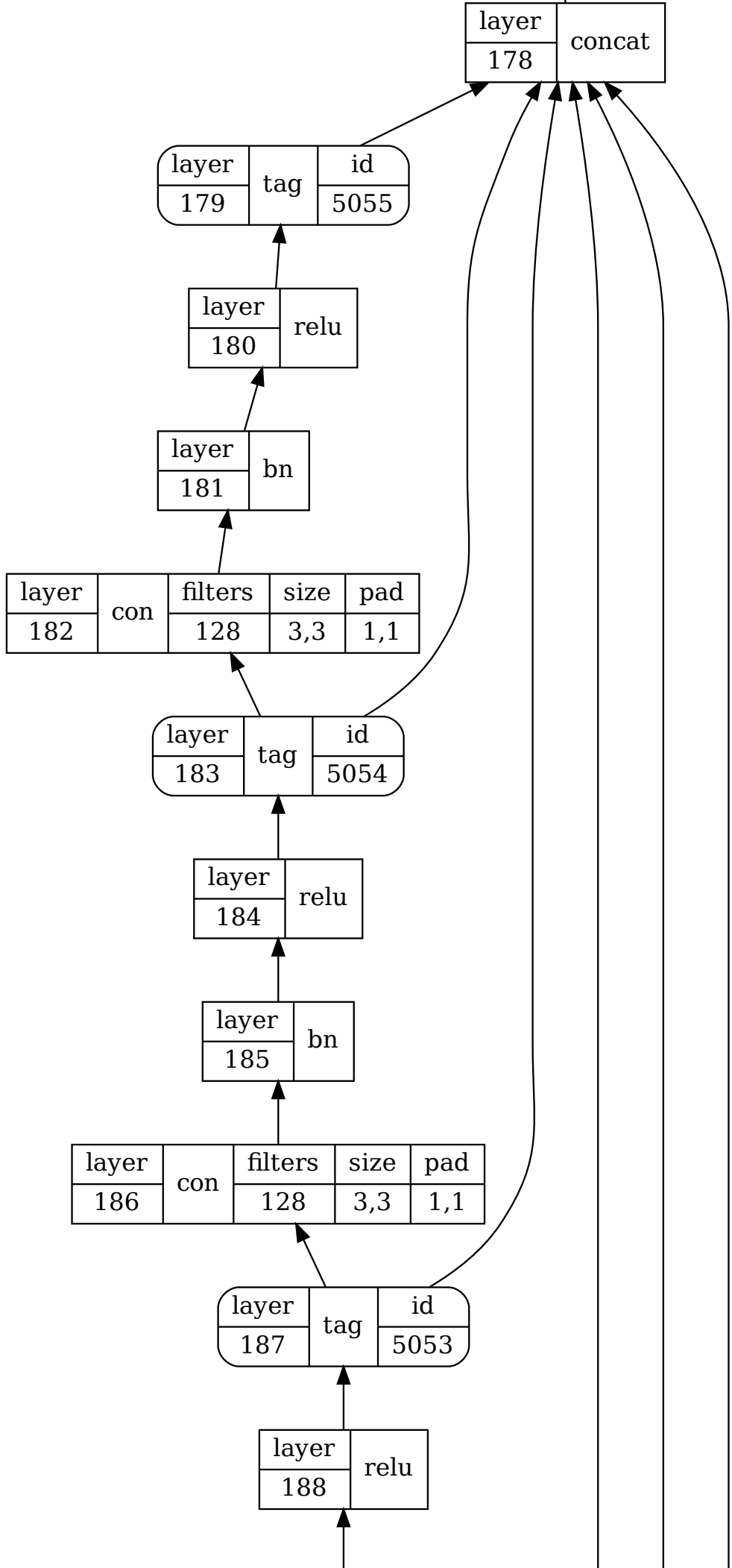
layer
178
concat
layer
179
tag
id
5055
layer
180
relu
layer
181
bn
layer
182
con
filters
128
size
3,3
pad
1,1
layer
183
tag
id
5054
layer
184
relu
layer
185
bn
layer
186
con
filters
128
size
3,3
pad
1,1
layer
187
tag
id
5053
layer
188
relu

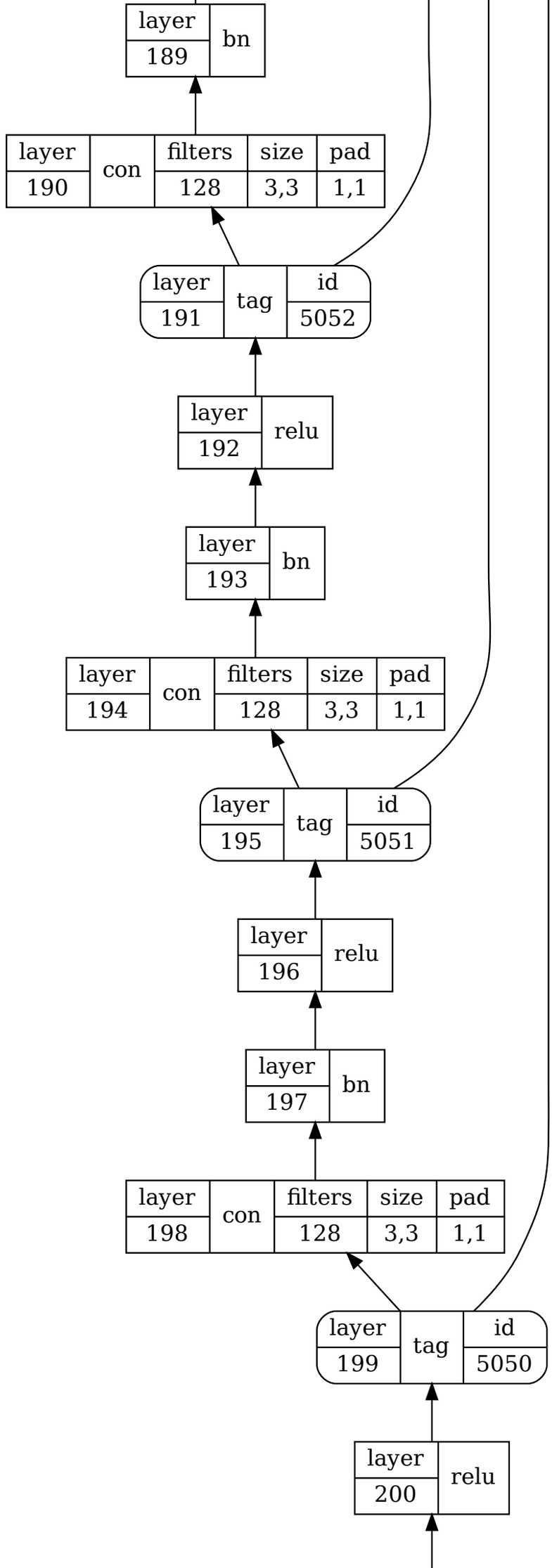
layer
189
bn
layer
190
con
filters
128
size
3,3
pad
1,1
layer
191
tag
id
5052
layer
192
relu
layer
193
bn
layer
194
con
filters
128
size
3,3
pad
1,1
layer
195
tag
id
5051
layer
196
relu
layer
197
bn
layer
198
con
filters
128
size
3,3
pad
1,1
layer
199
tag
id
5050
layer
200
relu

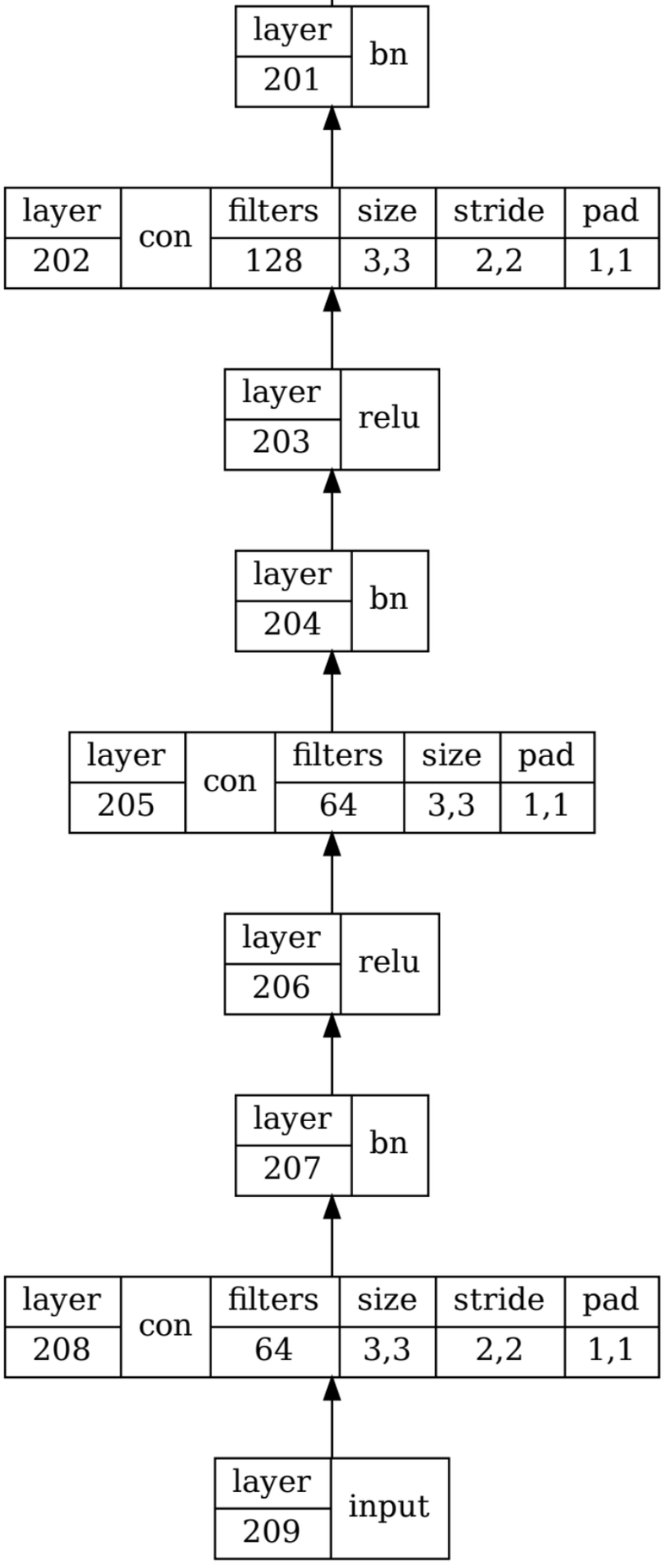
layer
201
bn
layer
202
con
filters
128
size
3,3
stride
2,2
pad
1,1
layer
203
relu
layer
204
bn
layer
205
con
filters
64
size
3,3
pad
1,1
layer
206
relu
layer
207
bn
layer
208
con
filters
64
size
3,3
stride
2,2
pad
1,1
layer
209
input