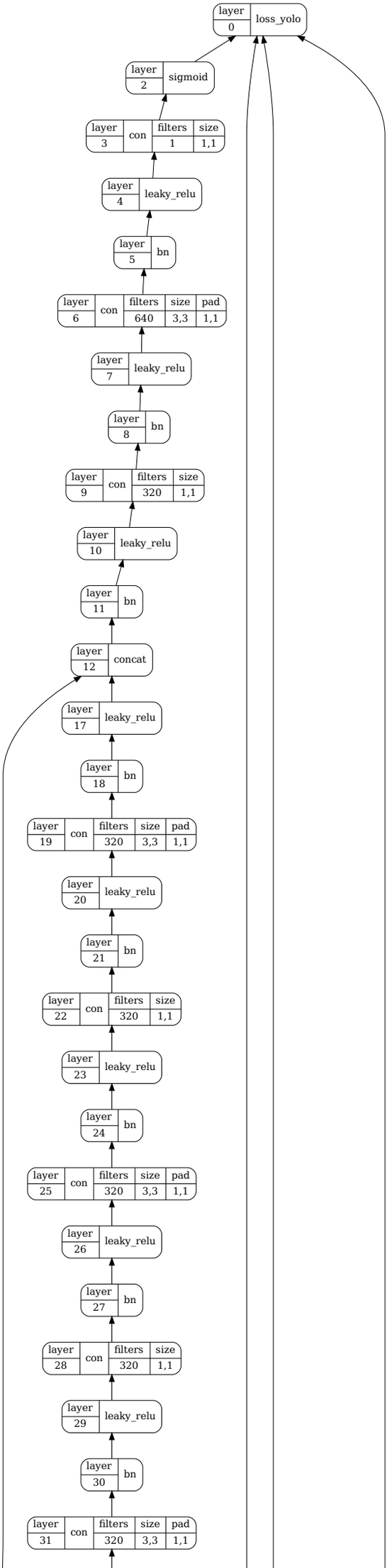
layer 0 loss_yolo
layer 2 sigmoid
layer 3 con filters 1 size 1,1
layer 4 leaky_relu
layer 5 bn
layer 6 con filters 640 size 3,3 pad 1,1
layer 7 leaky_relu
layer 8 bn
layer 9 con filters 320 size 1,1
layer 10 leaky_relu
layer 11 bn
layer 12 concat
layer 17 leaky_relu
layer 18 bn
layer 19 con filters 320 size 3,3 pad 1,1
layer 20 leaky_relu
layer 21 bn
layer 22 con filters 320 size 1,1
layer 23 leaky_relu
layer 24 bn
layer 25 con filters 320 size 3,3 pad 1,1
layer 26 leaky_relu
layer 27 bn
layer 28 con filters 320 size 1,1
layer 29 leaky_relu
layer 30 bn
layer 31 con filters 320 size 3,3 pad 1,1

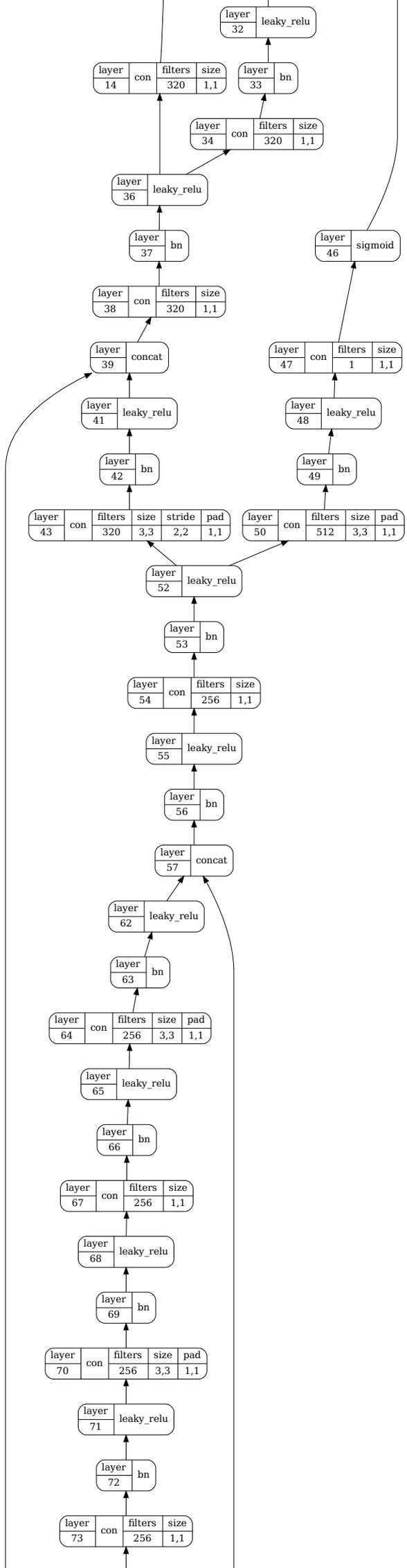
layer 32 leaky_relu
layer 14 con filters 320 size 1,1
layer 33 bn
layer 34 con filters 320 size 1,1
layer 36 leaky_relu
layer 37 bn
layer 46 sigmoid
layer 38 con filters 320 size 1,1
layer 39 concat
layer 47 con filters 1 size 1,1
layer 41 leaky_relu
layer 48 leaky_relu
layer 42 bn
layer 49 bn
layer 43 con filters 320 size 3,3 stride 2,2 pad 1,1
layer 50 con filters 512 size 3,3 pad 1,1
layer 52 leaky_relu
layer 53 bn
layer 54 con filters 256 size 1,1
layer 55 leaky_relu
layer 56 bn
layer 57 concat
layer 62 leaky_relu
layer 63 bn
layer 64 con filters 256 size 3,3 pad 1,1
layer 65 leaky_relu
layer 66 bn
layer 67 con filters 256 size 1,1
layer 68 leaky_relu
layer 69 bn
layer 70 con filters 256 size 3,3 pad 1,1
layer 71 leaky_relu
layer 72 bn
layer 73 con filters 256 size 1,1

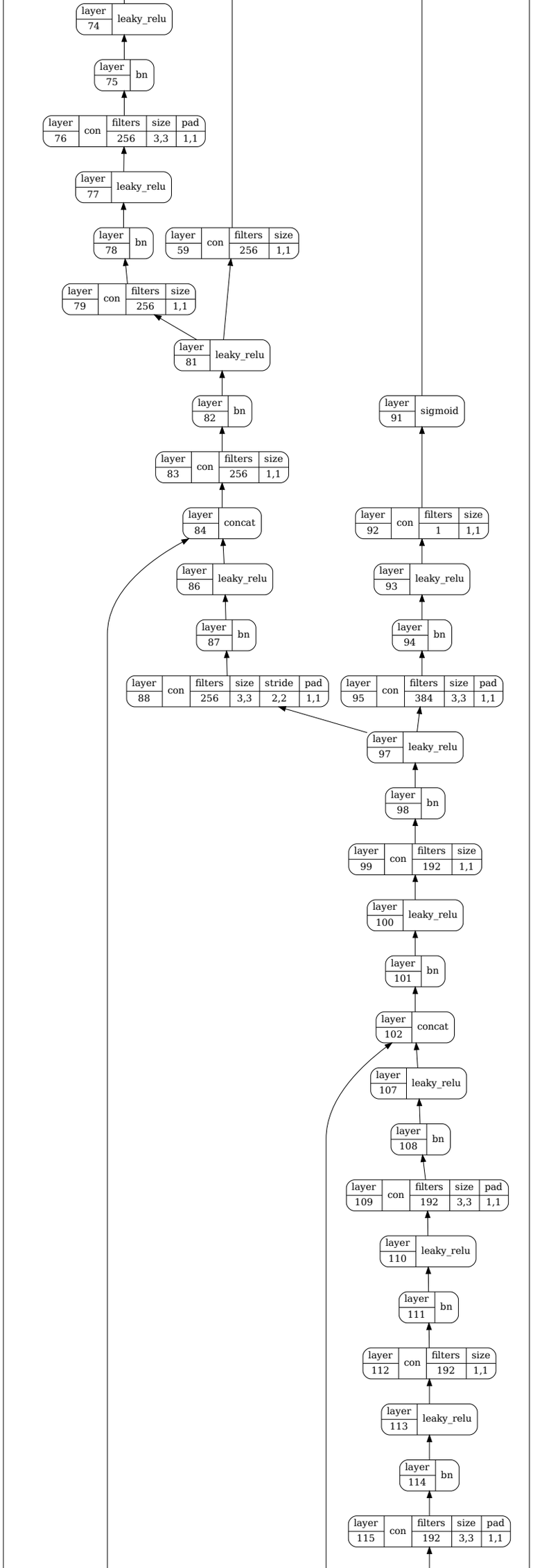
layer 74 leaky_relu
layer 75 bn
layer 76 con filters 256 size 3,3 pad 1,1
layer 77 leaky_relu
layer 78 bn
layer 59 con filters 256 size 1,1
layer 79 con filters 256 size 1,1
layer 81 leaky_relu
layer 82 bn
layer 91 sigmoid
layer 83 con filters 256 size 1,1
layer 84 concat
layer 92 con filters 1 size 1,1
layer 86 leaky_relu
layer 93 leaky_relu
layer 87 bn
layer 94 bn
layer 88 con filters 256 size 3,3 stride 2,2 pad 1,1
layer 95 con filters 384 size 3,3 pad 1,1
layer 97 leaky_relu
layer 98 bn
layer 99 con filters 192 size 1,1
layer 100 leaky_relu
layer 101 bn
layer 102 concat
layer 107 leaky_relu
layer 108 bn
layer 109 con filters 192 size 3,3 pad 1,1
layer 110 leaky_relu
layer 111 bn
layer 112 con filters 192 size 1,1
layer 113 leaky_relu
layer 114 bn
layer 115 con filters 192 size 3,3 pad 1,1

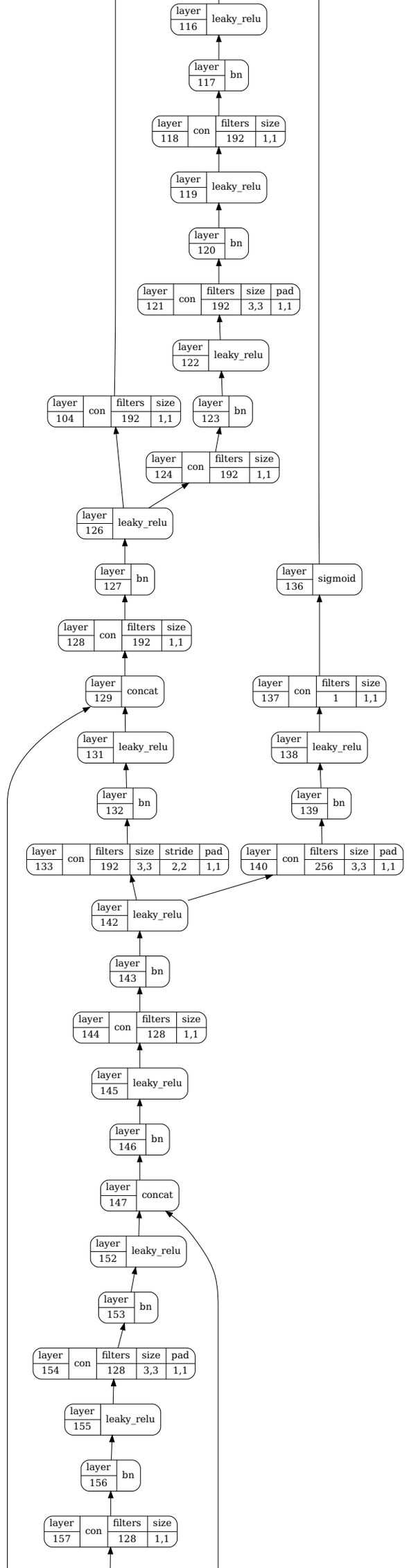
layer 116 leaky_relu
layer 117 bn
layer 118 con filters 192 size 1,1
layer 119 leaky_relu
layer 120 bn
layer 121 con filters 192 size 3,3 pad 1,1
layer 122 leaky_relu
layer 104 con filters 192 size 1,1
layer 123 bn
layer 124 con filters 192 size 1,1
layer 126 leaky_relu
layer 127 bn
layer 136 sigmoid
layer 128 con filters 192 size 1,1
layer 129 concat
layer 137 con filters 1 size 1,1
layer 131 leaky_relu
layer 138 leaky_relu
layer 132 bn
layer 139 bn
layer 133 con filters 192 size 3,3 stride 2,2 pad 1,1
layer 140 con filters 256 size 3,3 pad 1,1
layer 142 leaky_relu
layer 143 bn
layer 144 con filters 128 size 1,1
layer 145 leaky_relu
layer 146 bn
layer 147 concat
layer 152 leaky_relu
layer 153 bn
layer 154 con filters 128 size 3,3 pad 1,1
layer 155 leaky_relu
layer 156 bn
layer 157 con filters 128 size 1,1

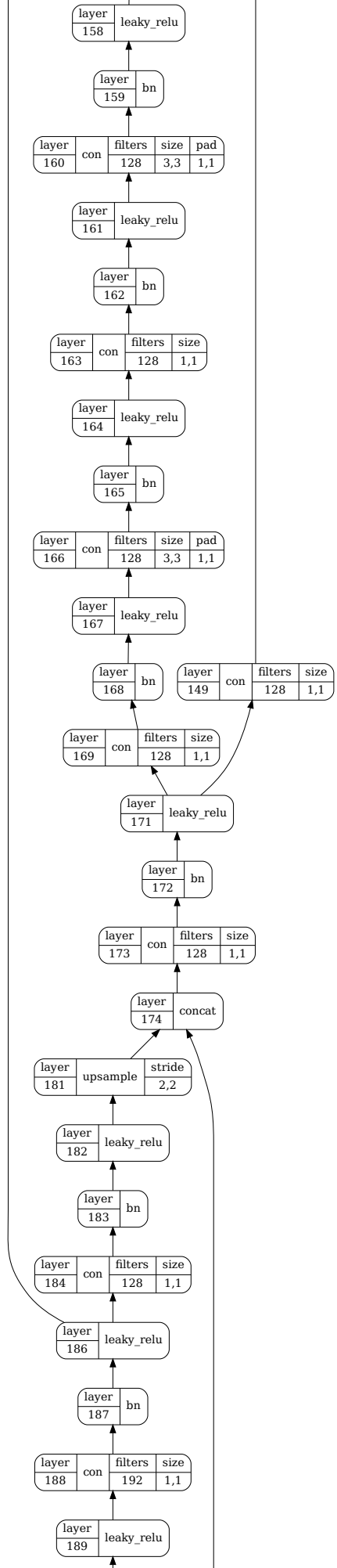
layer 158 leaky_relu
layer 159 bn
layer 160 con filters 128 size 3,3 pad 1,1
layer 161 leaky_relu
layer 162 bn
layer 163 con filters 128 size 1,1
layer 164 leaky_relu
layer 165 bn
layer 166 con filters 128 size 3,3 pad 1,1
layer 167 leaky_relu
layer 168 bn
layer 149 con filters 128 size 1,1
layer 169 con filters 128 size 1,1
layer 171 leaky_relu
layer 172 bn
layer 173 con filters 128 size 1,1
layer 174 concat
layer 181 upsample stride 2,2
layer 182 leaky_relu
layer 183 bn
layer 184 con filters 128 size 1,1
layer 186 leaky_relu
layer 187 bn
layer 188 con filters 192 size 1,1
layer 189 leaky_relu

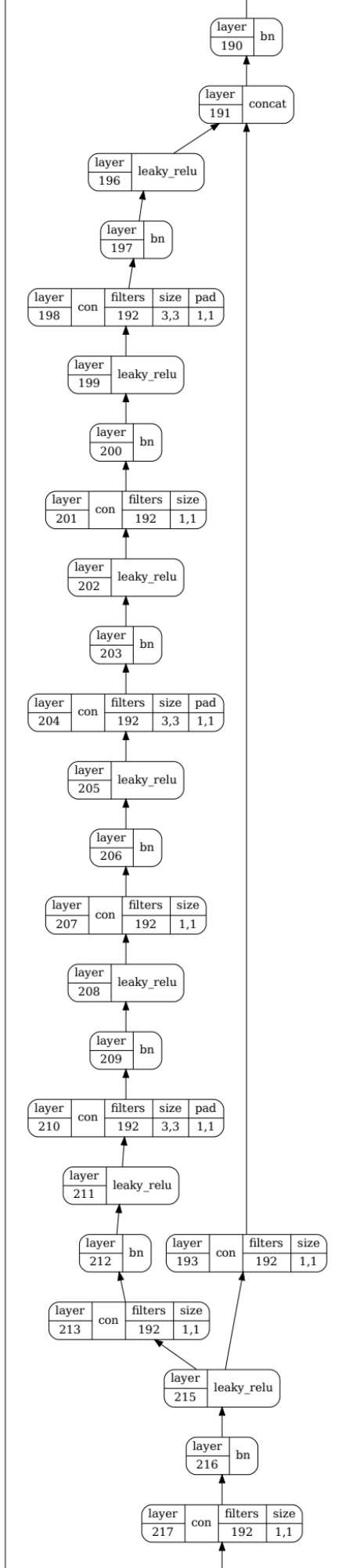
layer 190 bn
layer 191 concat
layer 196 leaky_relu
layer 197 bn
layer 198 con filters 192 size 3,3 pad 1,1
layer 199 leaky_relu
layer 200 bn
layer 201 con filters 192 size 1,1
layer 202 leaky_relu
layer 203 bn
layer 204 con filters 192 size 3,3 pad 1,1
layer 205 leaky_relu
layer 206 bn
layer 207 con filters 192 size 1,1
layer 208 leaky_relu
layer 209 bn
layer 210 con filters 192 size 3,3 pad 1,1
layer 211 leaky_relu
layer 212 bn
layer 193 con filters 192 size 1,1
layer 213 con filters 192 size 1,1
layer 215 leaky_relu
layer 216 bn
layer 217 con filters 192 size 1,1

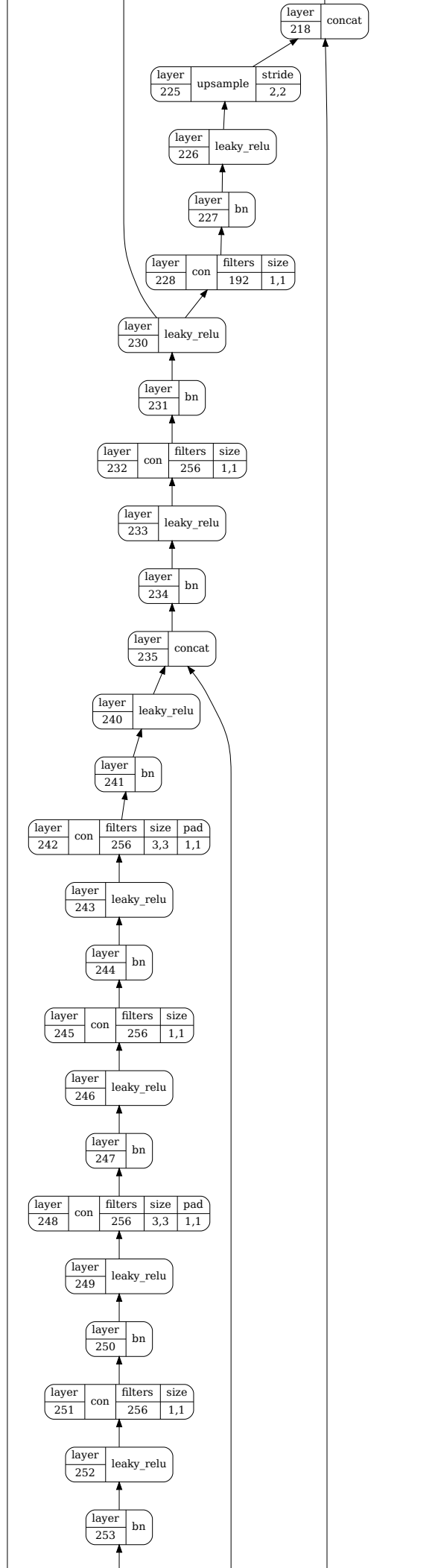
layer 218 concat
layer 225 upsample stride 2,2
layer 226 leaky_relu
layer 227 bn
layer 228 con filters 192 size 1,1
layer 230 leaky_relu
layer 231 bn
layer 232 con filters 256 size 1,1
layer 233 leaky_relu
layer 234 bn
layer 235 concat
layer 240 leaky_relu
layer 241 bn
layer 242 con filters 256 size 3,3 pad 1,1
layer 243 leaky_relu
layer 244 bn
layer 245 con filters 256 size 1,1
layer 246 leaky_relu
layer 247 bn
layer 248 con filters 256 size 3,3 pad 1,1
layer 249 leaky_relu
layer 250 bn
layer 251 con filters 256 size 1,1
layer 252 leaky_relu
layer 253 bn

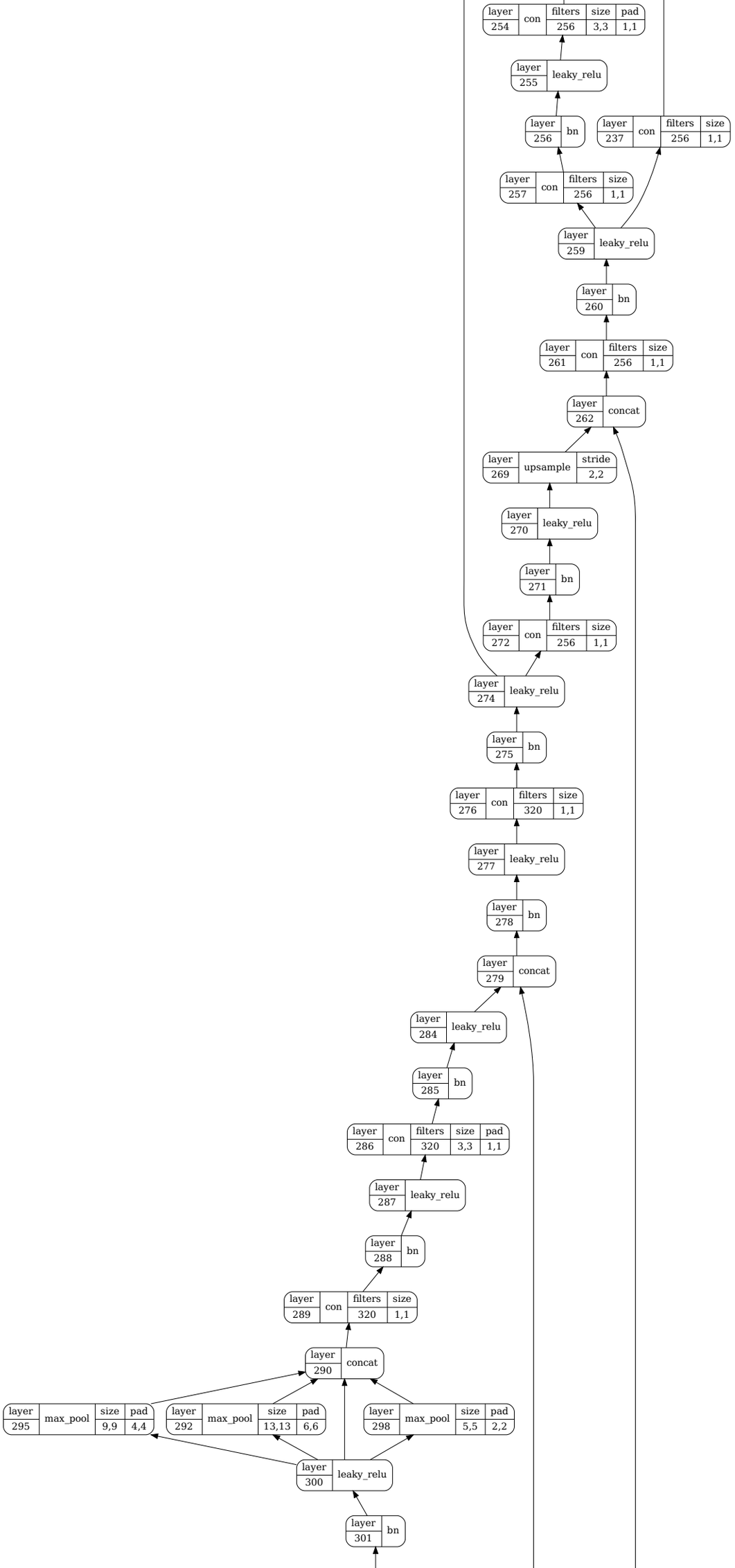
layer 254 con filters 256 size 3,3 pad 1,1
layer 255 leaky_relu
layer 256 bn
layer 237 con filters 256 size 1,1
layer 257 con filters 256 size 1,1
layer 259 leaky_relu
layer 260 bn
layer 261 con filters 256 size 1,1
layer 262 concat
layer 269 upsample stride 2,2
layer 270 leaky_relu
layer 271 bn
layer 272 con filters 256 size 1,1
layer 274 leaky_relu
layer 275 bn
layer 276 con filters 320 size 1,1
layer 277 leaky_relu
layer 278 bn
layer 279 concat
layer 284 leaky_relu
layer 285 bn
layer 286 con filters 320 size 3,3 pad 1,1
layer 287 leaky_relu
layer 288 bn
layer 289 con filters 320 size 1,1
layer 290 concat
layer 295 max_pool size 9,9 pad 4,4
layer 292 max_pool size 13,13 pad 6,6
layer 298 max_pool size 5,5 pad 2,2
layer 300 leaky_relu
layer 301 bn

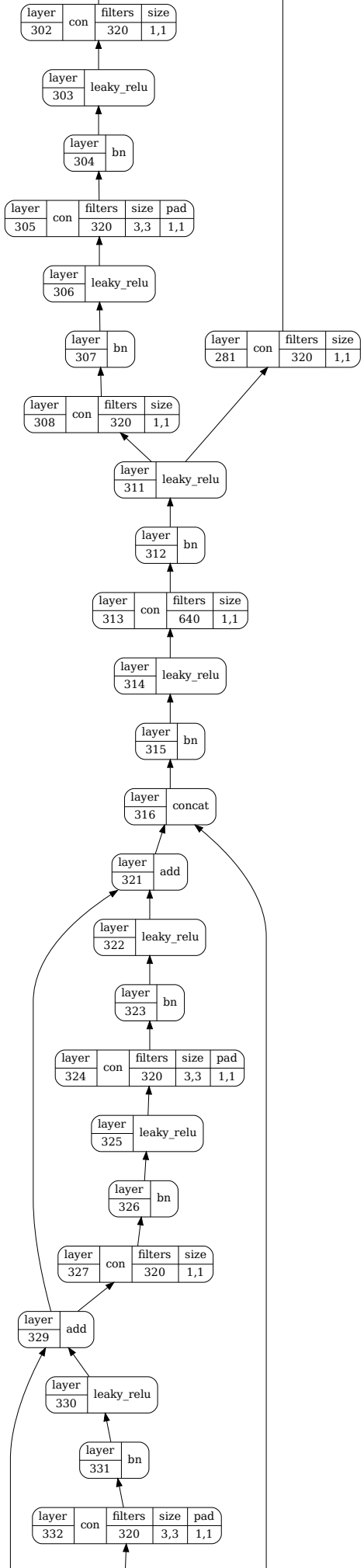
layer 302 con filters 320 size 1,1
layer 303 leaky_relu
layer 304 bn
layer 305 con filters 320 size 3,3 pad 1,1
layer 306 leaky_relu
layer 307 bn
layer 308 con filters 320 size 1,1
layer 281 con filters 320 size 1,1
layer 311 leaky_relu
layer 312 bn
layer 313 con filters 640 size 1,1
layer 314 leaky_relu
layer 315 bn
layer 316 concat
layer 321 add
layer 322 leaky_relu
layer 323 bn
layer 324 con filters 320 size 3,3 pad 1,1
layer 325 leaky_relu
layer 326 bn
layer 327 con filters 320 size 1,1
layer 329 add
layer 330 leaky_relu
layer 331 bn
layer 332 con filters 320 size 3,3 pad 1,1

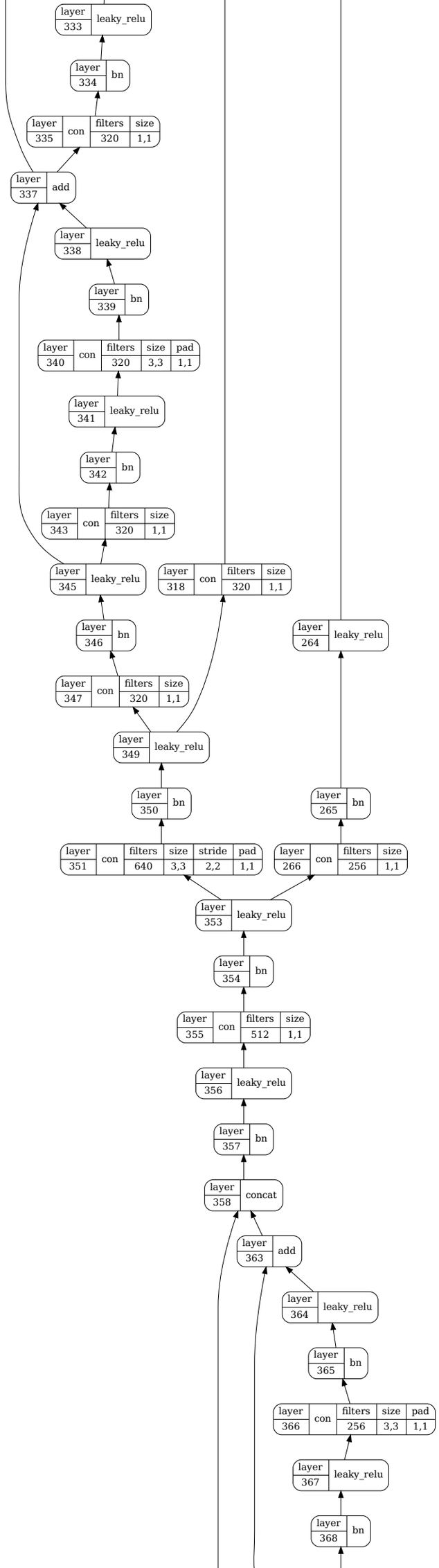
layer 333 leaky_relu
layer 334 bn
layer 335 con filters 320 size 1,1
layer 337 add
layer 338 leaky_relu
layer 339 bn
layer 340 con filters 320 size 3,3 pad 1,1
layer 341 leaky_relu
layer 342 bn
layer 343 con filters 320 size 1,1
layer 345 leaky_relu
layer 318 con filters 320 size 1,1
layer 346 bn
layer 264 leaky_relu
layer 347 con filters 320 size 1,1
layer 349 leaky_relu
layer 350 bn
layer 265 bn
layer 351 con filters 640 size 3,3 stride 2,2 pad 1,1
layer 266 con filters 256 size 1,1
layer 353 leaky_relu
layer 354 bn
layer 355 con filters 512 size 1,1
layer 356 leaky_relu
layer 357 bn
layer 358 concat
layer 363 add
layer 364 leaky_relu
layer 365 bn
layer 366 con filters 256 size 3,3 pad 1,1
layer 367 leaky_relu
layer 368 bn

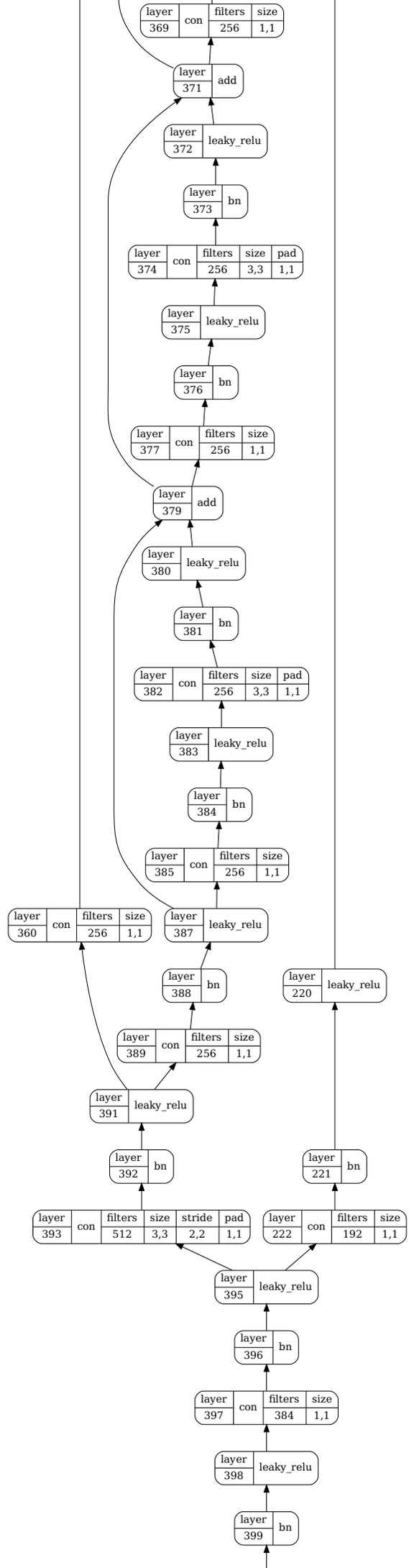
layer 369 con filters 256 size 1,1
layer 371 add
layer 372 leaky_relu
layer 373 bn
layer 374 con filters 256 size 3,3 pad 1,1
layer 375 leaky_relu
layer 376 bn
layer 377 con filters 256 size 1,1
layer 379 add
layer 380 leaky_relu
layer 381 bn
layer 382 con filters 256 size 3,3 pad 1,1
layer 383 leaky_relu
layer 384 bn
layer 385 con filters 256 size 1,1
layer 360 con filters 256 size 1,1
layer 387 leaky_relu
layer 388 bn
layer 220 leaky_relu
layer 389 con filters 256 size 1,1
layer 391 leaky_relu
layer 392 bn
layer 221 bn
layer 393 con filters 512 size 3,3 stride 2,2 pad 1,1
layer 222 con filters 192 size 1,1
layer 395 leaky_relu
layer 396 bn
layer 397 con filters 384 size 1,1
layer 398 leaky_relu
layer 399 bn

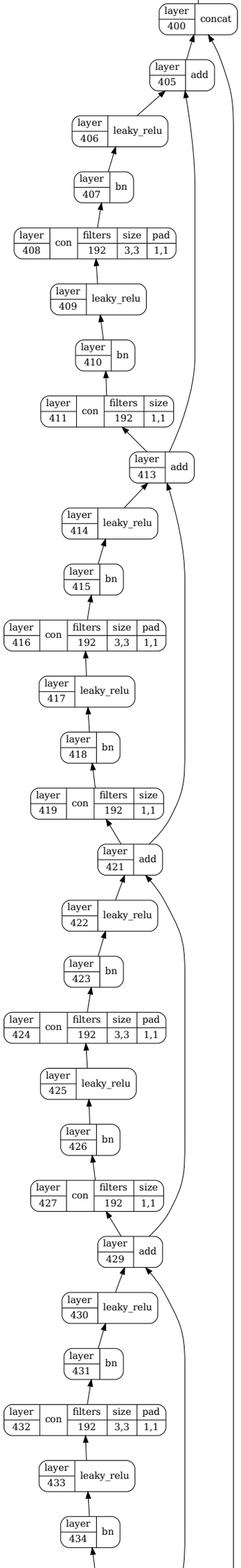
layer 400 concat
layer 405 add
layer 406 leaky_relu
layer 407 bn
layer 408 con filters 192 size 3,3 pad 1,1
layer 409 leaky_relu
layer 410 bn
layer 411 con filters 192 size 1,1
layer 413 add
layer 414 leaky_relu
layer 415 bn
layer 416 con filters 192 size 3,3 pad 1,1
layer 417 leaky_relu
layer 418 bn
layer 419 con filters 192 size 1,1
layer 421 add
layer 422 leaky_relu
layer 423 bn
layer 424 con filters 192 size 3,3 pad 1,1
layer 425 leaky_relu
layer 426 bn
layer 427 con filters 192 size 1,1
layer 429 add
layer 430 leaky_relu
layer 431 bn
layer 432 con filters 192 size 3,3 pad 1,1
layer 433 leaky_relu
layer 434 bn

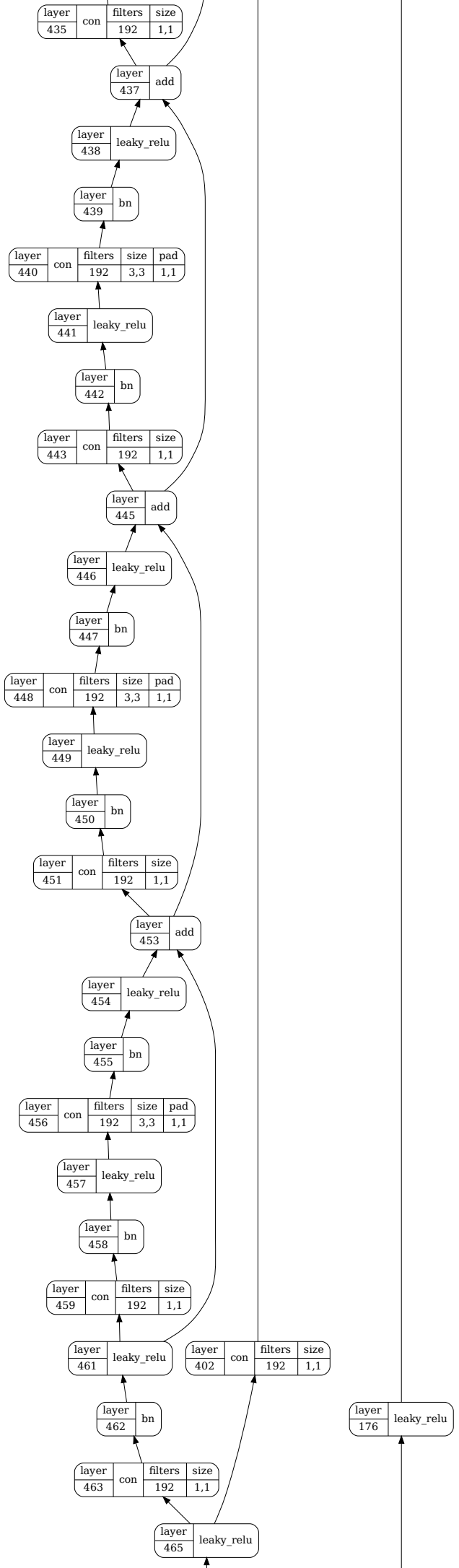
layer 435 con filters 192 size 1,1
layer 437 add
layer 438 leaky_relu
layer 439 bn
layer 440 con filters 192 size 3,3 pad 1,1
layer 441 leaky_relu
layer 442 bn
layer 443 con filters 192 size 1,1
layer 445 add
layer 446 leaky_relu
layer 447 bn
layer 448 con filters 192 size 3,3 pad 1,1
layer 449 leaky_relu
layer 450 bn
layer 451 con filters 192 size 1,1
layer 453 add
layer 454 leaky_relu
layer 455 bn
layer 456 con filters 192 size 3,3 pad 1,1
layer 457 leaky_relu
layer 458 bn
layer 459 con filters 192 size 1,1
layer 461 leaky_relu
layer 402 con filters 192 size 1,1
layer 462 bn
layer 176 leaky_relu
layer 463 con filters 192 size 1,1
layer 465 leaky_relu

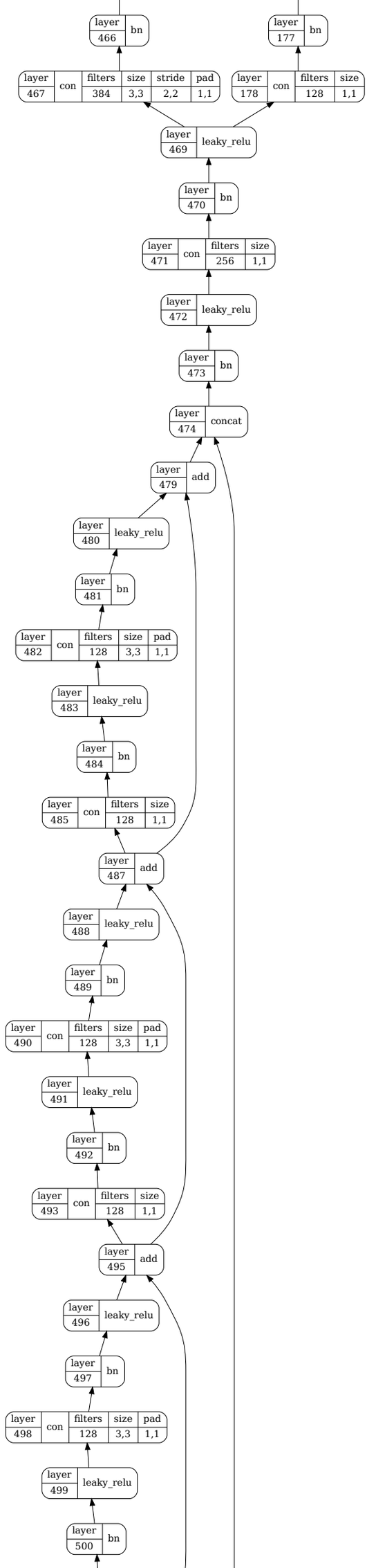
layer 466 bn
layer 177 bn
layer 467 con filters 384 size 3,3 stride 2,2 pad 1,1
layer 178 con filters 128 size 1,1
layer 469 leaky_relu
layer 470 bn
layer 471 con filters 256 size 1,1
layer 472 leaky_relu
layer 473 bn
layer 474 concat
layer 479 add
layer 480 leaky_relu
layer 481 bn
layer 482 con filters 128 size 3,3 pad 1,1
layer 483 leaky_relu
layer 484 bn
layer 485 con filters 128 size 1,1
layer 487 add
layer 488 leaky_relu
layer 489 bn
layer 490 con filters 128 size 3,3 pad 1,1
layer 491 leaky_relu
layer 492 bn
layer 493 con filters 128 size 1,1
layer 495 add
layer 496 leaky_relu
layer 497 bn
layer 498 con filters 128 size 3,3 pad 1,1
layer 499 leaky_relu
layer 500 bn

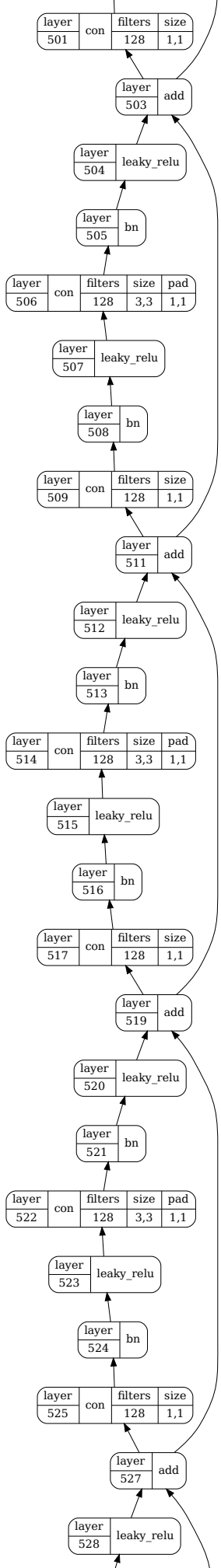
layer 501 con filters 128 size 1,1
layer 503 add
layer 504 leaky_relu
layer 505 bn
layer 506 con filters 128 size 3,3 pad 1,1
layer 507 leaky_relu
layer 508 bn
layer 509 con filters 128 size 1,1
layer 511 add
layer 512 leaky_relu
layer 513 bn
layer 514 con filters 128 size 3,3 pad 1,1
layer 515 leaky_relu
layer 516 bn
layer 517 con filters 128 size 1,1
layer 519 add
layer 520 leaky_relu
layer 521 bn
layer 522 con filters 128 size 3,3 pad 1,1
layer 523 leaky_relu
layer 524 bn
layer 525 con filters 128 size 1,1
layer 527 add
layer 528 leaky_relu

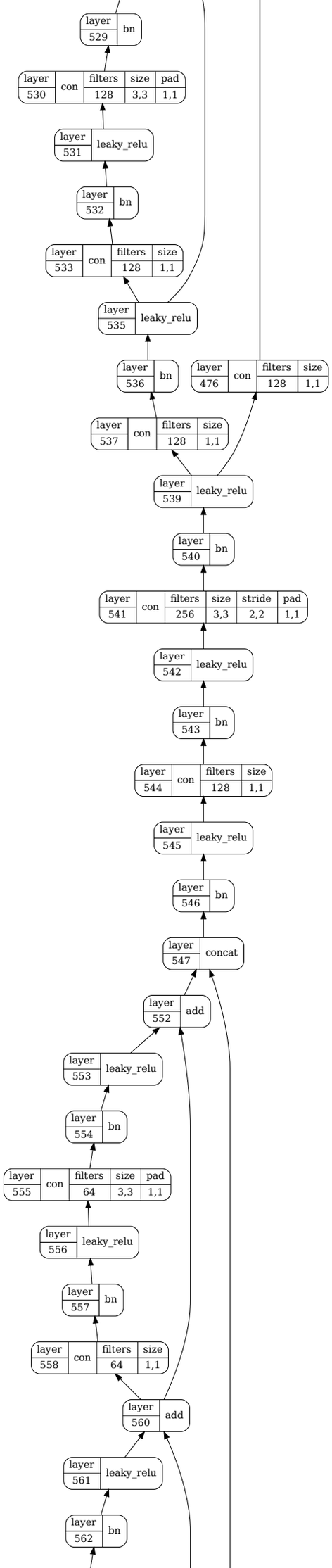
layer 529 bn
layer 530 con filters 128 size 3,3 pad 1,1
layer 531 leaky_relu
layer 532 bn
layer 533 con filters 128 size 1,1
layer 535 leaky_relu
layer 536 bn
layer 476 con filters 128 size 1,1
layer 537 con filters 128 size 1,1
layer 539 leaky_relu
layer 540 bn
layer 541 con filters 256 size 3,3 stride 2,2 pad 1,1
layer 542 leaky_relu
layer 543 bn
layer 544 con filters 128 size 1,1
layer 545 leaky_relu
layer 546 bn
layer 547 concat
layer 552 add
layer 553 leaky_relu
layer 554 bn
layer 555 con filters 64 size 3,3 pad 1,1
layer 556 leaky_relu
layer 557 bn
layer 558 con filters 64 size 1,1
layer 560 add
layer 561 leaky_relu
layer 562 bn

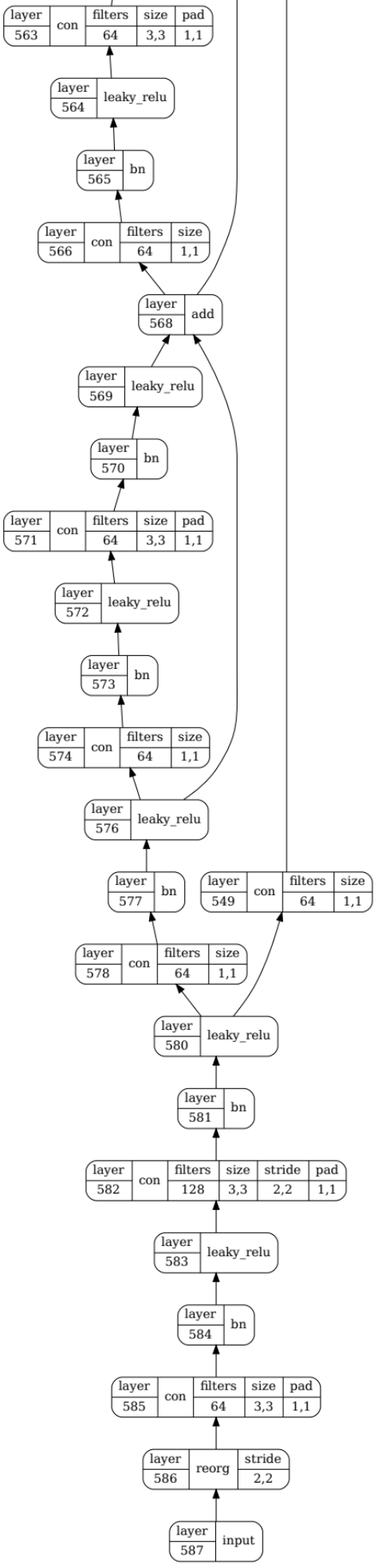
layer 563 con filters 64 size 3,3 pad 1,1
layer 564 leaky_relu
layer 565 bn
layer 566 con filters 64 size 1,1
layer 568 add
layer 569 leaky_relu
layer 570 bn
layer 571 con filters 64 size 3,3 pad 1,1
layer 572 leaky_relu
layer 573 bn
layer 574 con filters 64 size 1,1
layer 576 leaky_relu
layer 577 bn
layer 549 con filters 64 size 1,1
layer 578 con filters 64 size 1,1
layer 580 leaky_relu
layer 581 bn
layer 582 con filters 128 size 3,3 stride 2,2 pad 1,1
layer 583 leaky_relu
layer 584 bn
layer 585 con filters 64 size 3,3 pad 1,1
layer 586 reorg stride 2,2
layer 587 input