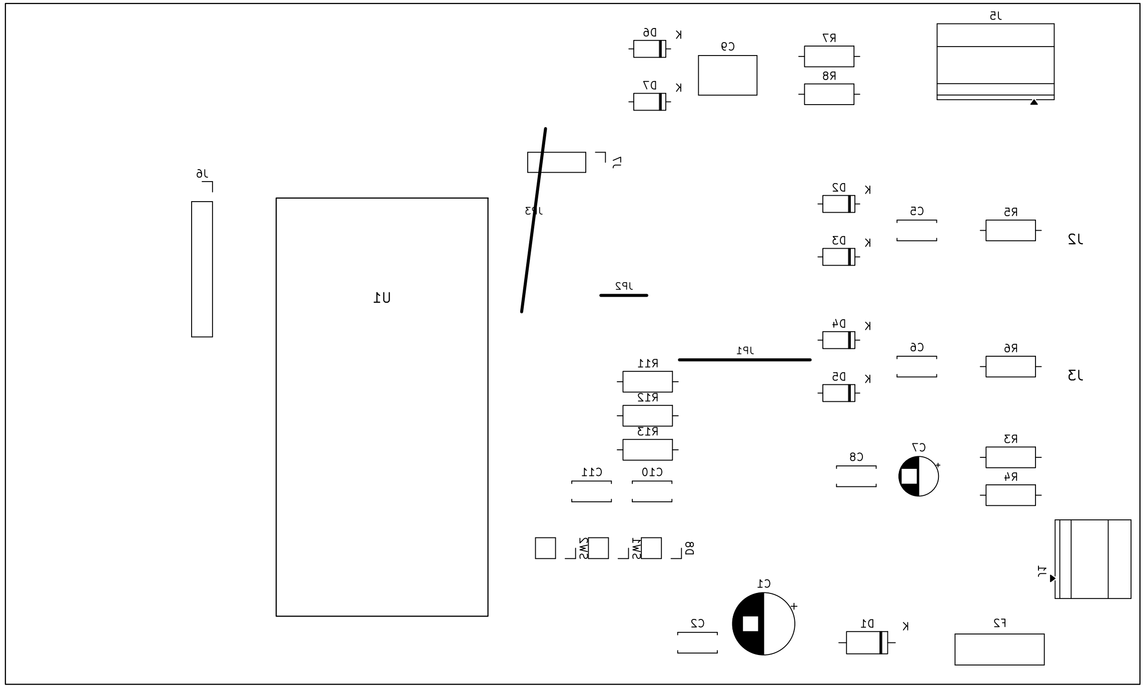
J5
D6
K
C9
R7
R8
D7
K
J7
J6
JP3
U1
D2
K
C5
R5
J2
D3
K
JP2
D4
K
C6
R6
J3
JP1
R11
D5
K
R12
R13
C8
C7
+
R3
R4
C11
C10
SW2
SW1
D8
J1
C1
+
C2
D1
K
F2