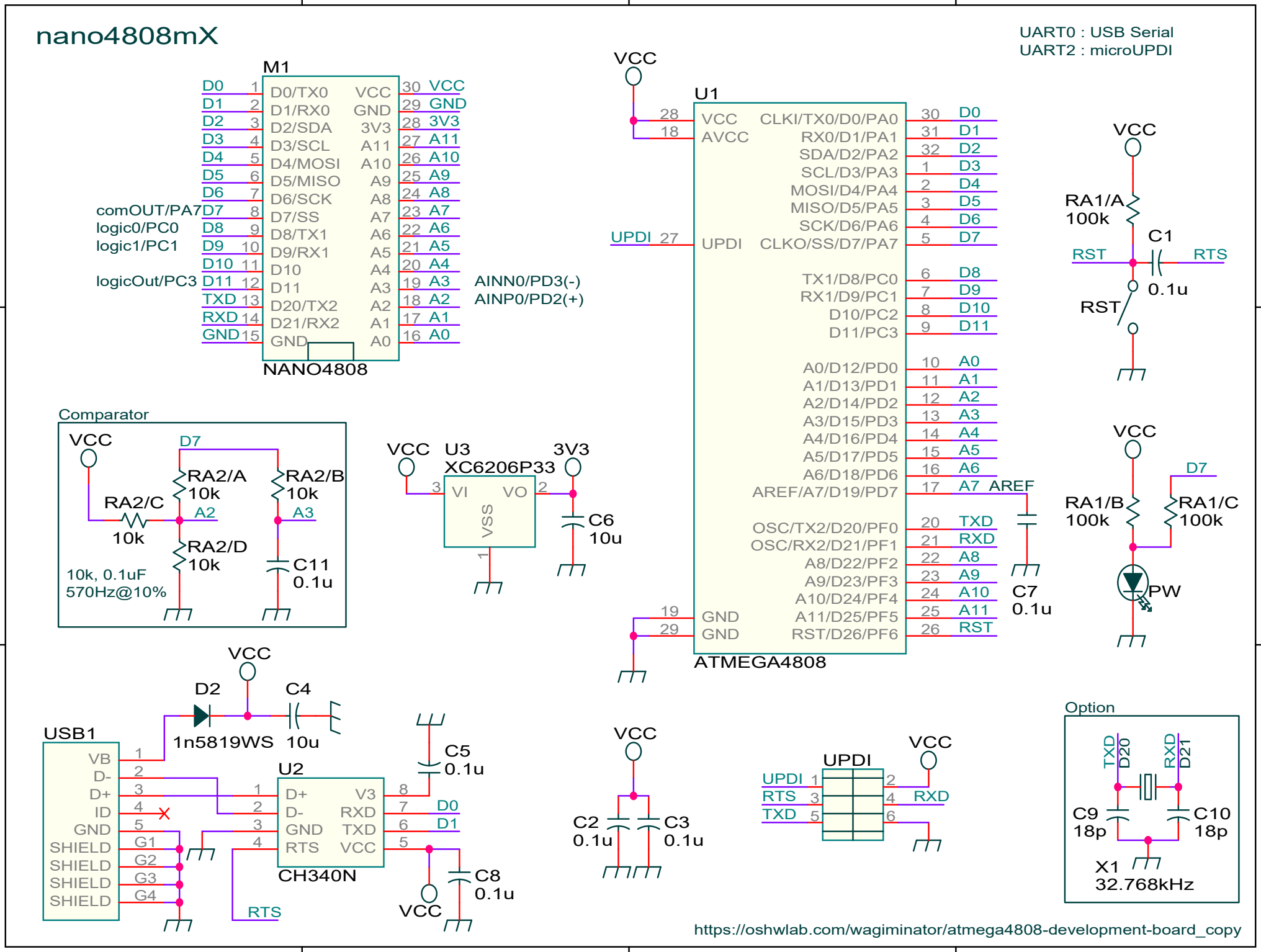
nano4808mX
UART0 : USB Serial
UART2 : microUPDI
M1
NANO4808
D0/TX0
D1/RX0
D2/SDA
D3/SCL
D4/MOSI
D5/MISO
D6/SCK
D7/SS
D8/TX1
D9/RX1
D10
D11
D20/TX2
D21/RX2
GND
VCC
GND
3V3
A11
A10
A9
A8
A7
A6
A5
A4
A3
A2
A1
A0
comOUT/PA7
logic0/PC0
logic1/PC1
logicOut/PC3
AINN0/PD3(-)
AINP0/PD2(+)
U1
ATMEGA4808
CLKI/TX0/D0/PA0
RX0/D1/PA1
SDA/D2/PA2
SCL/D3/PA3
MOSI/D4/PA4
MISO/D5/PA5
SCK/D6/PA6
CLKO/SS/D7/PA7
TX1/D8/PC0
RX1/D9/PC1
D10/PC2
D11/PC3
A0/D12/PD0
A1/D13/PD1
A2/D14/PD2
A3/D15/PD3
A4/D16/PD4
A5/D17/PD5
A6/D18/PD6
AREF/A7/D19/PD7
OSC/TX2/D20/PF0
OSC/RX2/D21/PF1
A8/D22/PF2
A9/D23/PF3
A10/D24/PF4
A11/D25/PF5
RST/D26/PF6
UPDI
AREF
TXD
RXD
RST
RA1/A
100k
C1
0.1u
RA1/B
100k
RA1/C
100k
PW
C7
0.1u
Comparator
RA2/A
10k
RA2/B
10k
RA2/C
10k
RA2/D
10k
C11
0.1u
10k, 0.1uF
570Hz@10%
U3
XC6206P3
VI
VO
VSS
3V3
C6
10u
USB1
VB
D-
D+
ID
GND
SHIELD
G1
G2
G3
G4
D2
1n5819WS
C4
10u
U2
CH340N
V3
RXD
TXD
VCC
RTS
C5
0.1u
C8
0.1u
C2
0.1u
C3
0.1u
UPDI
Option
C9
18p
C10
18p
X1
32.768kHz
https://oshwlab.com/wagiminator/atmega4808-development-board_copy