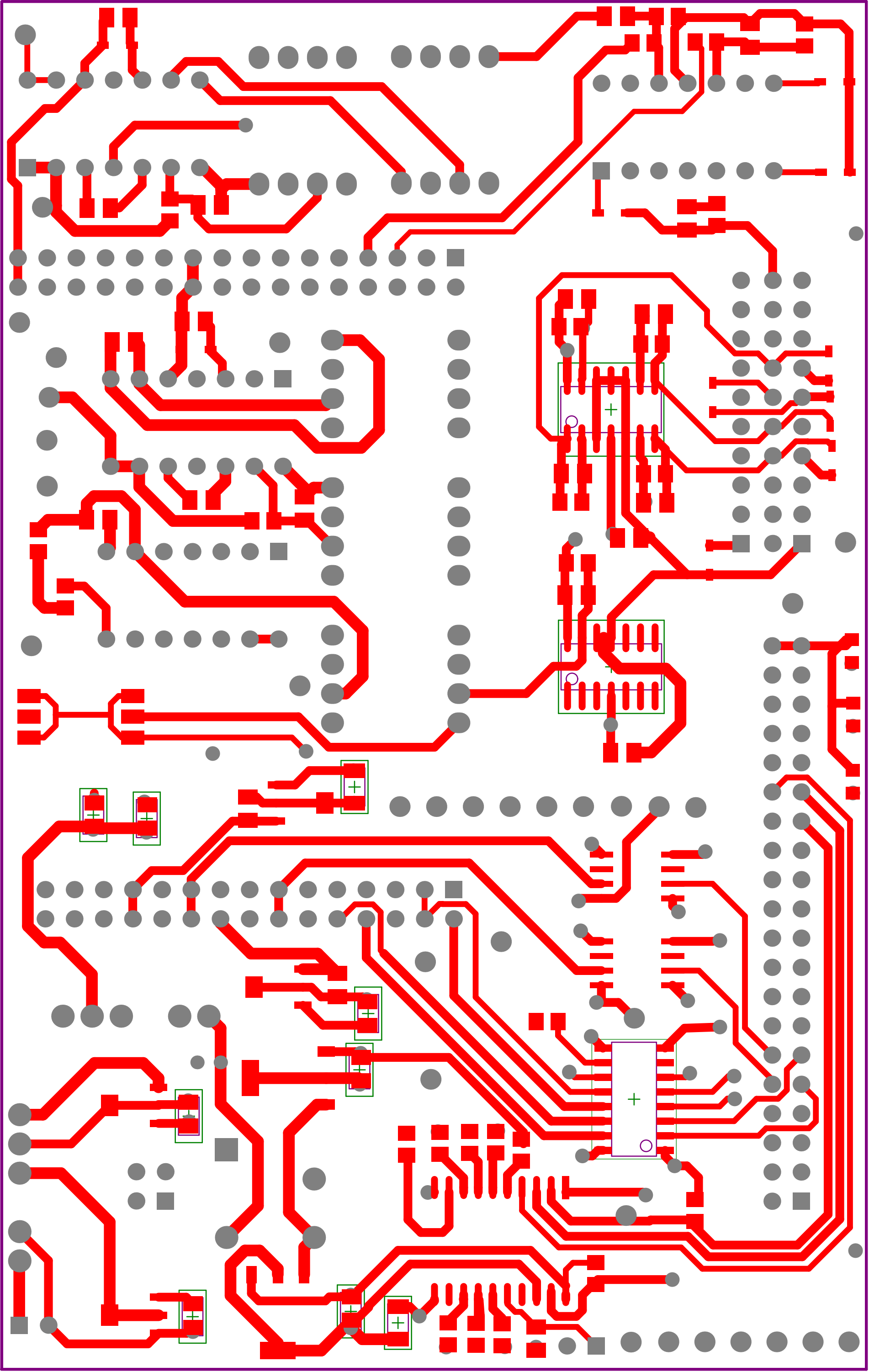

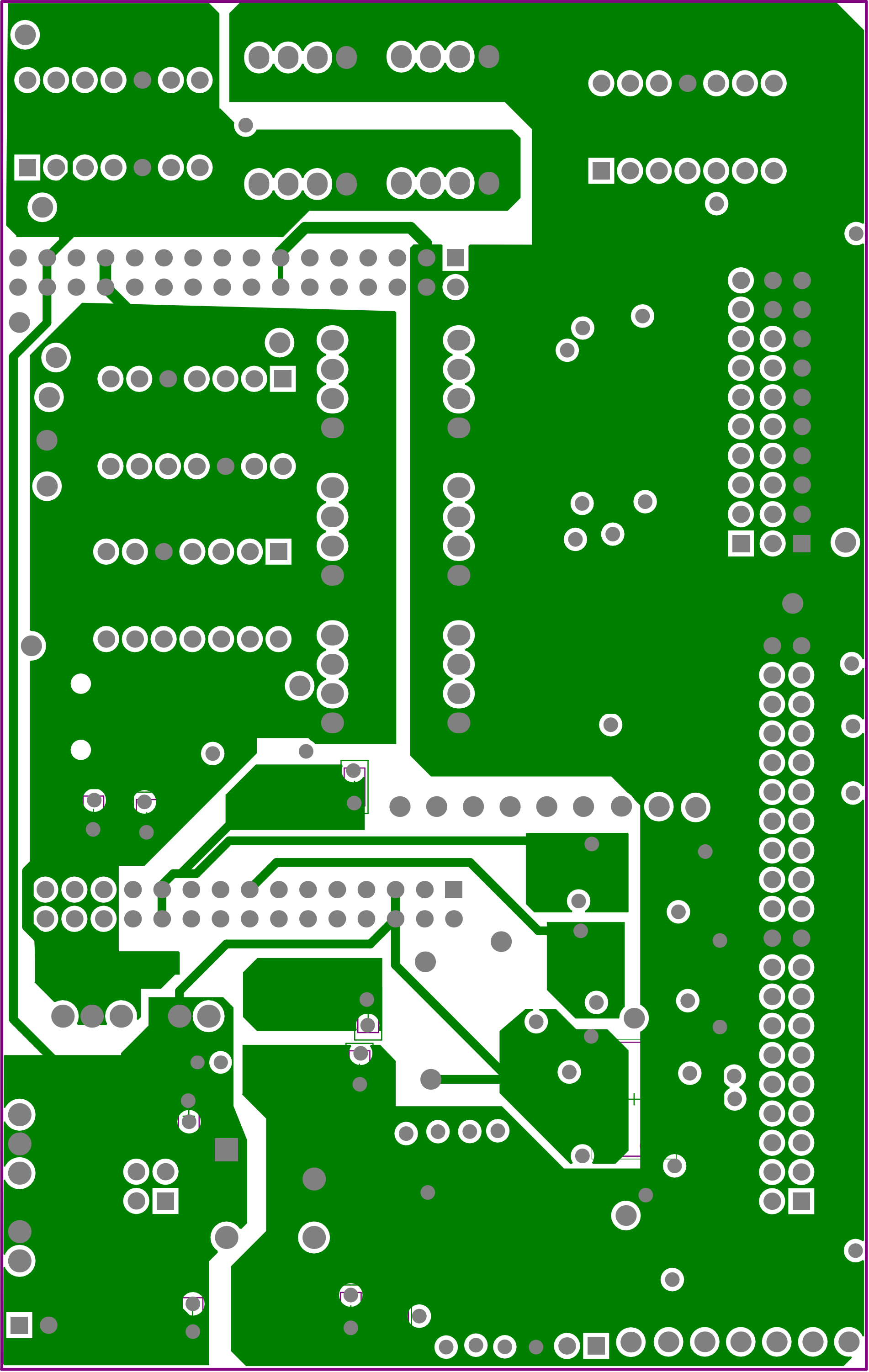

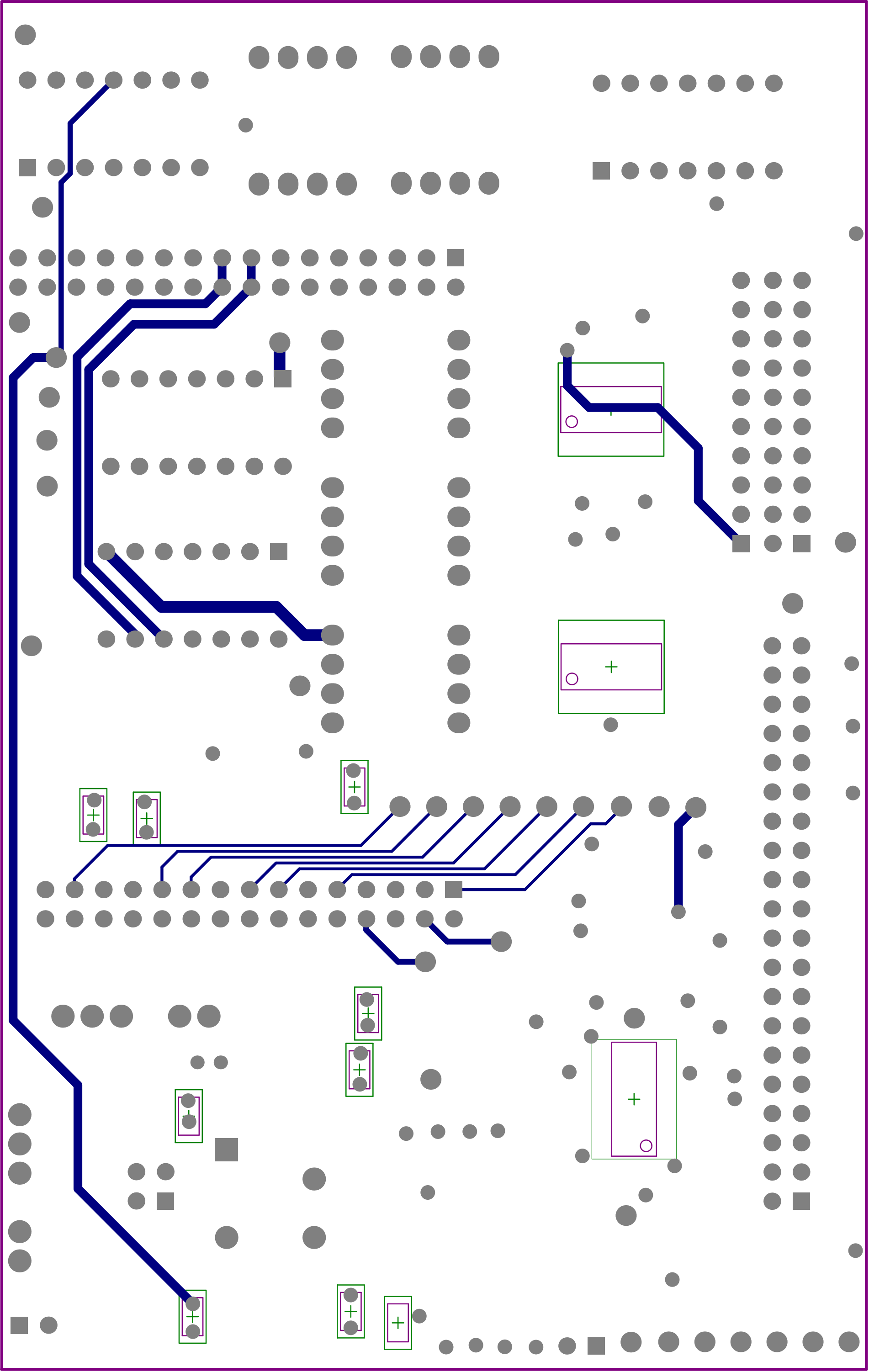

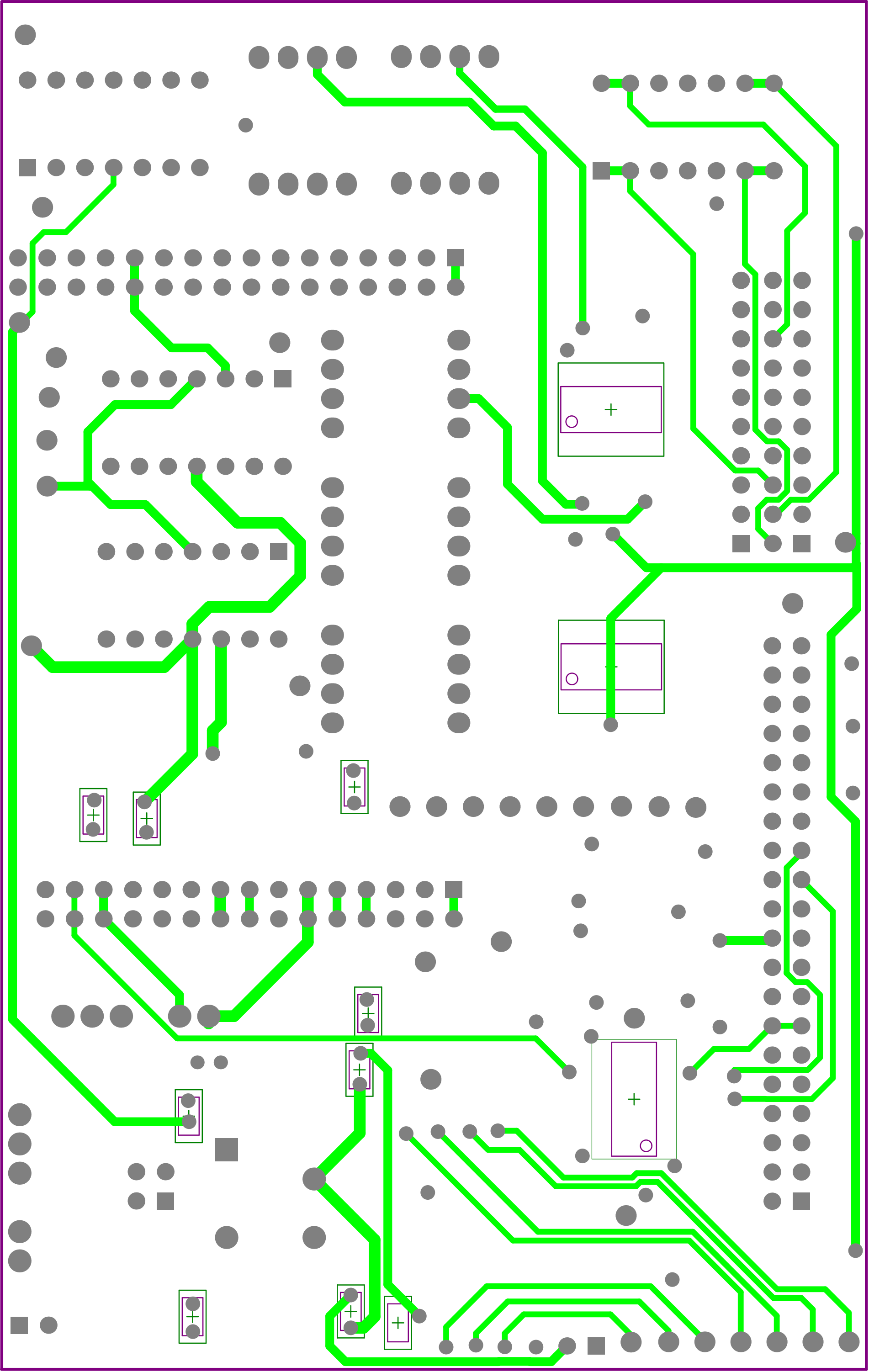

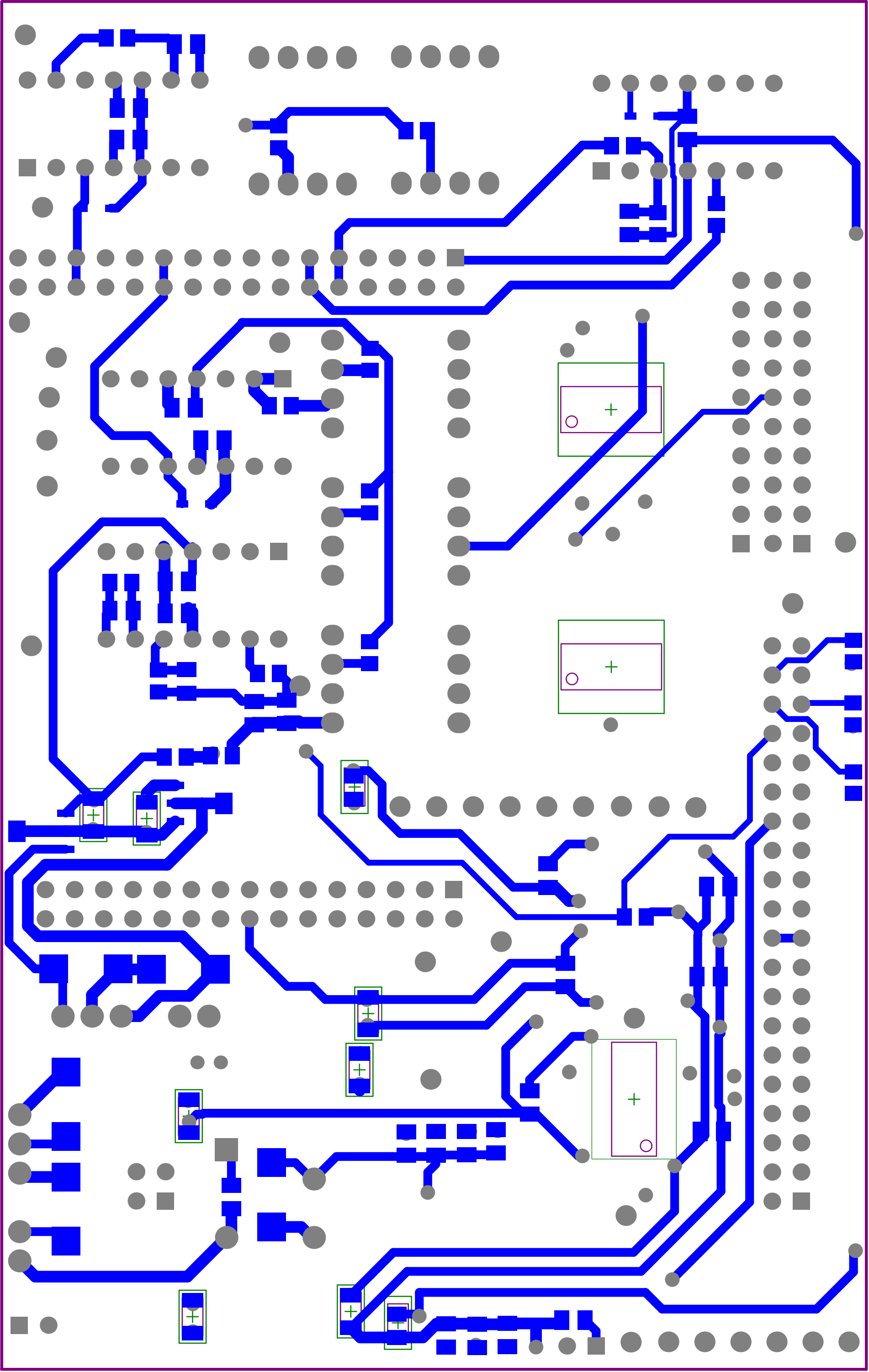

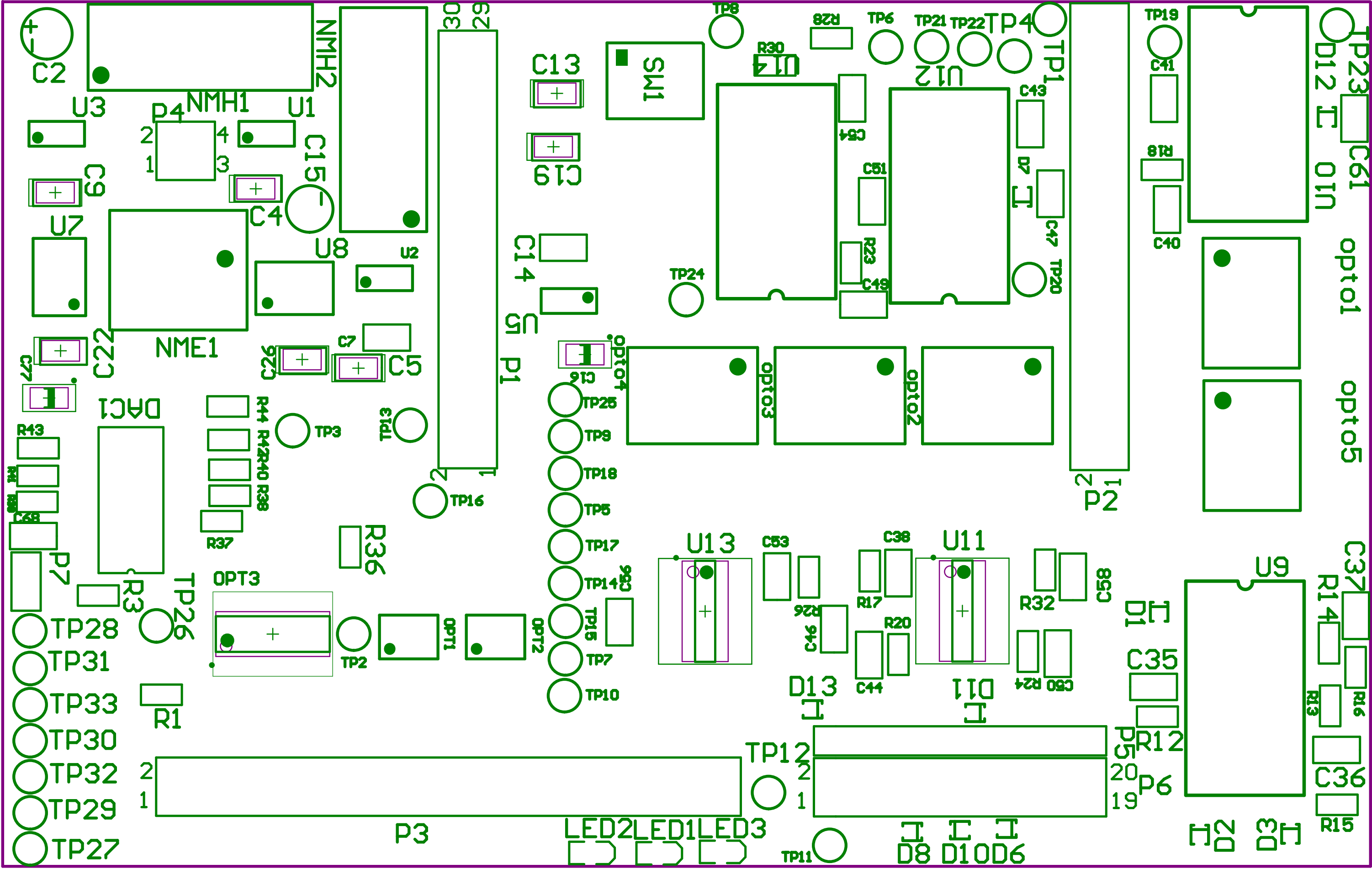
C2
U3
P4
NMH1
U1
NMH2
C15
C9
C4
U7
U8
U2
NME1
C22
C26
C7
C5
C77
DAC1
R43
R44
R42
R40
R38
R37
TP3
TP13
TP16
C68
P7
R3
TP26
OPT3
TP2
OPT1
OPT2
R36
TP28
TP31
TP33
TP30
TP32
TP29
TP27
R1
P3
C13
C19
C14
U5
P1
TP8
R28
R30
U14
TP6
TP21
TP22
TP4
TP1
U12
C43
C54
C51
R23
C49
TP24
C47
TP20
TP25
TP9
TP18
TP5
TP17
TP14
C56
TP15
TP7
TP10
opto4
opto3
opto2
C16
U13
C53
C38
U11
R26
R17
R20
C46
C44
R32
C58
R24
C50
D13
D11
D1
C35
R12
P5
P6
TP12
TP11
LED2
LED1
LED3
D8
D10
D6
D2
D3
U9
C37
R14
R16
R13
C36
R15
P2
TP19
C41
R18
C40
U10
TP23
D12
C61
opto1
opto5

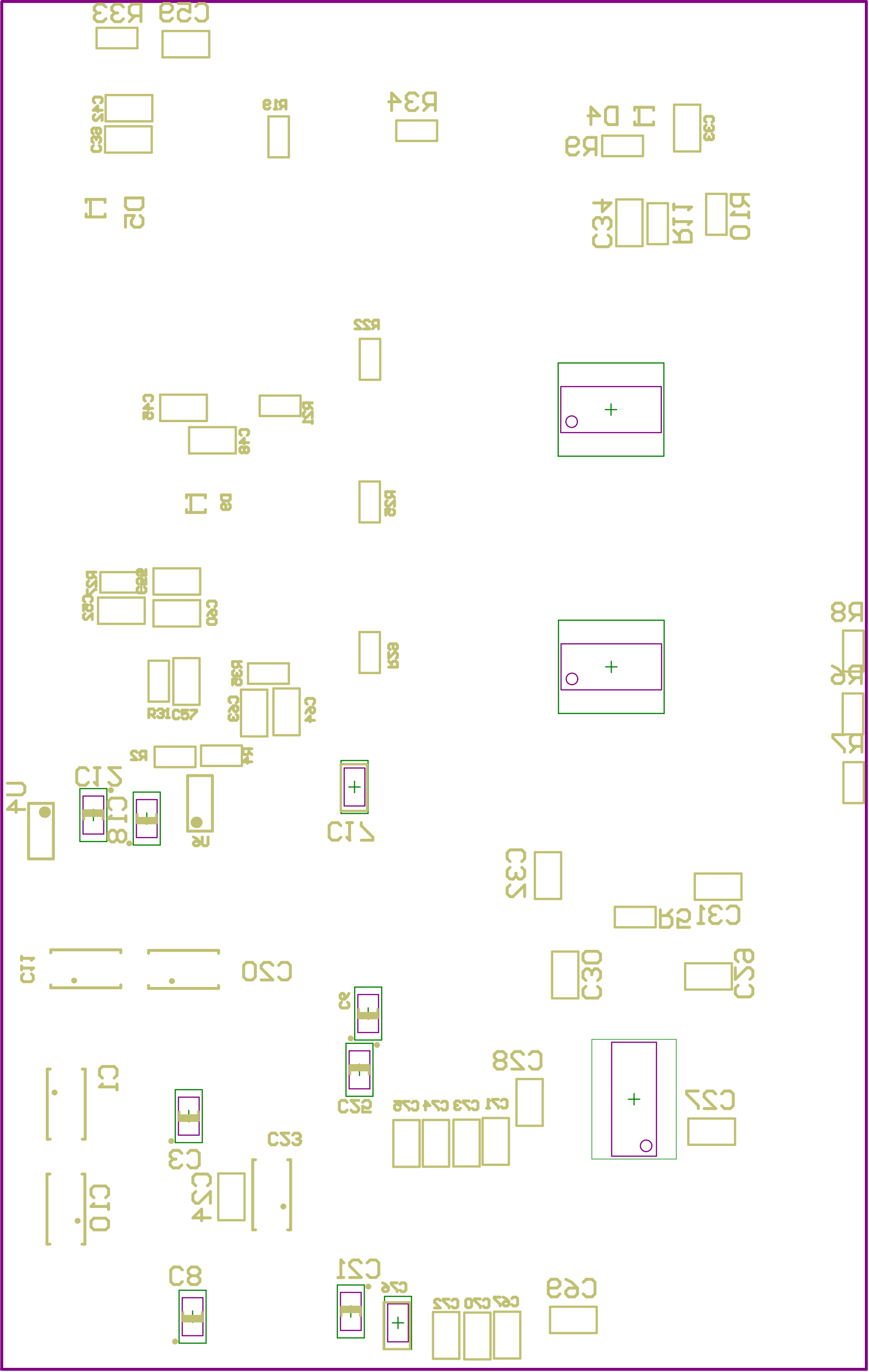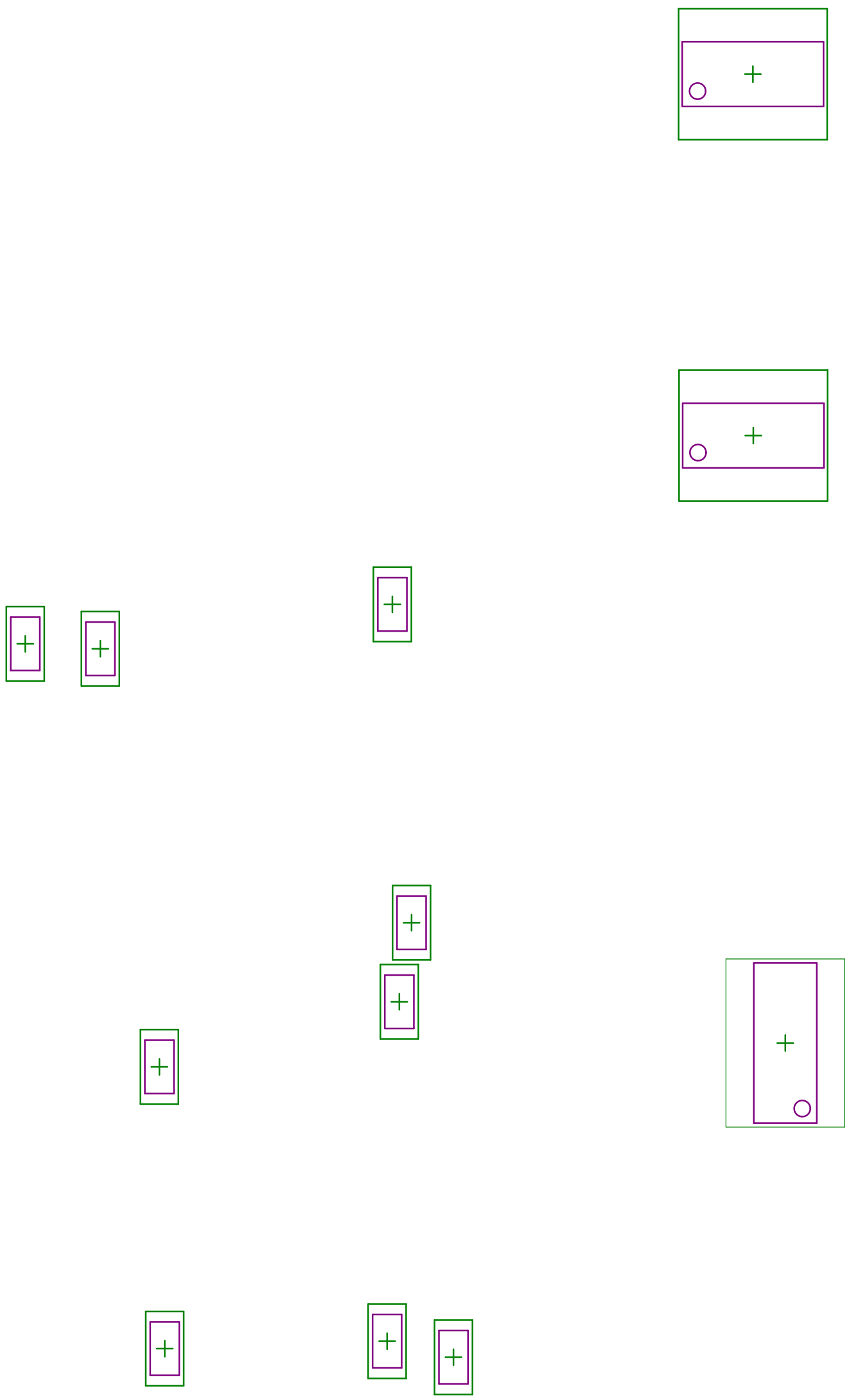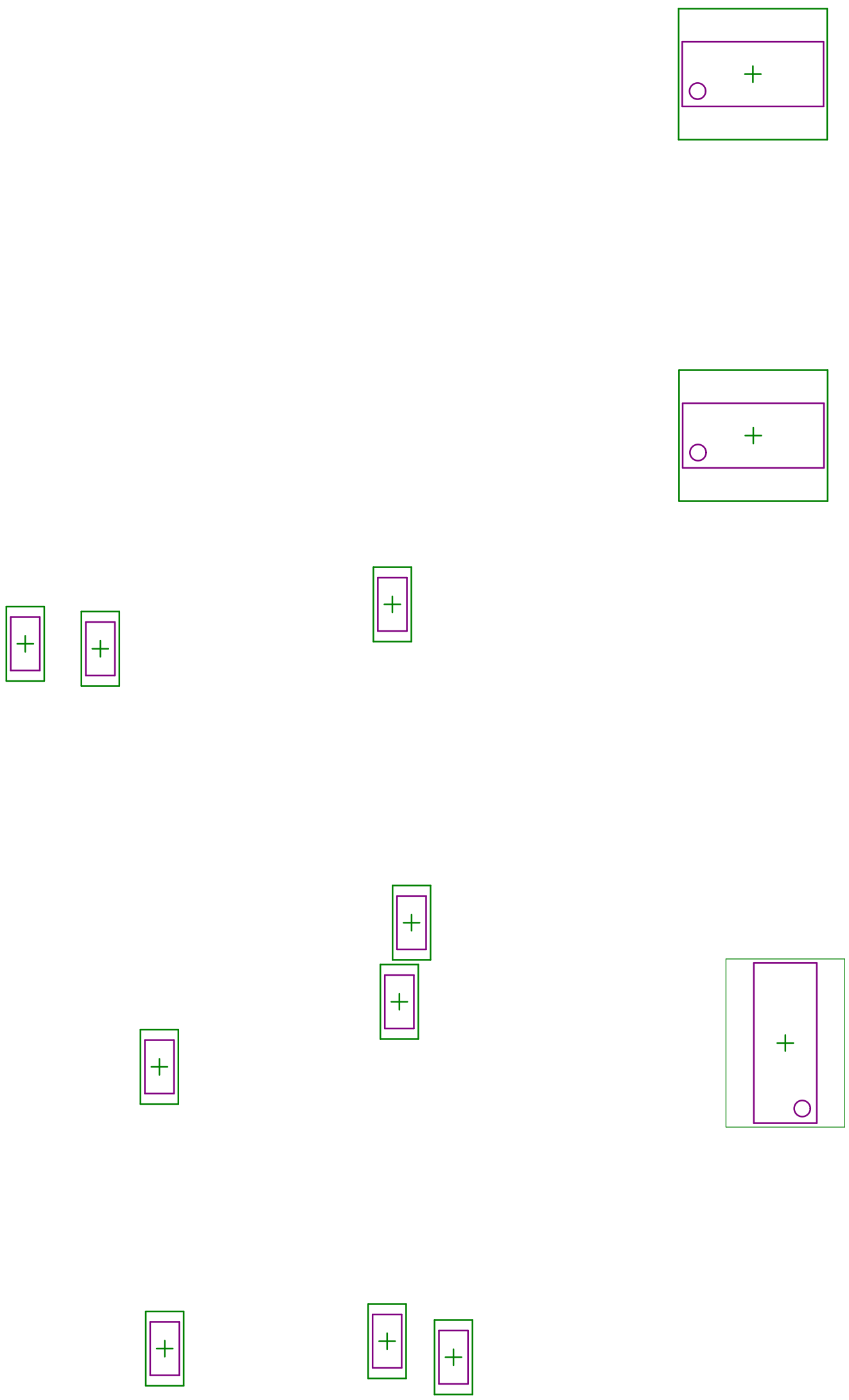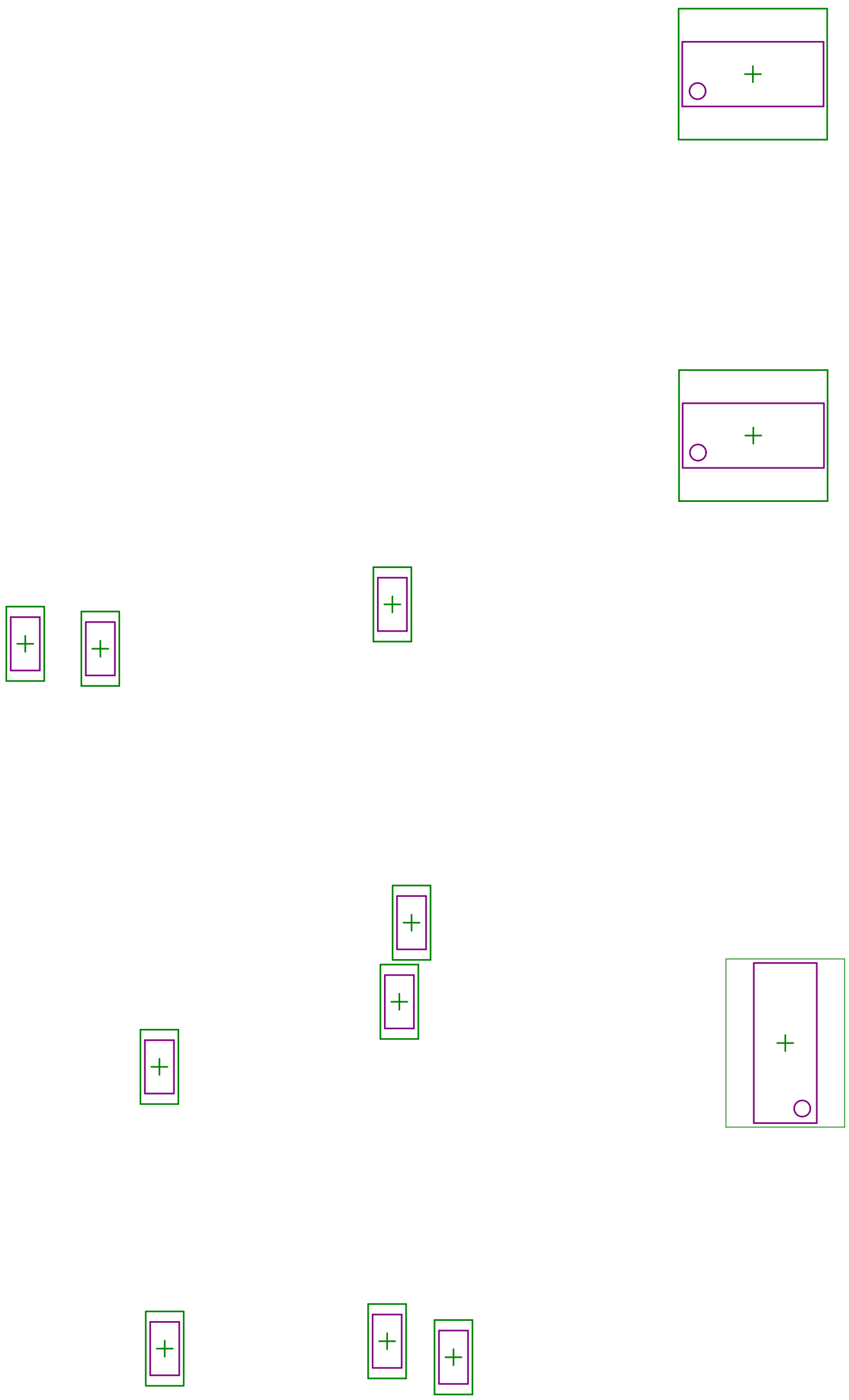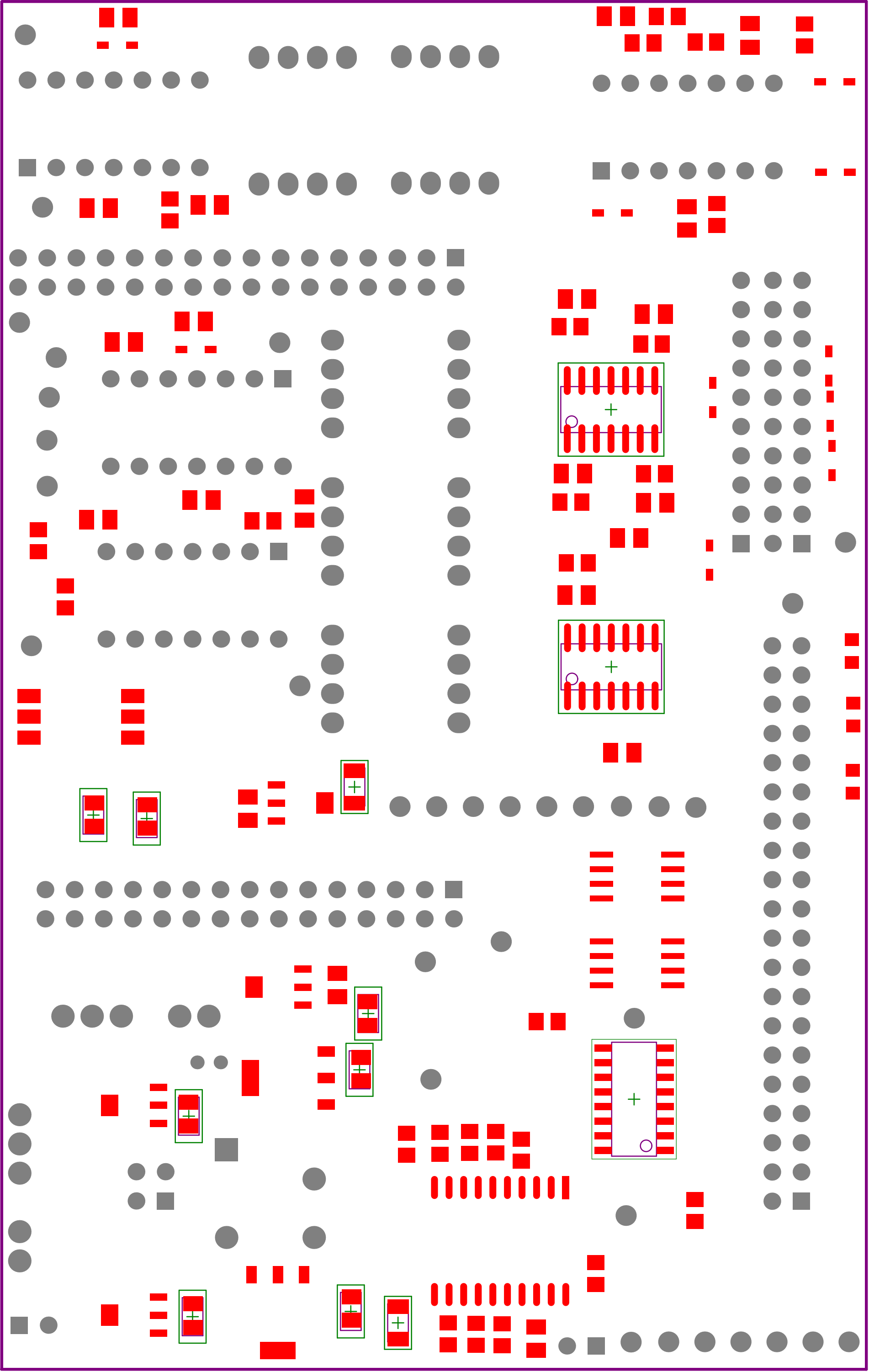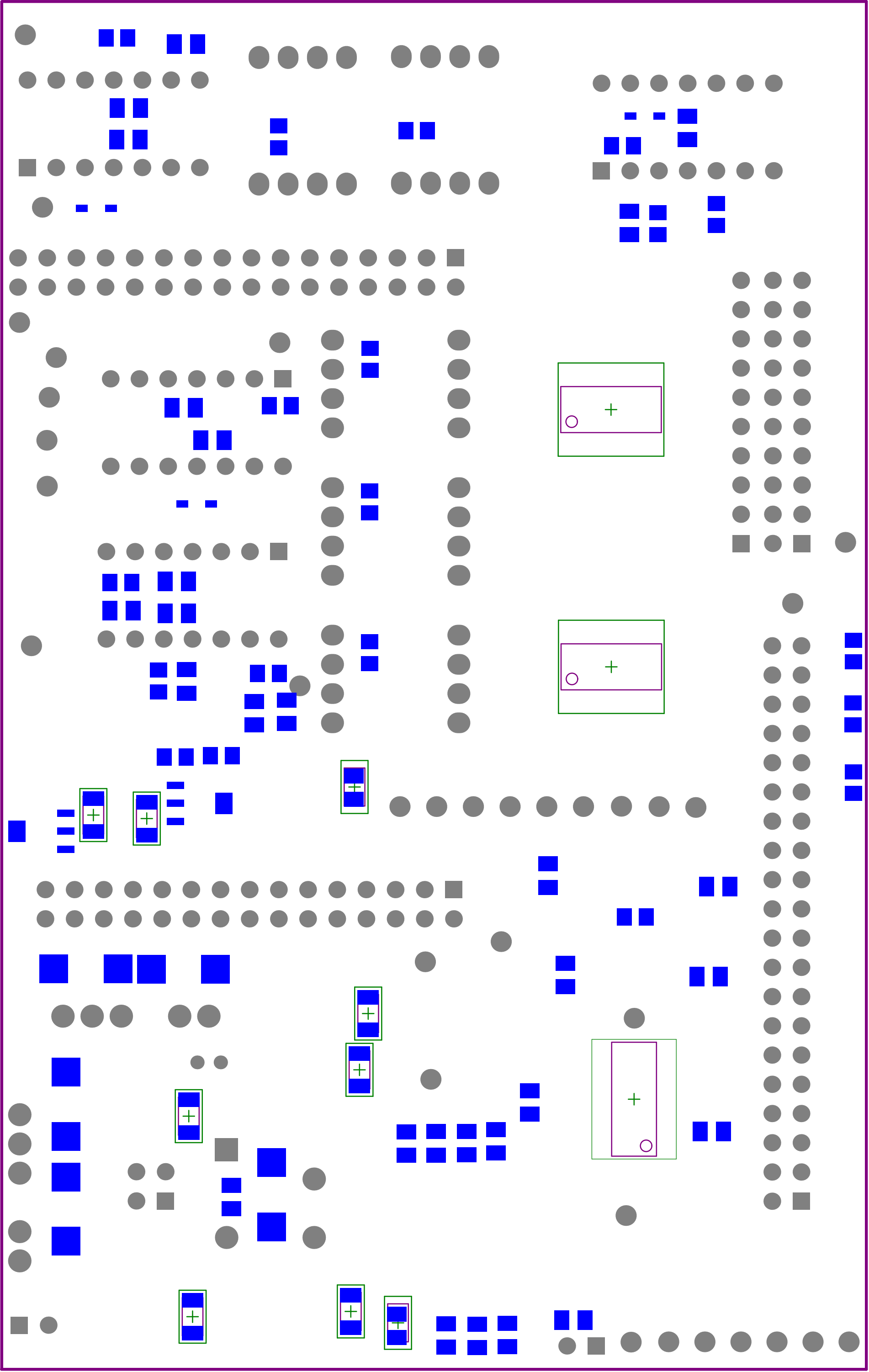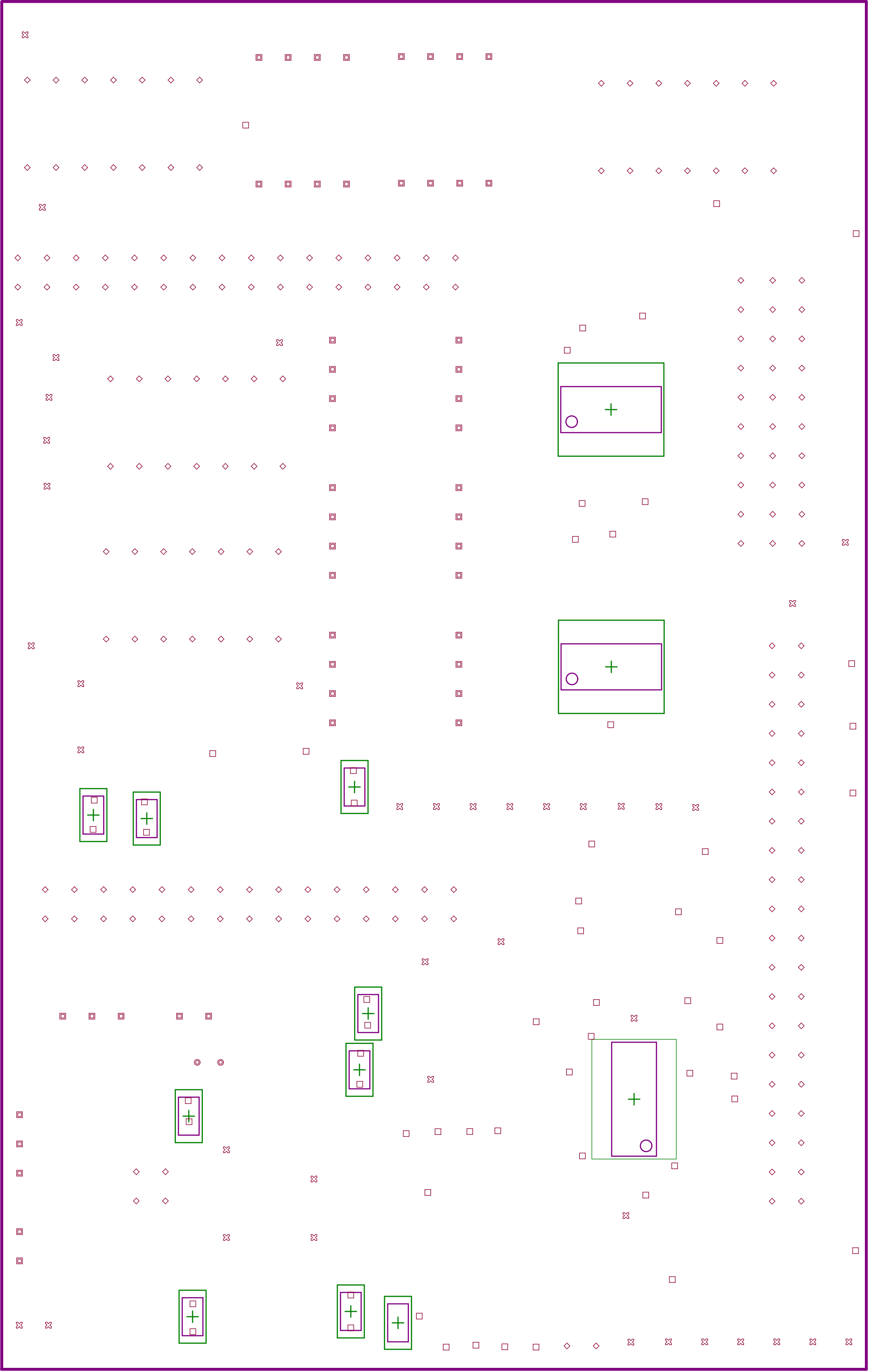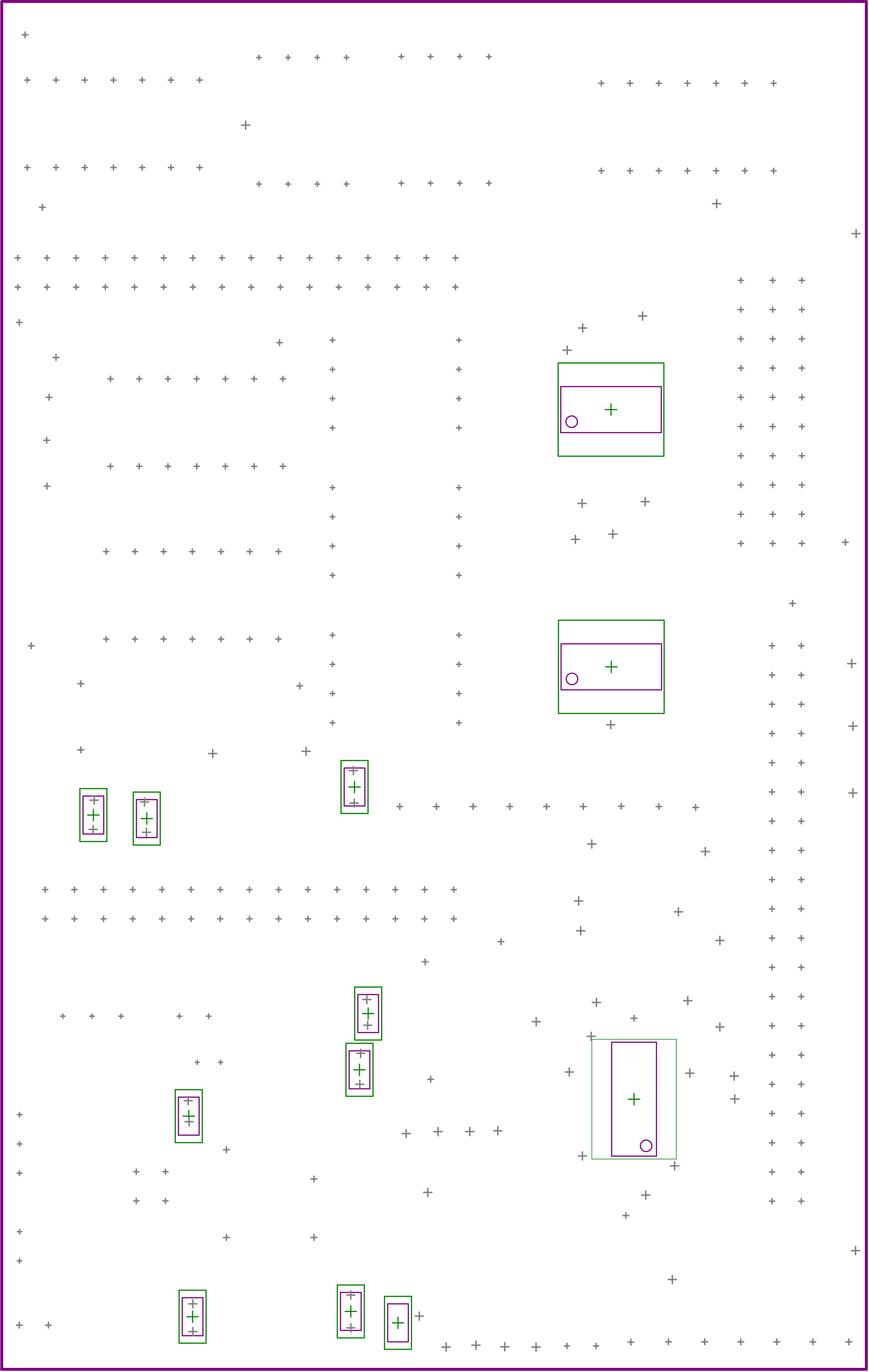
R33
C59
C42
C38
R9
R34
D4
L1
C33
L1
D5
R10
R11
C34
R22
C46
R21
C48
L1
D8
R25
R23
C50
C52
R32
R31
C57
R30
C53
C54
R2
R4
L13
C18
U6
U4
L13
C32
R5
C31
C20
L3
C30
C29
S3
C28
C27
S2
C21
C23
C24
C25
C1
C3
C22
C10
C69
C67
C70
C72
C21
C26
S3