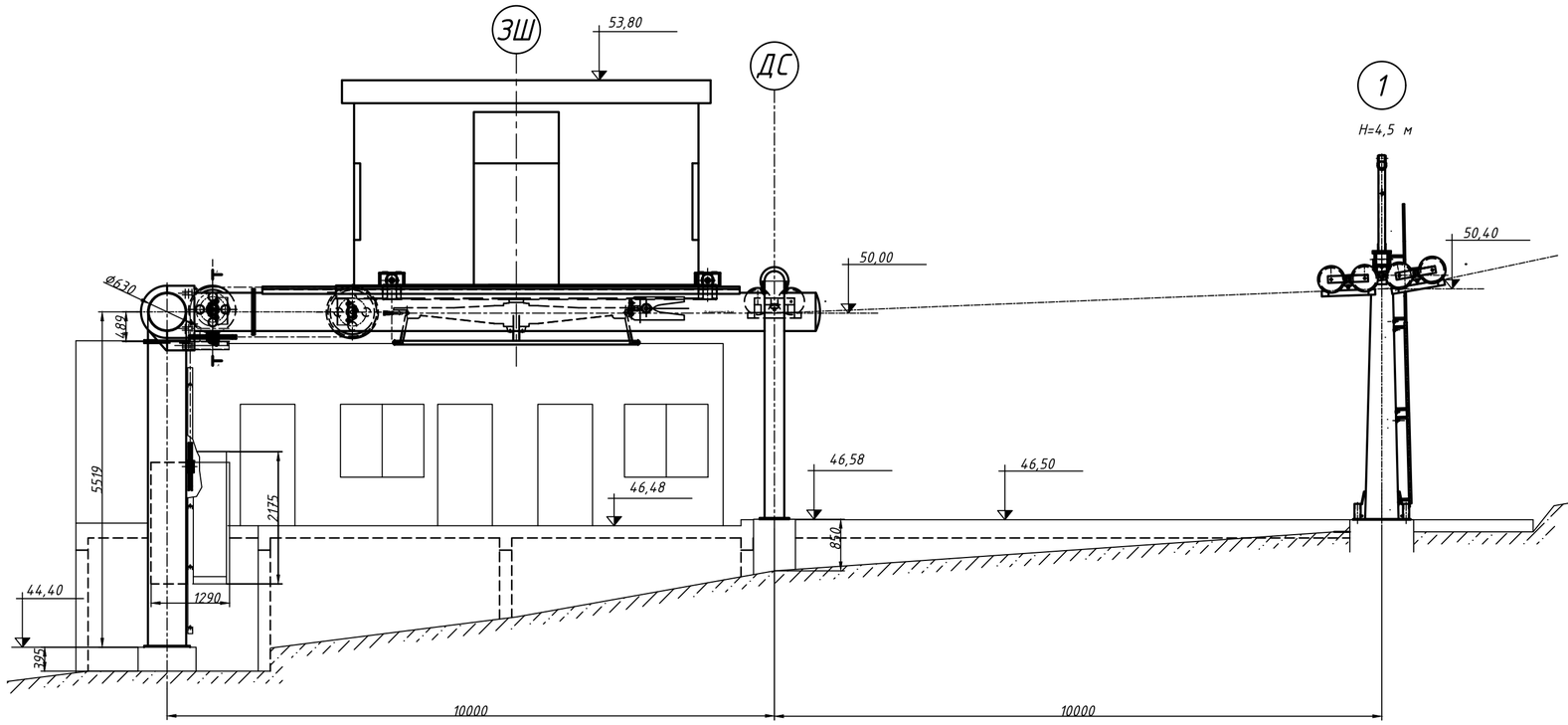

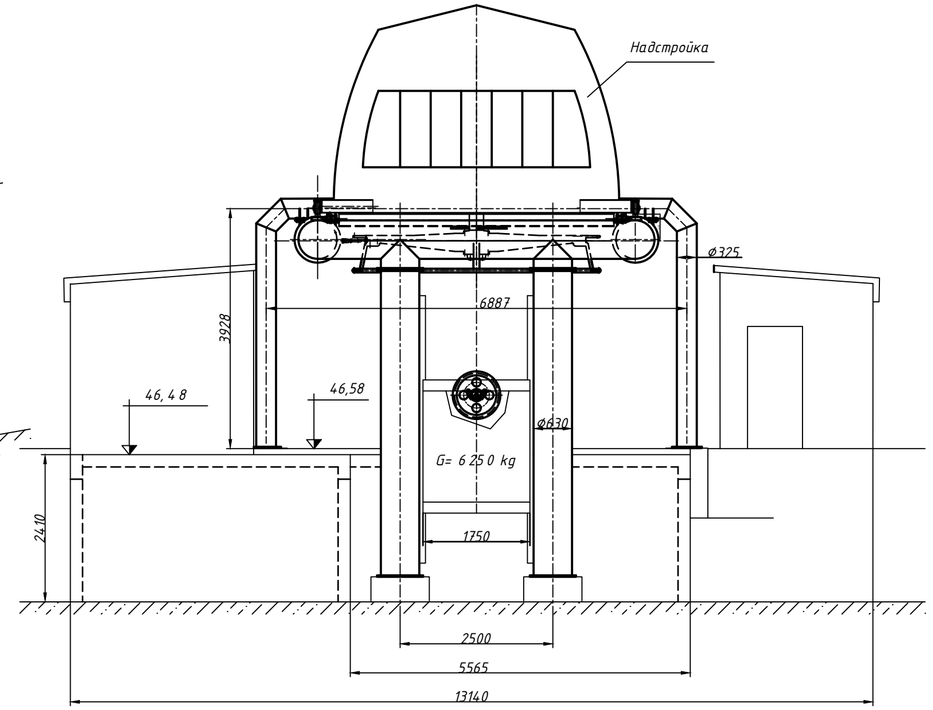

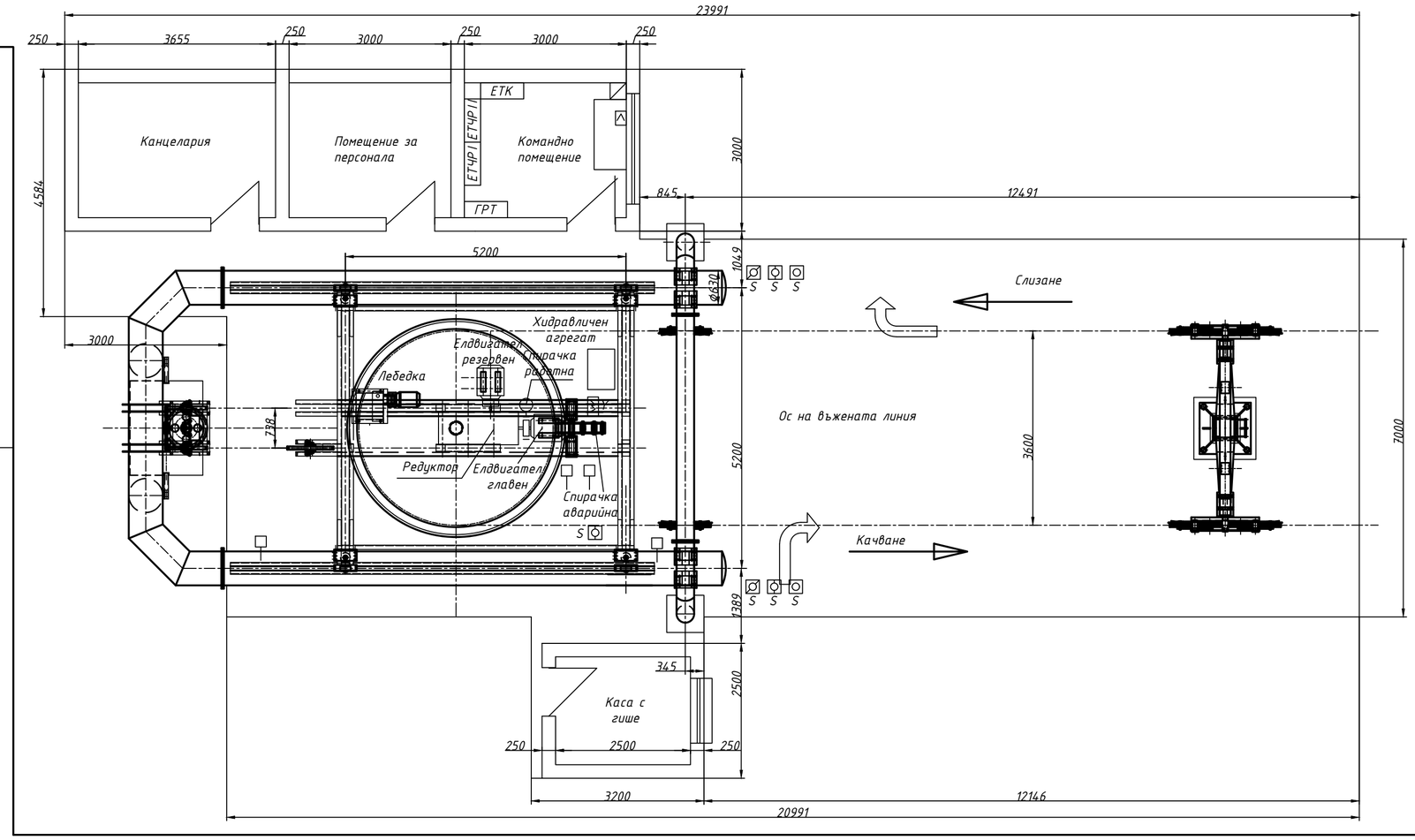

ОСНОВНИ ТЕХНИЧЕСКИ ДАННИ:

Задвижване на транспортното въже:

- Задвижващата шайба	3600 мм
- Главен електродвигател	22 кВт
- Резервен електродвигател	22 кВт
- Резервно електрозахранване	дизелагрегат
- Работна спирачка	челюстна
- Аварийна спирачка	дискова
Опъване на транспортното въже	противотежест 6250 кг

Обект: Пътническа въжена линия "Крепостта"-Силистра					БРОД-Пачилов София	
Подобект: Долна станция						
Длъжност	Фамилия	Подпис	Дата		Шифър	
Чертал	Пачилов П.		05.03	Долна станция	Фаза: Идеен проект	
Проектирал	Пачилов П.		05.03		Лист 1	Бр. листа 1
Проверил	Пачилов В.		05.03		07.004.00.02.02	
Утвърдил	Пачилов П.		05.03	М 1:50		

А2 - 0,249 кв.м