KONTEINER_OBSHT_VID

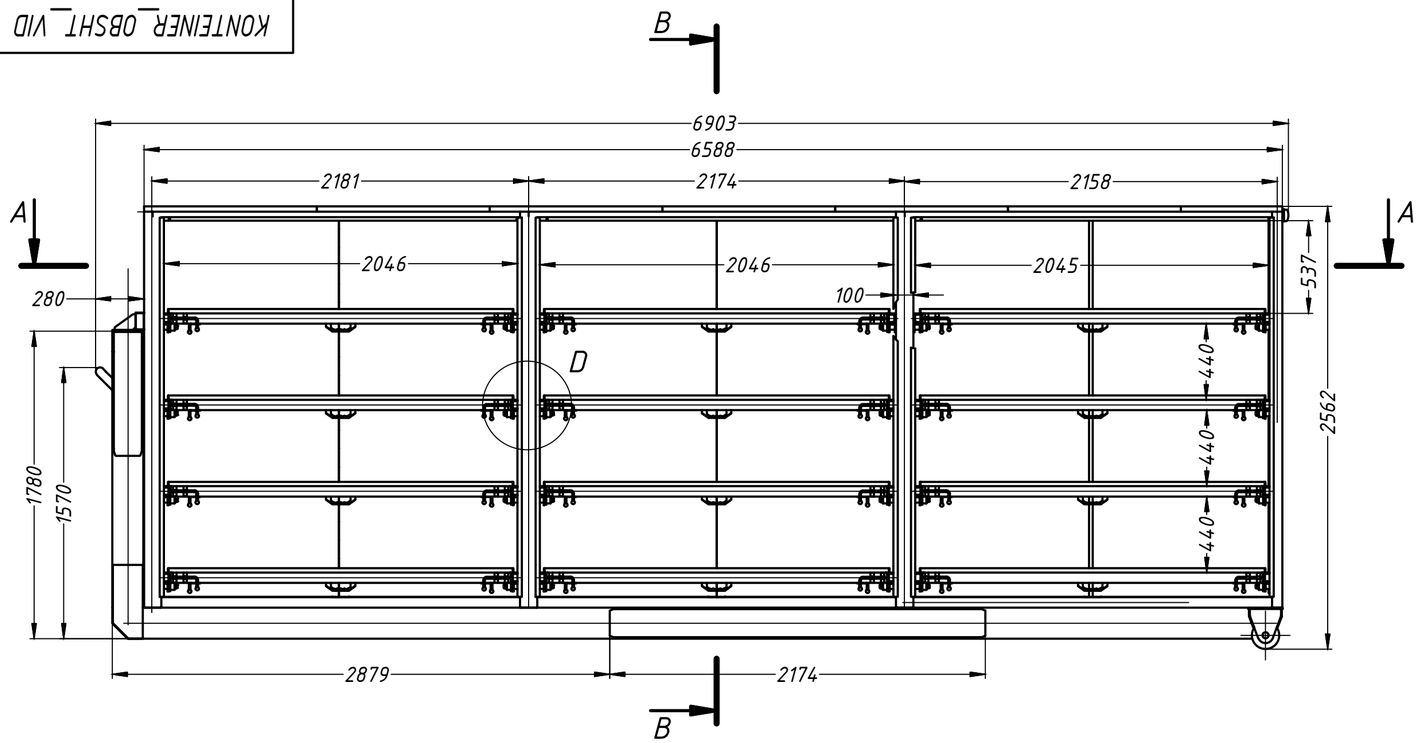

B–B (1 : 25)

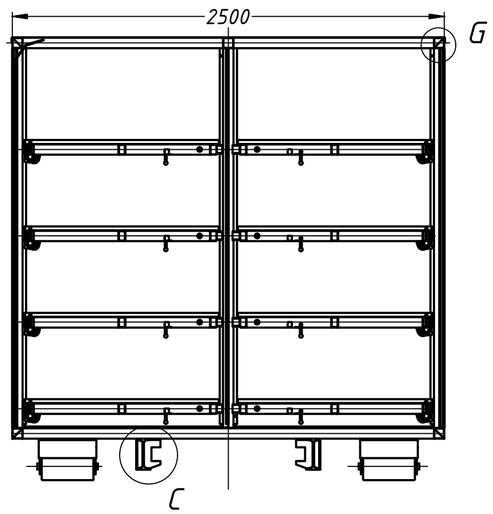

G (1 : 2)

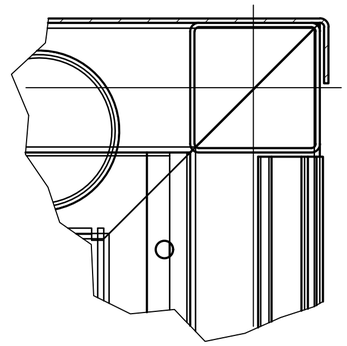

C (1 : 5)

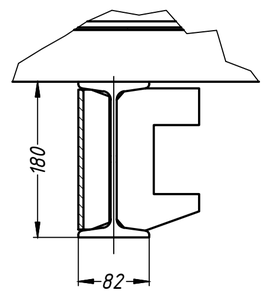

D (1 : 5)

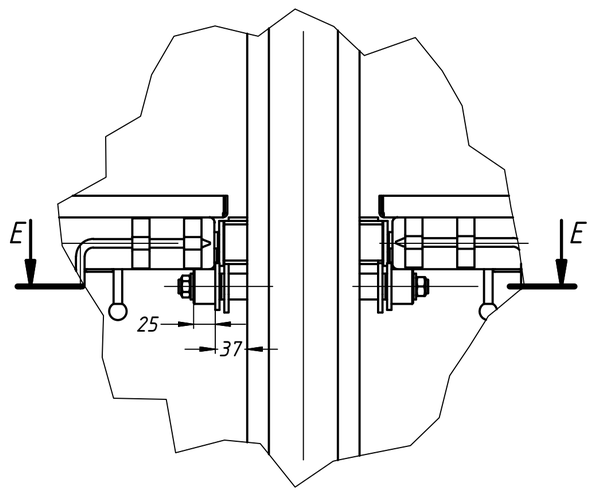

A–A (1 : 25)

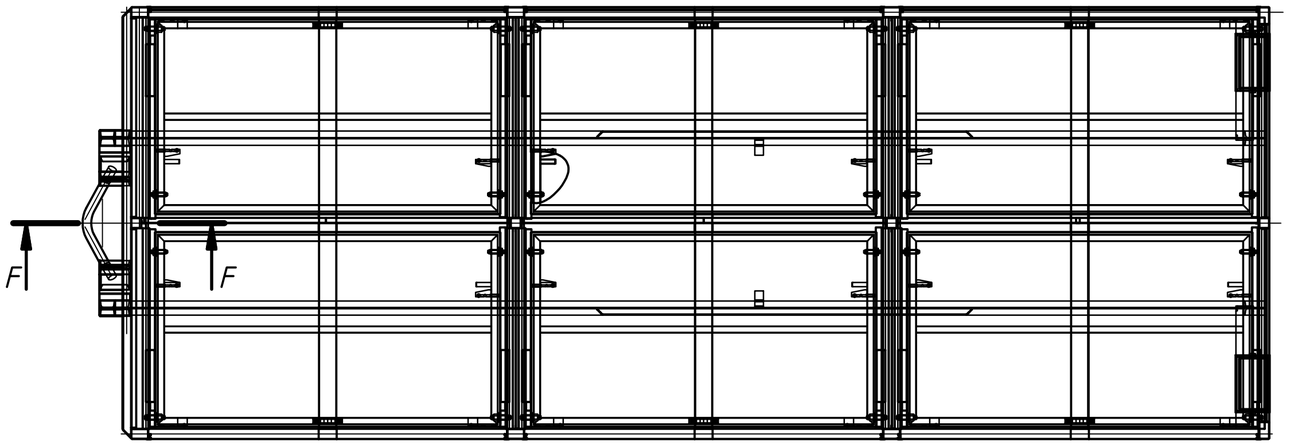

E–E (1 : 5)

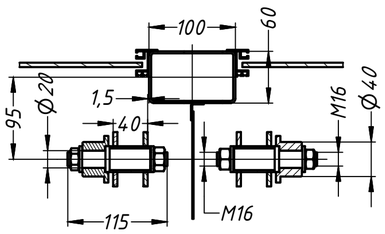

F–F (1 : 10)

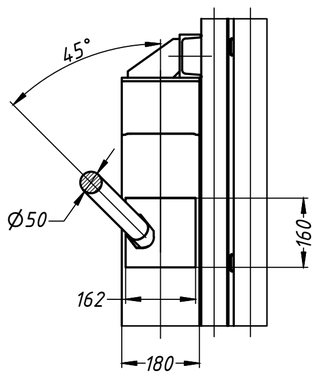

					KONTEINER_OBSHT_VID		
Изм.	Лист	№ докум.	Подпис	Дата		Стадий	Маса, кг	Мащаб
Разраб.		Пачилов П.						1:25
Проверил						Лист	Вс.листа 2	
Т. контр.								
Нач.отд.								
Н. контр.								
Утвърдил								

Първо. предст.

Справ. №

Подп. и дата

Инв. № на коп.

Прем. инв. №

Подп. и дата

Инв. № подл.

Копирал

Формат А2