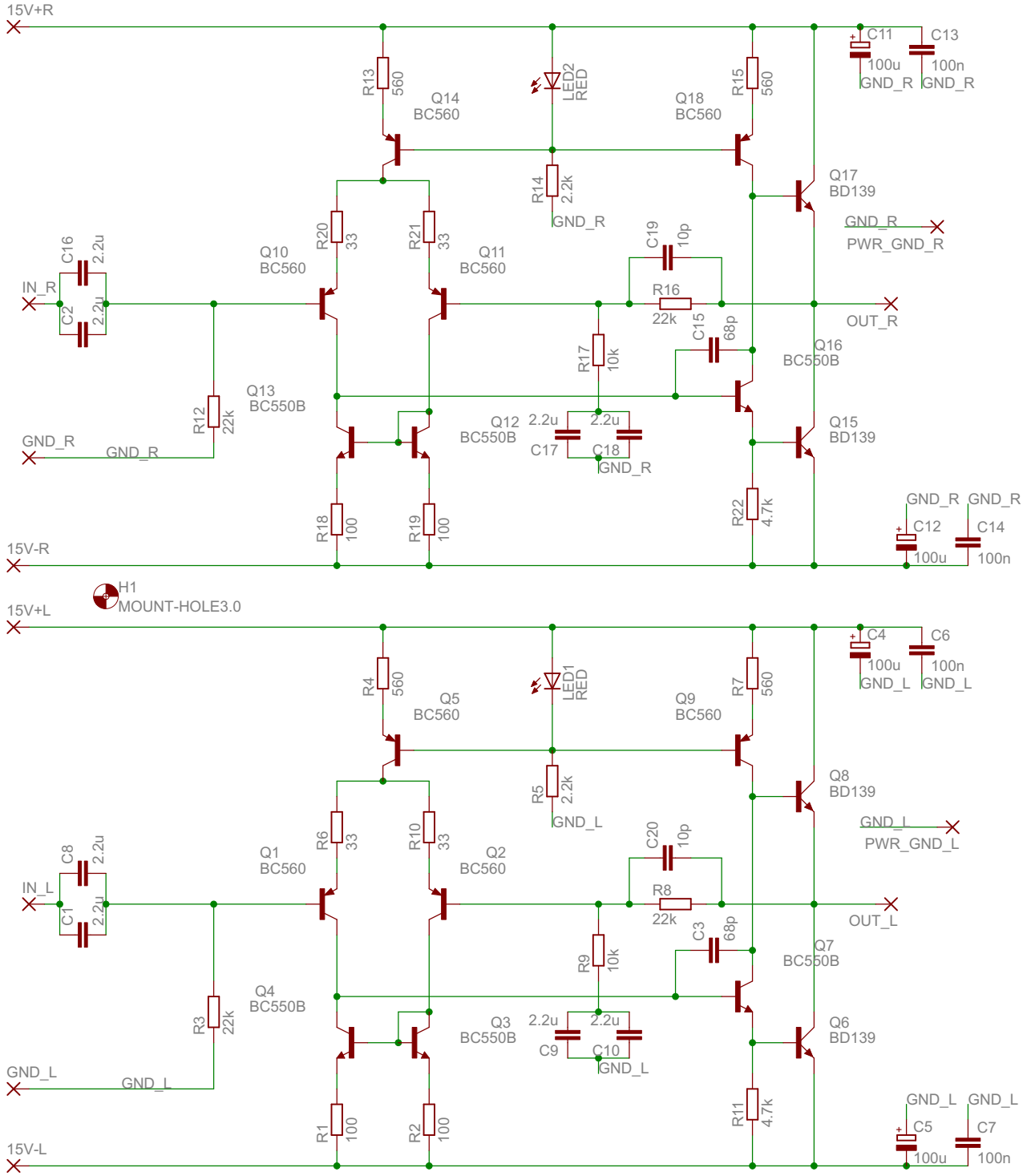
15V+R
C11
100u
GND_R
C13
100n
GND_R
R13
560
Q14
BC560
LED2
RED
Q18
BC560
R15
560
R14
2.2k
GND_R
Q17
BD139
GND_R
PWR_GND_R
C16
2.2u
IN_R
C2
2.2u
Q10
BC560
R20
33
R21
33
Q11
BC560
C19
10p
R16
22k
C15
68p
OUT_R
R17
10k
Q16
BC550B
Q13
BC550B
R12
22k
GND_R
GND_R
Q12
BC550B
2.2u
C17
2.2u
C18
GND_R
Q15
BD139
R18
100
R19
100
R22
4.7k
GND_R
GND_R
C12
100u
C14
100n
15V-R
H1
MOUNT-HOLE3.0
15V+L
C4
100u
GND_L
C6
100n
GND_L
R4
560
Q5
BC560
LED1
RED
Q9
BC560
R7
560
R5
2.2k
GND_L
Q8
BD139
GND_L
PWR_GND_L
C8
2.2u
IN_L
C1
2.2u
Q1
BC560
R6
33
R10
33
Q2
BC560
C20
10p
R8
22k
C3
68p
OUT_L
R9
10k
Q7
BC550B
R3
22k
Q4
BC550B
Q3
BC550B
2.2u
C9
2.2u
C10
GND_L
Q6
BD139
GND_L
GND_L
R1
100
R2
100
R11
4.7k
GND_L
GND_L
C5
100u
C7
100n
15V-L

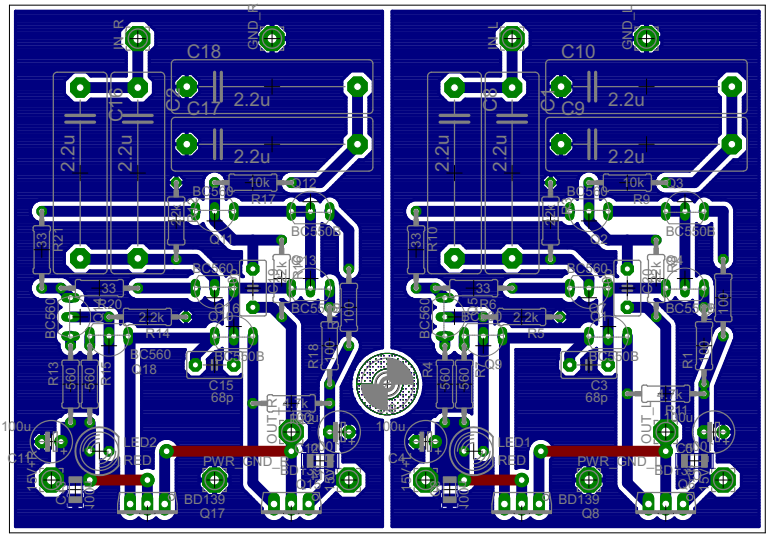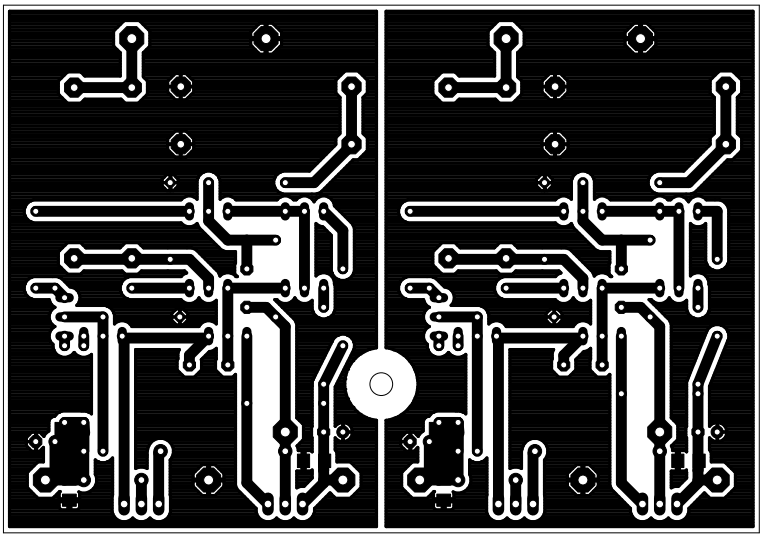
IN_R
GND_R
C18
C16
C17
2.2u
2.2u
2.2u
2.2u
10k
R17
BC560
BC560
BC560
BC560
33
R21
33
R20
2.2k
R19
BC560
Q18
R13
560
560
R16
C15
68p
R18
100
100u
C11
BD2
RED
PWR_GND
OUT_R
BD139
Q17
IN_L
GND_L
C10
C8
C7
C9
2.2u
2.2u
2.2u
2.2u
10k
R9
BC560
BC560
BC560
BC560
33
R10
33
R6
2.2k
R5
BC560
Q4
R4
560
560
R2
C3
68p
R1
100
100u
C4
BD1
RED
PWR_GND
OUT_L
BD139
Q8