| PT. SINKO PRIMA ALLOY | PETUNJUK PENGGUNAAN DIGITAL MOISTURE METER | | |
|---|---|---|---|
| No. Dokumen : SPA-PP/QC-28 | Tgl. Terbit : 16 Juli 2017 | Revisi : 00 | Hal : 1 dari 4 |
| Penanggung Jawab Kegiatan : Supervisor QC<br>Pelaksana : - INSPECTOR QC<br>- TEKNISI | | | |

1. Bagian bagian Digital Moisture Meter

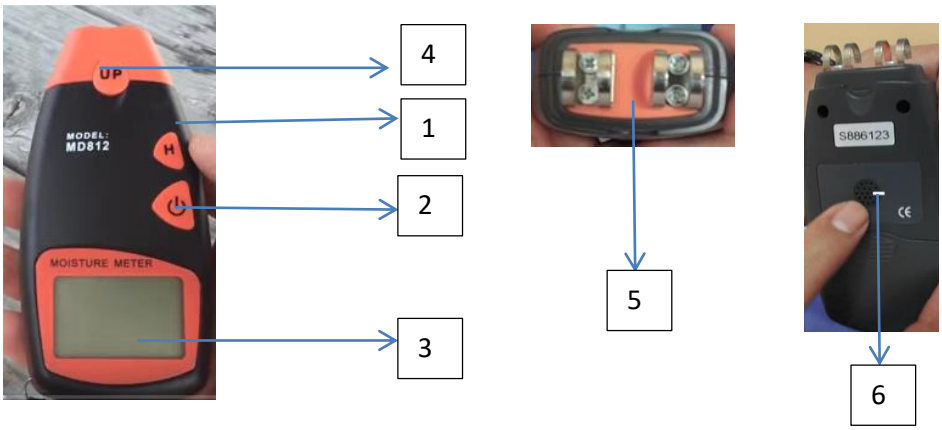


Gambar 1. Bagian Bagian Digital Moisture Meter

Keterangan :

1) Tombol Menu
2) Tombol On/Off
3) Tombol Menu
4) Cover/Penutup sensor
5) Sensor
6) Speaker

2. Cara Penggunaan Digital Moisture Meter

2.1. Pasang battery 9v pada bagian belakang alat

Gambar 2. Pemasangan Battery Pada Digital Moisture Meter

2.2. Buka penutup/cover sensor pada Digital Moisture Meter dengan menekan tombol Up

Gambar 3. Menekan Tombol Up

2.3. Tekan tombol On/off untuk menghidupkan alat

Gambar 4. Tampilan Setelah Menekan Tombol On

2.4. Tekan tombol “m” untuk memilih bagian pengukuran pada kertas terdapat 4 pemilihan :

1. Mode 1 : digunakan untuk kertas normal
2. Mode 2 : Digunakan untuk kertas cooper-print
3. Mode 3 : Digunakan untuk kertas karbon
4. Mode 4: Digunakan untuk kertas Koran

2.5. Letakan sensor pada kertas yang akan diukur

Gambar 5. Peletakan Sensor Pada Kertas

2.6. Tekan tombol “hold” untuk menghentikan pembacaan/pengukuran setelah hasil pengukuran stabil

2.7. Catat hasil pengukuran pada lembar kerja

Gambar 6 Hasil Pengukuran

2.8. Tekan tombol off, untuk mematikan alat

2.9. Tutup kembali cover sensor

| Dibuat Oleh, | Diperiksa Oleh, | Disetujui Oleh, |
|---|---|---|
| | | |
| Penanggung Jawab | Manager | Direktur |

Isi dokumen ini sepenuhnya merupakan rahasia PT. SINKO PRIMA ALLOY dan tidak boleh diperbanyak,baik sebagian maupun seluruhnya kepada pihak lain tanpa seijin tertulis dari Direktur