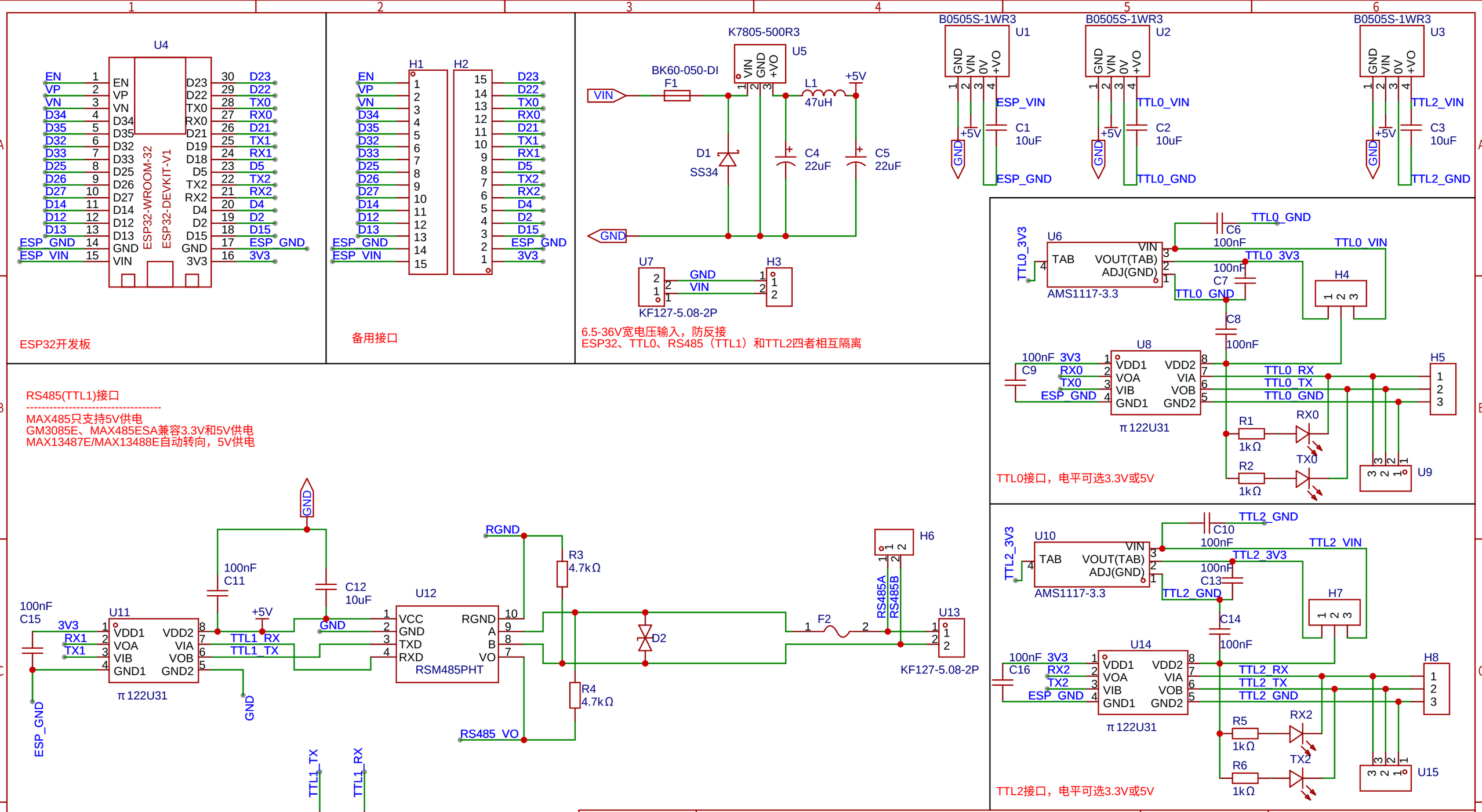

Schematic	Schematic1_4	Update Date	2023-06-23
		Create Date	2023-06-18
Page	P1	Part Number	
Drawed	ESP32扩展板-ver3 （宽电压供电+隔离供电+隔离串口+隔离RS485）		
Reviewed			
	VER	SIZE	PAGE 1 OF 1
嘉立创EDA	V3.0	A4	嘉立创EDA