방진 대책.

1. 저가형 Support Block의 Bearing 문제
   문제점 : 저가형 Bearing Ball회전 마찰로 인해 마찰된 진동이 프로파일을 타고 바닥으로 전달된다.
   해결 : 일제 NSK Bearing 으로 교체 “FK12” 의 Bearing은 6001 베어링이다.
   베어링 형번에서 Z,ZZ는 실을 뜻하는것인데, 아무거나 써도 무방하다.

2. Motor의 튜닝 문제
   문제점 : 조립에 대한 Motor의 강성 및 출고 시점 모터의 셋팅이 틀림
   해결 : 드라이버 튜닝

3. 엑츄에이터에서 전달되는 방진 대책의 문제
   문제점 : 모션에 전달되는 진동이 바닥으로 내려오면 바닥을 울린다.
   해결 : 에어스프링, 고무패드 조합

1. Ball Screw Support Block Bearing 교체 방법

Bolt 제거

Cover 탈착

Bearing 제거

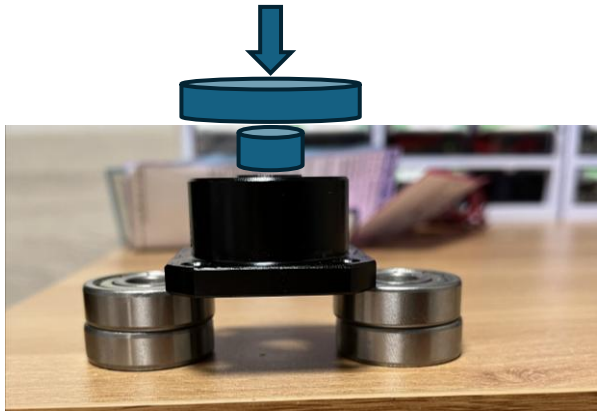

베어링이 잘 빠지지 않을때
위에서 아래로 눌러주는 힘의 면적을 넓혀서 지긋이 눌러주면 빠진다.

빼는 베어링을 때려서라도 빼면되는데,
새 베어링은 절대로 때리질 말것.

2. 방진 대책

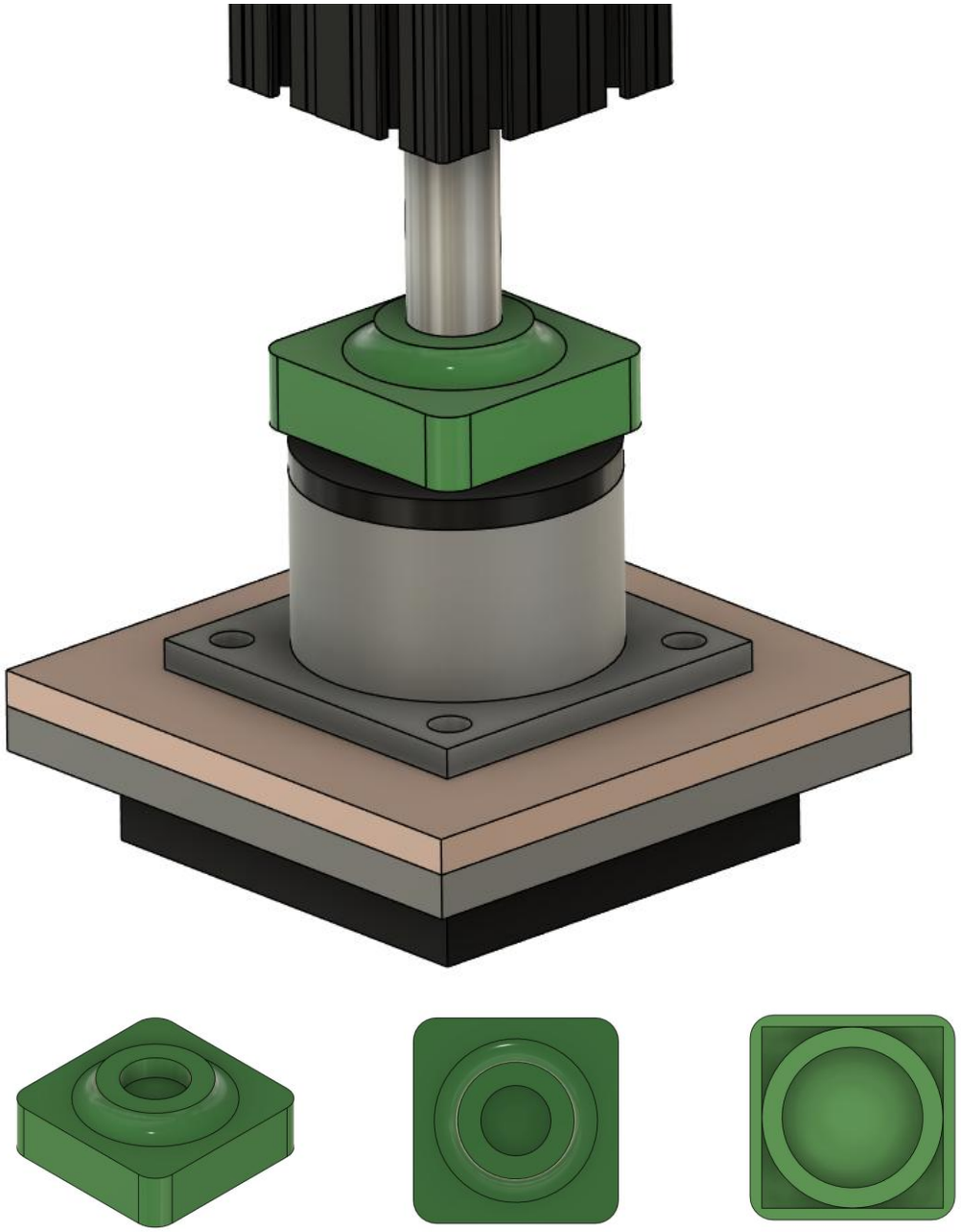

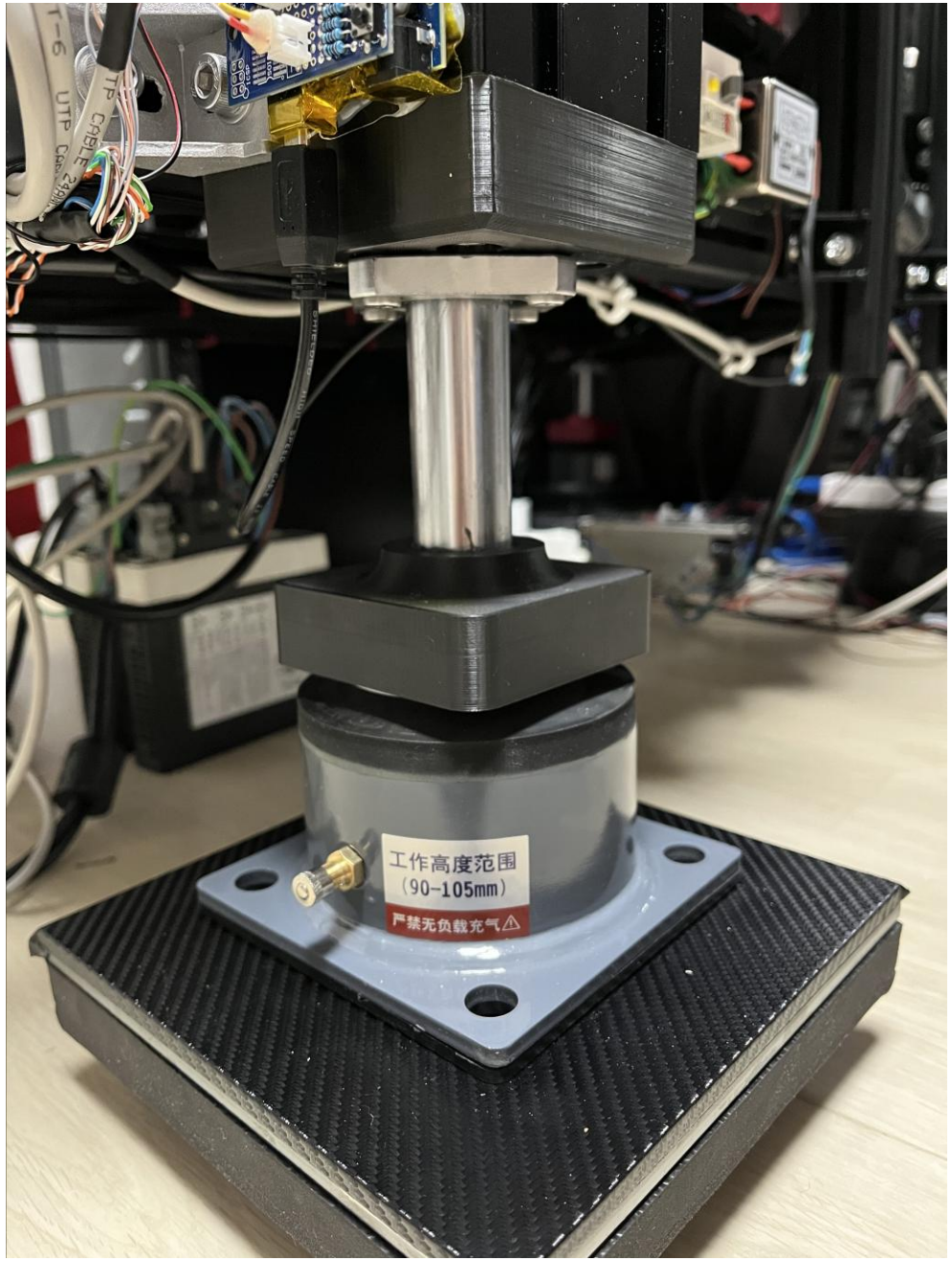

2. 방진 대책

구매 사이트 <<< 클릭 사이트 이동

HFQ-1-1001

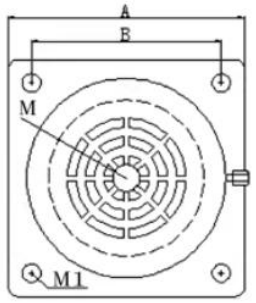

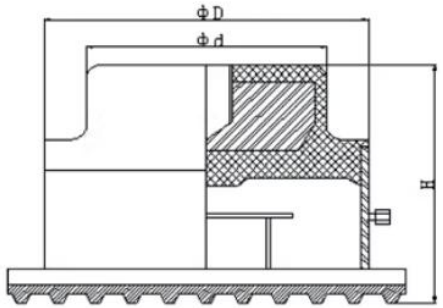

型号	荷载范围kg	外形尺寸mm				
		底板	底盘孔距	高度	顶部螺孔	底盘孔径
HFQ-1-1001	0-100	130*130	105	98	M12	ϕ14
注：尺寸均为人工测量可能存在误差，请以实际为准						

型号	荷载范围kg	外形尺寸mm						
		A	B	H	M	Φd	ΦD	M1
HFQ-1-07505	0-50	100	76	72	M10	28	72	ϕ10
HFQ-1-1001	0-100	130	100	98	M12	60	105	ϕ14