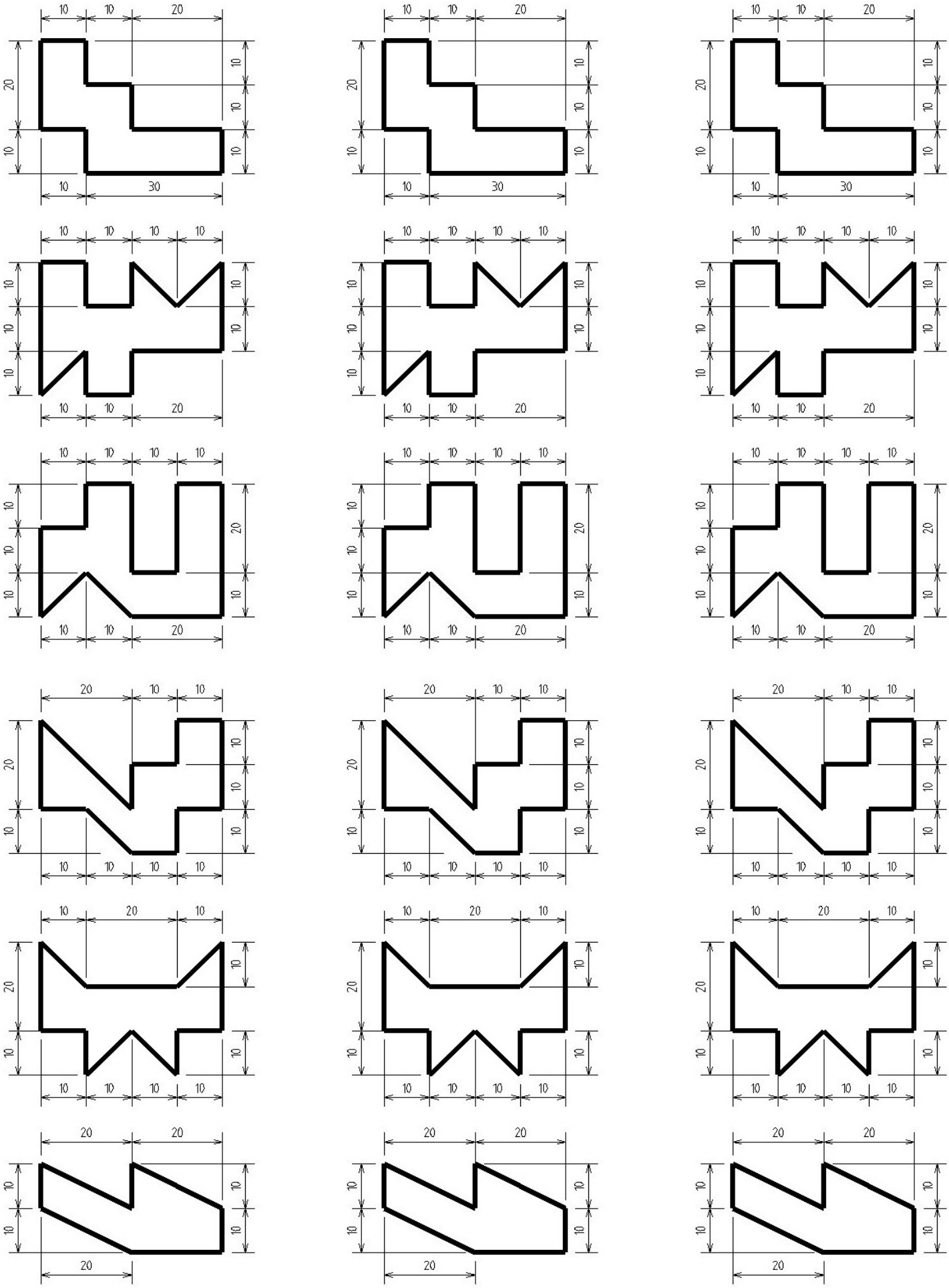
10 10 20
20 10 10 10
10 10 30
10 10 10 10
10 10 10 10 10 10
10 10 20
10 10 10 10
10 10 10 10 20 10
10 10 20
20 10 10
20 10 10 10
10 10 10 10
10 20 10
20 10 10 10
10 10 10 10
20 20
10 10 10
20

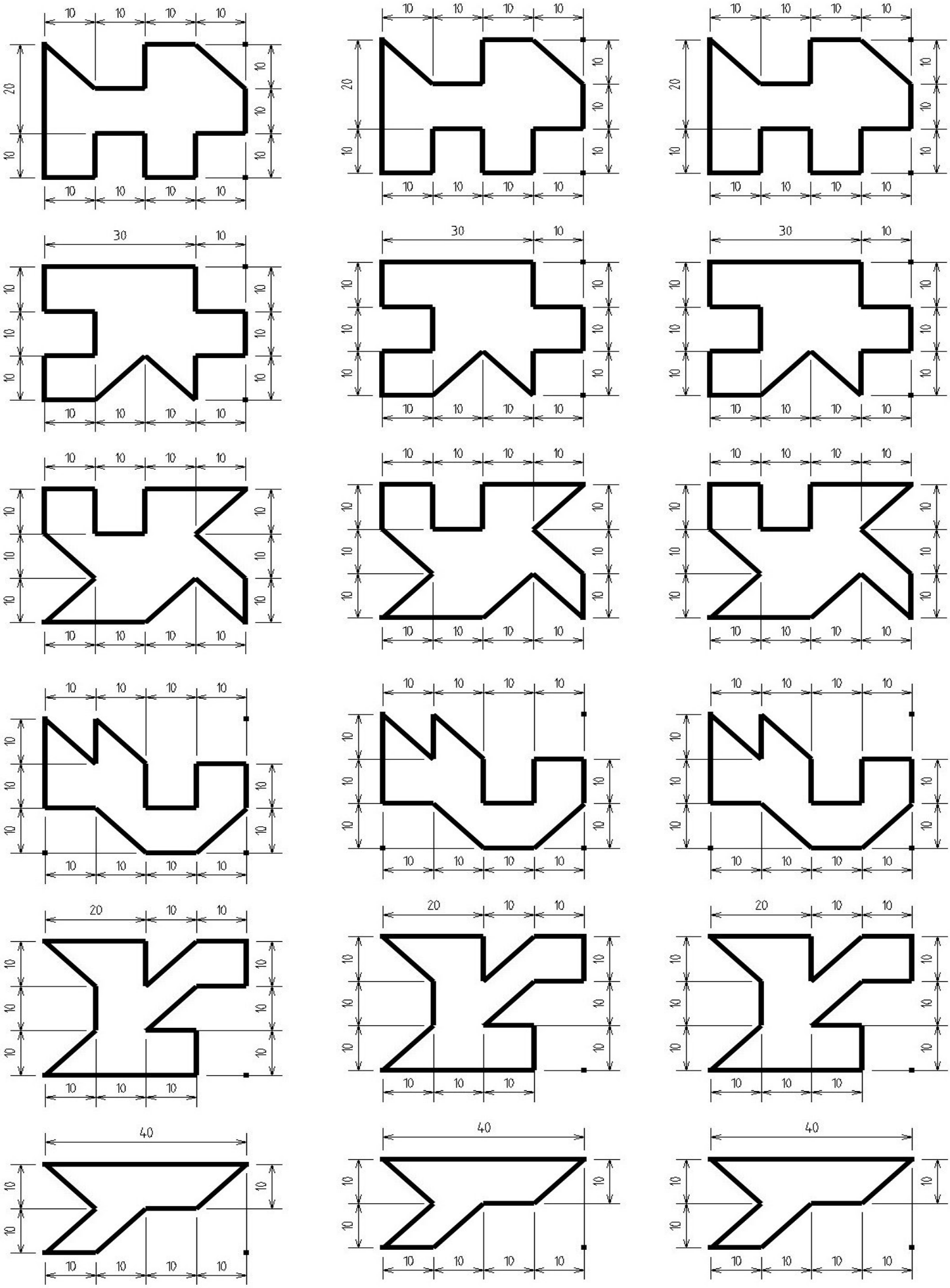
10 10 10 10
20
10
30
40

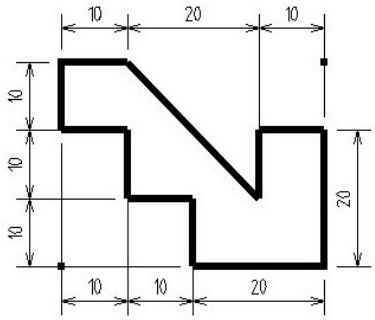
10 20 10
10 10 10
20
10 10 20

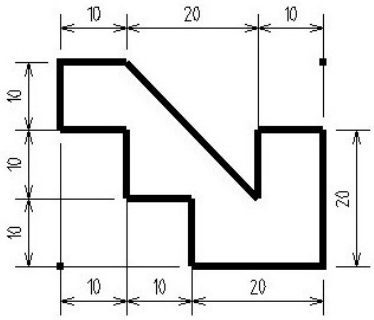
10 20 10
10 10 10
20
10 10 20

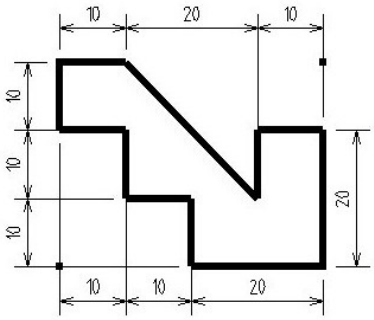
10 20 10
10 10 10
20
10 10 20

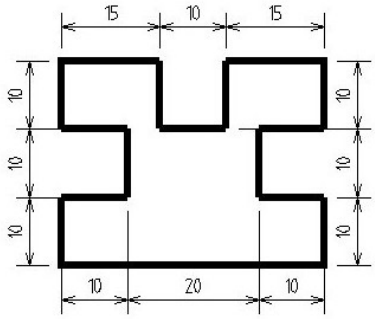
15 10 15
10 10 10
10 10 10
10 20 10

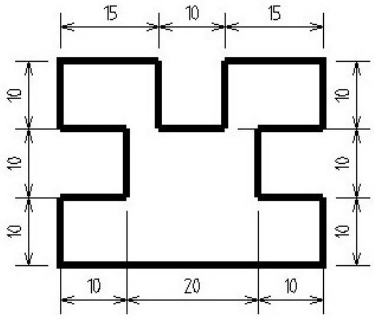
15 10 15
10 10 10
10 10 10
10 20 10

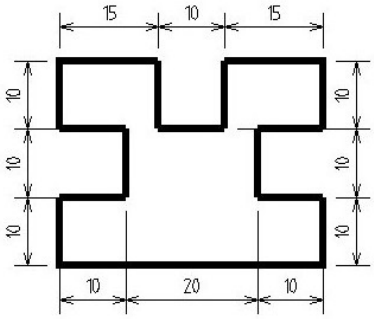
15 10 15
10 10 10
10 10 10
10 20 10

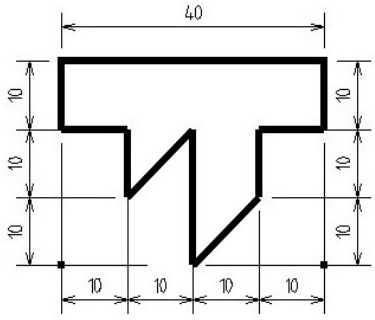
40
10 10 10
10 10 10
10 10 10 10

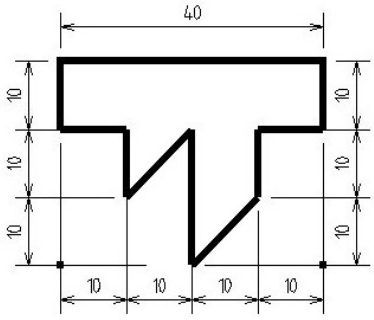
40
10 10 10
10 10 10
10 10 10 10

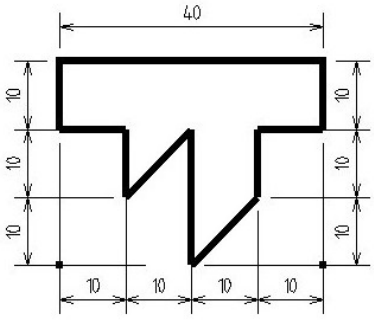
40
10 10 10
10 10 10
10 10 10 10

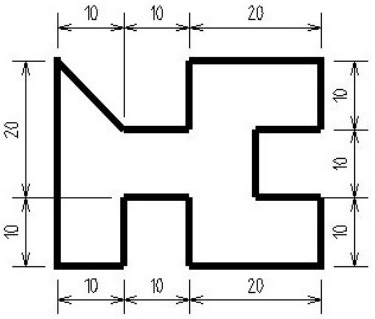
10 10 20
20 10 10
10 10 20

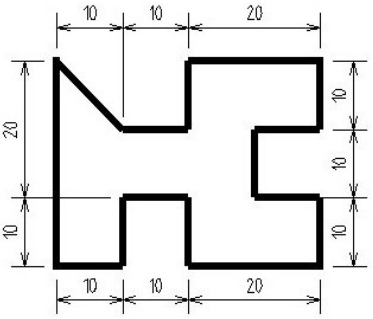
10 10 20
20 10 10
10 10 20

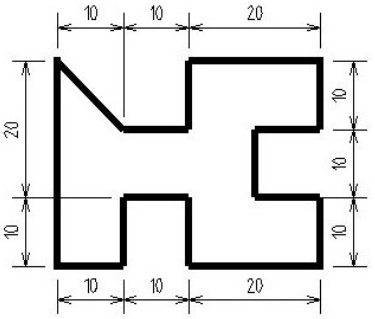
10 10 20
20 10 10
10 10 20

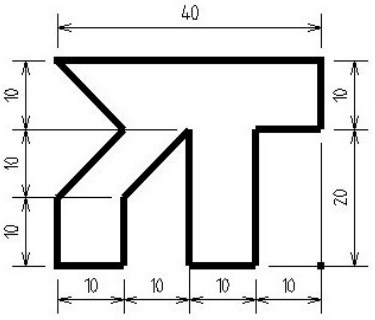
40
10 10 10
10 10 20
10 10 10 10

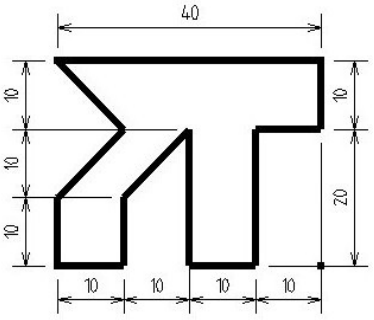
40
10 10 10
10 10 20
10 10 10 10

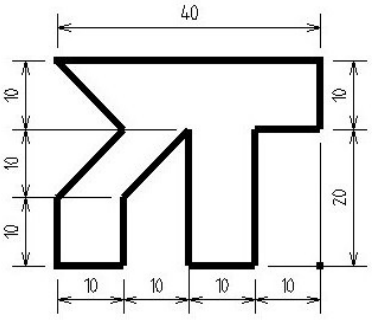
40
10 10 10
10 10 20
10 10 10 10

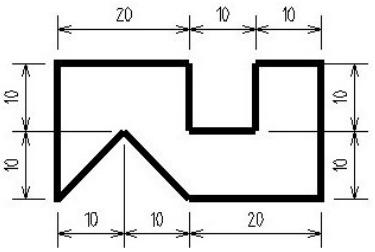
20 10 10
10 10 10
10 10 20

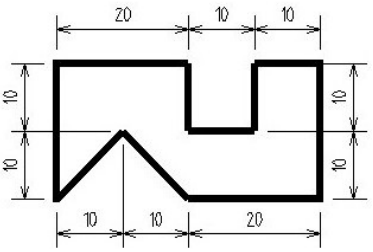
20 10 10
10 10 10
10 10 20

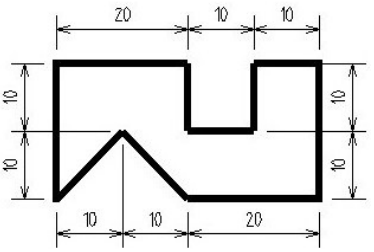
20 10 10
10 10 10
10 10 20

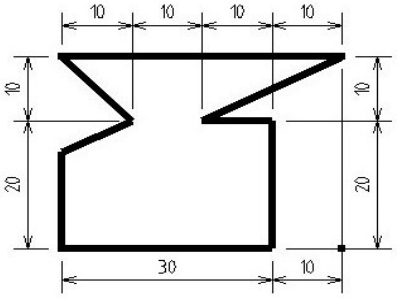
10 10 10 10
10 20 10
30 10

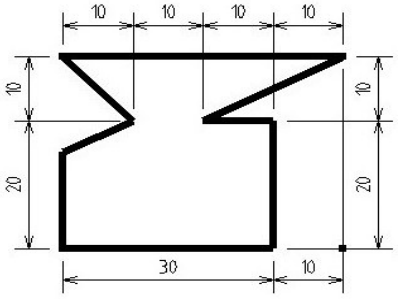
10 10 10 10
10 20 10
30 10

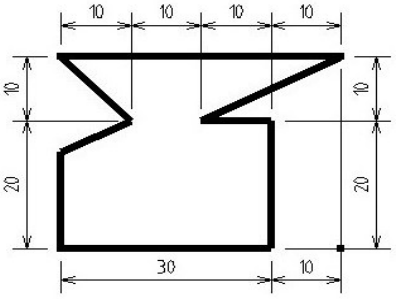
10 10 10 10
10 20 10
30 10

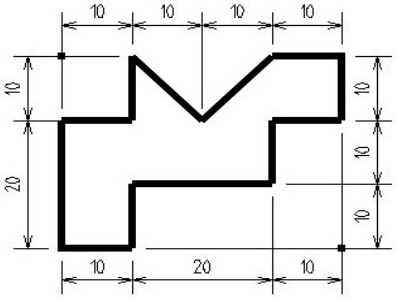
10 10 10 10
10 20 10 10
10 20 10

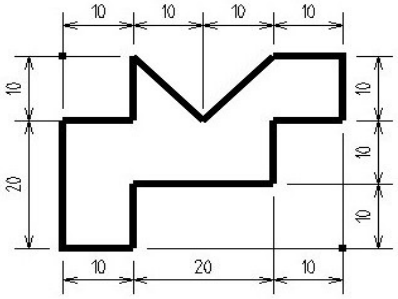
10 10 10 10
10 20 10 10
10 20 10

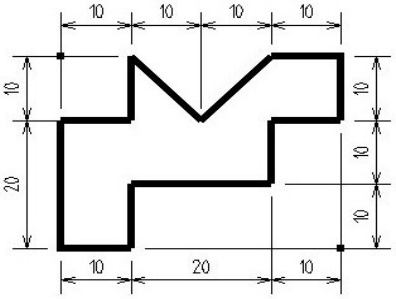
10 10 10 10
10 20 10 10
10 20 10

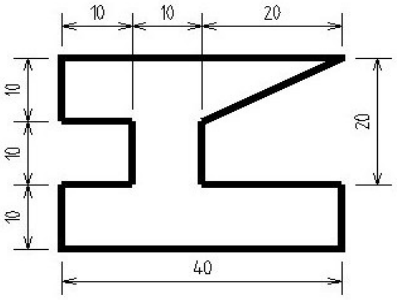
10 10 20
10 10 10 20
40

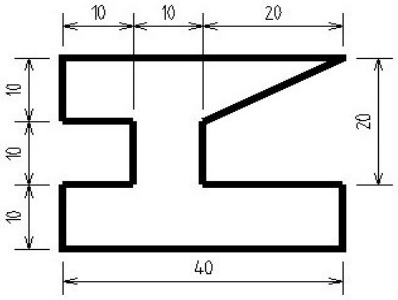
10 10 20
10 10 10 20
40

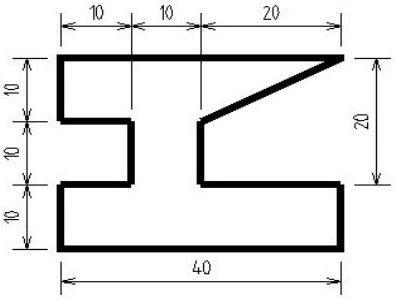
10 10 20
10 10 10 20
40

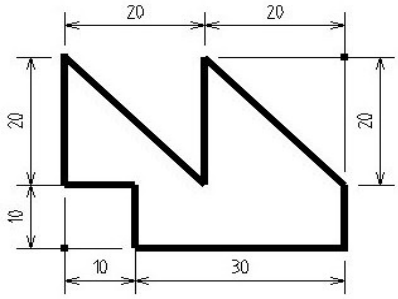
20 20
20 10 20
10 30

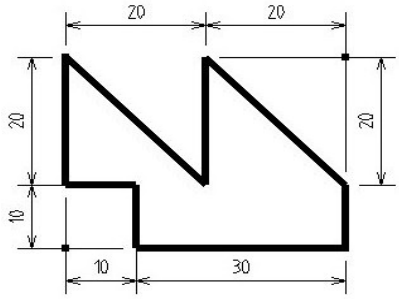
20 20
20 10 20
10 30

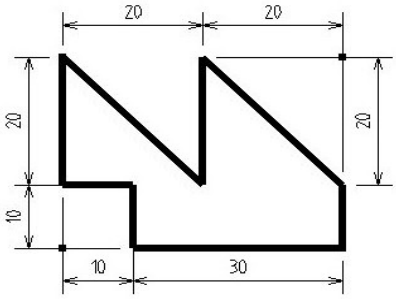
20 20
20 10 20
10 30

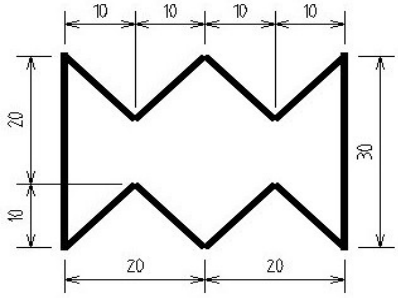
10 10 10 10
20 10 30
20 20

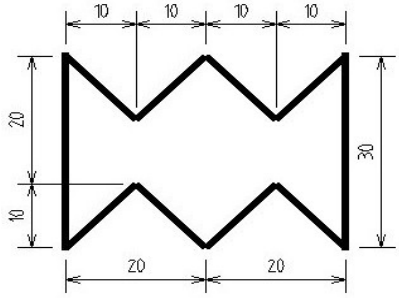
10 10 10 10
20 10 30
20 20

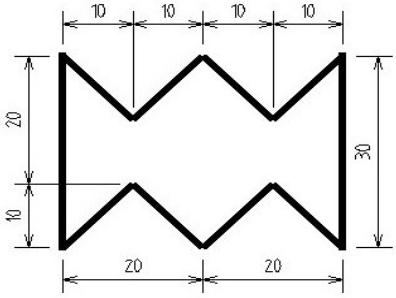
10 10 10 10
20 10 30
20 20

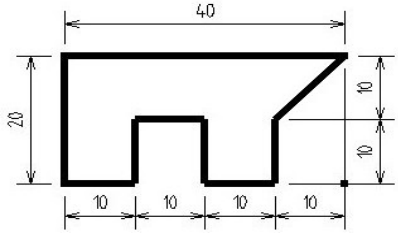
40
20 10 10
10 10 10 10

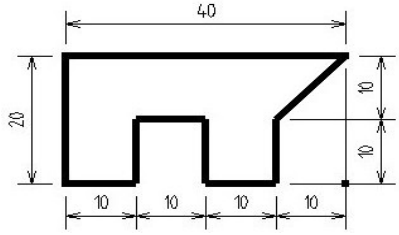
40
20 10 10
10 10 10 10

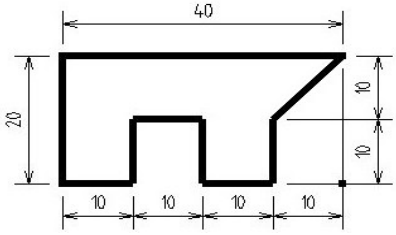
40
20 10 10
10 10 10 10

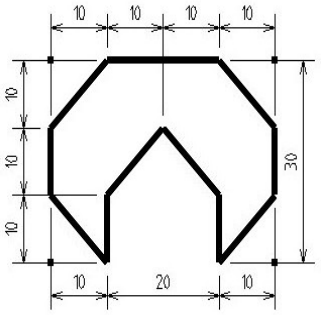
10 10 10 10
10 10 10
30
10 20 10

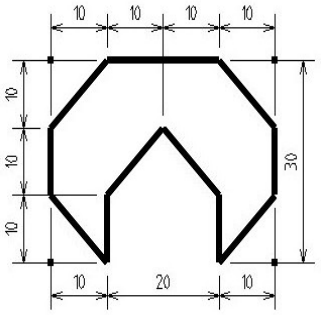
10 10 10 10
10 10 10
30
10 20 10

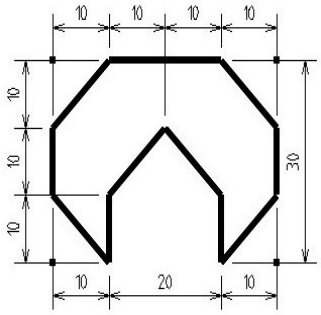
10 10 10 10
10 10 10
30
10 20 10

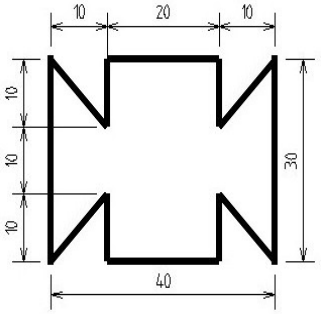
10 20 10
10 10 10
30
40

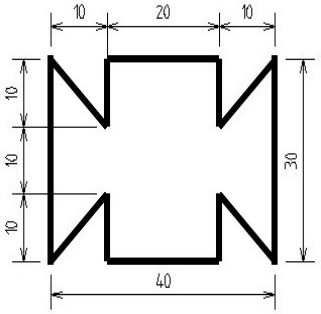
10 20 10
10 10 10
30
40

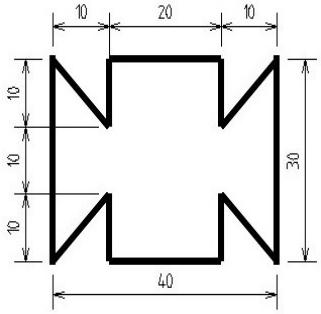
10 20 10
10 10 10
30
40

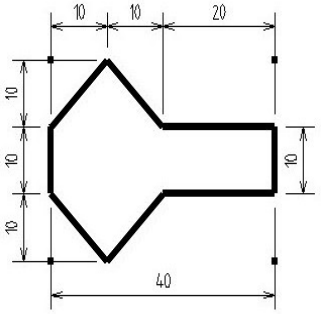
10 10 20
10 10 10
10
40

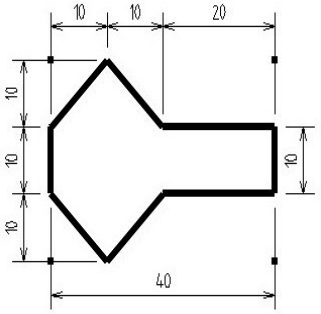
10 10 20
10 10 10
10
40

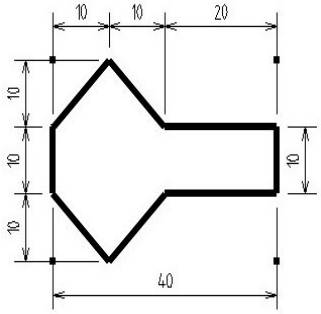
10 10 20
10 10 10
10
40

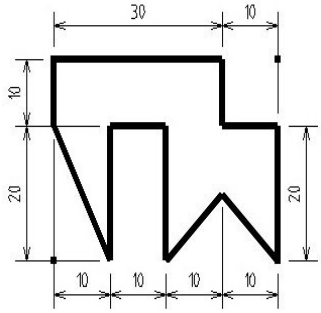
30 10
10 20
20
10 10 10 10

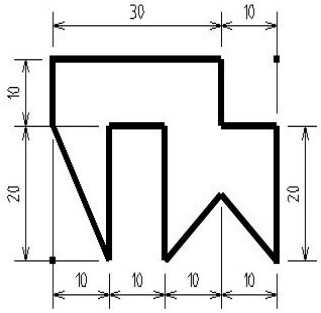
30 10
10 20
20
10 10 10 10

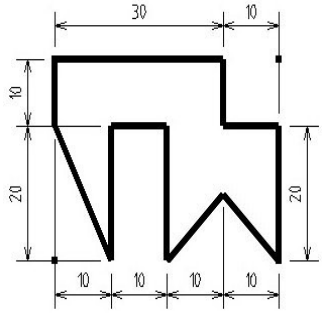
30 10
10 20
20
10 10 10 10

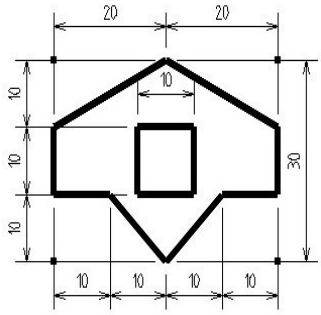
20 20
10
10 10 10
30
10 10 10 10

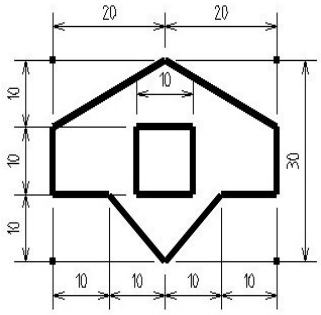
20 20
10
10 10 10
30
10 10 10 10

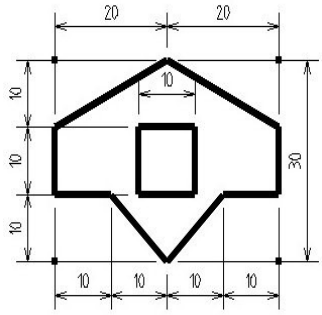
20 20
10
10 10 10
30
10 10 10 10

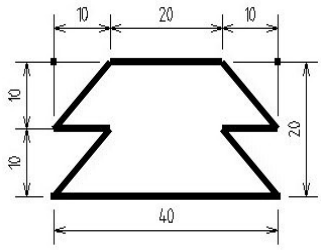
10 20 10
10 10
20
40

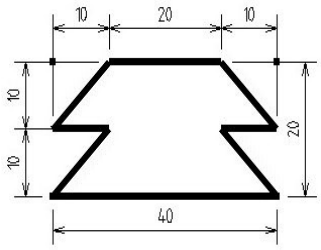
10 20 10
10 10
20
40

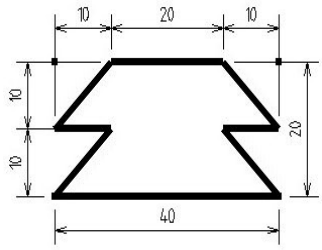
10 20 10
10 10
20
40

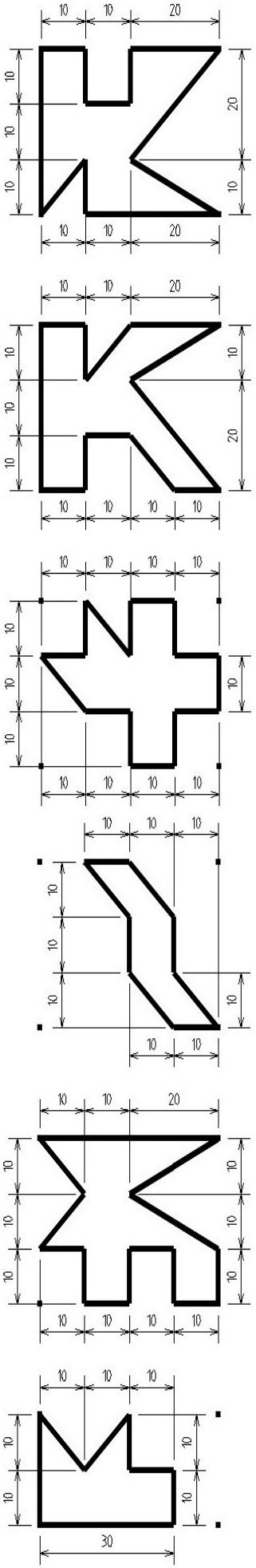
10 10 20
10 10 10
20 10
10 10 20
10 10 20
10 10 10
20 10
10 10 20
10 10 10 10
10 10 10 10
10 10 10 10
10 10 10
10 10 10
10 10 20
10 10 10 10
10 10 10
30

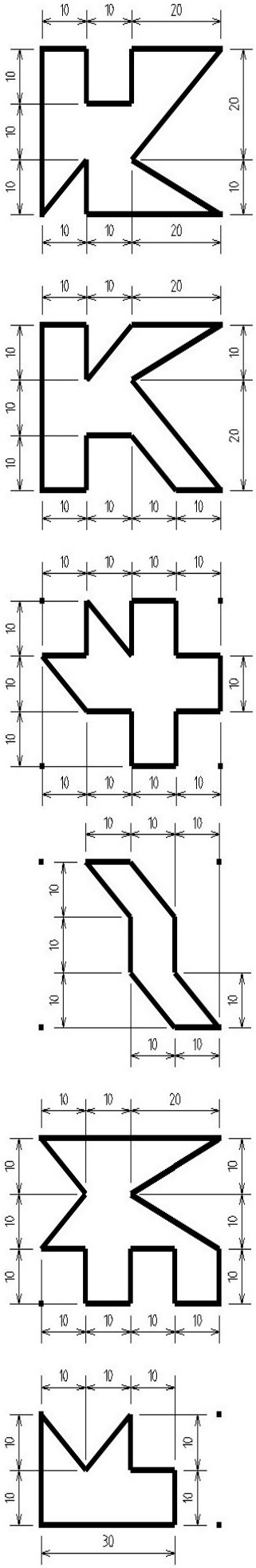
10 10 20
10 10 10
20 10
10 10 20
10 10 20
10 10 10
20 10
10 10 20
10 10 10 10
10 10 10 10
10 10 10 10
10 10 10
10 10 10
10 10 20
10 10 10 10
10 10 10
30

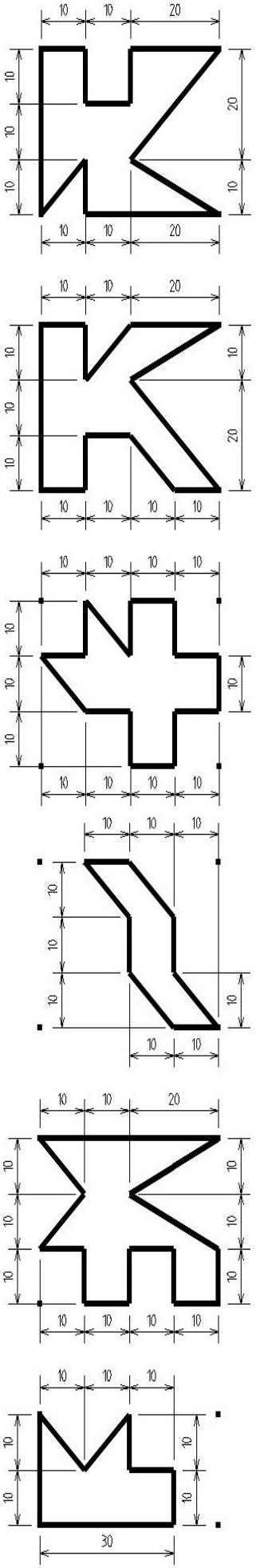
10 10 20
10 10 10
20 10
10 10 20
10 10 20
10 10 10
20 10
10 10 20
10 10 10 10
10 10 10 10
10 10 10 10
10 10 10
10 10 10
10 10 20
10 10 10 10
10 10 10
30

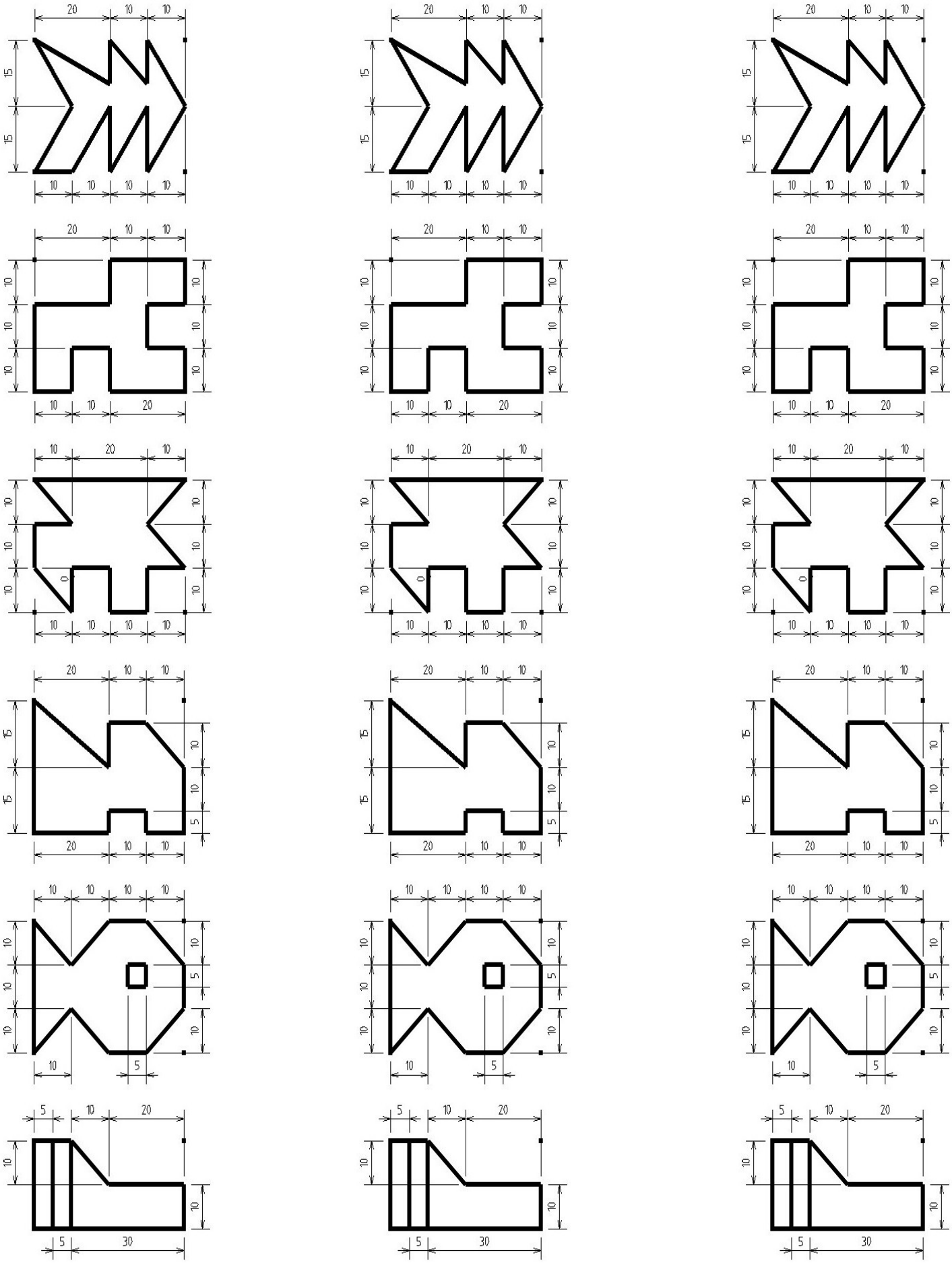
20 10 10
15 15
10 10 10 10
20 10 10
10 10 10
10 10 20
10 20 10
10 10 10
0
10 10 10 10
20 10 10
15 15
10 10 5
20 10 10
10 10 10 10
10 10 10
10 5 10
10 5
5 10 20
10
10
5 30

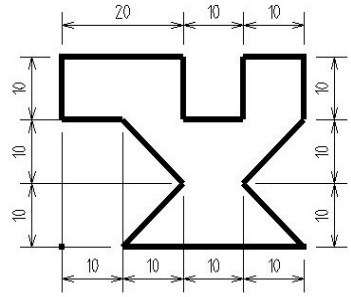
20 10 10
10 10 10
10 10 10 10

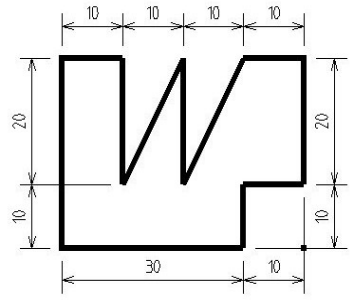
10 10 10 10
20 10
30 10

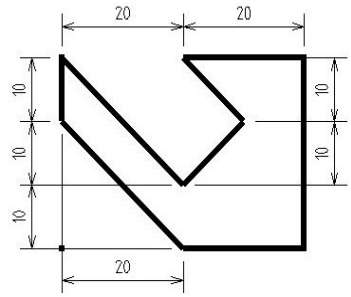
20 20
10 10 10
20

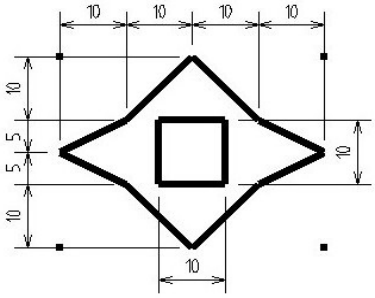
10 10 10 10
10 5 5 10
10 10

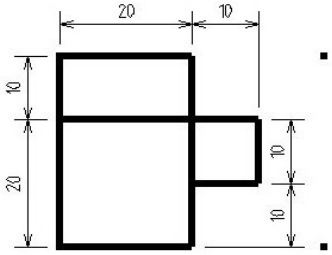
20 10
10 20
10 10

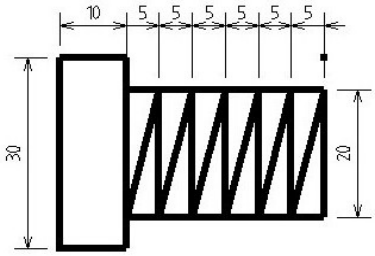
10 5 5 5 5 5 5
30 20

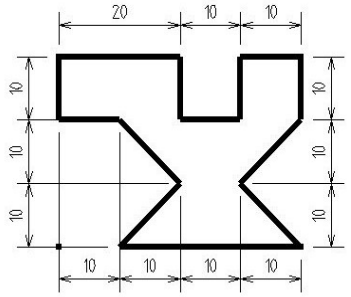
20 10 10
10 10 10
10 10 10 10

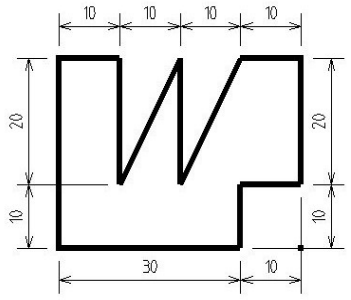
10 10 10 10
20 10
30 10

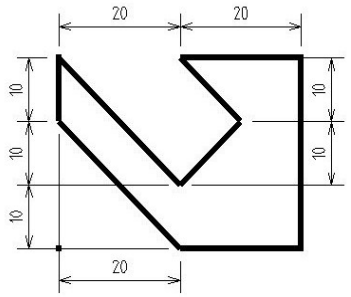
20 20
10 10 10
20

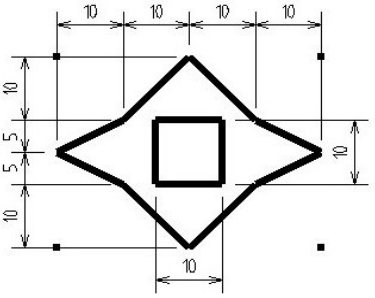
10 10 10 10
10 5 5 10
10 10

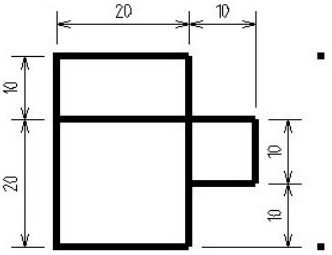
20 10
10 20
10 10

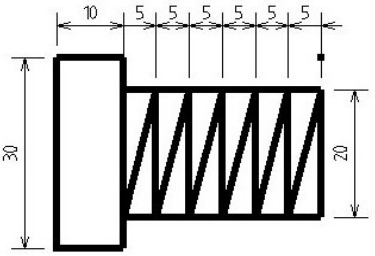
10 5 5 5 5 5 5
30 20

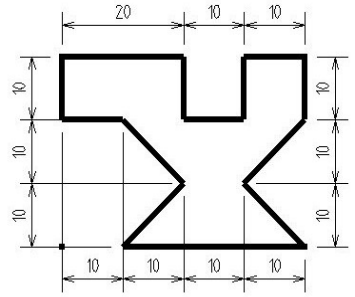
20 10 10
10 10 10
10 10 10 10

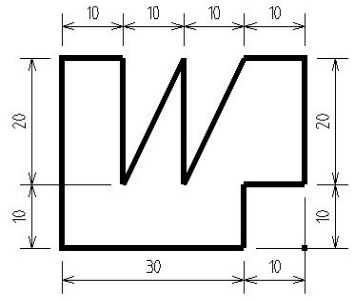
10 10 10 10
20 10
30 10

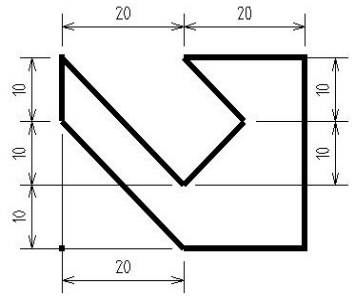
20 20
10 10 10
20

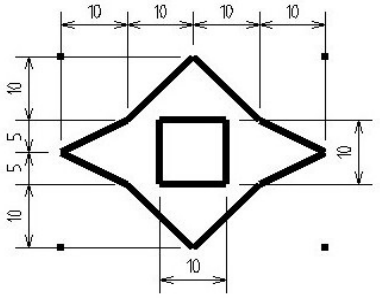
10 10 10 10
10 5 5 10
10 10

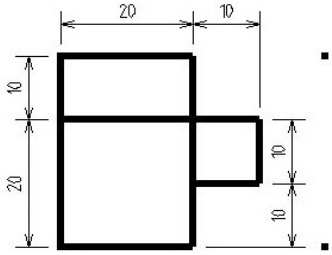
20 10
10 20
10 10

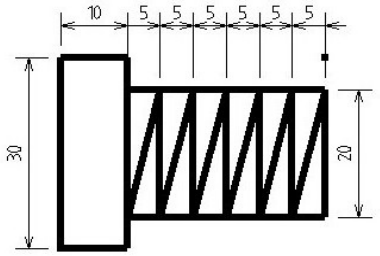
10 5 5 5 5 5 5
30 20

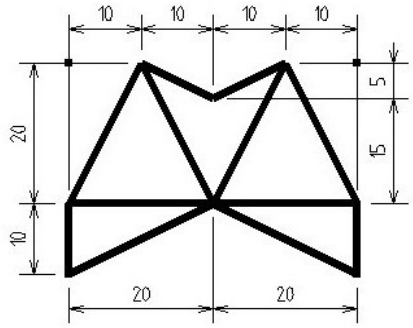
10 10 10 10
20
10
5
15
20 20

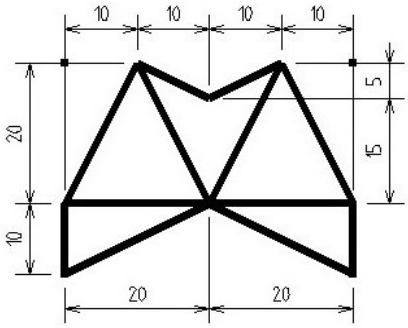
10 10 10 10
20
10
5
15
20 20

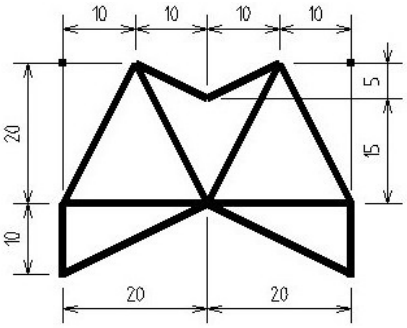
10 10 10 10
20
10
5
15
20 20

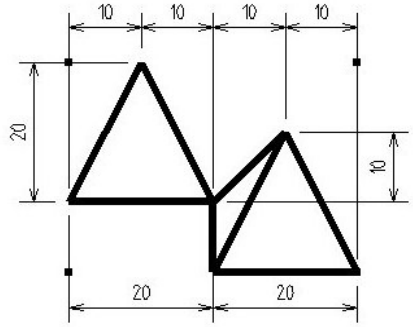
10 10 10 10
20
10
20 20

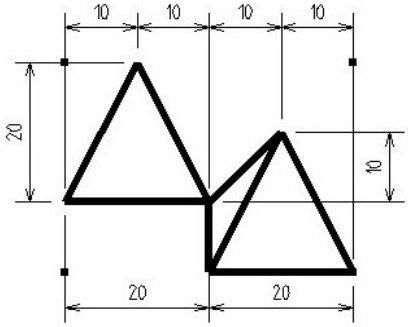
10 10 10 10
20
10
20 20

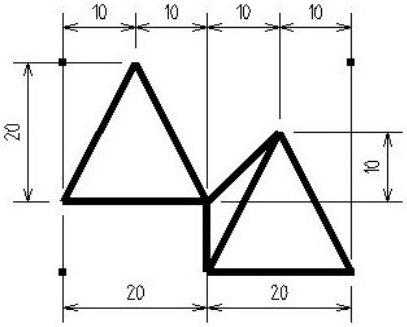
10 10 10 10
20
10
20 20

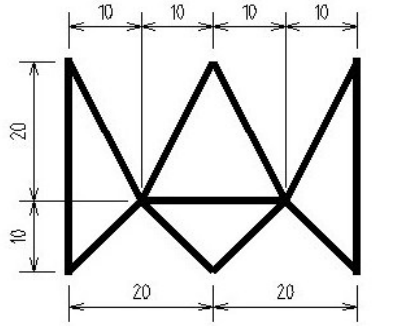
10 10 10 10
20
10
20 20

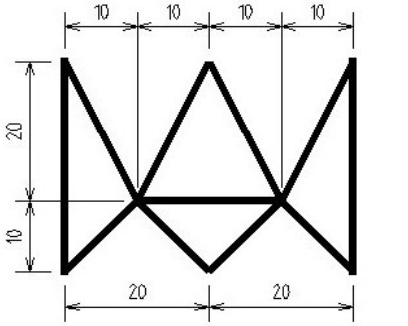
10 10 10 10
20
10
20 20

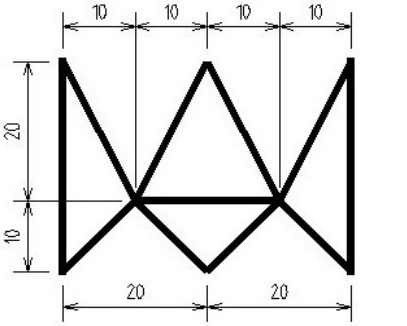
10 10 10 10
20
10
20 20

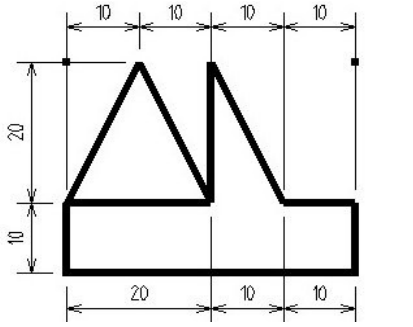
10 10 10 10
20
10
20 10 10

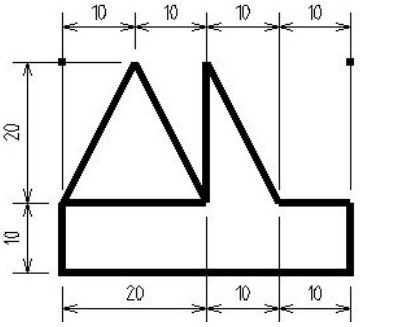
10 10 10 10
20
10
20 10 10

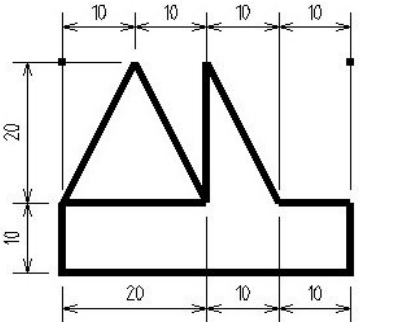
10 10 10 10
20
10
20 10 10

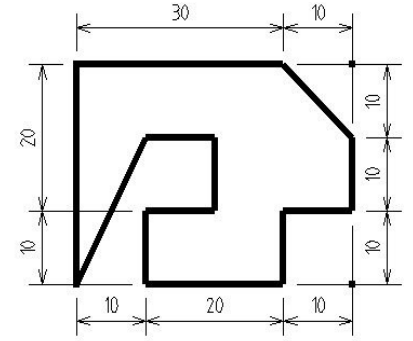
30 10
20
10
10 10 10
10 20 10

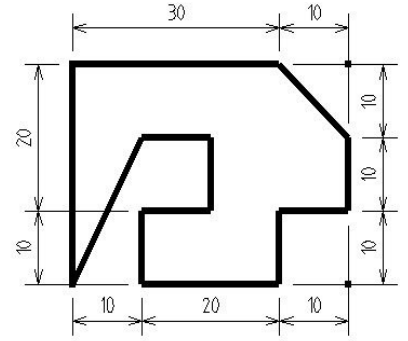
30 10
20
10
10 10 10
10 20 10

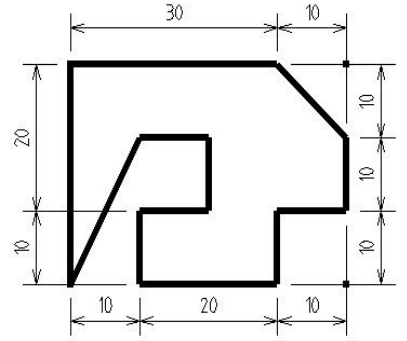
30 10
20
10
10 10 10
10 20 10

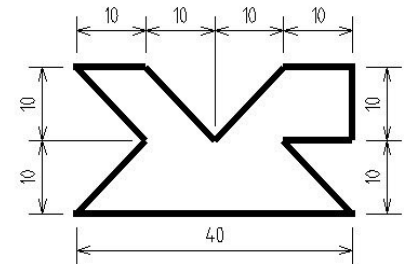
10 10 10 10
10
10
10
10
40

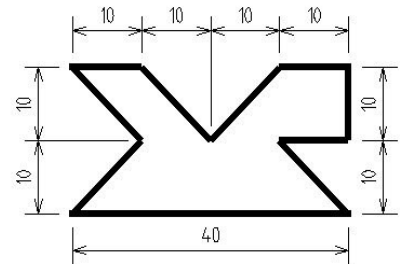
10 10 10 10
10
10
10
10
40

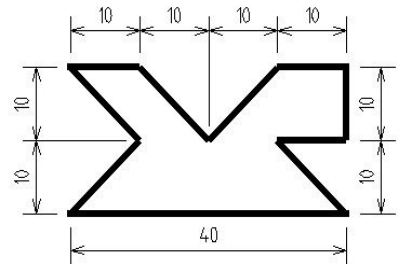
10 10 10 10
10
10
10
10
40

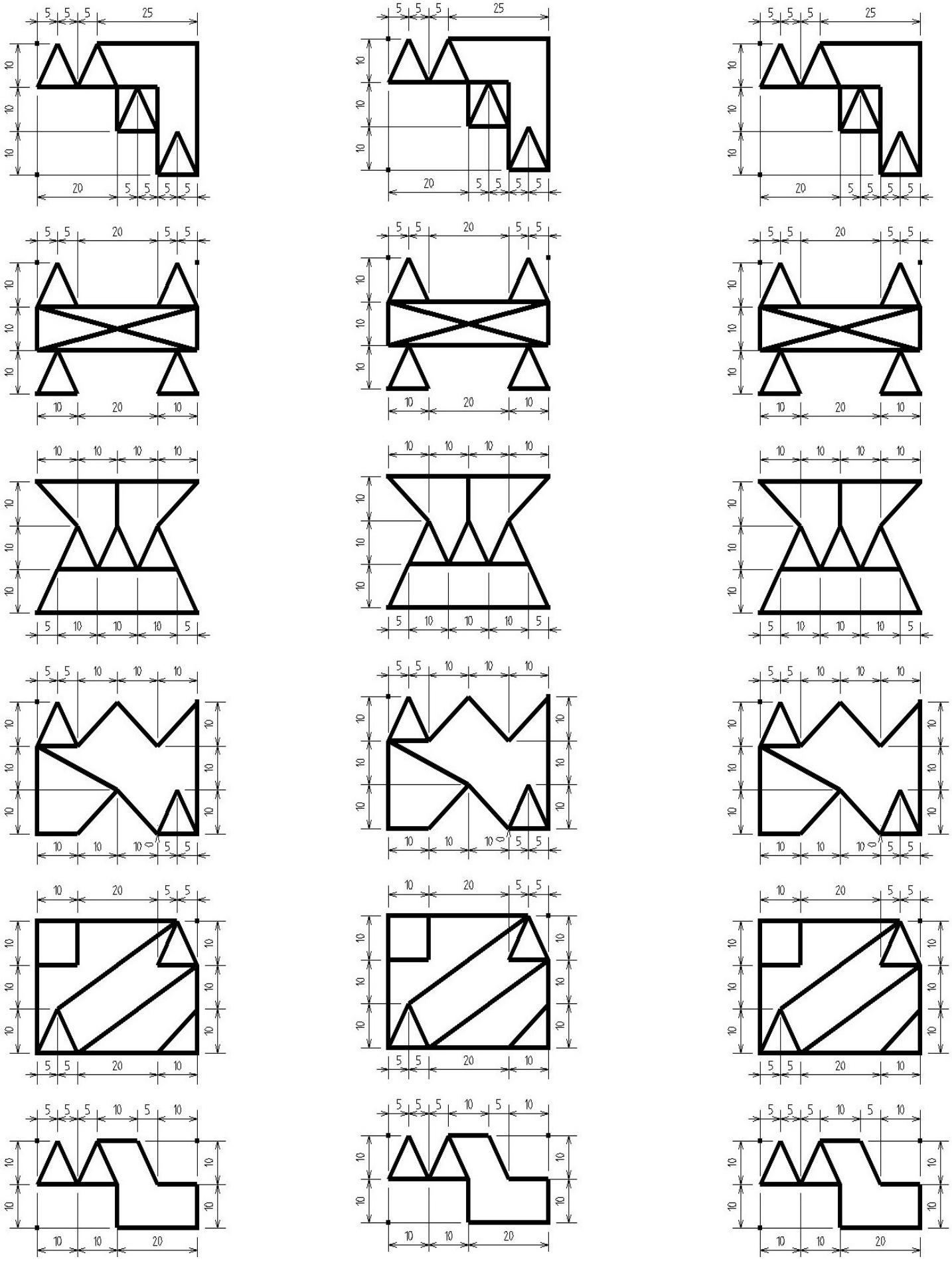

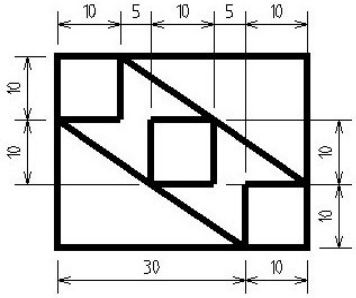
10 5 10 5 10
10 10 10 10
30 10

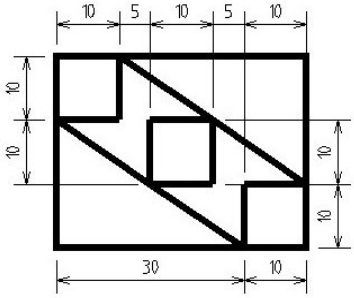
10 5 10 5 10
10 10 10 10
30 10

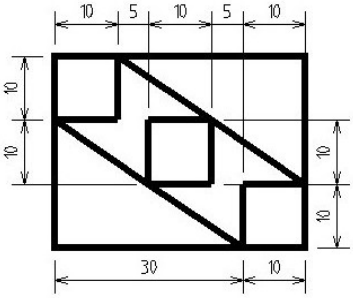
10 5 10 5 10
10 10 10 10
30 10

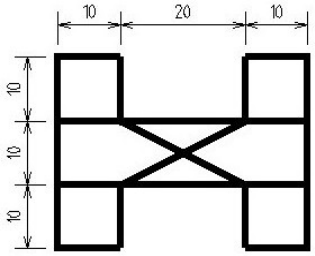
10 20 10
10 10 10

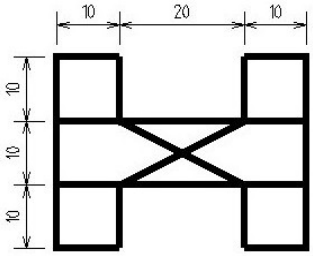
10 20 10
10 10 10

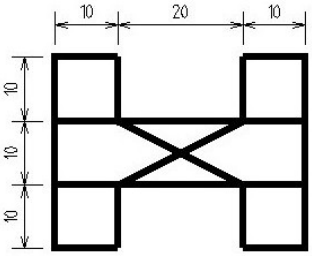
10 20 10
10 10 10

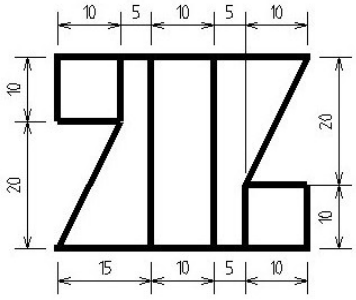
10 5 10 5 10
10 20 20 10
15 10 5 10

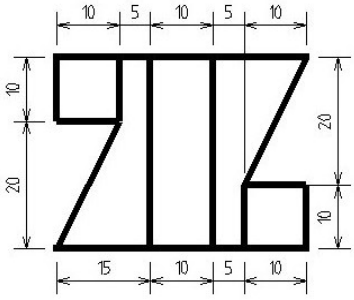
10 5 10 5 10
10 20 20 10
15 10 5 10

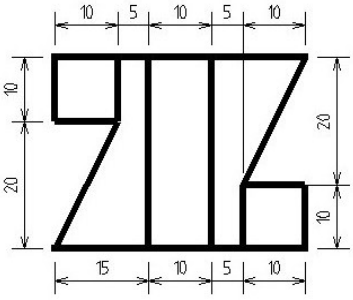
10 5 10 5 10
10 20 20 10
15 10 5 10

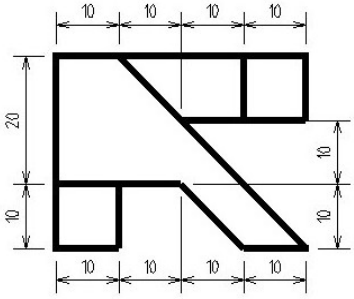
10 10 10 10
20 10 10 10
10 10 10 10

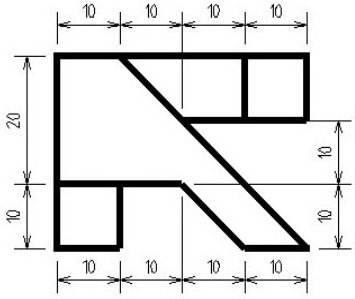
10 10 10 10
20 10 10 10
10 10 10 10

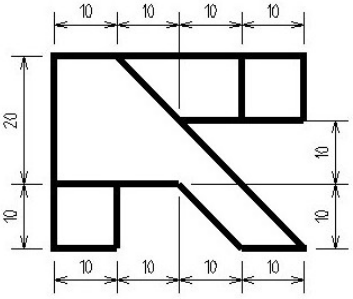
10 10 10 10
20 10 10 10
10 10 10 10

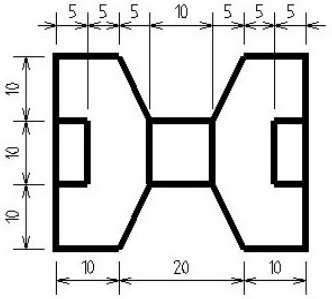
5 5 5 10 5 5 5
10 10 10
10 20 10

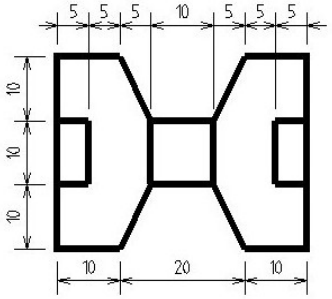
5 5 5 10 5 5 5
10 10 10
10 20 10

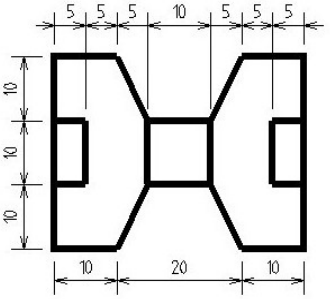
5 5 5 10 5 5 5
10 10 10
10 20 10

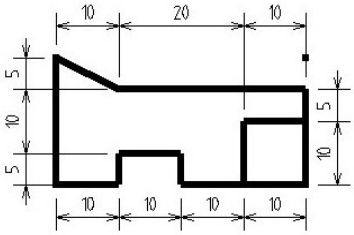
10 20 10
5 10 5
5 10 10
10 10 10 10

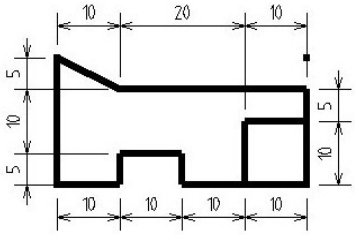
10 20 10
5 10 5
5 10 10
10 10 10 10

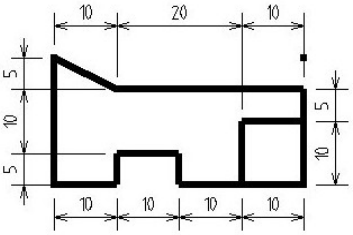
10 20 10
5 10 5
5 10 10
10 10 10 10

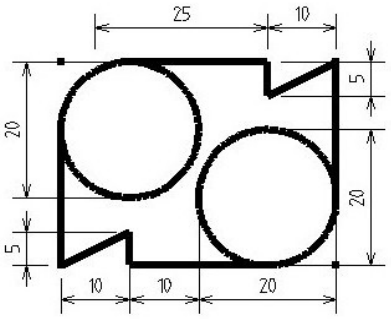
25 10
20 5 20 5
10 10 20

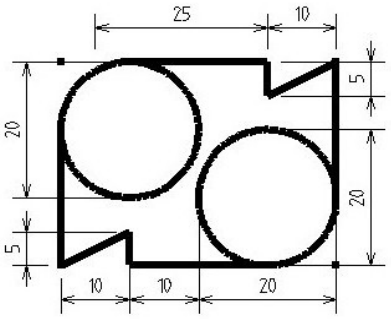
25 10
20 5 20 5
10 10 20

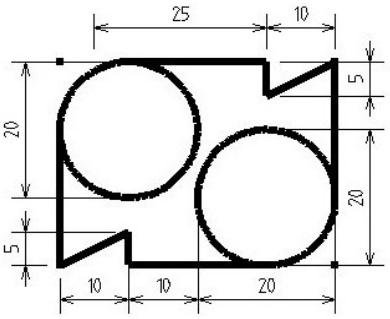
25 10
20 5 20 5
10 10 20

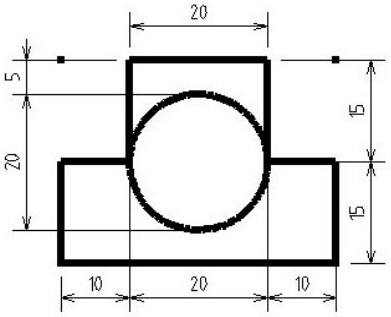
20
5 15 20 15
10 20 10

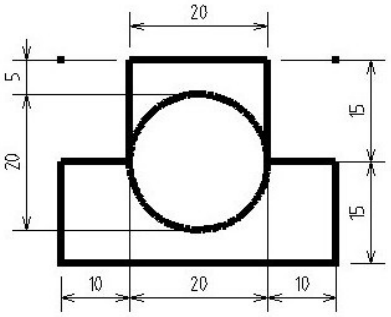
20
5 15 20 15
10 20 10

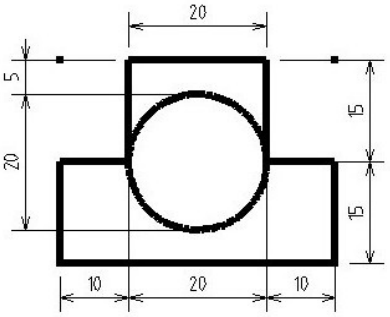
20
5 15 20 15
10 20 10

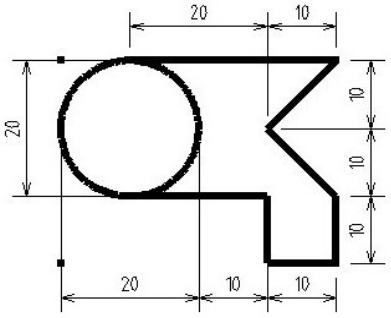
20 10
20 10 10 10
20 10 10

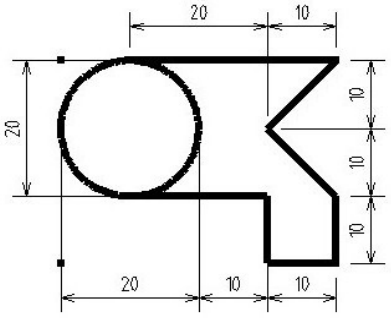
20 10
20 10 10 10
20 10 10

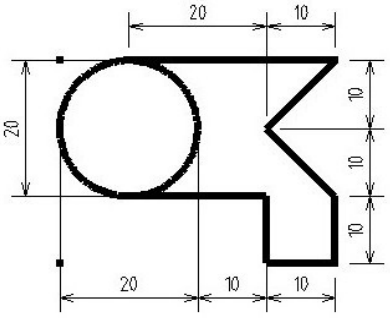
20 10
20 10 10 10
20 10 10

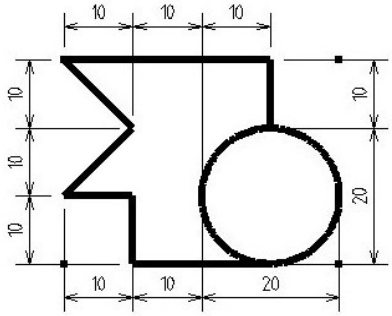
10 10 10
10 10 10 20
10 10 20

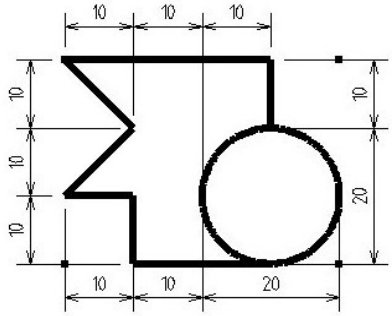
10 10 10
10 10 10 20
10 10 20

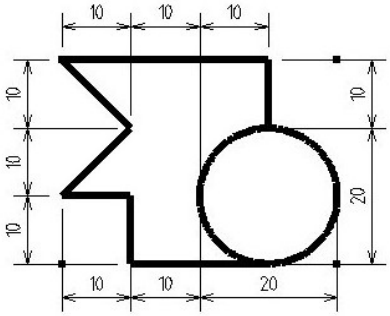
10 10 10
10 10 10 20
10 10 20

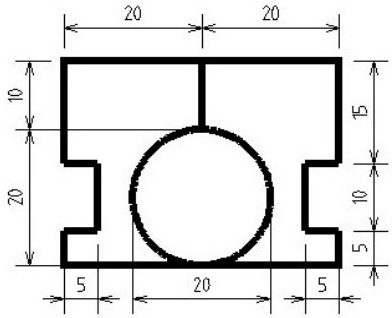
20 20
10 15 20 10 5
5 20 5

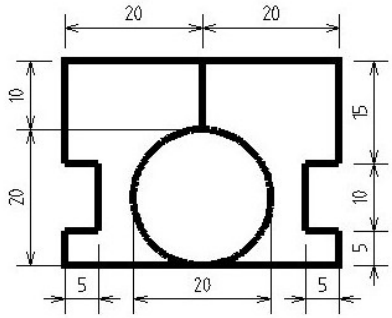
20 20
10 15 20 10 5
5 20 5

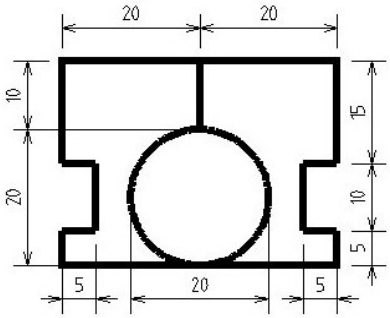
20 20
10 15 20 10 5
5 20 5

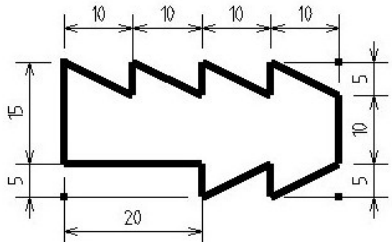
10 10 10 10
15 5 10 5 5
20

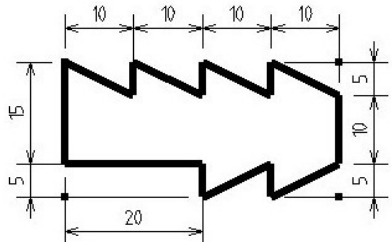
10 10 10 10
15 5 10 5 5
20

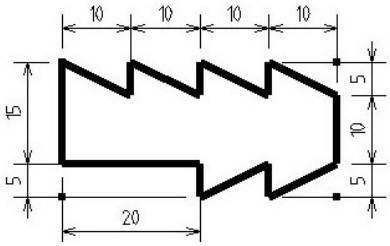
10 10 10 10
15 5 10 5 5
20