VC-B30U
高 清 摄 像 机
(PTZ Video Camera)

安装手册-简体中文

[重要]

更新版之快速使用手册、各国语系的使用手册、软件、驱动程序，请至 Lumens 网站下载
https://www.Lumens.cn/support

Lumens®

目　录

版 权 资 讯 3

第 1 章 安全指示 4

第 2 章 配件清单 6

第 3 章 产品操作说明图 7

3.1 产品说明 7

3.2 LED 灯号指示说明 8

3.3 系统需求 8

第 4 章 安装说明 9

4.1 安装前准备 9

4.2 安装说明 9

4.3 链接装置 12

第 5 章 屏幕选单说明 15

5.1 遥控器按键功能说明 15

5.2 屏幕选单 16

第 6 章 常用功能说明 23

6.1 我要切换摄像机 23

6.2 我要控制摄像机 23

6.3 我要储存目前的镜头位置数据 23

6.4 我要清除储存的位置数据 23

6.5 我要开启背光补偿功能 23

6.6 我要调整镜头的拍摄角度 23

6.7 我要放大/缩小影像 24

6.8 我要调整焦距 24

6.9 我要调整对焦速度 24

6.10 我要设定影像模式 25

6.11 我要冻结影像 25
6.12 我要旋转影像 25
6.13 我要改变摄像机的转向 25
6.14 我要显示目前状态 26
6.15 我要恢复初始设定 26
第 7 章 DIP 切换设定 27
7.1 SYSTEM SWITCH 27
7.2 IR SELECT 27
第 8 章 常见问题排除 28

版 权 资 讯

版权所有© Lumens Digital Optics Inc.保留所有权利。

Lumens 为 Lumens Digital Optics Inc.正进行注册的商标。

若未获得 Lumens Digital Optics Inc.之书面同意，不得以任何方式复制、重制、或传送本档，除非因为购买本产品可复制本文件当备份。

为了持续改良产品，谨此保留变更产品规格，恕不另行通知。本文件内之信息可能变更，恕不另行通知。

为完整解释或描述本产品如何使用,其他产品或公司的名称可能会出现在本手册中，因此没有侵权之意。

免责声明：对于本档可能之技术或编辑错误或遗漏；提供本文件、使用或操作本产品而产生意外或关连性的损坏，Lumens Digital Optics Inc. 恕不负责。

第 1 章 安全指示

请务必遵循下列安全指示使用本产品：

1 操作

1.1 请依本产品建议的操作环境使用。

1.2 请勿将产品倾斜使用。

1.3 请勿将本产品置于不稳定的推车、台面、或桌面上。

1.4 请勿在水边或热源边使用本产品。

1.5 仅使用厂商推荐的附属装置。

1.6 请使用本产品所标示的电源类型，如不确定适用电源类型时，请洽您的经销商或当地电力公司。

1.7 操作插头时，请务必遵循下列安全措施，以免产生火花或火灾：

- 插入插座前，请清除插头上的灰尘。
- 请将插头插牢。

1.8 切勿多个插头共享墙上的插座、延长线或多孔插座头，以免造成危险。

1.9 请勿堵塞本产品外壳的沟槽或开孔，因其有通风及避免本产品过热。

1.10 除非使用手册内特别指示，请勿自行开启或移除外盖，因可能产生触电或其他危险，维修服务请洽合格服务人员。

1.11 如有下列情形，请将本产品的电源拔除，并洽合格服务人员进行维修服务：

- 电源线有磨损或损坏时。
- 本产品遭液体、雨、或水溅湿时。

2 安装

2.1 基于安全性考虑，请确认您购买的标准吊挂架，符合 UL 或 CE 安全认可，并且由代理商认可的技术人员进行安装。

3 存放

3.1 请勿将本产品的电线置于容易践踏之处，以免磨损或损坏电线或插头。

3.2 切勿将异物塞入机壳沟槽内，请勿以液体溅湿本产品。

3.3 雷雨期间或长时间不用本产品时，请将电源插头拔下。

3.4 请勿将本产品或配件置于震动或发热的物体上。

4 清洁

4.1 清理前请将所有接线拔下，请用湿布清洁，切勿使用液体或喷雾式清洁剂。

5 遥控器 (配件若有遥控器)

5.1 遥控器使用错误型号的电池可能产生故障，请依相关指示丢弃旧电池。

■ 安全措施

警告：为避免火灾或电击危险，切勿将本装置暴露于雨中或湿气中。

长时间未使用高清摄像机时，请将电源拔掉。

	注意 电击危险 请勿自行开启		
注意：防止电击，请勿擅自开盖，机内无供客户维修的零件，仅专业人员可进行维修。			
	此标志表示装置内含危险电压，可能造成电击危险。		此标志表示使用手册内含本装置之重要操作及维修指示。

■ FCC 警告

本高清摄像机符合 FCC 规定第 15 条 J 款 A 级计算机装置的限制，该等限制乃是针对操作于商用环境中的有害干扰所提供的合理保护措施。

This digital apparatus does not exceed the Class A limits for radio noise emissions from digital apparatus as set out in the interference-causing equipment standard entitled "Digital Apparatus," ICES-003 of Industry Canada.

Cet appareil numerique respecte les limites de bruits radioelectriques applicables aux appareils numeriques de Classe A prescrites dans la norme sur le material brouilleur: "Appareils Numeriques," NMB-003 edictee par l'Industrie.

■ EN55032 (CE 辐射) 警告

Operation of this equipment in a residential environment could cause radio interference.

第 2 章 配件清单

VC-B30U	安装说明	遥控器
电源线	电源转接器	USB 线(USB 3.0)
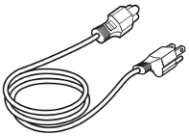 外观可能因国别不同	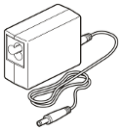	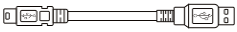
HDMI 线	合格証	

第 3 章 产品操作说明图

3.1 产品说明

正面

背面

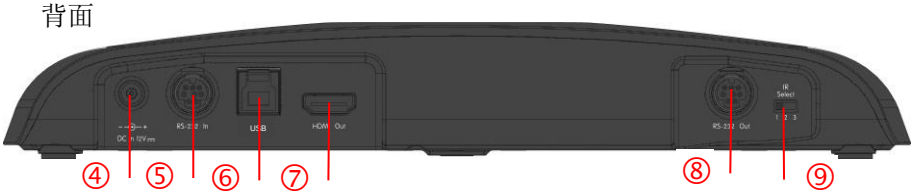

1. 摄像镜头	2. Power LED 灯
3. Standby LED 灯	4. 电源输入
5. RS232 输入	6. USB 3.0 端口
7. HDMI 输出	8. RS232 输出
9. IR Select DIP Switch	

3.2 LED 灯号指示说明

3.2.1 Power：

3.2.1.1 无灯号：关机

3.2.1.2 绿灯：使用中

3.2.2 Standby：

3.2.2.1 无灯号：开机

3.2.2.2 橘灯：开机中或待机模式

3.2.2.3 闪烁橘色：关机中

3.3 系统需求

1.Windows 系统：Windows 7 以上
2.Chrome 系统
3.Mac 系统：Mac OS X 10.8 以上
<说明> 连接 MAC 时，请参考 **第七章 DIP 切换设定**，修改 DIP Switch

第 4 章 安装说明

4.1 安装前准备

高清攝像機的安裝和連接需要專門的技巧，若用戶自行安裝時請依照安裝步驟循序安裝，且確認設備之安裝穩定牢固，並注意自身安全，避免意外。

4.1.1 确认安装环境的安全性，请勿将机体安装于不可靠之天花板或易于掉落之处，以免发生意外。

4.1.2 请先检查箱内之配件是否齐全，若有缺件，请与供货商连络并告知短缺之配件，且请保持箱体配件之完整。

4.1.3 安装前须事先规划摄像机安装的位置，请依照下列项目规划安装的位置

4.1.1.1 确认取像对象的摆设位置。

4.1.1.2 确认摄像机与其他灯源是否保持适当距离。

4.2 安装说明

4.2.1 我想要将摄像机安装于桌面

4.2.1.1 安装注意事项

- ◆ 请将机台安装于平坦的桌面
- ◆ 搬运时，勿用手抓取摄像机头
- ◆ 请勿用手转动摄像机头，不当的转动可能会导致摄像机故障

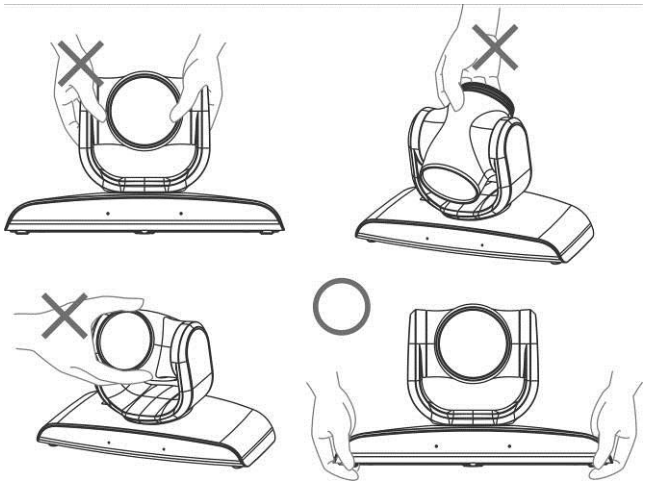

4.2.1.2 安装步骤

1. 搭配 VC-AC03 将摄像机安装于墙面上

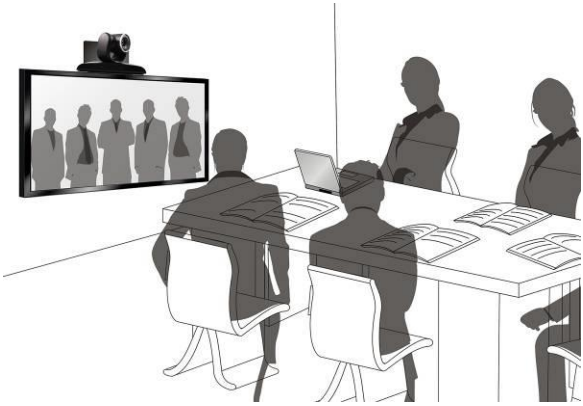

<说明>VC-AC03 安装请参 VC-AC03 快速安装手册

4.2.1.3 摄像机尺寸

长 x 宽 x 高 ： 267.69x123x155.60mm

重量 ： 1.3Kg

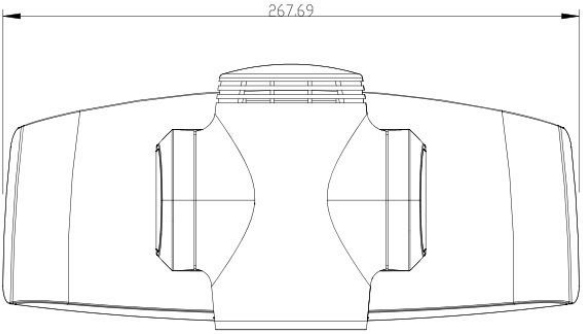

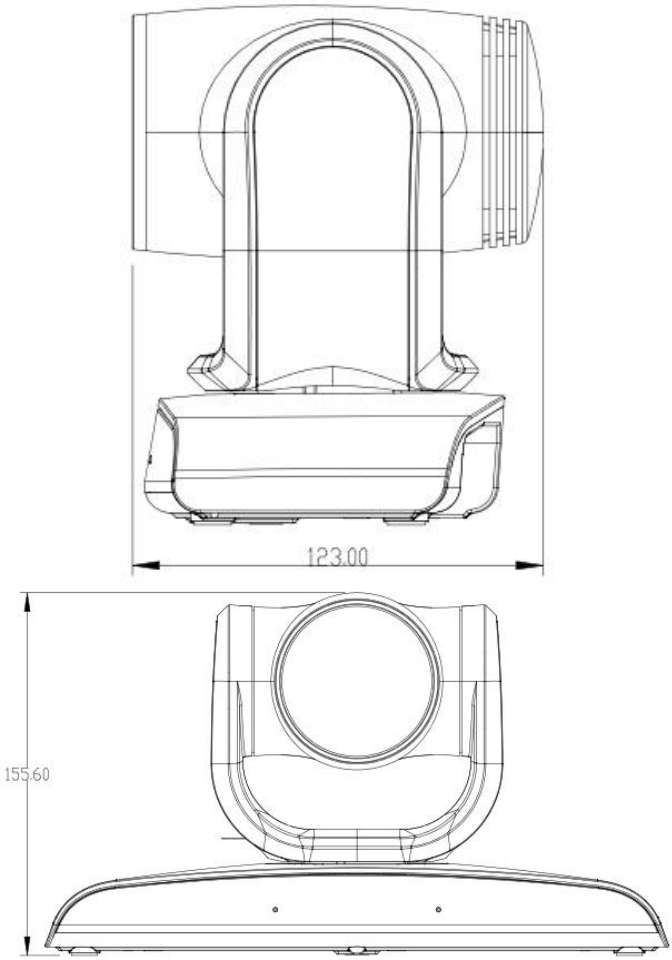

4.2.1.4 安装注意事项

1. 安装前，请确认机台与取像物件间的方位
2. 建议机台安装距离与被摄物品距离为 1 公尺以上，最佳距离请依镜头使用倍率调整

4.3 连接装置

4.3.1 软件视频会议---连接 PC

<说明>摄像机 System Switch 需设定在 USB Mode

4.3.2 软件视频会议---连接双屏幕

<说明>摄像机 System Switch 需设定在 USB Mode

4.3.3 软件视频会议---连接会议主机

<说明>摄像机 System Switch 需设定在 HDMI Mode

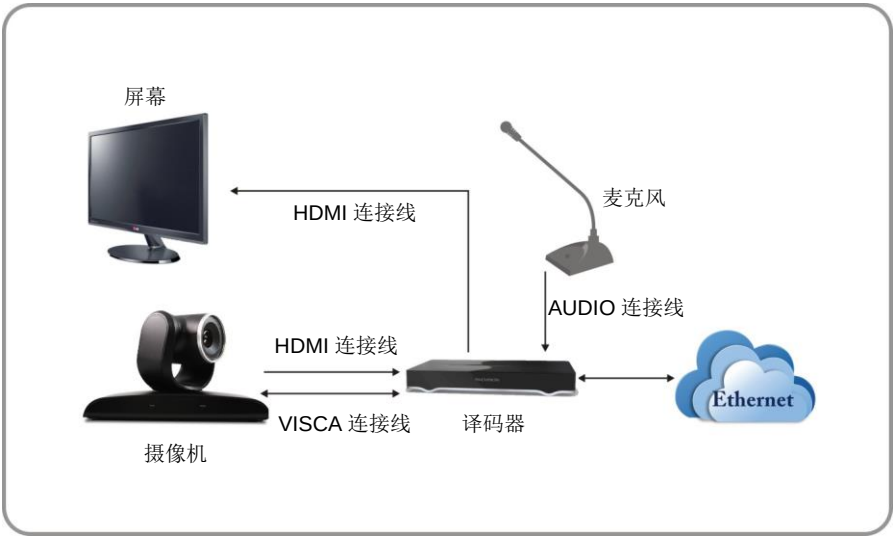

4.3.4 用 VISCA 串接多台 VC-B30U

<说明>摄像机 System Switch 需设定在 HDMI Mode

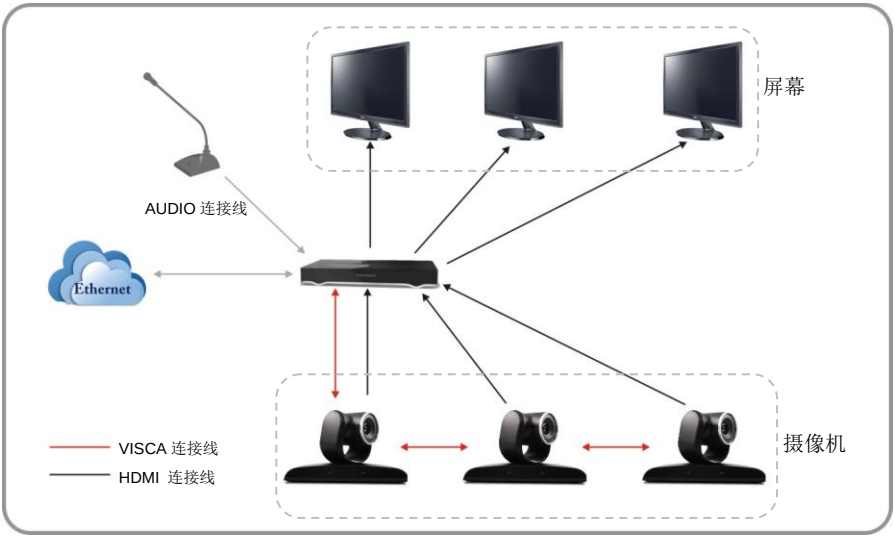

<说明>使用 RS-232 in/out 最高可连接 7 台 VC。

4.3.5 IR Out

IR Out 分为 IR Right 及 IR Left，可使用 VISCA command 切换开启状态：

1. IR right and IR left 开启
2. IR left 关闭， IR right 开启
3. IR left 开启， IR right 关闭
4. NA (不送任何 IR receiver 之讯号)

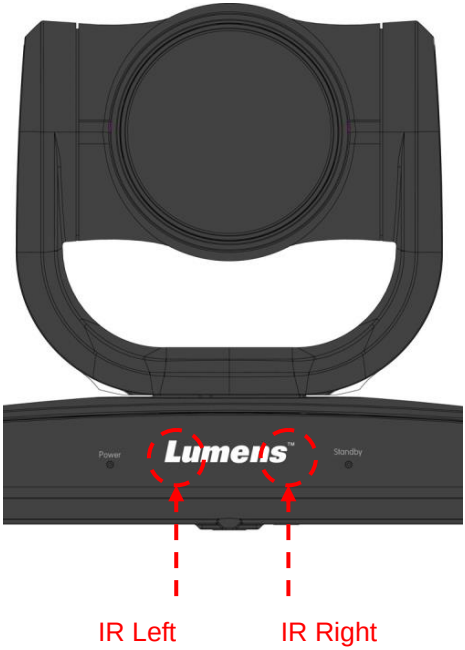

第 5 章 屏幕选单说明

5.1 遥控器按键功能说明

<说明>以下依英文字母顺序排列。

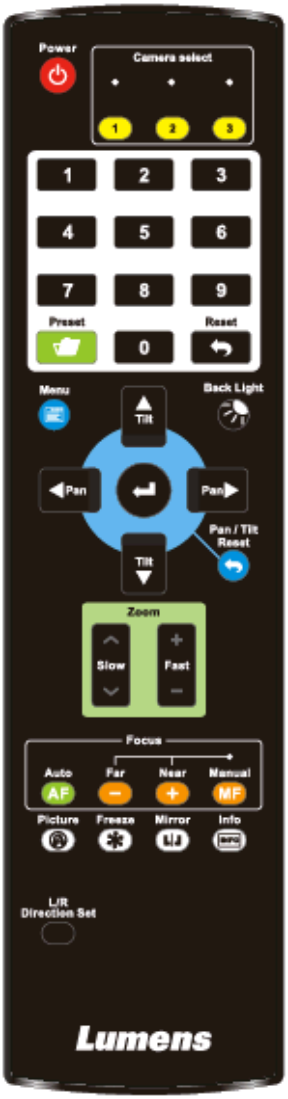

项目	说明
⮜,⮞,⮝,⮟	移动镜头
Back Light	开启/关闭 背光补偿
Camera select	选择 1~3 的摄像机
Focus-Manual / Far/Near	开启手动对焦，调整焦距
Focus-Auto	自动对焦
Freeze	冻结画面
Home-Enter	回到首页/执行
Info	状态信息
L/R Direction Set	左右转向相反/一般 状态切换
Menu	开启 OSD 选单
Mirror	旋转画面(关闭 /镜像 / 翻转 /旋转)
Pan/Tilt Reset	清除 水平/倾斜 设定
Picture	影像效果切换 (关/负片/黑白)
Power	电源开关
Preset	指定 ID(0~9)，储存目前位置数据
Reset	指定 ID(0~9)，清除该位置数据
Zoom-Fast	快速调整影像大小
Zoom-Slow	微调影像大小

5.2 屏幕选单

<说明> 使用**遥控器**按**[MENU]**，叫出屏幕选单；默认值用**底线粗体**表示。

第一层 主项次	第二层 次项次	第三层 调整值		功能说明
曝光 **(Exposure)**	**模式(Mode)**	1. **全自动** 2. 自动平顺 3. 快门先决 4. 光圈先决 5. 手动模式 6. 白板		曝光模式设定
	曝光补偿 (Exposure Comp.)	**开启**/关闭		AE Level
	曝光补偿等级 (Exposure Comp. Level)	-6~**C**~4		**Exposure Comp.** 开启后方可调整数值
	聚光灯(Spot Light)	开启/**关闭**		当模式设定为 **Full Auto** 或 **Shutter Pri** 时可调整
	聚光灯位置 (Spot Light Position)	X(0~8)Y(0~6)		**Spot Light** 开启后方可调整数值
	快门优先 (Shutter Pri)	60/30 模式	50/25 模式	快门优先设定
		1/10000	1/10000	
		1/5000	1/5000	
		1/3000	1/3000	
		1/2500	1/2500	
		1/2000	1/1750	
		1/1500	1/1250	
		1/1000	1/1000	
		1/725	1/600	
		1/500	1/425	
		1/350	1/300	

		1/250	1/215	
		1/180	1/150	
		1/120	1/120	
		1/100	1/100	
		1/90	1/75	
		1/60	**1/50**	
		1/30	1/25	
		1/15	1/12	
		1/8	1/6	
		1/4	1/3	
		1/2	1/2	
		1/1	1/1	
	光圈优先 **(Iris Pri)**	1. **F1.8** 2. F2.5 3. F3.6 4. F5.1 5. F7.2 6. F10 7. F14 8. F20		光圈优先设定

<table>
<tr><td rowspan="2"></td><td>手动 增益
(Manual Gain)</td><td colspan="2">1. <u>0dB</u>
2. 2 dB
3. 4 dB
4. 6 dB
5. 8 dB
6. 10 dB
7. 12 dB
8. 14 dB
9. 16 dB
10. 18 dB
11. 20 dB
12. 22 dB
13. 24 dB
14. 26 dB
15. 28 dB
16. 30 dB</td><td>手动设定增益值</td></tr>
<tr><td>手动 快门
(Manual Speed)</td><td>60/30 模式</td><td>50/25 模式</td><td rowspan="16">手动设定快门</td></tr>
<tr><td></td><td>1/10000</td><td>1/10000</td></tr>
<tr><td></td><td>1/5000</td><td>1/5000</td></tr>
<tr><td></td><td>1/3000</td><td>1/3000</td></tr>
<tr><td></td><td>1/2500</td><td>1/2500</td></tr>
<tr><td></td><td>1/2000</td><td>1/1750</td></tr>
<tr><td></td><td>1/1500</td><td>1/1250</td></tr>
<tr><td></td><td>1/1000</td><td>1/1000</td></tr>
<tr><td></td><td>1/725</td><td>1/600</td></tr>
<tr><td></td><td>1/500</td><td>1/425</td></tr>
<tr><td></td><td>1/350</td><td>1/300</td></tr>
<tr><td></td><td>1/250</td><td>1/215</td></tr>
<tr><td></td><td>1/180</td><td>1/150</td></tr>
<tr><td></td><td>1/120</td><td>1/120</td></tr>
<tr><td></td><td>1/100</td><td>1/100</td></tr>
<tr><td></td><td>1/90</td><td>1/75</td></tr>
</table>

		1/60	**1/50**	
		1/30	1/25	
		1/15	1/12	
		1/8	1/6	
		1/4	1/3	
		1/2	1/2	
		1/1	1/1	
	手动 光圈 (Manual Iris)	1. **F1.8** 2. F2.5 3. F3.6 4. F5.1 5. F7.2 6. F10 7. F14 8. F20		手动设定光圈
	增益限制 (Gain Limit)	1. 8 dB 2. 10 dB 3. 12 dB 4. 14 dB 5. 16 dB 6. 18 dB 7. 20 dB 8. 22 dB 9. 24 dB 10. 26 dB 11. 28 dB 12. **30dB**		电子增益最大值之限制值
	宽动态(WDR)	1. 关闭 2. 1 3. 2 4. 3 5. 4 6. 5		宽动态设定

白 平 衡 **(White Balance)**	**模式(Mode)**	1. <u>自动</u> 2. 室内 3. 室外 4. 触发白平衡 5. 自动白平衡 6. 手动模式 7. 钠灯 8. 3000K 9. 4300K 10. 5000K 11. 6500K 12. 8300K 13. 自动-广色温	选择色温模式 1. 4000k ~ 7000k 2. 3200k 3. 5800k 4. 1700k ~ 10000k 5. 1700k ~ 10000k 6. 自定义 7. 2800k 8. 3000K 9. 4300K 10. 5000K 11. 6500K 12. 8000K 13. 3000k ~ 7000k
	单次触发 (One Push Trigger)	**<u>ENTER</u>**	单次执行
	手动 红色增益(Manual R Gain)	0~ **<u>C</u>**~60	当白平衡模式设定为**手动模式**时可调整
	手动 蓝色增益(Manual B Gain)	0~ **<u>C</u>**~60	当白平衡模式设定为**手动模式**时可调整
图片 **(Picture)**	**图像模式 (Picture Effect)**	1. <u>关闭</u> 2. 负片 3. 黑白	设定照片效果
	锐利度 (Sharpness)	1~**<u>A</u>**~16	调整影像**锐利度**
	2D 降噪(2D NR)	1. <u>自动</u> 2. 关闭 3. 1 4. 2 5. 3 6. 4 7. 5	2D 噪声抑制设定

	3D 降噪(3D NR)	1. 关闭 2. 低 3. 典型 4. 最高 5. 自动	3D 动态噪声抑制设定
	饱和度 (Saturation)	0~ **A** ~25	
	色调(Hue)	0~ **A** ~14	
	Gamma	0~ **A** ~3	
	肤色 (Skin Tone)	1~ **A** ~5	
	亮度 (Brightness)	0~ **A** ~14	
	对比度 (Contrast)	0~ **A** ~14	调整画面的对比度
	黑度(Black Level)	1. 关闭 2. 类型 1 3. 类型 2 4. 类型 3	调整画面暗部细节及通透感
摇移 俯仰 变焦(Pan Tilt Zoom)	**摇移/俯仰 限制(Pan/Tilt Limit)**	开启/关闭	开启/关闭 角度限制设定
	最大水平右转动角度 (Pan Right Limit)	0~**100**	向右角度限制
	最大水平左转动角度 (Pan Left Limit)	**-100**~0	向左角度限制
	最大向上倾斜角度 (Tilt Up Limit)	0~**30**	向上角度限制
	最大向下倾斜角度 (Tilt Down Limit)	**-30**~0	向下角度限制
	数码变焦限制 (D-Zoom Limit)	**x1**~x12	数字变焦倍数限制

	水平方向(Pan Direction)	正常 / 反转	水平方向切换
数码效果 (D-Effect)	镜像(Mirror)	1. 关闭 2. 镜像 3. 翻转 4. 镜像+翻转	设定画面翻转模式
自动对焦 (Auto Focus)	对焦反应速度 (AF Sensitivity)	1. 低 2. 中 3. 高	选择触发 AF 的速度，速度越高，AF 触发的速度越快
	对焦区域 (AF Frame)	全区域/中央区域	对焦区域设定，设成中央区域时，以画面中央区域内来做对焦，全区域则以完整画面来计算对焦
系统 (System)	提示(Prompt)	开启/关闭	开启或关闭屏幕上的提示讯息
	预设冻结画面 (Motionless Preset)	开启/关闭	功能开启时，执行 Preset 将会冻结画面，等执行完 Preset 才会解除冻结 只支持 HMDI 输出
	红外线接收器 (IR Receive)	开启/关闭	开启/关闭 红外线接收
	隐私权模式 (Privacy Mode)	开启/关闭	若功能开启，当摄像机透过遥控器或软件关机后，镜头会自动转向右下方，以确保用户隐私
	语言 (Language)	**English** / 中文	语言选择
	出厂设置 (Factory Reset)	开启/关闭	恢复出厂默认值
状态 (Status)			显示目前设定状态

第 6 章 常用功能说明

6.1 我要切换摄像机

1. 使用**遥控器**按 **[Camera 1~3]** 选择 VC-B30U。

- **Camera 1~3 依 IR SELECT 设定选择。**

6.2 我要控制摄像机

VC-B30U 可利用" USB PTZ Camera Controller"软件或键盘控制器 **VS-K20** 进行操控。

- USB PTZ Camera Controller 软件请至 Lumens 网站下载，操作说明 USB PTZ Camera Controller 手册。
- 键盘控制器 **VS-K20** 须另外选购，操作说明请参考 VS-K20 使用手册。

6.3 我要储存目前的镜头位置数据

1. 使用**遥控器**按住 **[Preset + ID]** ，储存目前的位置数据。

- **ID 为数字 [0~9]。**
- **使用 VISCA Command 可储存位置数据至 [0~127]**

6.4 我要清除储存的位置数据

1. 使用**遥控器**按住 **[Reset + ID]** ，清除指定位置数据。

- **ID 为数字 [0~9]。**
- **使用 VISCA Command 可清除 [0~127]之位置数据**

6.5 我要开启背光补偿功能

1. 使用**遥控器**按 **[Back Light]** 开启或关闭背光补偿

6.6 我要调整镜头的拍摄角度

1. 使用**遥控器**按 **[Tilt ▲]** 或 **[Tilt ▼]** 做上或下的角度调整。
2. 使用**遥控器**按 **[Pan ►]** 或 **[Pan ◄]** 做左或右的角度调整。
3. 使用**遥控器**按 **[Pan – Tilt Reset]** 使角度回到中心点。

6.7 我要放大/缩小影像

6.7.1 快速调整影像大小

1. 使用**遥控器**按 **[Fast +]** 放大影像。
2. 使用**遥控器**按 **[Fast -]** 缩小影像。

6.7.2 影像大小微调整

1. 使用**遥控器**按 **[Slow +]** 放大影像。
2. 使用**遥控器**按 **[Slow -]** 缩小影像。

6.8 我要调整焦距

6.8.1 自动调整

1. 使用**遥控器**按 **[AF]** 执行自动调整。

6.8.2 手动调整

1. 使用**遥控器**按 **[MF]** 开启手动调整功能。
2. 按 **Focus - [+]** 或 **Focus - [-]** 调整。

6.9 我要调整对焦速度

6.9.1 调整对焦反应速度

触发对焦的速度，速度越高，对焦触发的速度越快

当拍摄快速移动的物体，***对焦反应速度***可设为 **[高]** 或 **[中]**，适用于需快速对焦时。

当环境亮度较暗、自动对焦无法发挥作用或需在不同明暗下拍摄固定物体时，***对焦反应速度***可设 **[低]**。

1. 按 [MENU] 进入屏幕选单。
2. 按 [▶] 或 [◀]选 [自动对焦]。
3. 按 [ENTER] 进入。
4. 按[▲] 或 [▼]选 [对焦反应速度]。

5. 按 [ENTER] 进入。
6. 按[▶] 或 [◀]选 [高 / 中 / 低]。
7. 按 [MENU] 离开。

6.9.2 调整对焦速度

触发*对焦反应速度*后，对焦的速度

- **[普通]**（预设）：不易出现影像闪动
- **[快速]**：对焦速度快

1. 按 [MENU] 进入屏幕选单。
2. 按 [▶] 或 [◀]选 [自动对焦]。
3. 按 [ENTER] 进入。
4. 按[▲] 或 [▼]选 [对焦速度]。
5. 按 [ENTER] 进入。
6. 按[▶] 或 [◀]选 [快速 / 普通]。
7. 按 [MENU] 离开。

6.10 我要设定影像模式

1. 使用**遥控器**按 **[Picture]** 切换 [关闭 / 负片 / 黑白]。

6.11 我要冻结影像

1. 使用**遥控器**按 **[Freeze]** 将目前影像暂停于屏幕上。

6.12 我要旋转影像

1. 使用**遥控器**按 **[Mirror]** 切换 [关闭 /镜像 / 翻转 /镜像＋翻转]。

6.13 我要改变摄像机的转向

1. 使用**遥控器**按 **[L/R Direction Set]** 切换 [左右转向相反 / 关闭转向/一般] 。

6.14 我要显示目前状态

1. 使用**遥控器**按 **[Info]** 显示目前状态信息。

6.15 我要恢复初始设定

1. 按 [**MENU**] 进入屏幕选单。
2. 按 [▶] 或 [◀]选 [**系统**]。
3. 按 [**ENTER**] 进入。
4. 按 [▲] 或 [▼]选 [**出厂设置**]。
5. 按 [**ENTER**] 进入。
6. 按 [▶] 或 [◀]选 [**开启**]。
7. 按 [**ENTER**] 确认执行。

第 7 章 DIP 切换设定

<注意> 操作 DIP 切换设定前请先关机。

7.1 SYSTEM SWITCH

设定 (Setting)	功能说明
DIP 1	HDMI / USB Mode OFF:USB Mode(USB 及 HDMI 可同时输出画面) ON:HDMI Mode (只输出 HDMI 画面)
DIP 2	输出分辨率 OFF:1080P / ON:720P
DIP 3	电源频率 OFF:60Hz / ON:50Hz
DIP 4	Bulk / ISO Mode OFF: Bulk Mode / ON:ISO Mode

7.2 IR SELECT

ID	设定 (Setting)
1	
2	
3	

第 8 章 常见问题排除

本章说明使用 VC-B30U 时常遭遇的问题，提供建议解决方案，仍无法解决问题时，请洽经销商或服务中心。

编号	问题	解决方法
1.	**开机无电源**	1. 请确认有无插入电源线。
2.	**VC-B30U 无影像输出**	1. 检查电源。 2. 确认显示器是否支持输出分辨率，较普遍分辨率为 1080p60/1080i60/720p60。 3. 更换线材确认是否线材故障。
3.	**遥控器无法操作 VC-B30U**	1. 请确认 VC-B30U 已连接计算机，并已开启视讯软件。 2. 请避开日光直接照射 VC-B30U。 3. 距离节能灯泡及红外线触控屏尽量远一些，避免干扰。 4. 同一区域连接多台 VC-B30U，同时操作两台遥控器可能会造成讯号干扰，建议使用单一遥控器操作。
4.	**与 MAC 计算机连接时，影像画面闪动或卡顿**	如使用 Mac OS X 10.10 及以下版本，请将摄像机底部之 DIP Switch-DIP4 调为 ON
5.	**搭配控制键盘操作 VC-B30U，摄像机左右操作方向不一致**	请至开启 OSD 选单，[摇移 俯仰 变焦]=> [水平方向]=>[正常/反转]设定您所需要的水平移动的方向。