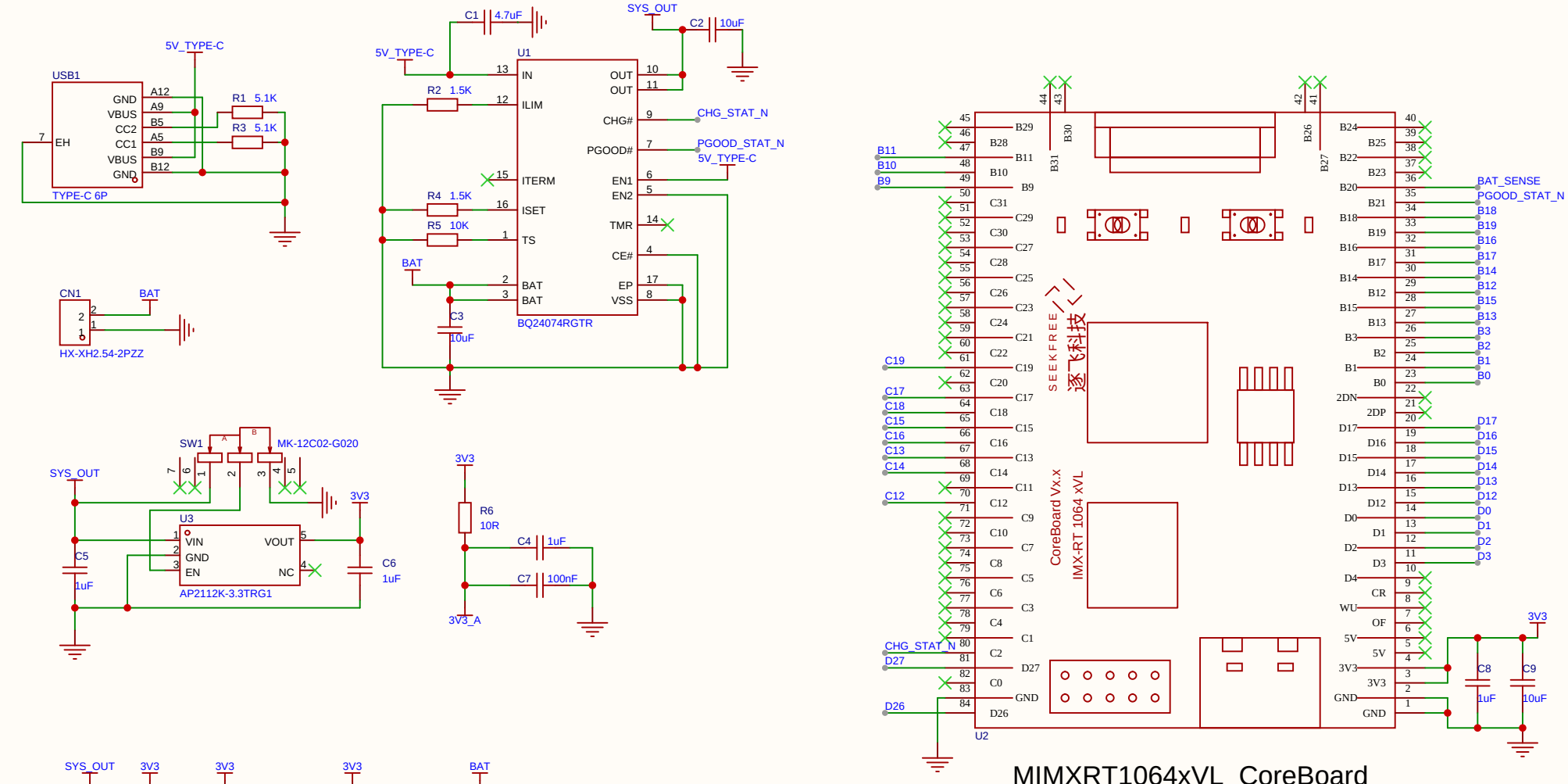

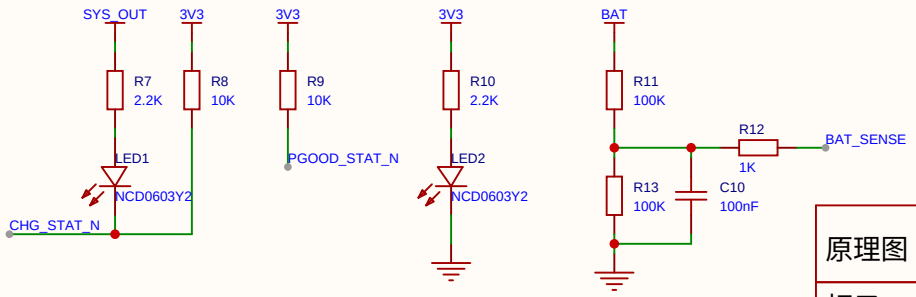

原理图	Schematic1	创建日期	2025-03-07
		更新日期	2026-04-08
板子	Board1	图页	电源及核心板
绘制		RT1064摇杆	
审阅			
		版本	尺寸	页 1 共 2
嘉立创EDA		V1.0	A4	嘉立创EDA

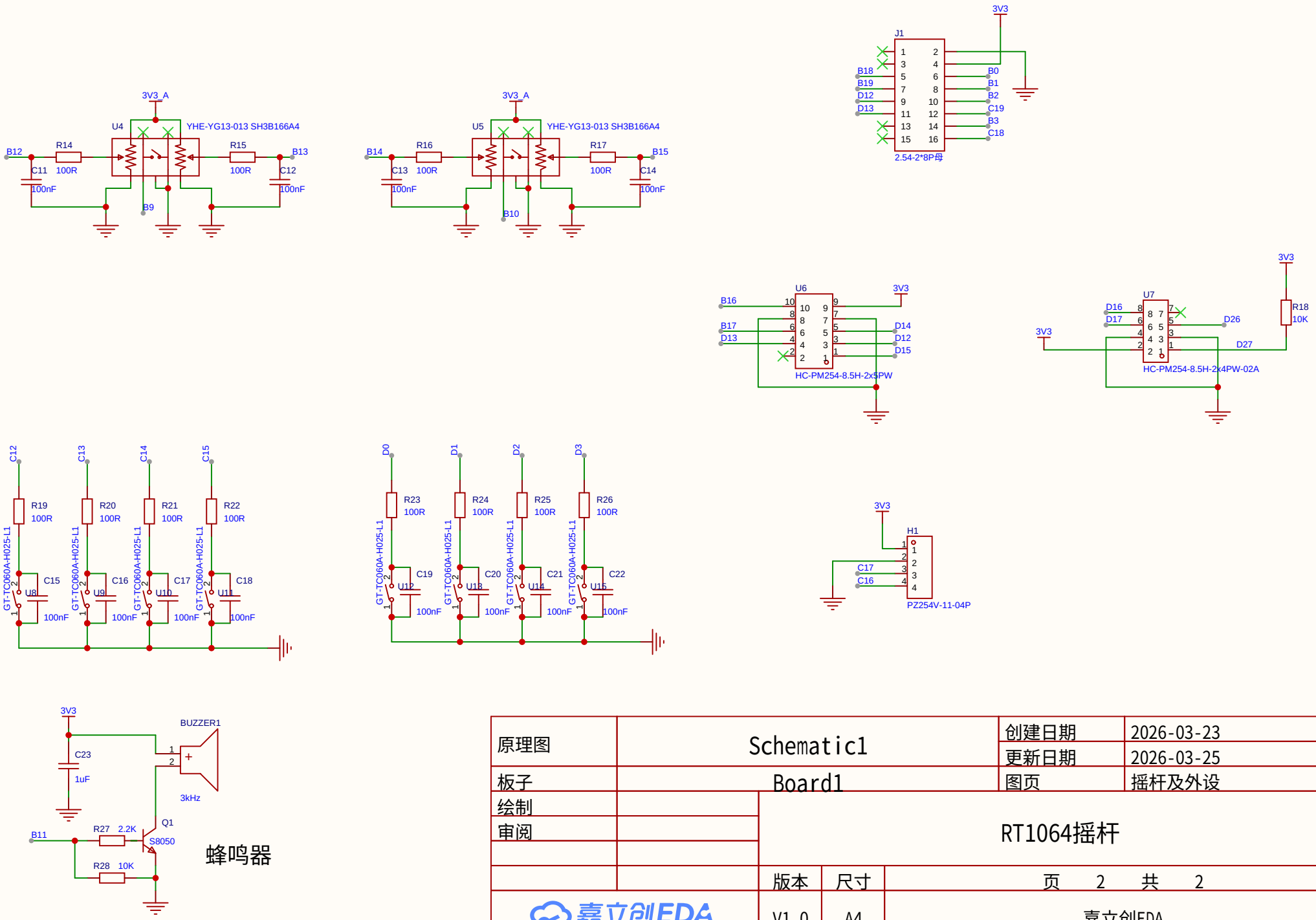

原理图	Schematic1	创建日期	2026-03-23
		更新日期	2026-03-25
板子	Board1	图页	摇杆及外设
绘制		RT1064摇杆	
审阅			
		版本	尺寸	页 2 共 2
嘉立创EDA		V1.0	A4	嘉立创EDA