Catálogo de Peças Catálogo de Piezas Parts Catalog

Linha Veicular Linea Vehicular Vehicular Line

EURO V

1ª Edição
1ª Edición / 1st Edition

A8700 - ISF 3.8 / A10000 - ISF 3.8

www.agrale.com.br

AGRALE

A8700 - ISF 3.8 / A10000 - ISF 3.8

1ª Edição / 1ª Edición / 1ST Edition

ASSISTÊNCIA TÉCNICA / ASISTENCIA TECNICA / TECHNICAL ASSISTANCE

Catálogo de Peças

Este catálogo de peças foi desenvolvido para facilitar a identificação e localização das peças de reposição. As ilustrações aqui contidas não devem servir como base para quaisquer resoluções de ordem técnica.

A correta interpretação e manuseio deste catálogo são formas para se obter um melhor atendimento dos pedidos de peças de reposição. Na ilustração estão identificadas a peça e o número dos itens, e na relação encontramos o número do item por ordem sequencial, código, quantidade, denominação e sua aplicação por modelo, quando houver.

Quaisquer alterações que ocorrerem na estrutura do produto serão inseridas em forma de botões com links para as informações, ou através de notas nas páginas.

A Agrale reserva-se o direito de alterar as informações contidas neste catálogo sem a necessidade de comunicação em outros meios oficiais, por isso o método de acesso deverá ser através da Extranet ou do Portal Catálogos Online. Por este mesmo motivo não salve uma cópia do catálogo ou imprima e a cada nova consulta repita o processo de pesquisa através do número do chassi.

Assistência Técnica

Catálogo de Piezas

Este catálogo de piezas fue desarrollado para facilitar la identificación de las piezas de reposición. Las ilustraciones que acompañan el mismo no deben servir de base para cualquier resolución de orden técnica.

La correcta interpretación y manuseo de este catálogo son formas para obtener un mejor atendimento de los pedidos de las piezas de reposición. En la ilustracion estan identificadas las piezas y el número de los itens, y en la relación encontramos el número del item por ordem de sequencia, código, cantidade, denominación y su aplicación por modelo, cuando existir.

Cualquier alteración que ocurra en la estrutura del producto estaram en forma de botones con links para las informaciones, o através de notas en las páginas.

Agrale se reserva el derecho de cambiar la información de este catálogo sin la necesidad de comunicación en otros medios oficiales, por lo que el método de acceso debe ser a través de la Extranet y/o portal de catálogos Online. Por la misma razón no guarde una copia del catálogo o imprima y cada nueva consulta repetir el proceso de búsqueda a través del número de chasis.

Asistencia Técnica

Catalog of Parts

This catalog of parts was developed to make the identification and location of spare parts easy. The pictures shown here must not be used as a base for any technical decision.

The correct interpretation and handling of this catalog are ways to get a better understanding of spare parts orders.The part and items number are identified in the picture and in the list we can find the item number by sequence order, code, quantity, denomination and its use by model, when exist.

Any changes that may occur in the product structure are informed through links and notes inserts in the pages.

Agrale reserves the right to change the information in this catalog without the need of communication in other official media, so the access method should be through the Extranet and/or Portal Online Catalogs. For the same reason do not save a copy of the catalog or print and every new query repeat the search process through the chassis number.

Technical Assistance

AGRALE

AGRALE FÊNIX

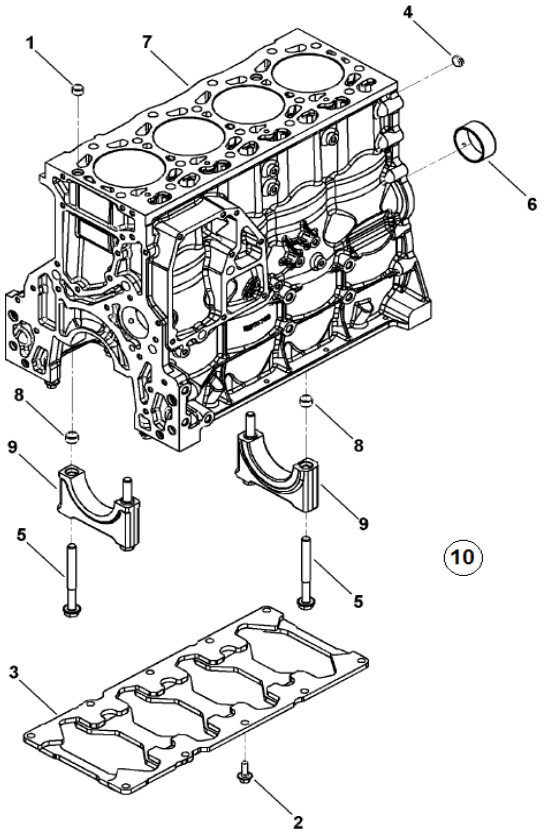

SISTEMA DO MOTOR - BLOCO
SISTEMA DEL MOTOR - BLOC
ENGINE SYSTEM - BLOCK

ITEM	CÓDIGO Nº DE PIEZAS CODE	QNT CT CTY	DENOMINAÇÃO / DENOMINACIÓN / DENOMINATION		
-	6027.001.011.00.3	1	Motor Cummins ISF 3.8 162 cv	Motor Cummins ISF 3.8 162 cv	162 cv ISF 3.8 Cummins Engine
1	6125.001.070.00.1	2	Anel Trava	Anillo Traba	Lock Ring
2	6013.201.281.00.0	10	Parafuso M10X1,5X25	Tornillo M10X1,5X25	M10X1.5X25 Screw
3	6025.001.563.00.7	1	Placa	Placa	Plate
4	6009.001.592.00.0	1	Bujao 17,73 mm	Tapón 17,73 mm	17.73 mm Plug
5	6009.001.588.00.8	10	Parafuso M12X1,5X119	Tornillo M12X1,5X119	M12X1.5X119 Screw
6	6125.001.069.00.3	1	Bucha	Buje	Bushing
7	6025.001.371.00.5	1	Bloco - Inclui Itens 4 ao 6, 8 e 9	Bloque - Incluye Itens 4 al 6, 8 y 9	Block - Includes Items 4 to 6, 8 and 9
8	6009.001.593.00.8	10	Guia	Guia	Guide
9	6025.001.372.00.3	5	Capa do Mancal - Inclui Item 8	Tapa del Cojinete - Incluye Ítem 8	Cover Bearing - Includes Item 8
10	6020.001.037.00.3	1	Jogo de Juntas Inferior	Juego de Juntas Inferior	Lower Gaskets Kit

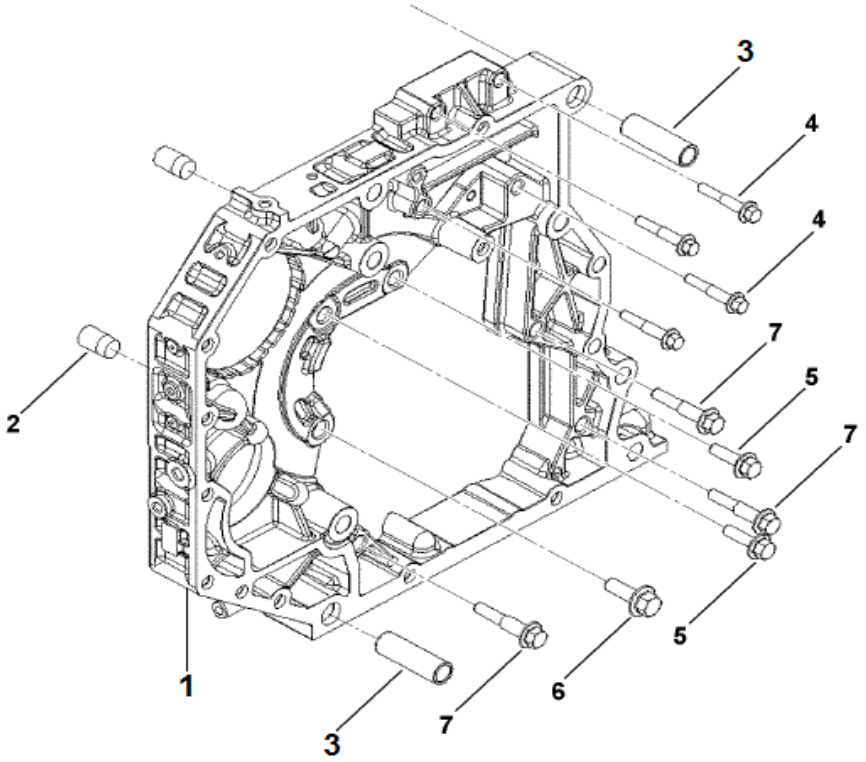

SISTEMA DO MOTOR - CARCAÇA INTERMEDIÁRIA
SISTEMA DEL MOTOR - CARCAZA INTERMEDIA
ENGINE SYSTEM - INTERMEDIARY HOUSING

ITEM	CÓDIGO Nº DE PIEZAS CODE	QNT CT CTY	DENOMINAÇÃO / DENOMINACIÓN / DENOMINATION		
1	6125.001.072.00.7	1	Carcaça Intermediária - Inclui Itens 2 e 3	Carcaza Intermedia - Incluye Itenes 2 y 3	Intermediate Housing - Includes Items 2 and 3
2	6025.001.083.00.6	2	Pino Guia	Perno Guia	Guide Pin
3	S/R	2	Sem Reposição	Sin Reemplazo	No Replacement
4	6009.001.780.00.1	4	Parafuso M8X1,25X45	Tornillo M8X1,25X45	M8X1.25X45 Screw
5	6009.001.663.00.9	2	Parafuso M10X30	Tornillo M10X30	M10X30 Screw
6	6009.001.665.00.4	1	Parafuso M12X1,75X30	Tornillo M12X1,75X30	M12X1.75X30 Screw
7	6012.001.103.00.0	3	Parafuso M8X1,25X40	Tornillo M8X1,25X40	M8X1.25X40 Screw

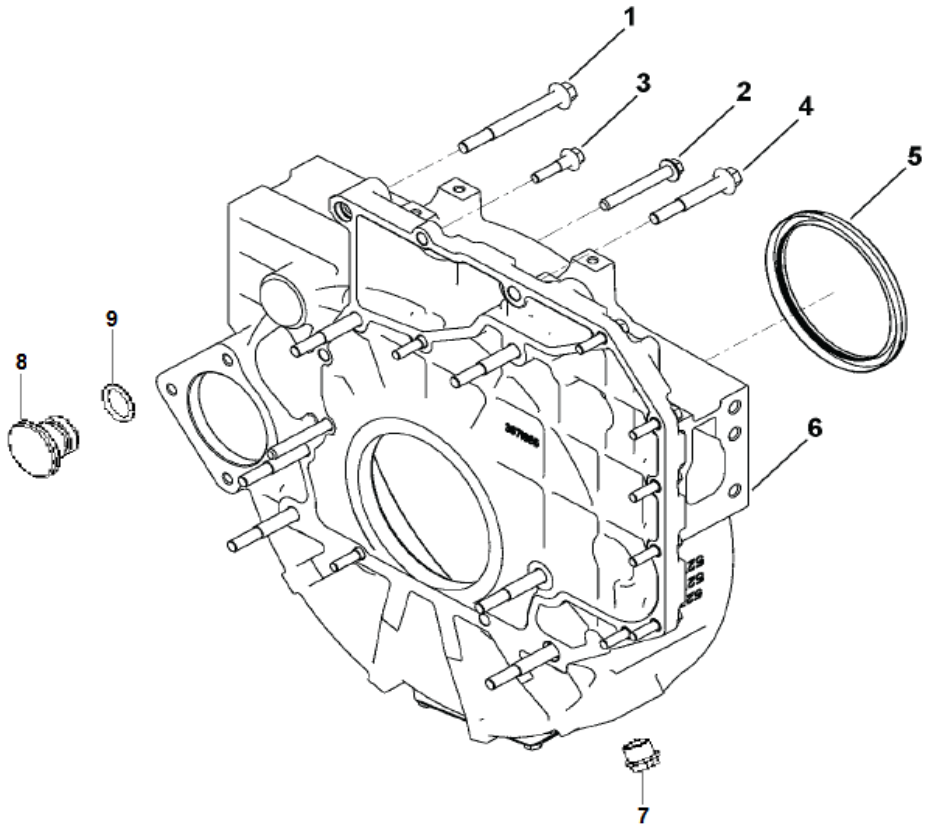

SISTEMA DO MOTOR - CARCAÇA TRASEIRA
SISTEMA DEL MOTOR - CARCAZA TRASERA
ENGINE SYSTEM - REAR HOUSING

ITEM	CÓDIGO Nº DE PIEZAS CODE	QNT CT CTY	DENOMINAÇÃO / DENOMINACIÓN / DENOMINATION		
1	6012.001.145.00.1	2	Parafuso M12X110	Tornillo M12X110	Screw M12X110
2	6025.001.494.00.5	2	Parafuso M10X75	Tornillo M10X75	M10X75 Tornillo
3	6012.001.147.00.7	9	Parafuso M10X40	Tornillo M10X40	M10X40 Screw
4	6012.001.149.00.3	6	Parafuso M12X80	Tornillo M12X80	M12X80 Screw
5	6025.001.492.00.9	1	Retentor De Óleo	Sello de Aceite	Seal Oil
6	6025.001.493.00.7	1	Carcaça Volante	Carcaza Volante	Flywhell Housing
7	6009.001.714.00.0	1	Bujão 3/4"	Tapón 3/4"	3/4" Plug
8	6009.001.715.00.7	1	Bujão com Anel 29,26 mm	Tapón com Anillo 29,26 mm	29,26 mm Plug whith Ring
9	6009.001.716.00.5	1	Anel de Vedação	Anillo de Vedación	Seal Ring

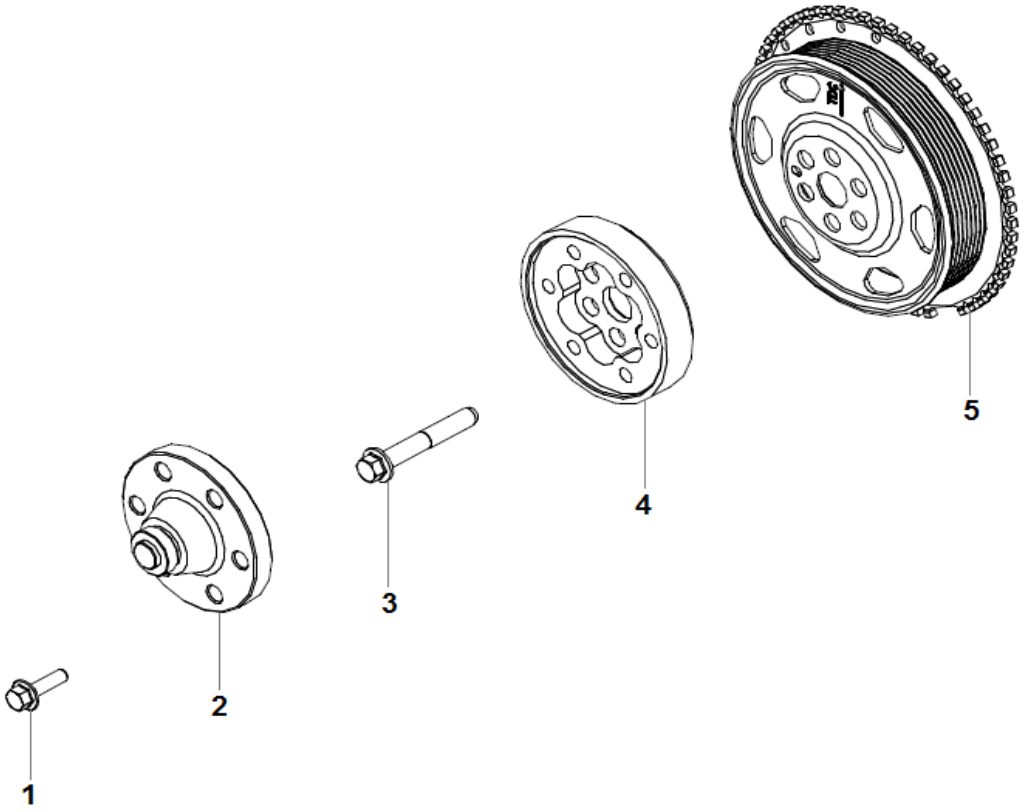

SISTEMA DO MOTOR - POLIA ÁRVORE DE MANIVELAS
SISTEMA DEL MOTOR - POLEA CIGUEÑAL
ENGINE SYSTEM - CRANKSHAFT PULLEY

ITEM	CÓDIGO Nº DE PIEZAS CODE	QNT CT CTY	DENOMINAÇÃO / DENOMINACIÓN / DENOMINATION		
1	6009.001.663.00.9	6	Parafuso M10X30	Tornillo M10X0	M10X30 Screw
2	6012.001.088.00.3	1	Adaptador	Adaptador	Adapter
3	6025.001.169.00.3	8	Parafuso	Tornillo	Screw
4	6112.101.181.00.3	1	Flange	Pletina	Flange
5	6025.001.168.00.5	1	Polia	Polea	Pulley

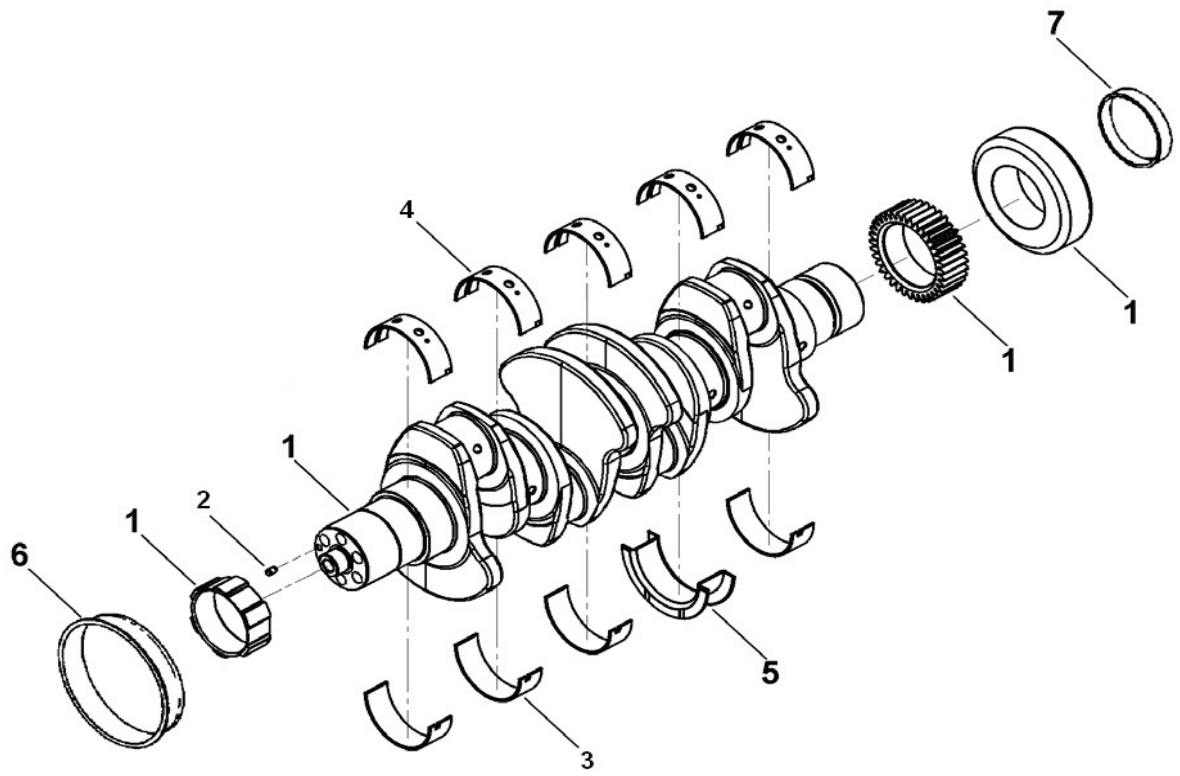

SISTEMA DO MOTOR - ÁRVORE DE MANIVELAS
SISTEMA DEL MOTOR - CIGUEÑAL
ENGINE SYSTEM - CRANKSHAFT

ITEM	CÓDIGO Nº DE PIEZAS CODE	QNT CT CTY	DENOMINAÇÃO / DENOMINACIÓN / DENOMINATION		
1	6025.001.373.00.1	1	Árvore Manivelas	Cigueñal	Cranckshaft
2	6009.001.614.00.2	1	Pino Guia	Perno Guia	Guide Pin
3	6025.001.080.00.2	4	Bronzina Superior	Buje Superior	Upper Bushing
4	6025.001.081.00.0	5	Bronzina Inferior	Buje Inferior	Lower Bushing
5	6025.001.082.00.8	1	Mancal	Cojinete	Bearing
6	6009.001.625.00.8	1	Luva Desgaste Dianteiro	Manguito Desgaste Delantero	Sleeve Wear Front
7	6009.001.626.00.6	1	Luva Desgaste Traseiro	Manguito Desgaste Trasero	Sleeve Wear Rear

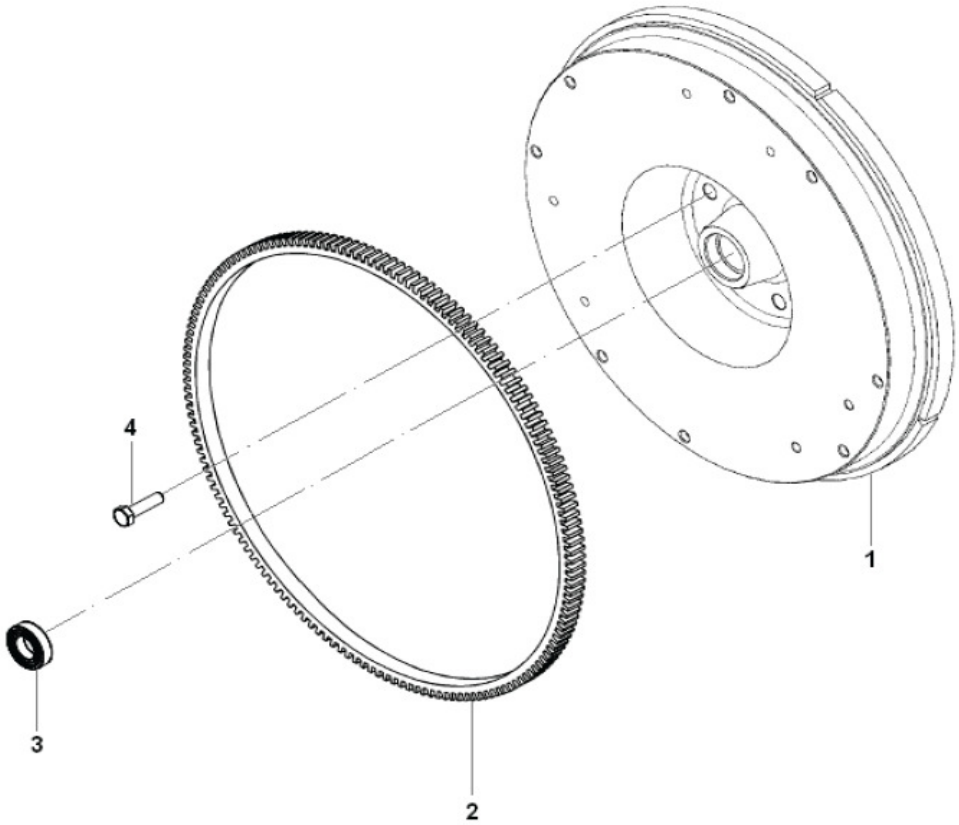

SISTEMA DO MOTOR - VOLANTE
SISTEMA DEL MOTOR - VOLANTE
ENGINE SYSTEM - FLYWHEEL

ITEM	CÓDIGO Nº DE PIEZAS CODE	QNT CT CTY	DENOMINAÇÃO / DENOMINACIÓN / DENOMINATION		
1	6020.001.094.00.4	1	Volante - Inclui Itens 2 e 3	Volante - Incluye Itenes 2 y 3	Flywheel - Includes Items 2 and 3
2	6112.001.538.00.5	1	Cremalheira	Corona	Ring Gear
3	6020.001.084.00.5	1	Rolamento	Rodamiento	Bearing
4	6112.101.194.00.6	8	Parafuso	Tornillo	Screw

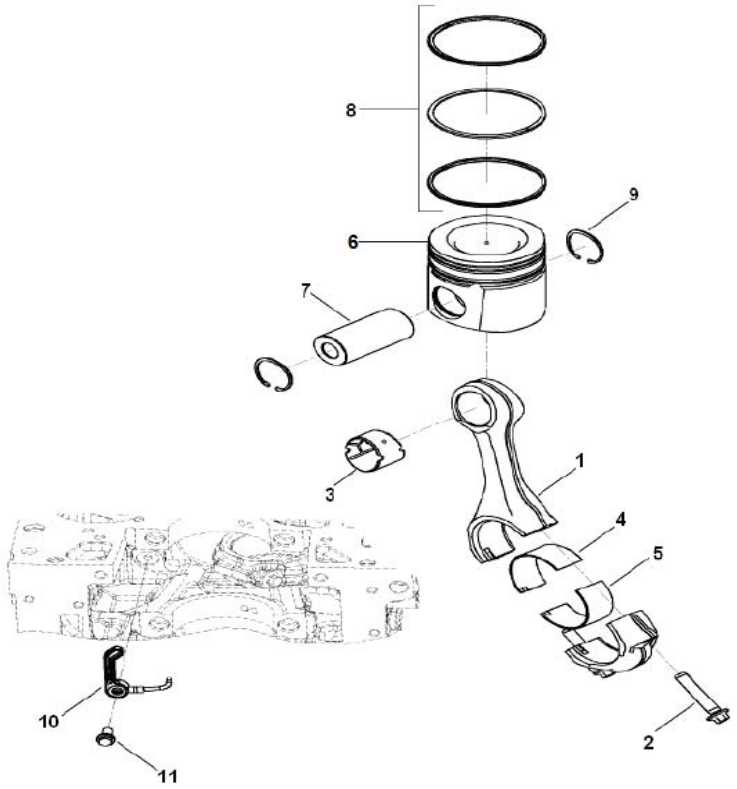

SISTEMA DO MOTOR - PISTÃO E BIELA
SISTEMA DEL MOTOR - PISTÓN Y BIELA
ENGINE SYSTEM - PISTON AND CONNECTING ROD

ITEM	CÓDIGO Nº DE PIEZAS CODE	QNT CT CTY	DENOMINAÇÃO / DENOMINACIÓN / DENOMINATION		
1	6025.001.369.00.9	4	Biela - Inclui Itens 2 e 3	Biela - Incluye Itens 2 y 3	Connecting Rod - Includes Items 2 and 3
2	6013.201.286.00.9	8	Parafuso	Tornillo	Screw
3	S/R	4	Sem Reposição	Sin Reemplazo	No Replacement
4	6025.001.269.00.1	4	Bronzina	Buje	Bushing
5	6025.001.270.00.9	4	Bronzina	Buje	Bushing
6.1	6025.001.271.00.7	4	Pistão STD - Inclui Itens 7.1, 8 e 9	Pistón STD - Incluye Ítens 7.1, 8 e 9	STD Piston - Includes Items 7.1, 8 e 9
6.2	6125.001.092.00.5	4	Kit Pistão 0,50 mm - Inclui Itens 7.2, 8 e 9	Kit Pistón 0,50 mm - Incluye Itens 7.2, 8 y 9	0.50 mm Piston Kit - Includes Items 7.2, 8 e 9
6.3	6125.001.093.00.3	4	Kit Pistão 1,00 mm - Inclui Itens 7.2, 8 e 9	Kit Pistón 1,00 mm - Incluye Itens 7,2, 8 y 9	1.00 mm Piston Kit - Includes Items 7,2, 8 and 9
7.1	6125.001.094.00.1	4	Pino Standard	Perno Standard	Standard Pin
7.2	6009.001.829.00.6	4	Pino Sobre Medida	Perno Sobre Medida	Greater Measure Pin
8	6112.001.448.00.7	4	Kit Anéis	Kit Anillos	Rings Kit
9	6009.001.831.00.2	8	Anel Trava	Anillo Trava	Lock Ring
10	6112.001.393.00.5	4	Injetor de Óleo	Inyector de Aceite	Oil Injector
11	6012.001.097.00.4	4	Parafuso M8X1,25X20	Tornillo M8X1,25X20	M8X1.25X20 Screw

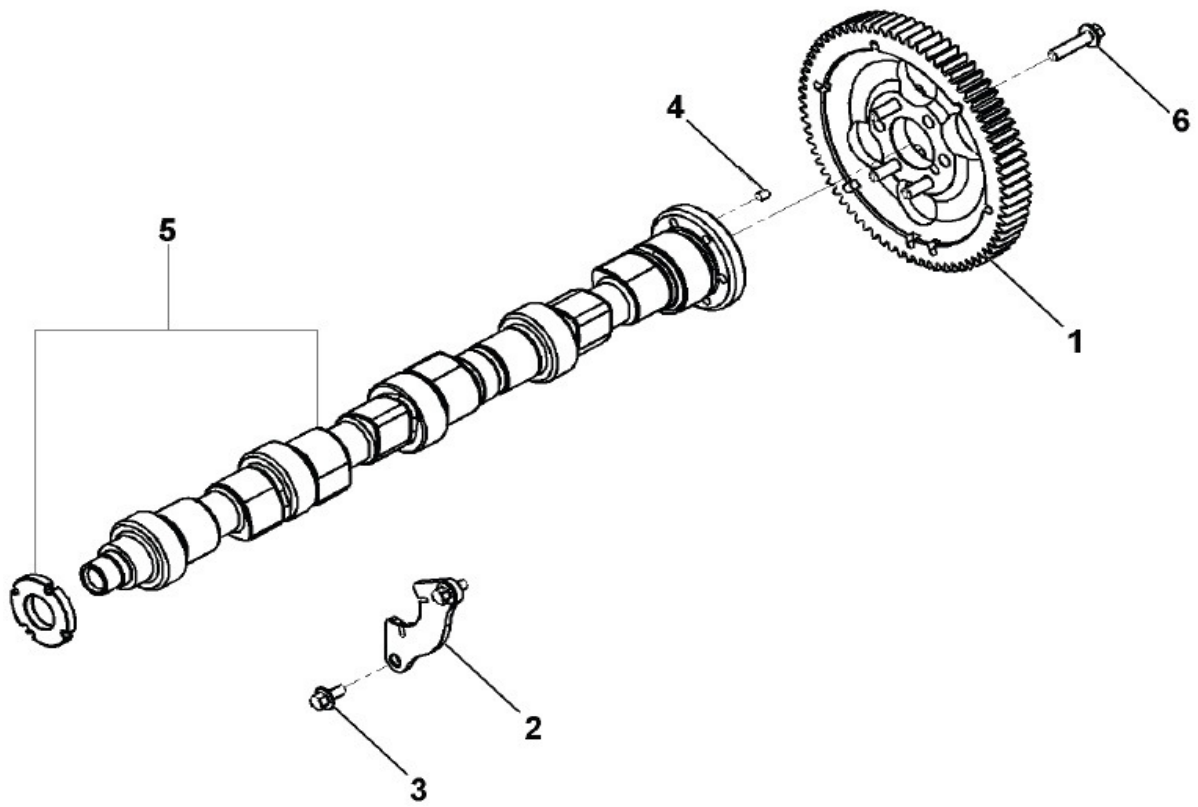

SISTEMA DO MOTOR - ÁRVORE DE COMANDO DE VÁLVULAS
SISTEMA DEL MOTOR - ARBOL DE COMANDO DE VÁLVULAS
ENGINE SYSTEM - CRANKSHAFT

ITEM	CÓDIGO Nº DE PIEZAS CODE	QNT CT CTY	DENOMINAÇÃO / DENOMINACIÓN / DENOMINATION		
1	6025.001.272.00.5	1	Engrenagem Comando Válvulas	Engranaje Comando Válvulas	Camshaft Gear
2	6012.001.205.00.3	1	Suporte Encosto	Soporte Apoyo	Support Bracket
3	6009.001.799.00.1	2	Parafuso M8X1,25X16	Tornillo M8X1,25X16	M8X1.25X16 Screw
4	6009.001.614.00.2	1	Pino Guia	Perno Guia	Guide Pin
5	6025.001.273.00.3	1	Árvore Comando Válvulas - Inclui Item 4	Árbol Comando Válvulas - Incluye Ítem 4	Camshaft - Includes Item 4
6	6013.201.152.00.3	4	Parafuso M8X1,25X25	Tornillo M8X1,25X25	M8X1.25X25 Screw

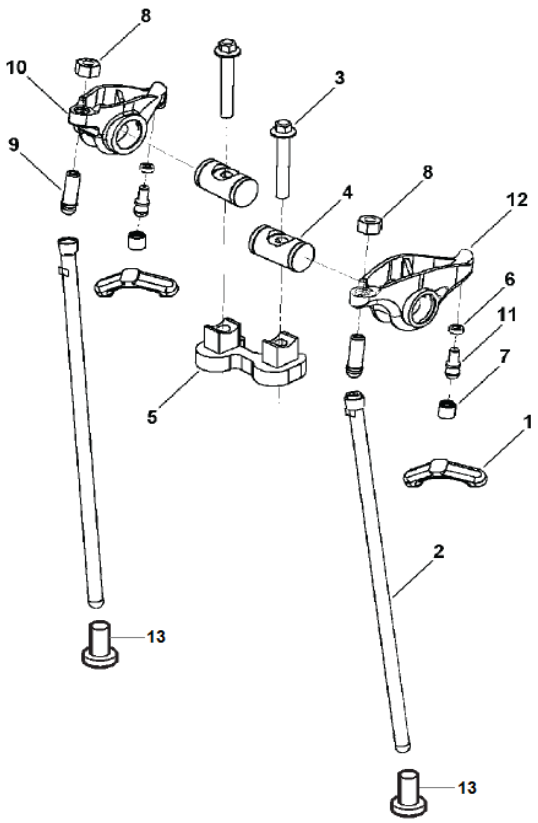

SISTEMA DO MOTOR - BALANCINS
SISTEMA MOTOR - BALANCINES
ENGINE SYSTEM - ROCKERS

ITEM	CÓDIGO Nº DE PIEZAS CODE	QNT CT CTY	DENOMINAÇÃO / DENOMINACIÓN / DENOMINATION		
1	6025.001.288.00.1	8	Apoio Válvula	Apoyo Válvula	Valve Support
2	6125.001.099.00.0	8	Haste	Varilla	Rod
3	6025.001.290.00.7	2	Parafuso	Tornillo	Screw
4	6025.001.291.00.5	2	Eixo do Balancim	Eje del Balancín	Rockers Shaft
5	6025.001.292.00.3	1	Suporte	Soporte	Bracket
6	S/R	1	Sem Reposição	Sin Reemplazo	No Replacement
7	S/R	1	Sem Reposição	Sin Reemplazo	No Replacement
8	6009.001.578.00.9	1	Porca 3/8"	Tuerca 3/8"	3/8" Nut
9	6025.001.293.00.1	1	Parafuso Ajuste	Tornillo Ajuste	Adjust Screw
10	6025.001.487.00.9	4	Balancim - Inclui Itens 6 ao 9 e 11	Balancín - Incluy Itenes 6 al 9 y 11	Rockershaft - Include Items 6 to 9 and 11
11	S/R	1	Sem Reposição	Sin Reemplazo	No Replacement
12	6025.001.382.00.2	4	Balancim	Balancín	Rockershaft
13	6112.001.364.00.6	8	Tucho	Taque	Tappet

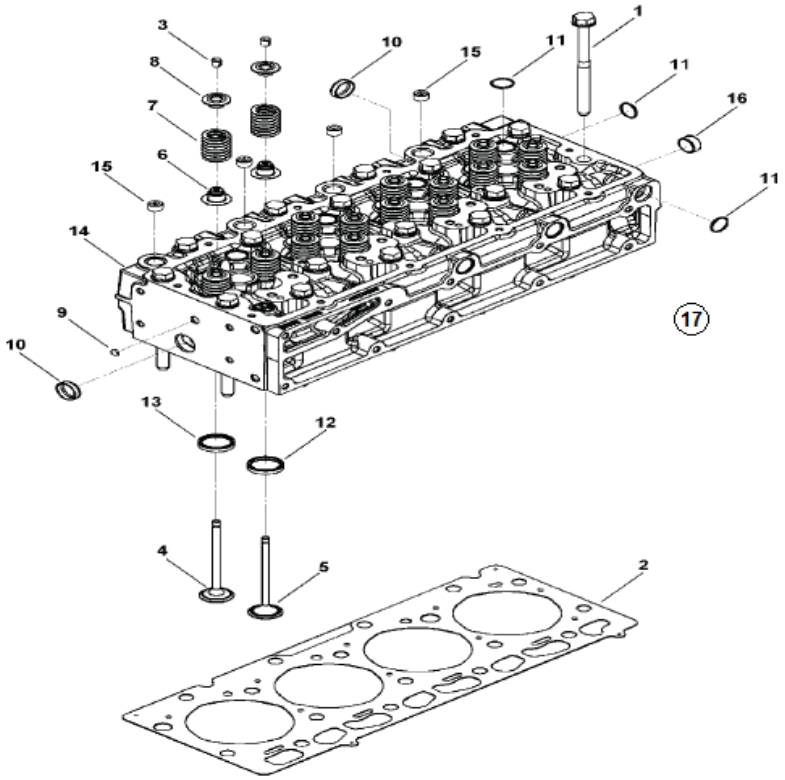

SISTEMA DO MOTOR - CABEÇOTE
SISTEMA DEL MOTOR - CULATA
ENGINE SYSTEM - CYLINDER HEAD

ITEM	CÓDIGO Nº DE PIEZAS CODE	QNT CT CTY	DENOMINAÇÃO / DENOMINACIÓN / DENOMINATION		
1	6025.001.275.00.8	18	Parafuso M12X1,75X150	Tornillo M12X1,75X150	M12X1.75X150 Screw
2	6025.001.276.00.6	1	Junta	Junta	Gasket
3	6012.001.226.00.9	2	Trava	Traba	Lock
4	6112.001.361.00.2	8	Válvula de Escape - Inclui Item 3	Válvula de Escape - Incluye Ítem 3	Exhaust Valve - Includes Item 3
5	6112.001.363.00.8	8	Válvula de Admissão - Inclui Item 3 e 6	Válvula de Admisión - Incluye Ítem 3 y 6	Exhaust Valve - Includes Item 3 e 6
6	6112.001.371.00.1	16	Retentor	Retén	Retainer
7	6125.001.095.00.8	16	Mola	Resorte	Spring
8	6125.001.096.00.6	16	Retentor	Retén	Retainer
9	6012.001.230.00.1	1	Bujão 0,378	Tapón 0,378	0.378 Plug
10	6009.001.591.00.2	7	Bujão 1"	Tapón 1"	1" Plug
11	6009.001.601.00.9	8	Bujão 1.3/16"	Tapón 1.3/16"	1.3/16" Plug
12.1	6112.001.376.00.0	8	Sede Válvula Admissão - STD	Asiento Válvula Admisión - STD	Intake Valve Seat - STD
12.2	6112.101.223.00.3	8	Sede Válvula Admissão - 0,127 mm	Asiento Válvula Admisión - 0,127 mm	Intake Valve Seat - 0.127 mm
12.3	6112.101.224.00.1	8	Sede Válvula Admissão - 0,254 mm	Asiento Válvula Admisión - 0,254 mm	Intake Valve Seat - 0.254 mm
12.4	6112.101.225.00.8	8	Sede Válvula Admissão - 0,508 mm	Asiento Válvula Admisión - 0,508 mm	Intake Valve Seat - 0.508 mm
13.1	6112.001.377.00.8	8	Sede Válvula Escape - STD STD	Asiento Válvula Escape - STD STD	Exhaust Valve Seat - STD STD
13.2	6112.101.228.00.2	8	Sede Válvula Escape - 0,127 mm	Asiento Válvula Escape - 0,127 mm	Exhaust Valve Seat - 0.127 mm
13.3	6112.101.229.00.0	8	Sede Válvula Escape - 0,254 mm	Asiento Válvula Escape - 0,254 mm	Exhaust Valve Seat - 0.254 mm
13.4	6112.101.230.00.8	8	Sede Válvula Escape - 0,508 mm	Asiento Válvula Escape - 0,508 mm	Exhaust Valve Seat - 0.508 mm
14	6125.001.097.00.4	1	Cabeçote	Culata	Cylinder Head
15	6009.001.599.00.5	4	Bujão 1/2"	Tapón 1/2"	1/2" Plug
16	6009.001.604.00.3	1	Bujão Tubo 3/4" Npt	Tapón Cano 3/4" Npt	3/4" Npt Plug Pipe

AGRALE

AGRALE FÊNIX

SISTEMA DO MOTOR - CABEÇOTE
SISTEMA DEL MOTOR - CULATA
ENGINE SYSTEM - CYLINDER HEAD

ITEM	CÓDIGO Nº DE PIEZAS CODE	QNT CT CTY	DENOMINAÇÃO / DENOMINACIÓN / DENOMINATION		
17	6025.001.277.00.4	1	Cabeçote - Inclui Itens Inclui Itens 3 ao 16	Culata - Incluye Itens Incluye Itenes 3 al 16	Cylinder Head - Includes Items Include Items 3 to 16

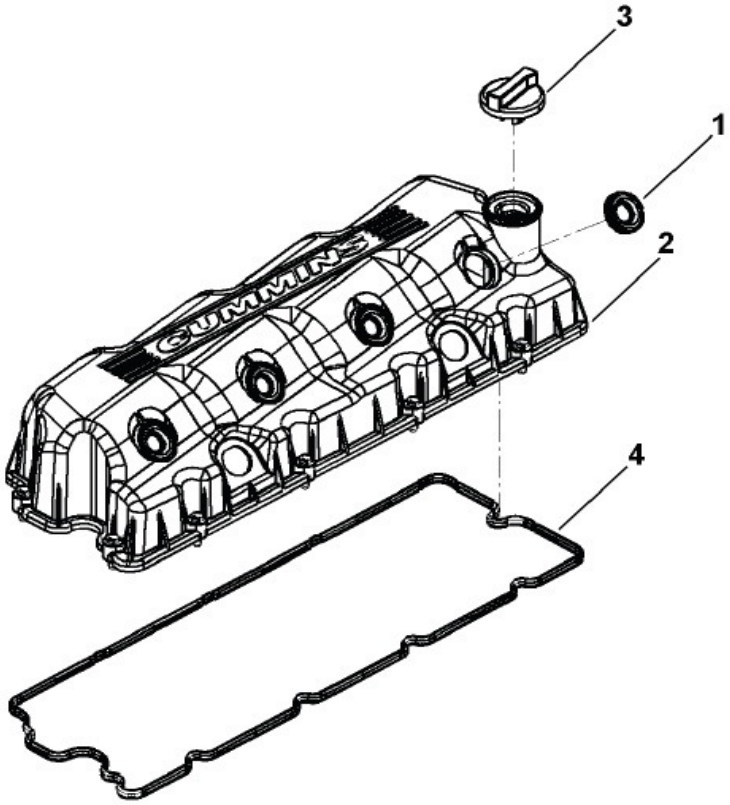

SISTEMA DO MOTOR - TAMPA DE VÁLVULAS
SISTEMA DEL MOTOR - TAPA DE VALVULAS
ENGINE SYSTEM - VALVE COVER

ITEM	CÓDIGO Nº DE PIEZAS CODE	QNT CT CTY	DENOMINAÇÃO / DENOMINACIÓN / DENOMINATION		
1	6025.001.330.00.1	4	Anel	Anillo	Ring
2	6025.001.377.00.2	1	Tampa de Válvulas - Inclui Item 1	Tapa de Valvulas - Incluye Ítem 1	Valves Cover - Includes Item 1
3	6025.001.331.00.9	1	Tampa Enchimento	Tapa Llenado	Filling Cover
4	6025.001.332.00.7	1	Junta	Junta	Gasket

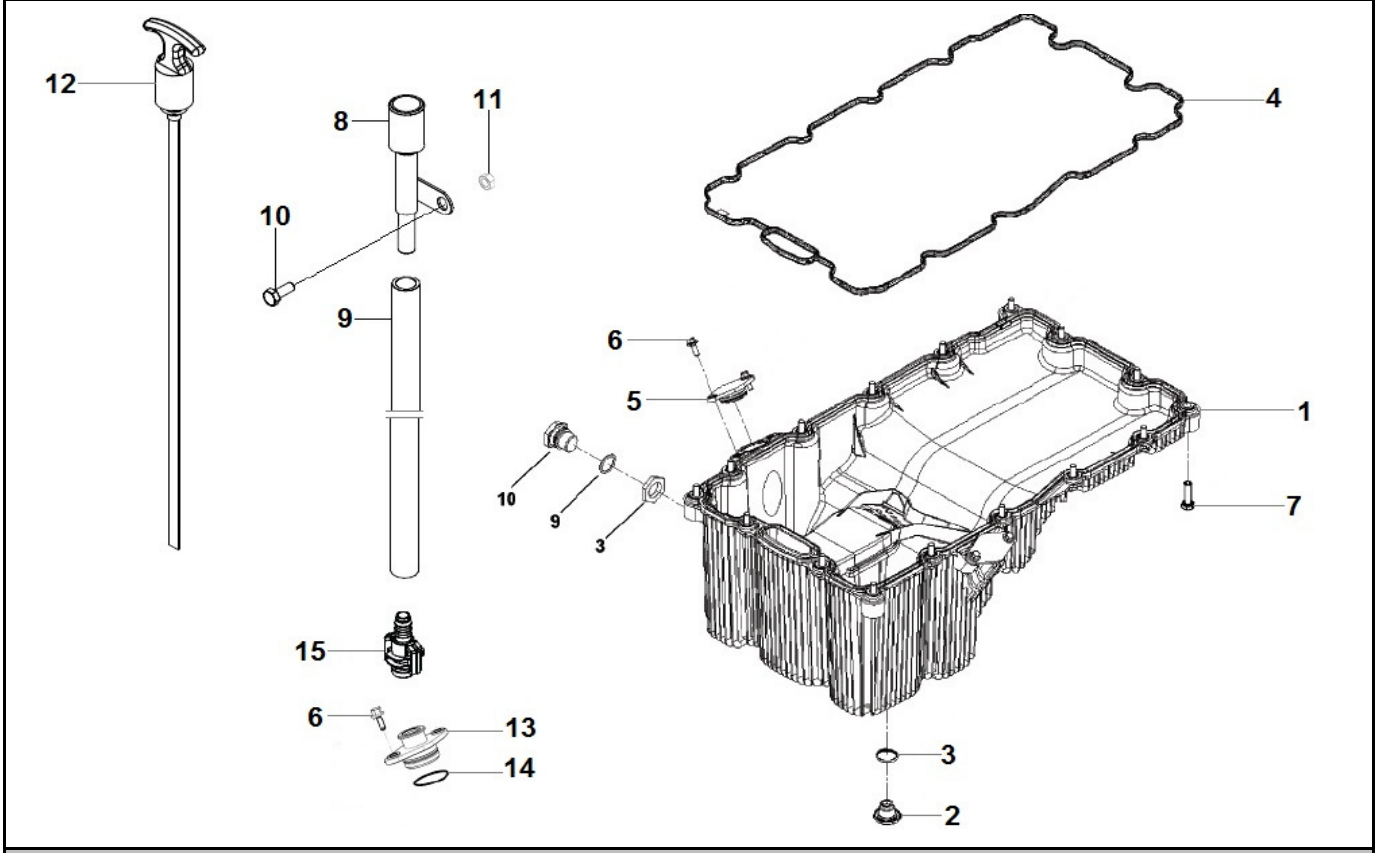

SISTEMA DO MOTOR - CÁRTER
SISTEMA DEL MOTOR - CARTER
ENGINE SYSTEM - CRANKCASE

ITEM	CÓDIGO Nº DE PIEZAS CODE	QNT CT CTY	DENOMINAÇÃO / DENOMINACIÓN / DENOMINATION		
1	6125.001.090.00.9	1	Cárter - Inclui Itens 2 ao 6	Cárter - Incluye Itens 2 al 6	Cranckcase - Includes Items 2 to 6
2	6022.001.082.00.5	1	Bujão	Tapón	Plug
3	6022.001.083.00.3	1	Anel Vedação	Anillo Vedación	Seal Ring
4	6022.001.084.00.1	1	Junta	Junta	Gasket
5	6022.001.085.00.8	1	Tampa com Anel	Tapa con Anillo	Cover with Ring
6	6009.001.721.00.5	4	Parafuso M6X1X16	Tornillo M6X1X16	M6X1X16 Screw
7	6009.001.680.00.3	16	Parafuso M8X1,25X25	Tornillo M8X1,25X25	M8X1.25X25 Screw
8	6112.001.355.00.4	1	Tubo Guia	Tubo Guia	Guide Tube
9	6027.001.117.00.8	1	Mangueira	Manguera	Hose
10	4101.047.086.05.5	1	Parafuso M8X16	Tornillo M8X16	M8X16 Screw
11	4102.014.012.04.1	1	Porca Freno M8	Tuerca Freno M8	M8 Brake Nut
12	6027.001.118.00.6	1	Haste Nível Óleo	Varilla Nível Aceite	Oil Level Rod
13	6125.001.087.00.5	1	Fixador	Fijador	Fixative
14	6025.001.257.00.6	1	Anel Vedação	Anillo Vedación	Seal Ring
15	6022.001.070.00.0	1	Conector	Conector	Connector

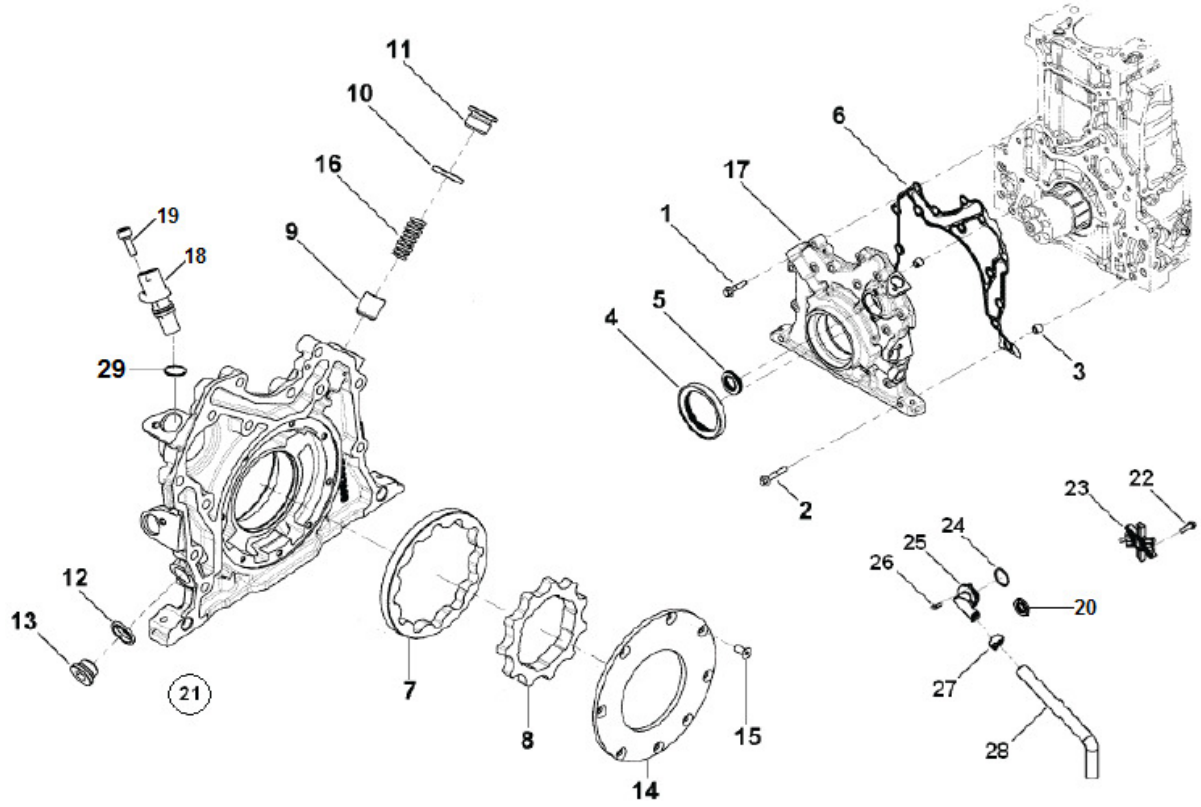

SISTEMA DO MOTOR - BOMBA DO ÓLEO
SISTEMA DEL MOTOR - BOMBA DE ACEITE
ENGINE SYSTEM - OIL PUMP

ITEM	CÓDIGO Nº DE PIEZAS CODE	QNT CT CTY	DENOMINAÇÃO / DENOMINACIÓN / DENOMINATION		
1	6009.001.785.00.0	11	Parafuso M8X1,25X35	Tornillo M8X1,25X35	M8X1.25X35 Screw
2	6009.001.780.00.1	3	Parafuso M8X1,25X45	Tornillo M8X1,25X45	M8X1.25X45 Screw
3	6125.001.089.00.1	2	Anel Guia	Anillo Guía	Guide Ring
4	6012.001.154.00.3	1	Retentor	Retén	Retainer
5	6025.001.125.00.5	1	Retentor	Retén	Retainer
6	6025.001.126.00.3	1	Junta	Junta	Gasket
7	S/R	1	Sem Reposição	Sin Reemplazo	No Replacement
8	S/R	1	Sem Reposição	Sin Reemplazo	No Replacement
9	S/R	1	Sem Reposição	Sin Reemplazo	No Replacement
10	S/R	1	Sem Reposição	Sin Reemplazo	No Replacement
11	S/R	1	Sem Reposição	Sin Reemplazo	No Replacement
12	S/R	1	Sem Reposição	Sin Reemplazo	No Replacement
13	S/R	1	Sem Reposição	Sin Reemplazo	No Replacement
14	S/R	1	Sem Reposição	Sin Reemplazo	No Replacement
15	S/R	8	Sem Reposição	Sin Reemplazo	No Replacement
16	S/R	1	Sem Reposição	Sin Reemplazo	No Replacement
17	S/R	1	Sem Reposição	Sin Reemplazo	No Replacement
18	6125.001.091.00.7	2	Sensor de Fase - Inclui Item 29	Sensor de Fase - Incluye Ítem 29	Phase Sensor - Includes Item 29
19	6025.001.090.00.1	2	Parafuso M6X1X16	Tornillo M6X1X16	M6X1X16 Screw
20	6125.001.073.00.5	1	Anel Vedação	Anillo Vedación	Seal Ring
21	6125.001.088.00.3	1	Bomba do Óleo - Inclui Itens 7 ao 17	Bomba de Aceite - incluye Itenes 7 al 17	Oil Pump Include Items 7 to 17
22	6013.201.233.00.1	2	Parafuso M8X1,25X30	Tornillo M8X1,25X30	M8X1.25X30 Screw
23	6025.001.140.00.4	1	Separador Óleo Respiro	Separador Aceite Respiro	Oil Breather Separator
24	6025.001.138.00.8	1	Anel Vedação	Anillo Vedación	Seal Ring
25	6025.001.509.00.0	1	Tubo Respiro - Inclui Itens 20 e 24	Tubo Respiradero Incluye Itenes 20 y 24	Breather Tube - Include Items 20 e 24

AGRALE

AGRALE FÊNIX

SISTEMA DO MOTOR - BOMBA DO ÓLEO
SISTEMA DEL MOTOR - BOMBA DE ACEITE
ENGINE SYSTEM - OIL PUMP

ITEM	CÓDIGO Nº DE PIEZAS CODE	QNT CT CTY	DENOMINAÇÃO / DENOMINACIÓN / DENOMINATION		
26	6112.001.485.00.9	2	Parafuso M6X1X14	Tornillo M6X1X14	M6X1X14 Screw
27	6012.001.106.00.3	1	Abraçadeira	Abrazadera	Clamp
28	6125.001.075.00.0	1	Mangueira	Manguera	Hose
29	6025.001.569.00.4	1	Anel Vedação	Anillo Vedación	Sealing Ring

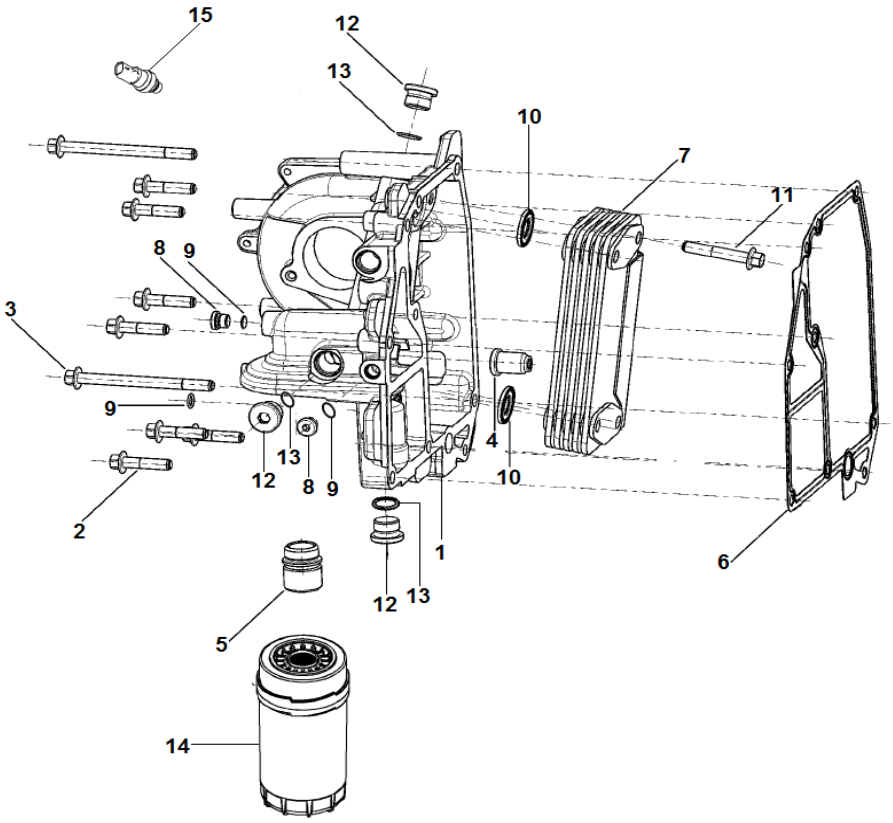

SISTEMA DO MOTOR - FILTRO E RESFRIADOR DO ÓLEO
SISTEMA DEL MOTOR - FILTRO E ENFRIADOR DE ACEITE
ENGINE SYSTEM - OIL FILTER AND COOLER

ITEM	CÓDIGO Nº DE PIEZAS CODE	QNT CT CTY	DENOMINAÇÃO / DENOMINACIÓN / DENOMINATION		
1	6125.001.084.00.2	1	Carcaça do Resfriador	Carcaza del Enfriador	Cooler Housing
2	6009.001.785.00.0	7	Parafuso M8X1,25X35	Tornillo M8X1,25X35	M8X1.25X35 Screw
3	6025.001.242.00.8	2	Parafuso	Tornillo	Screw
4	6009.001.786.00.8	1	Válvula Reguladora Pressão	Válvula Reguladora Presión	Regulator Pressure Valve
5	6025.001.243.00.6	1	Adaptador	Adaptador	Adapter
6	6025.001.244.00.4	1	Junta	Junta	Gasket
7	6025.001.245.00.1	1	Resfriador	Enfriador	Cooler
8	6025.001.379.00.8	2	Bujão	Tapón	Plug
9	6025.001.120.00.6	2	Anel Vedação	Anillo Vedación	Seal Ring
10	6025.001.247.00.7	2	Anel Vedação	Anillo Vedación	Seal Ring
11	6125.001.085.00.9	4	Parafuso	Tornillo	Screw
12	6125.001.083.00.4	3	Bujão	Tapón	Plug
13	6025.001.123.00.0	3	Anel Vedação	Anillo Vedación	Seal Ring
14	6012.001.078.00.4	1	Filtro do Óleo	Filtro de Aceite	Oil Filter
15	6025.001.118.00.0	1	Sensor Pressão Óleo	Sensor Presión Aceite	Pressure Oil Sensor

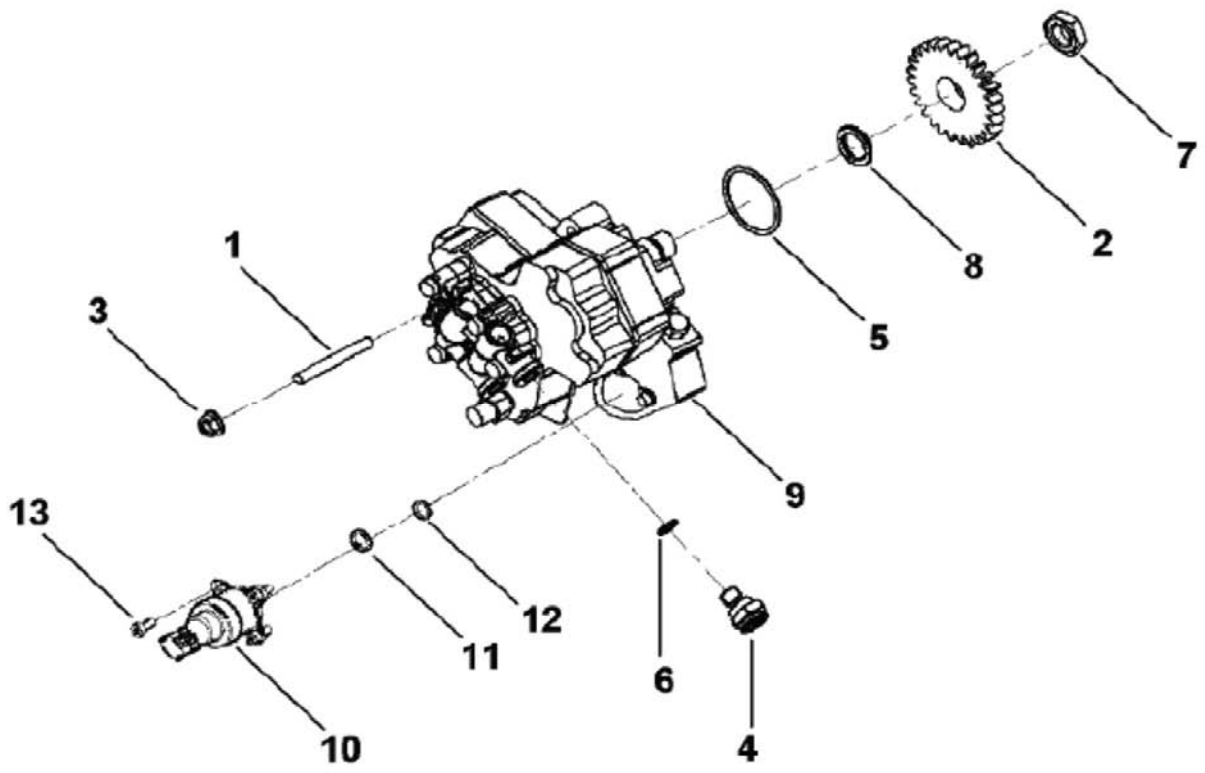

SISTEMA DO MOTOR - BOMBA DO COMBUSTÍVEL
SISTEMA DEL MOTOR - BOMBA DEL COMBUSTIBLE
ENGINE SYSTEM - FUEL PUMP

ITEM	CÓDIGO Nº DE PIEZAS CODE	QNT CT CTY	DENOMINAÇÃO / DENOMINACIÓN / DENOMINATION		
1	6025.001.192.00.5	3	Prisioneiro	Espárrago	Stud
2	6025.001.193.00.3	1	Engrenagem Bomba Combustível	Engranaje Bomba Combustible	Fuel Pump Gear
3	6009.001.734.00.8	3	Porca Flange M8X1,25	Tuerca Pletina M8X1,25	M8X1.25 Flange Nut
4	6025.001.194.00.1	4	Conector	Conector	Connector
5	6025.001.195.00.8	1	Anel de Vedação	Anillo de Vedación	Seal Ring
6	6012.001.184.00.0	4	Anel de Vedação	Anillo de Vedación	Seal Ring
7	6112.001.432.00.1	1	Porca M18X1,5	Tuerca M18X1,5	M18X1.5 Nut
8	6112.101.190.00.4	1	Arruela de Pressão	Arandela de Presión	Pressure Washer
9	6025.001.196.00.6	1	Bomba do Combustível - Inclui Itens 4 ao 13	Bomba del Combustible - Incluye Itenes 4 ao 13	Fuel Pump - Include Items 4 to 13
10	6025.001.197.00.4	1	Válvula Reguladora Pressão	Válvula Reguladora Presión	Pressure Regulating Valve
11	6025.001.198.00.2	3	Anel de Vedação	Anillo de Vedación	Seal Ring
12	6025.001.199.00.0	1	Anel de Vedação	Anillo de Vedación	Seal Ring
13	6025.001.200.00.6	3	Parafuso	Tornillo	Screw

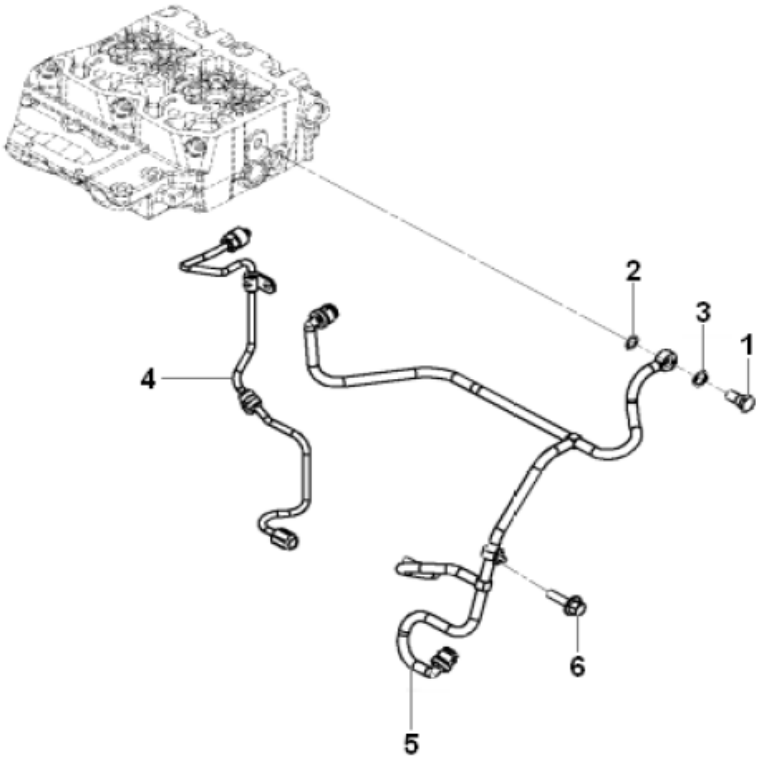

SISTEMA DO MOTOR - TUBULAÇÃO DO COMBUSTÍVEL
SISTEMA DEL MOTOR - TUBERIA DEL COMBUSTIBLE
ENGINE SYSTEM - FUEL TUBING

ITEM	CÓDIGO Nº DE PIEZAS CODE	QNT CT CTY	DENOMINAÇÃO / DENOMINACIÓN / DENOMINATION		
1	6025.001.208.00.9	1	Parafuso Oco	Tornillo Hueco	Screw Hollow
2	6013.201.242.00.2	1	Arruela de Vedação 1/2"	Arandela de Vedación 1/2"	1/2" Sealing Washer
3	6025.001.207.00.1	1	Arruela Vedação	Arandela de Vedación	Sealing Washer
4	6025.001.427.00.5	1	Tubo do Combustível	Tubo del Combustible	Fuel Tube
5	6025.001.209.00.7	1	Tubo Dreno Combustível	Tubo Dreno Combustible	Drain Fuel Tube
6	6009.001.607.00.6	2	Parafuso M8X1,25X50	Tornillo M8X1,25X50	M8X1.25X50 Screw

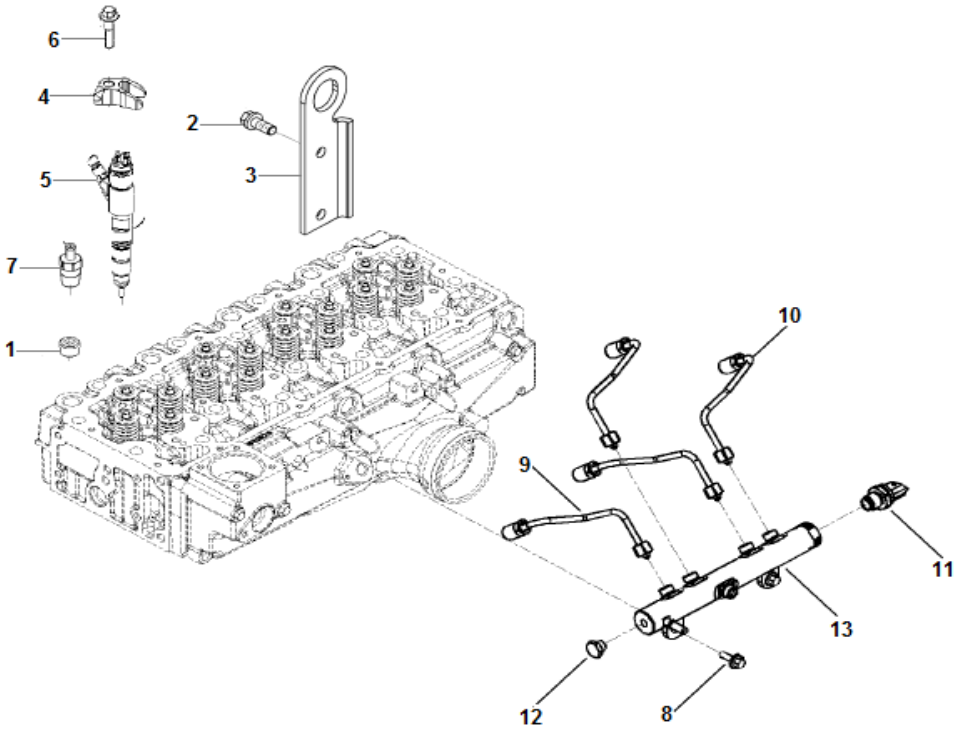

SISTEMA DO MOTOR - BICO INJETOR E TUBO DISTRIBUIDOR
SISTEMA DEL MOTOR - PICO INYECTOR Y TUBE DISTRIBUIDOR
ENGINE SYSTEM - INJECTOR NOZZLE AND DISTRIBUTOR TUBE

ITEM	CÓDIGO Nº DE PIEZAS CODE	QNT CT CTY	DENOMINAÇÃO / DENOMINACIÓN / DENOMINATION		
1	6009.001.599.00.5	3	Bujão 1/2"	Tapón 1/2"	1/2" Plug
2	6013.201.281.00.0	4	Parafuso M10X1,5X25	Tornillo M10X1,5X25	M10X1.5X25 Screw
3	6025.001.240.00.2	2	Suporte Içamento	Soporte de Elevación	Lifting Bracket
4	6025.001.283.00.2	4	Grampo	Fijador	Fixer
5	6025.001.284.00.0	4	Injetor	Inyector	Injector
6	6025.001.285.00.7	4	Parafuso M8X35	Tornillo M8X35	M8X35 Screw
7	6025.001.294.00.9	1	Orificio Calibrado	Orificio Calibrado	Fitting Orifice
8	6009.001.679.00.5	2	Parafuso M8X1,25X20	Tornillo M8X1,25X20	M8X1.25X20 Screw
9	6025.001.278.00.2	2	Tubo do Combustível	Tubo del Combustible	Fuel Tube
10	6025.001.279.00.0	2	Tubo do Combustível	Tubo del Combustible	Fuel Tube
11	6025.001.280.00.8	1	Sensor de Pressão	Sensor de Presión	Pressure Sensor
12	6025.001.281.00.6	1	Válvula de Alívio Pressão	Válvula de Alivio Presión	Pressure Refiel Valve
13	6025.001.282.00.4	1	Coletor Combustível - Inclui Item 11 e 12	Múltiple Combustible - Incluye Itenes 11 y 12	Manifold Fuel - Include Items 11 and 12

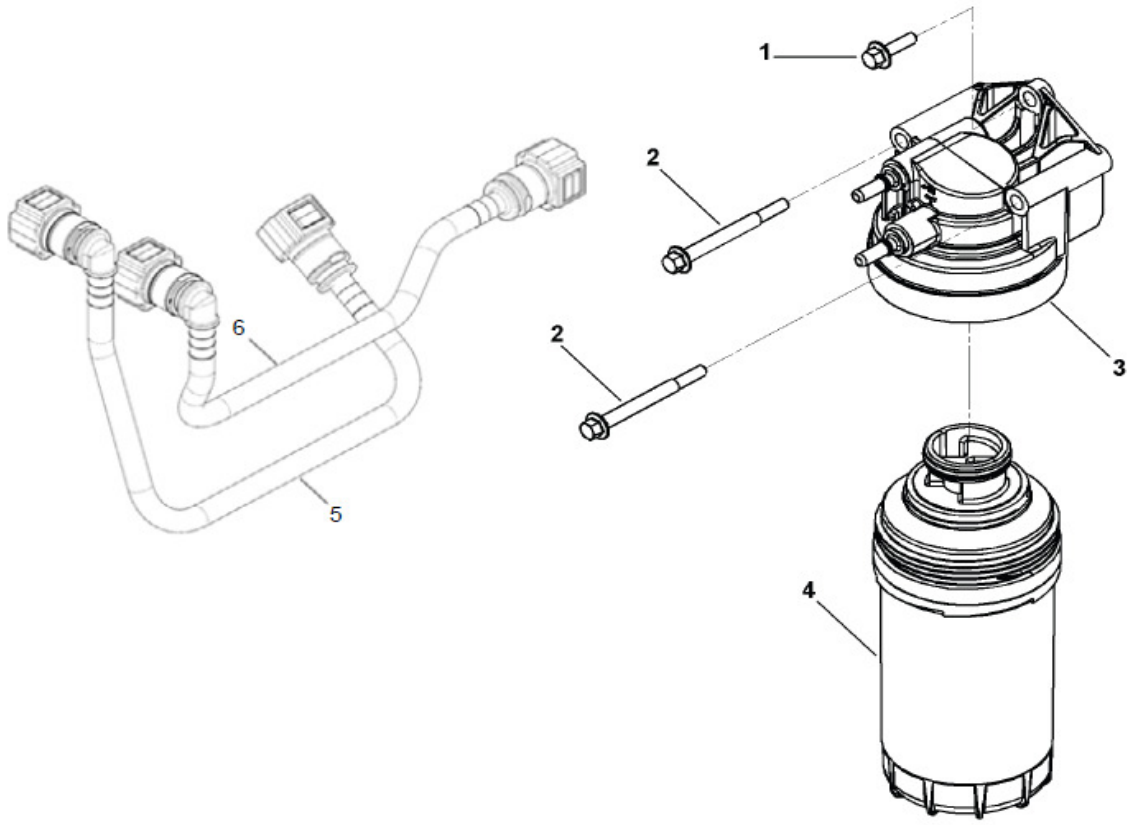

SISTEMA DO MOTOR - FILTRO E TUBULAÇÃO COMBUSTÍVEL
SISTEMA DEL MOTOR - FILTRO Y TUBERIA COMBUSTIBLE
ENGINE SYSTEM - FUEL FILTER AND TUBING

ITEM	CÓDIGO Nº DE PIEZAS CODE	QNT CT CTY	DENOMINAÇÃO / DENOMINACIÓN / DENOMINATION		
1	6009.001.680.00.3	1	Parafuso	Tornillo	Screw
2	6025.001.186.00.7	2	Parafuso	Tornillo	Screw
3	6025.001.368.00.1	1	Filtro Combustível - Inclui Item 4	Filtro Combustible - Incluye Itene 4	Fuel Filter - Includes Item 4
4	6025.001.187.00.5	1	Elemento	Elemento	Element
5	6025.001.184.00.2	1	Tubo do Combustível	Tubo del Combustible	Fuel Tube
6	6025.001.185.00.9	1	Tubo do Combustível	Tubo del Combustible	Fuel Tube

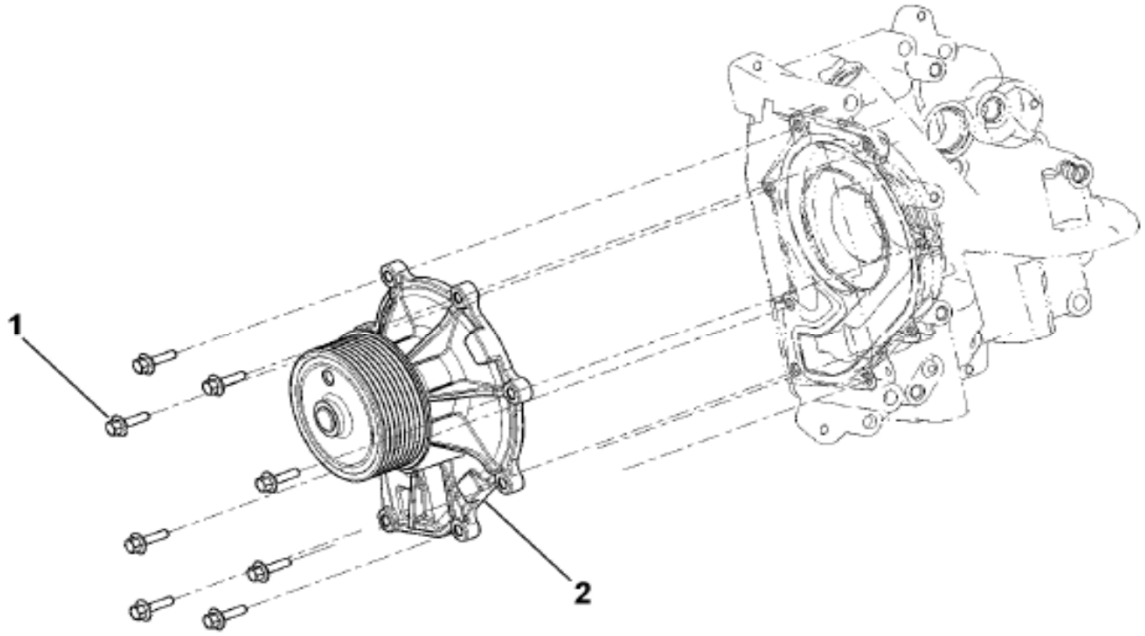

SISTEMA DO MOTOR - BOMBA DA ÁGUA
SISTEMA DEL MOTOR - BOMBA DE ÁGUA
ENGINE SYSTEM - WATER PUMP

ITEM	CÓDIGO Nº DE PIEZAS CODE	QNT CT CTY	DENOMINAÇÃO / DENOMINACIÓN / DENOMINATION		
1	6013.201.154.00.9	8	Parafuso M6X20	Tornillo M6X20	M6X20 Screw
2	6025.001.343.00.4	1	Bomba da Água	Bomba de Agua	Water Pump

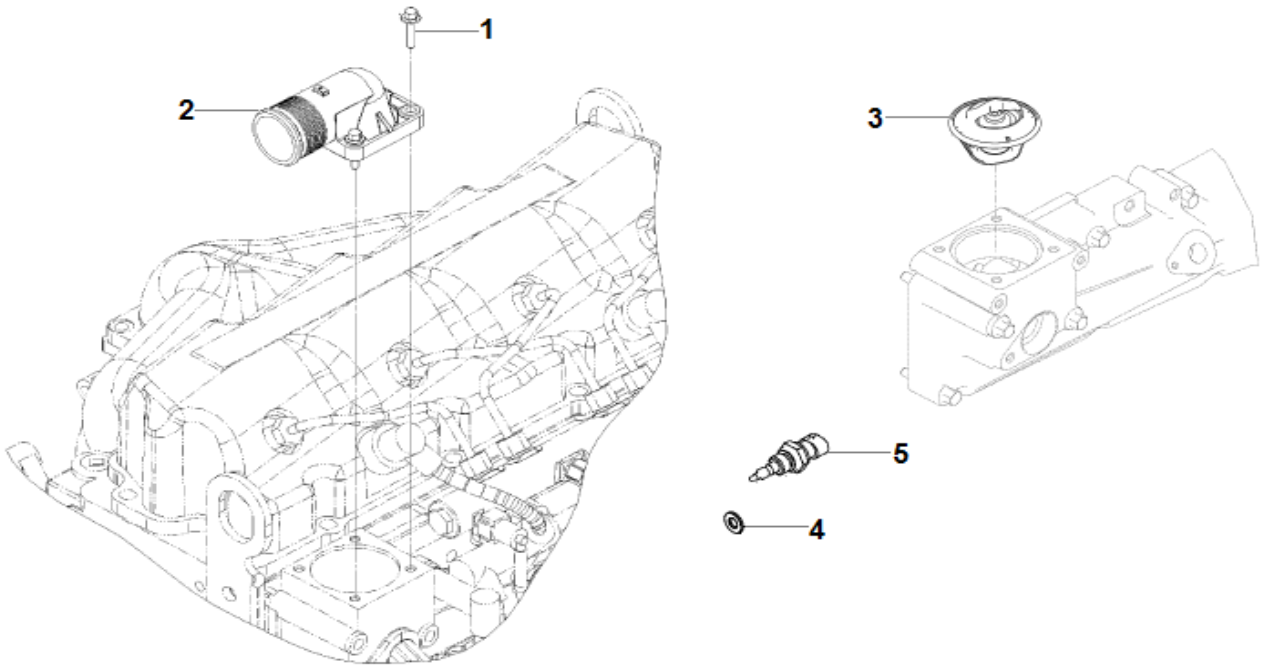

SISTEMA DO MOTOR - CONEXÃO SAÍDA ÁGUA
SISTEMA DEL MOTOR - CONEXIÓN SALIDA AGUA
ENGINE SYSTEM - WATER OUTPUT CONNECTION

ITEM	CÓDIGO Nº DE PIEZAS CODE	QNT CT CTY	DENOMINAÇÃO / DENOMINACIÓN / DENOMINATION		
1	6012.001.208.00.7	4	Parafuso M6X1X25	Tornillo M6X1X25	M6X1X25 Screw
2	6022.001.087.00.4	1	Tubo Saída Água	Tubo Salida Água	Water Outlet Tube
3	6125.001.080.00.0	1	Termostato	Termostato	Thermostat
4	6033.101.140.00.7	1	Anel de Vedação	Anillo de Vedación	Sealing Ring
5	6033.101.139.00.9	1	Sensor Temperatura do Motor	Sensor Temperatura del Motor	Engine Temperature Sensor

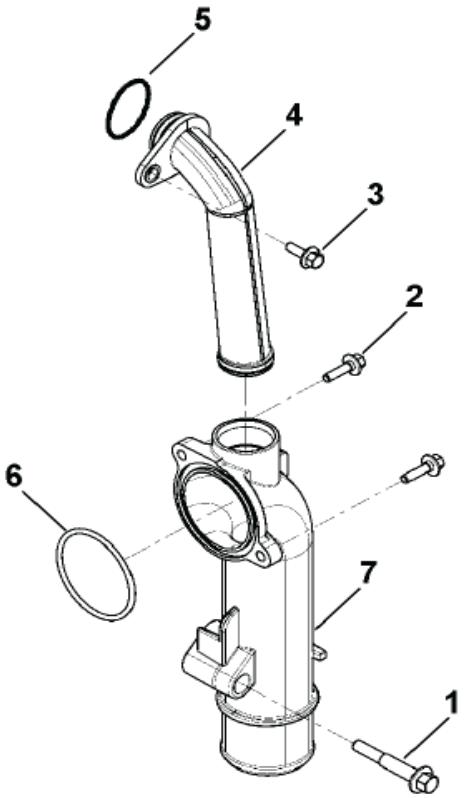

SISTEMA DO MOTOR - CONEXÃO ENTRADA ÁGUA
SISTEMA DEL MOTOR - CONEXIÓN ENTRADA AGUA
ENGINE SYSTEM - WATER INPUT CONNECTION

ITEM	CÓDIGO Nº DE PIEZAS CODE	QNT CT CTY	DENOMINAÇÃO / DENOMINACIÓN / DENOMINATION		
1	6009.001.627.00.4	1	Parafuso M8X50	Tornillo M8X50	M8X50 Screw
2	6013.201.154.00.9	2	Parafuso M6X20	Tornillo M6X20	M6X20 Screw
3	6009.001.721.00.5	1	Parafuso M6X16	Tornillo M6X16	M6X16 Screw
4	6025.001.333.00.5	1	Tubo Água	Tubo Água	Water Tube
5	6025.001.334.00.3	2	Anel de Vedação	Anillo de Vedación	Seal Ring
6	6025.001.511.00.6	1	Anel de Vedação	Anillo de Vedación	Seal Ring
7	6025.001.510.00.8	1	Tubo Entrada Água	Tubo Entrada Água	Water Input Tube

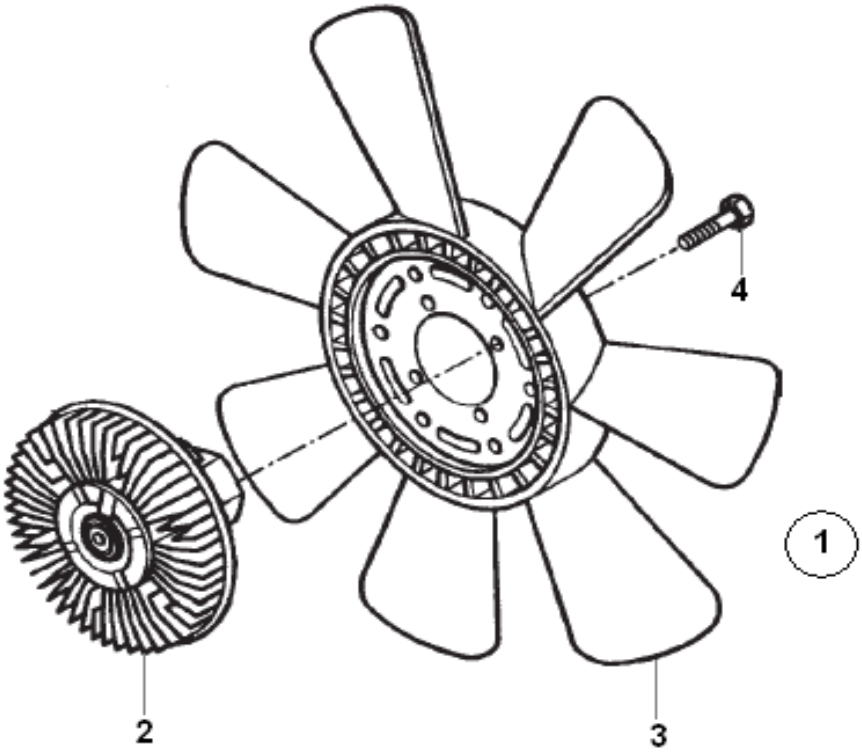

SISTEMA DO MOTOR - VENTILADOR
SISTEMA DEL MOTOR - VENTILADOR
ENGINE SYSTEM - FAN

ITEM	CÓDIGO Nº DE PIEZAS CODE	QNT CT CTY	DENOMINAÇÃO / DENOMINACIÓN / DENOMINATION		
1	6007.001.530.00.4	1	Ventilador - Inclui Itens 2 ao 4	Ventilador - Incluye Its 2 al 4	Fan- Include Items 2 to 3
2	6007.001.531.00.2	1	Acionamento Ventilador	Accionamiento Ventilador	Fan Starter
3	6007.001.532.00.0	1	Ventilador	Ventilador	Fan
4	6007.001.432.00.3	4	Parafuso	Tornillo	Screw

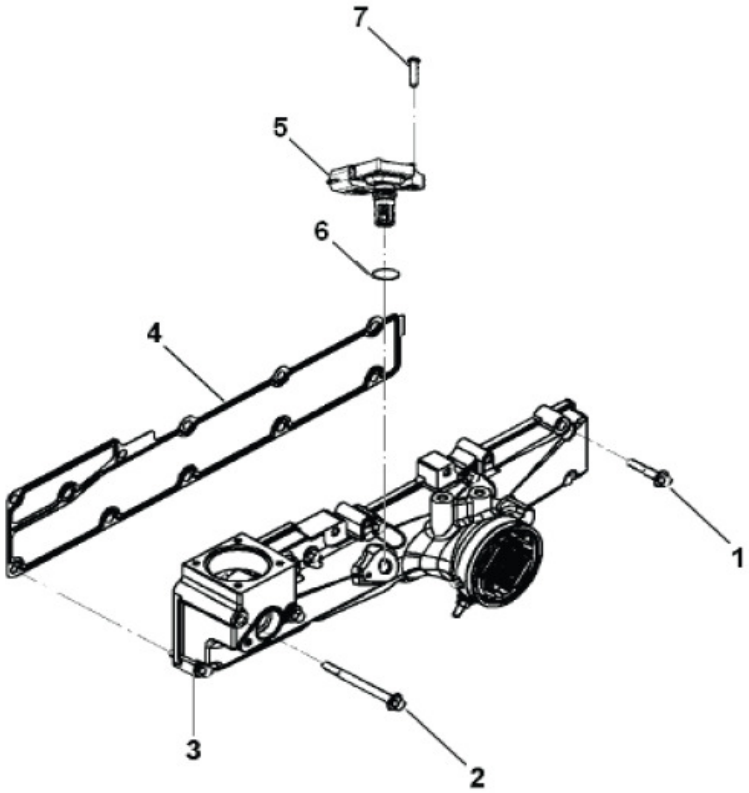

SISTEMA DO MOTOR - COLETOR DE ADMISSÃO
SISTEMA DEL MOTOR - MULTIPLE DE ADMISIÓN
ENGINE SYSTEM - ADMISSION MANIFOLD

ITEM	CÓDIGO Nº DE PIEZAS CODE	QNT CT CTY	DENOMINAÇÃO / DENOMINACIÓN / DENOMINATION		
1	6013.201.247.00.1	9	Parafuso M8X1,25X40	Tornillo M8X1,25X40	M8X1.25X40 Screw
2	6025.001.232.00.9	2	Parafuso	Tornillo	Screw
3	6025.001.233.00.7	1	Coletor de Admissão	Colector Admisión	Admission Manifold
4	6025.001.234.00.5	1	Junta	Junta	Gasket
5	6033.101.137.00.3	1	Sensor Temperatura e Pressão	Interruptor Temperatura y Presión	Temperature and Pressure Switch
6	6033.101.138.00.1	1	Anel Vedação	Anillo Vedación	Sealing Ring
7	6033.101.135.00.7	1	Parafuso	Tornillo	Screw

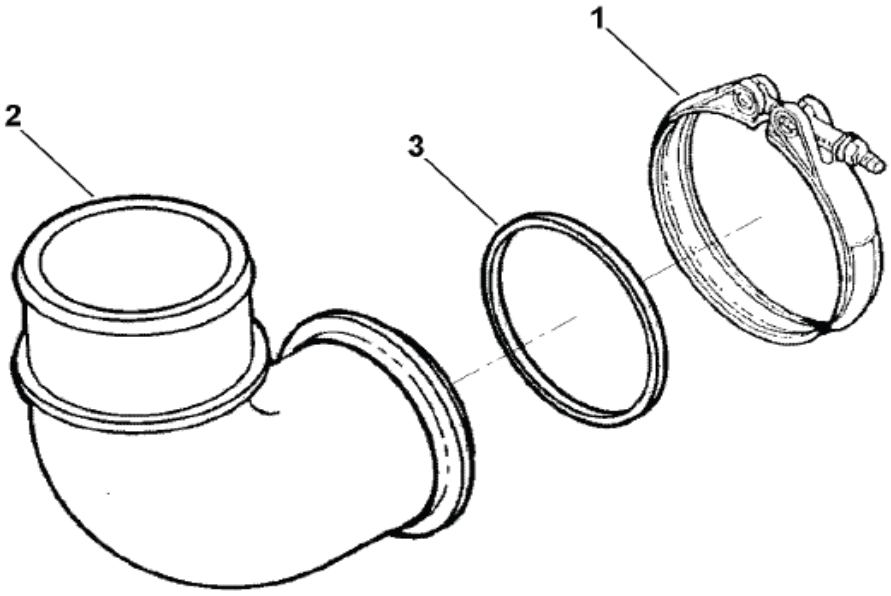

SISTEMA DO MOTOR - COLETOR E CURVA ADMISSÃO
SISTEMA DEL MOTOR - MULTIPLE Y CURVA DE ADMISIÓN
ENGINE SYSTEM - ADMISSION MANIFOLD AND CURVE

ITEM	CÓDIGO Nº DE PIEZAS CODE	QNT CT CTY	DENOMINAÇÃO / DENOMINACIÓN / DENOMINATION		
1	6025.001.230.00.3	1	Abraçadeira	Abrazadera	Clamp
2	6025.001.231.00.1	1	Tubo Transferência Ar	Tubo Transferencia Aire	Tranfer Air Tube
3	6025.001.225.00.3	1	Anel Vedação	Anillo Vedación	Seal Ring

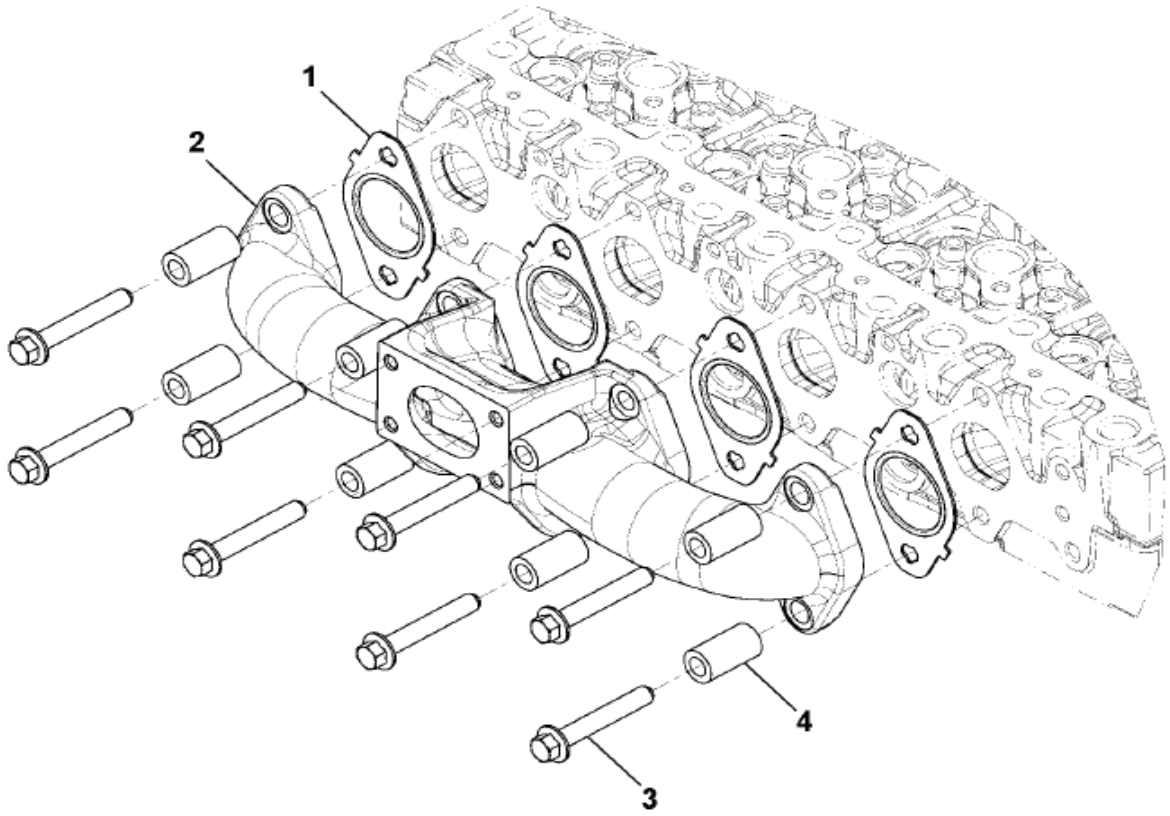

SISTEMA DO MOTOR - COLETOR DE ESCAPE
SISTEMA DEL MOTOR - MULTIPLE DE ESCAPE
ENGINE SYSTEM - EXHAUST MANIFOLD

ITEM	CÓDIGO Nº DE PIEZAS CODE	QNT CT CTY	DENOMINAÇÃO / DENOMINACIÓN / DENOMINATION		
1	6025.001.302.00.0	4	Junta	Junta	Gasket
2	6025.001.303.00.8	1	Coletor de Escape	Colector de Escape	Exhaust Manifold
3	6009.001.967.00.4	8	Parafuso	Tornillo	Screw
4	6112.001.481.00.8	8	Espaçador	Espaciador	Spacer

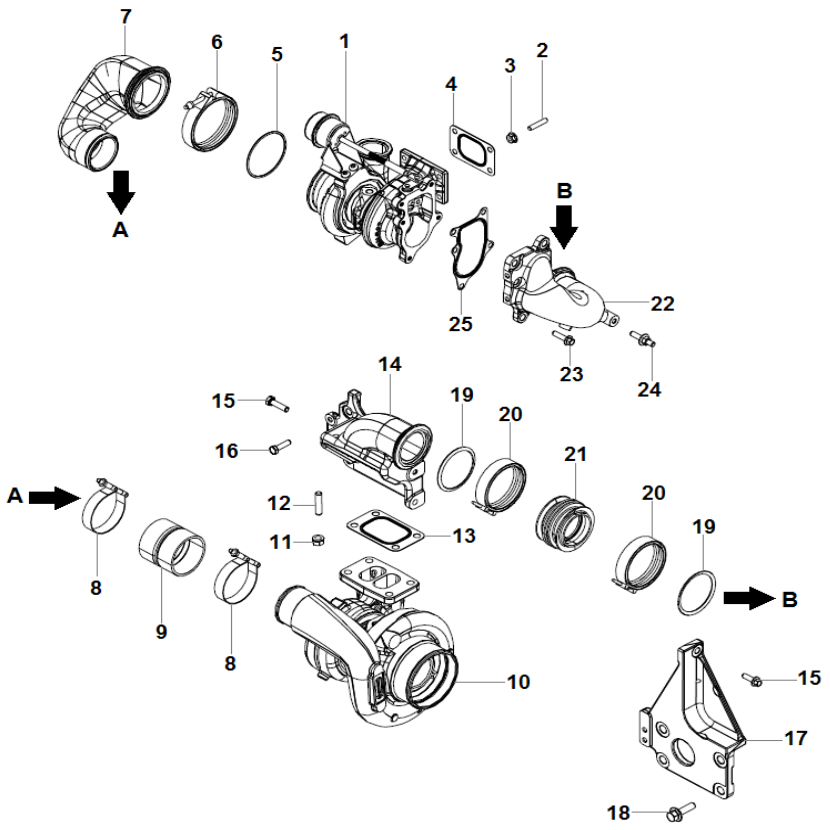

SISTEMA DO MOTOR - TURBO
SISTEMA DEL MOTOR - TURBO
ENGINE SYSTEM - TURBO

ITEM	CÓDIGO Nº DE PIEZAS CODE	QNT CT CTY	DENOMINAÇÃO / DENOMINACIÓN / DENOMINATION		
1	6020.001.109.00.0	1	Turbo	Turbo	Turbo
2	6025.001.304.00.6	4	Prisioneiro	Espárrago	Stud
3	6012.001.238.00.4	4	Porca	Tuerca	Nut
4	6013.201.131.00.7	1	Junta	Junta	Gasket
5	6025.001.316.00.0	1	Anel Vedação	Anillo Vedación	Seal Ring
6	6025.001.315.00.2	1	Abraçadeira	Abrazadera	Clamp
7	6025.001.314.00.5	1	Conexão Transferência Ar	Conexión Transferencia Aire	Air Transfer Connection
8	6025.001.318.00.6	2	Abraçadeira	Abrazadera	Clamp
9	6025.001.317.00.8	1	Mangueira	Manguera	Hose
10	6025.001.287.00.3	1	Turbo	Turbo	Turbo
11	6009.001.851.00.0	4	Porca Flange	Tuerca Pletina	Flange Nut
12	6009.001.847.00.8	4	Prisioneiro M10X1,50X42	Espárrago M10X1,50X42	M10X1.50X42 Stud
13	6013.201.303.00.2	1	Junta	Junta	Gasket
14	6025.001.305.00.3	1	Suporte	Soporte	Bracket
15	6025.001.306.00.1	2	Parafuso	Tornillo	Screw
16	6025.001.307.00.9	2	Parafuso	Tornillo	Screw
17	6025.001.308.00.7	1	Suporte	Soporte	Bracket
18	6009.001.643.00.1	4	Parafuso M12X35	Tornillo M12X35	M12X35 Screw
19	6025.001.313.00.7	2	Junta	Junta	Gasket
20	6009.001.903.00.9	2	Abraçadeira	Abrazadera	Clamp
21	6025.001.312.00.9	1	Mangueira	Manguera	Hose
22	6025.001.311.00.1	1	Conexão Saída Escape	Conexión Salida Escape	Exhaust Output Connection
23	6033.101.154.00.8	3	Parafuso	Tornillo	Screw
24	6025.001.310.00.3	2	Prisioneiro	Espárrago	Stud
25	6025.001.309.00.5	1	Junta	Junta	Gasket

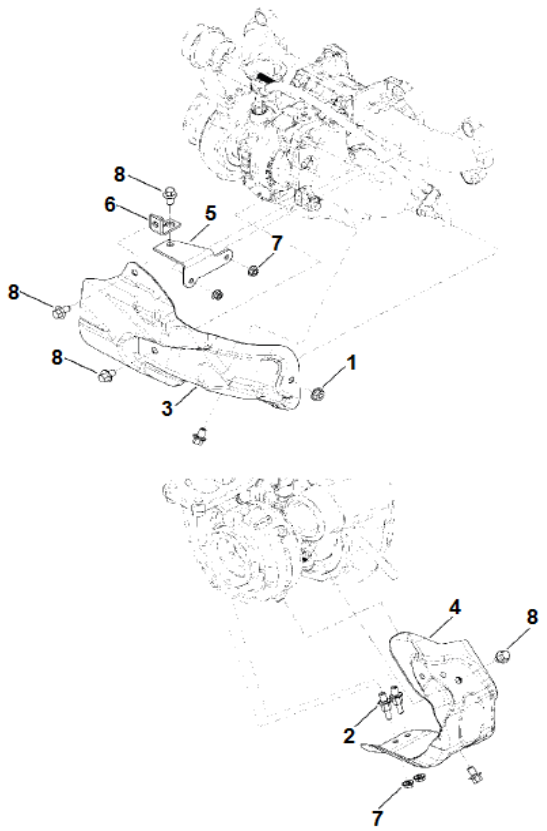

SISTEMA DO MOTOR - DEFLETOR CALOR TURBO
SISTEMA DEL MOTOR - DEFLECTOR CALOR TURBO
ENGINE SYSTEM - TURBO HEAT BAFFLE

ITEM	CÓDIGO Nº DE PIEZAS CODE	QNT CT CTY	DENOMINAÇÃO / DENOMINACIÓN / DENOMINATION		
1	6012.001.238.00.4	1	Porca	Tuerca	Nut
2	6025.001.295.00.6	2	Prisioneiro	Espárrago	Stud
3	6025.001.296.00.4	1	Protetor de Calor	Protector de Calor	Heat Protector
4	6025.001.297.00.2	1	Protetor de Calor	Protector de Calor	Heat Protector
5	6025.001.298.00.0	1	Suporte	Soporte	Bracket
6	6025.001.299.00.8	1	Suporte	Soporte	Bracket
7	6013.201.262.00.0	4	Porca Flange M6X1	Tuerca Pletina M6X1	M6X1 Flange Nut
8	6025.001.300.00.4	6	Parafuso	Tornillo	Screw

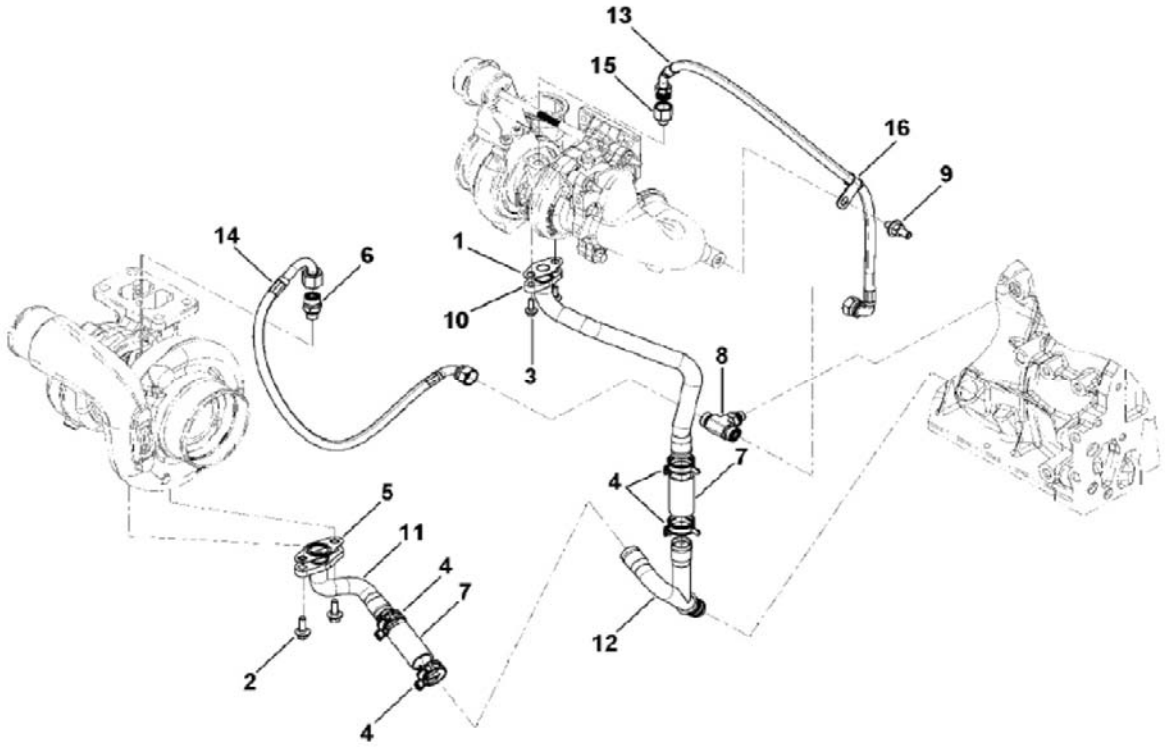

SISTEMA DO MOTOR - TUBULAÇÃO DO TURBO
SISTEMA DEL MOTOR - TUBERIA TURBO
ENGINE SYSTEM - TURBO TUBING

ITEM	CÓDIGO Nº DE PIEZAS CODE	QNT CT CTY	DENOMINAÇÃO / DENOMINACIÓN / DENOMINATION		
1	6112.001.484.00.2	1	Junta	Junta	Gasket
2	6009.001.680.00.3	2	Parafuso	Tornillo	Screw
3	6009.001.721.00.5	2	Parafuso M6X16	Tornillo M6X16	M6X16 Screw
4	6025.001.319.00.4	4	Abraçadeira	Abrazadera	Clamp
5	6112.101.247.00.2	1	Junta	Junta	Gasket
6	6112.101.246.00.4	1	Conector Macho	Conector Macho	Male Connector
7	6025.001.320.00.2	2	Mangueira	Manguera	Hose
8	6025.001.321.00.0	1	Conector Macho	Conector Macho	Male Connector
9	6025.001.322.00.8	1	Prisioneiro	Espárrago	Stud
10	6025.001.323.00.6	1	Tubo Dreno Óleo	Tubo Dreno Aceite	Oil Drain Tube
11	6025.001.324.00.4	1	Tubo Dreno Óleo	Tubo Dreno Aceite	Oil Drain Tube
12	6025.001.325.00.1	1	Conector	Conector	Connector
13	6025.001.326.00.9	1	Mangueira	Manguera	Hose
14	6125.001.101.00.4	1	Mangueira	Manguera	Hose
15	6025.001.328.00.5	1	Conector Fêmea	Conector Hembra	Female Connector
16	6025.001.329.00.3	1	Abraçadeira	Abrazadera	Clamp

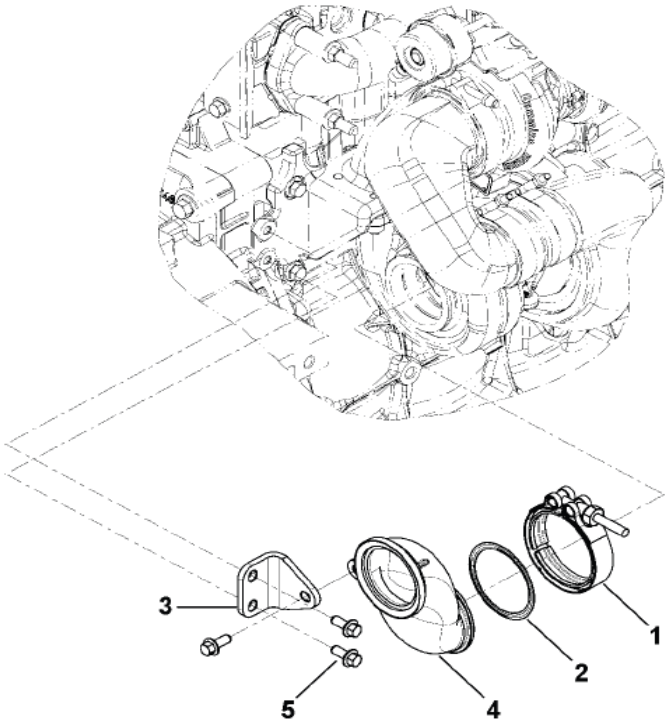

SISTEMA DO MOTOR - CONEXÃO ESCAPE
SISTEMA DEL MOTOR - EXHAUST CONNECTION
ENGINE SYSTEM - CONEXIÓN ESCAPE

ITEM	CÓDIGO Nº DE PIEZAS CODE	QNT CT CTY	DENOMINAÇÃO / DENOMINACIÓN / DENOMINATION		
1	6112.101.263.00.9	1	Abraçadeira	Abrazadera	Clamp
2	6025.001.347.00.5	1	Junta	Junta	Gasket
3	6025.001.348.00.3	1	Suporte	Soporte	Bracket
4	6025.001.349.00.1	1	Conexão Saída Escape	Conexión Salida Escape	Exhaust Output Connection
5	6025.001.350.00.9	1	Parafuso	Tornillo	Screw

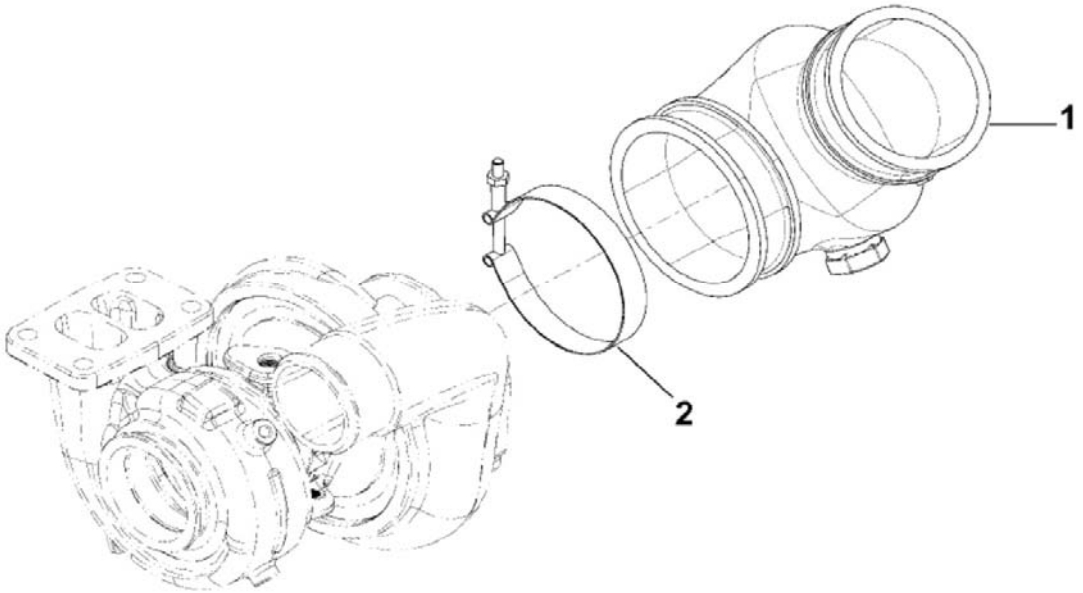

SISTEMA DO MOTOR - CONEXÃO ADMISSÃO
SISTEMA DEL MOTOR - CONEXIÓN ADMISIÓN
ENGINE SYSTEM - CONNECTION AIR INTAKE

ITEM	CÓDIGO Nº DE PIEZAS CODE	QNT CT CTY	DENOMINAÇÃO / DENOMINACIÓN / DENOMINATION		
1	6025.001.144.00.6	1	Conector Admissao	Conector Admisión	Intake Connector
2	6025.001.145.00.3	1	Abraçadeira	Abrazadera	Clamp

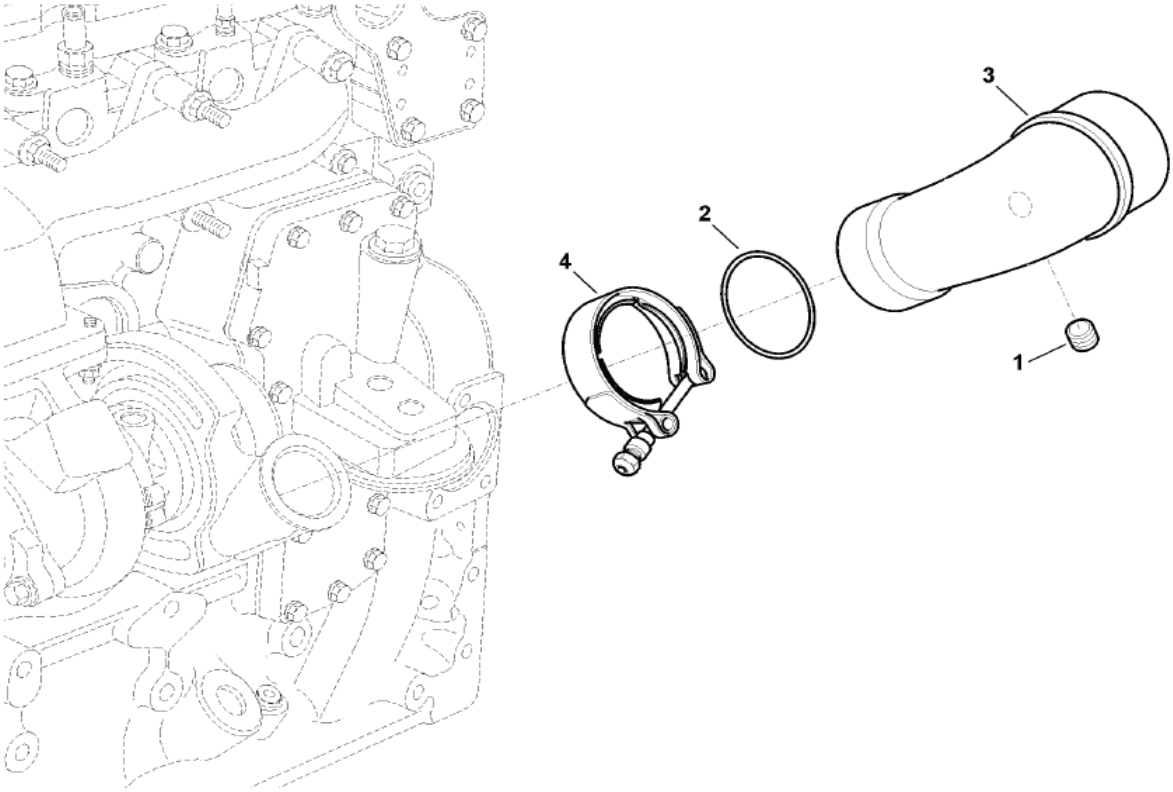

SISTEMA DO MOTOR - SOLENOIDE DE PARADA
SISTEMA DEL MOTOR - SOLENOIDE DE PARADA
ENGINE SYSTEM - STOP SOLENOID

ITEM	CÓDIGO Nº DE PIEZAS CODE	QNT CT CTY	DENOMINAÇÃO / DENOMINACIÓN / DENOMINATION		
1	6009.001.773.00.6	1	Bujão 1/8"	Tapón 1/8"	1/8" Plug
2	6012.001.162.00.6	1	Anel Vedação	Anillo Vedación	Seal Ring
3	6025.001.238.00.6	1	Tubo Transferência Ar	Tubo Transferencia Aire	Tranfer Air Tube
4	6027.001.196.00.2	1	Abraçadeira	Abrazadera	Clamp

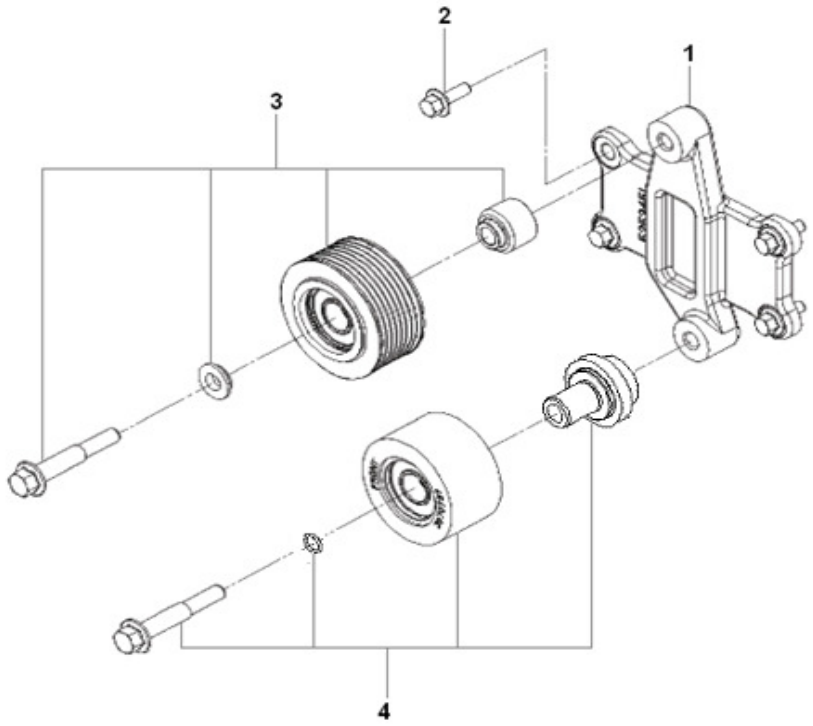

SISTEMA DO MOTOR - POLIAS
SISTEMA DEL MOTOR - POLEAS
ENGINE SYSTEM - PULLEYS

ITEM	CÓDIGO Nº DE PIEZAS CODE	QNT CT CTY	DENOMINAÇÃO / DENOMINACIÓN / DENOMINATION		
1	6025.001.495.00.2	1	Suporte	Soporte	Bracket
2	6112.101.189.00.6	4	Parafuso	Tornillo	Screw
3	6025.001.442.00.4	1	Polia Estriada Completa	Polea Estriada Completa	Striated Complete Pulley
4	6125.001.107.00.1	1	Polia	Polea	Pulley

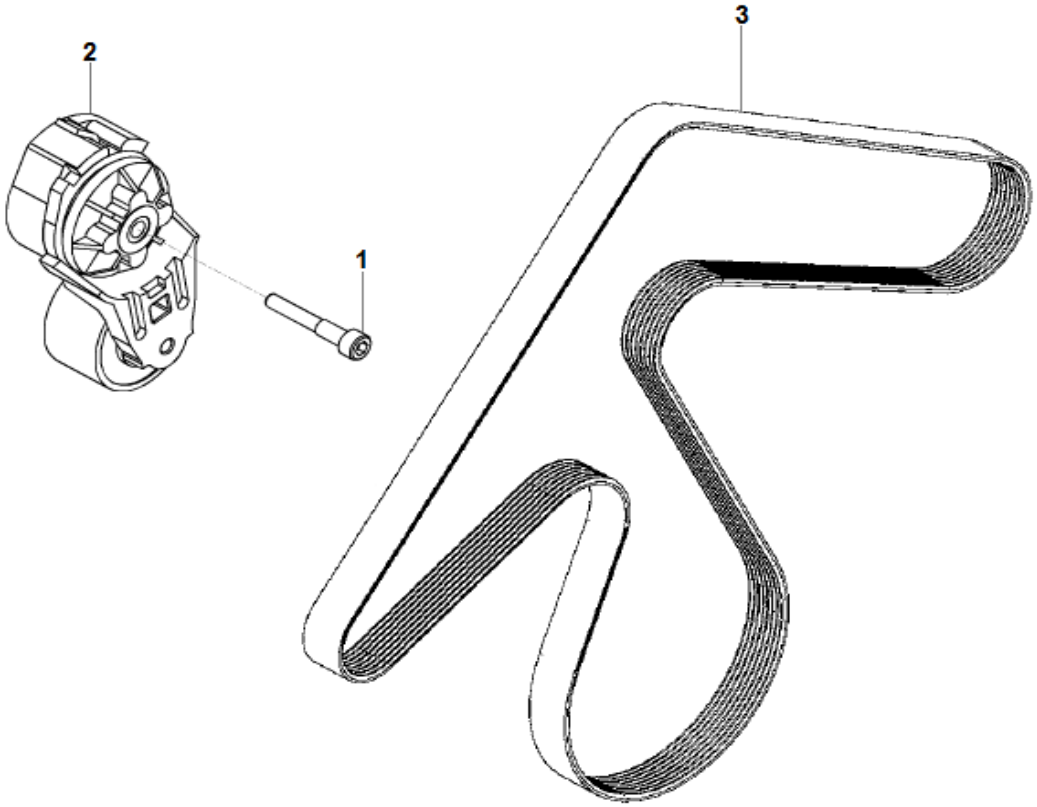

SISTEMA DO MOTOR - CORREIA E POLIAS
SISTEMA DEL MOTOR - CORREA E POLEAS
ENGINE SYSTEM - BELT AND PULLEYS

ITEM	CÓDIGO Nº DE PIEZAS CODE	QNT CT CTY	DENOMINAÇÃO / DENOMINACIÓN / DENOMINATION		
1	6012.001.146.00.9	1	Parafuso M10X1,5X80	Tornillo M10X1,5X80	M10X1.5X80 Screw
2	6027.001.197.00.0	1	Tensionador Correia	Tensor Correa	Tensioner Belt
3	6027.001.203.00.6	1	Correia	Correa	Belt

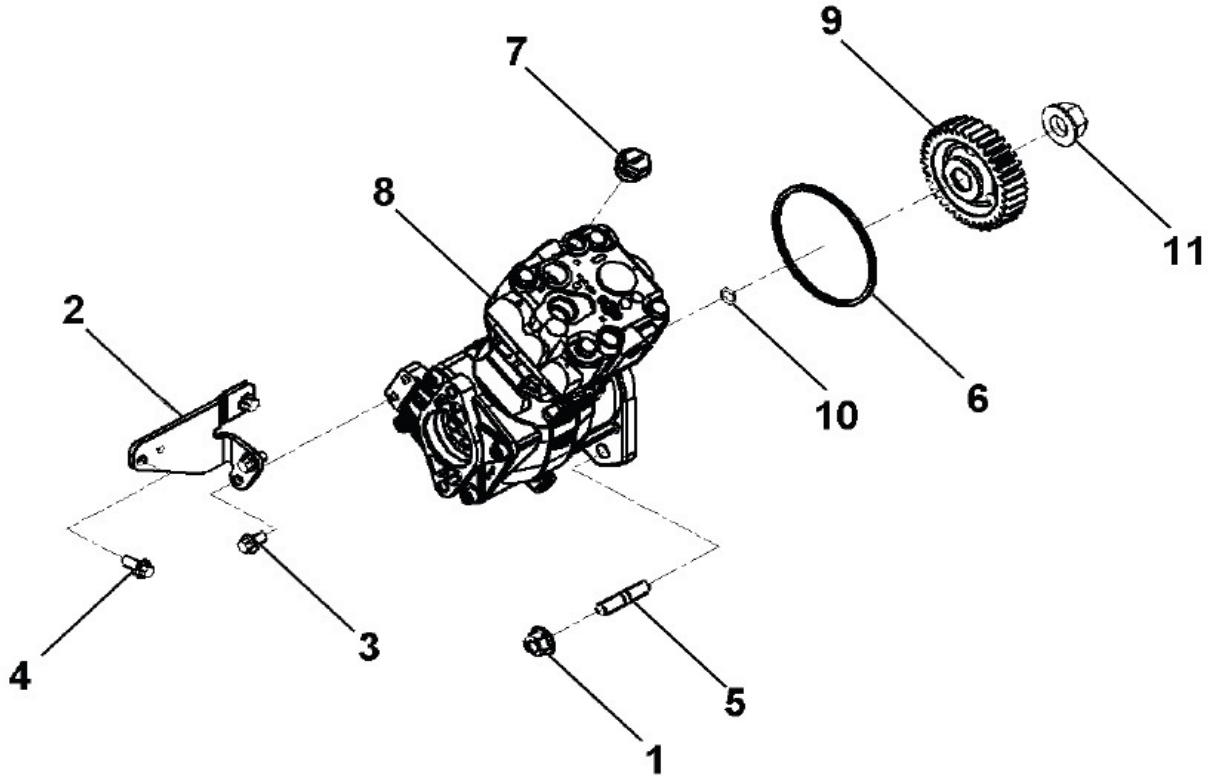

SISTEMA DO MOTOR - COMPRESSOR DE AR
SISTEMA DEL MOTOR - COMPRESOR DE AIRE
ENGINE SYSTEM - AIR COMPRESSOR

ITEM	CÓDIGO Nº DE PIEZAS CODE	QNT CT CTY	DENOMINAÇÃO / DENOMINACIÓN / DENOMINATION		
1	6025.001.156.00.0	2	Porca M12X1,75	Tuerca M12X1,75	M12X1.75 Nut
2	6025.001.157.00.8	1	Suporte	Soporte	Bracket
3	6009.001.607.00.6	2	Parafuso M8X1,25X16	Tornillo M8X1,25X16	M8X1.25X16 Screw
4	6009.001.679.00.5	2	Parafuso M8X1,25X20	Tornillo M8X1,25X20	M8X1.25X20 Screw
5	6025.001.158.00.6	2	Prisioneiro	Prisionero	Stud
6	6025.001.159.00.4	1	Anel Vedação	Anillo Vedación	Seal Ring
7	6112.001.414.00.9	1	Bujão M22X1,5	Tapón M22X1,5	M22X1.5 Plug
8	6025.001.160.00.2	1	Compressor Ar - Inclui Itens	Compresor Aire - Incluye Itens	Compressor Aire - Includes Items
9	6025.001.161.00.0	1	Engrenagem	Engranaje	Gear
10	6025.001.162.00.8	1	Anel Vedação	Anillo Vedación	Seal Ring
11	6012.001.125.00.3	1	Porca Flange M18X1,5	Tuerca Brida M18X1,5	M18X1.5 Flange Nut

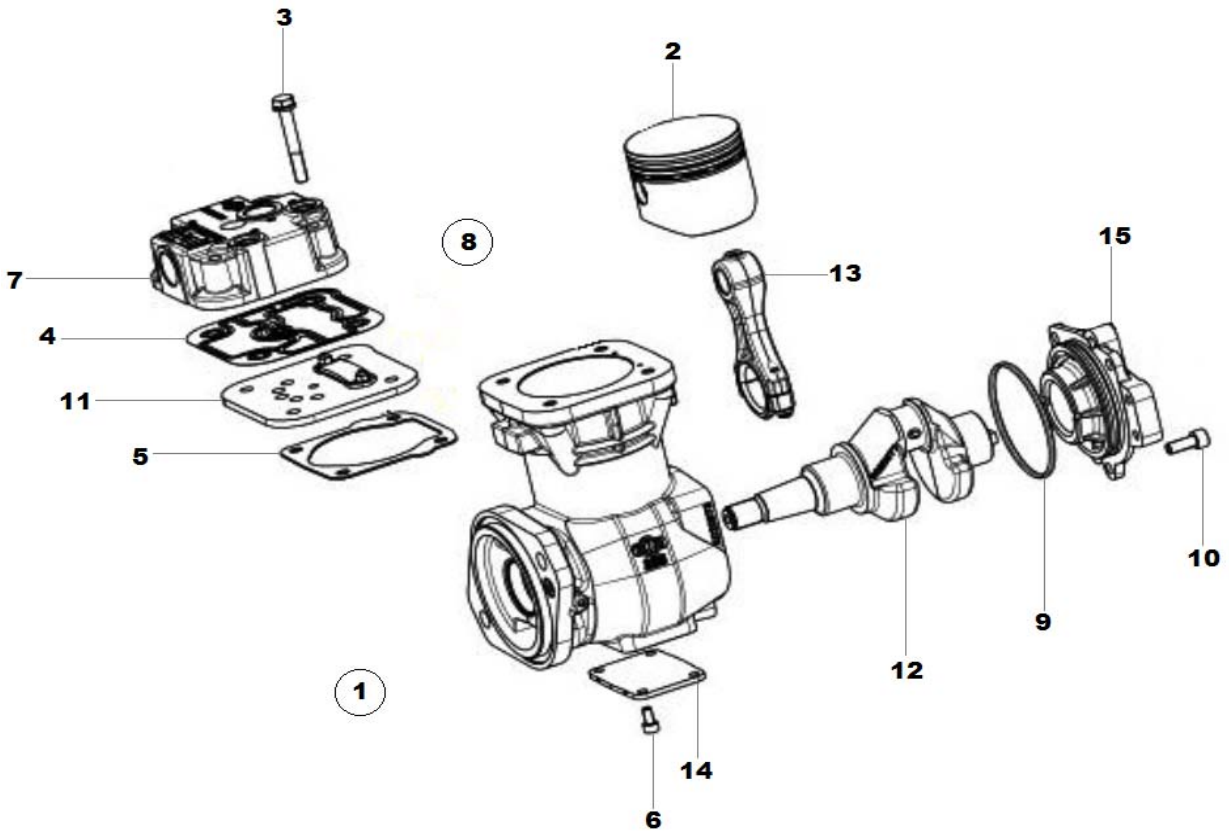

SISTEMA DO MOTOR - COMPONENTES COMPRESSOR
SISTEMA DEL MOTOR - COMPONENTES COMPRESOR
ENGINE SYSTEM - AIR COMPRESSOR COMPONENTS

ITEM	CÓDIGO Nº DE PIEZAS CODE	QNT CT CTY	DENOMINAÇÃO / DENOMINACIÓN / DENOMINATION		
1	6025.001.160.00.2	1	Compressor Ar - Inclui Itens 2 ao 15	Compresor Aire - Incluye Itens 2 al 15	Compressor Aire - Includes Items 2 to 15
2	6025.099.018.00.5	1	Kit Pistão - Inclui Itens 3 ao 6	Kit Pistón - Incluye Itens 3 al 6	Piston Kit - Includes Items 3 to 6
3	S/R	4	Sem Reposição	Sin Reemplazo	No Replacement
4	S/R	1	Sem Reposição	Sin Reemplazo	No Replacement
5	S/R	1	Sem Reposição	Sin Reemplazo	No Replacement
6	S/R	4	Sem Reposição	Sin Reemplazo	No Replacement
7	6025.099.019.00.3	1	Kit Cabeçote - Inclui Item 3 ao 5	Kit Culata - Incluye Ítem 3 al 5	Cylinder Head Kit - Includes Item 3 to 5
8.1	6025.099.020.00.1	1	Kit Juntas - Inclui Itens 3 ao 6, 9 e 10	Kit Juntas - Incluye Itens 3 al 6, 9 y 10	Joints Kit - Includes Item 3 to 6, 9 and 10
8.2	6025.099.021.00.9	1	Kit Juntas Cabeçote - Inclui Itens 3 ao 5 e 11	Kit Juntas Culata - Incluye Itens 3 al 5 y 11	Cylinder Head Joints Kit - Includes Item 3 to 5 and 11
9	S/R	1	Sem Reposição	Sin Reemplazo	No Replacement
10	S/R	3	Sem Reposição	Sin Reemplazo	No Replacement
11	S/R	1	Sem Reposição	Sin Reemplazo	No Replacement
12	S/R	1	Sem Reposição	Sin Reemplazo	No Replacement
13	S/R	1	Sem Reposição	Sin Reemplazo	No Replacement
14	S/R	1	Sem Reposição	Sin Reemplazo	No Replacement
15	S/R	1	Sem Reposição	Sin Reemplazo	No Replacement

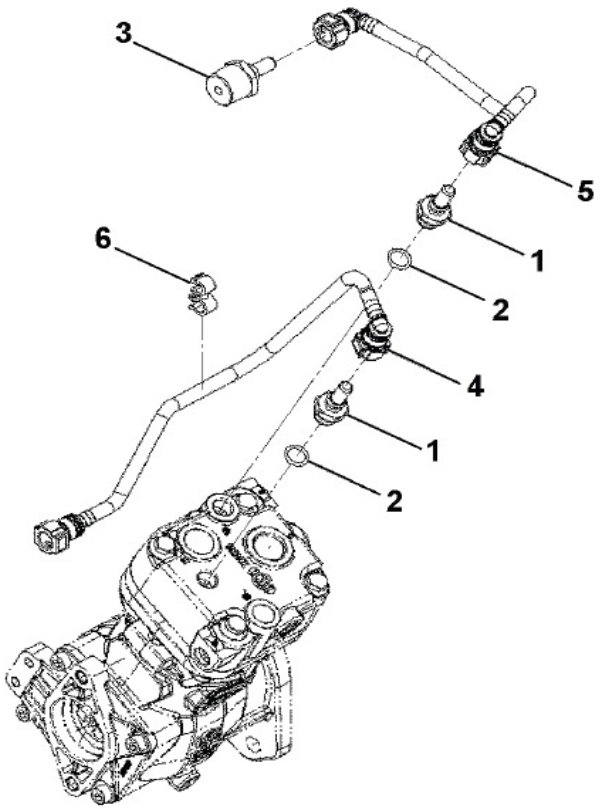

SISTEMA DO MOTOR - TUBULAÇÃO DO COMPRESSOR
SISTEMA DEL MOTOR - TUBERÍA COMPRESOR
ENGINE SYSTEM - AIR COMPRESSOR TUBING

ITEM	CÓDIGO Nº DE PIEZAS CODE	QNT CT CTY	DENOMINAÇÃO / DENOMINACIÓN / DENOMINATION		
1	6025.001.375.00.6	1	Conetor - Inclui Item 2	Conector - Incluye Ítem 2	Connector - Includes Item 2
2	6012.001.118.00.8	1	Anel Vedação	Anillo Vedación	Seal Ring
3	6025.001.146.00.1	1	Conector	Conector	Connector
4	6025.001.147.00.9	1	Tubo Entrada Água	Tubo Entrada Água	Water Input Tube
5	6025.001.148.00.7	1	Tubo Saída Água	Tubo Salida Água	Water Outlet Tube
6	6025.001.149.00.5	1	Grampo	Fijador	Fixer

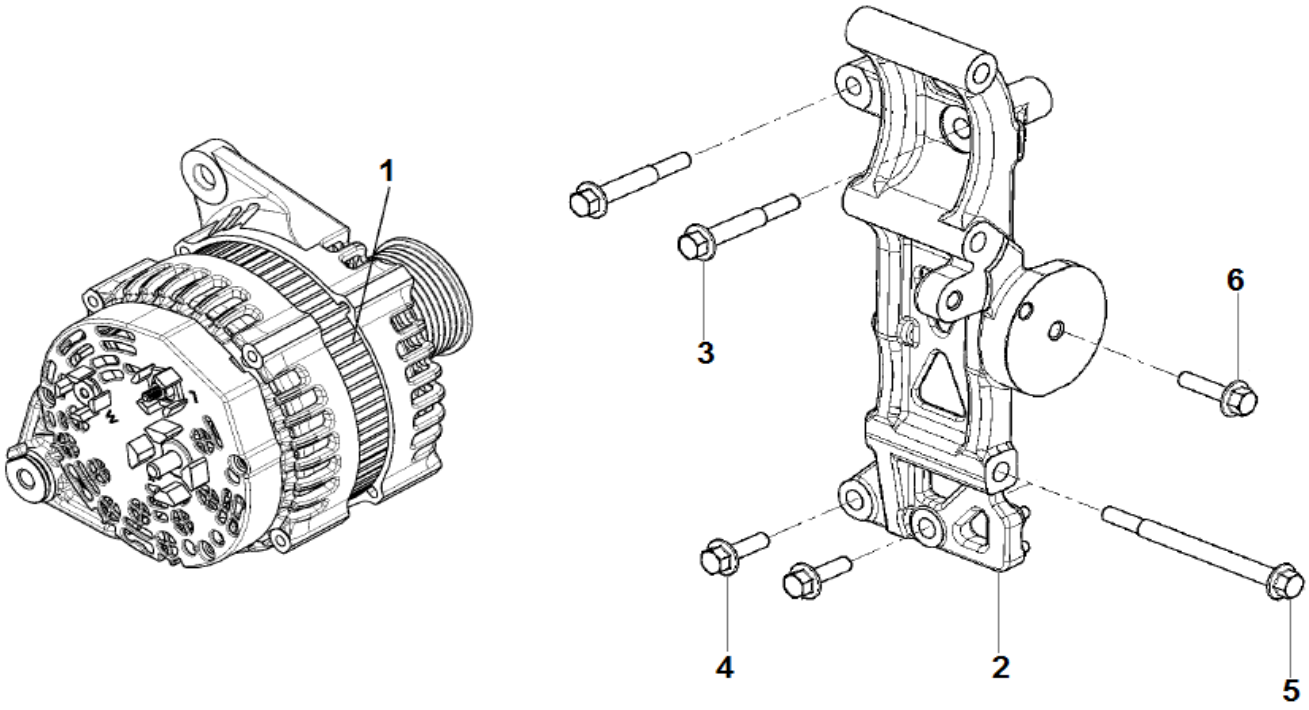

SISTEMA DO MOTOR - ALTERNADOR
SISTEMA DEL MOTOR - ALTERNADOR
ENGINE SYSTEM - ALTERNATOR

ITEM	CÓDIGO Nº DE PIEZAS CODE	QNT CT CTY	DENOMINAÇÃO / DENOMINACIÓN / DENOMINATION		
1	6027.001.194.00.7	1	Alternador	Alternador	Alternator
2	6027.001.193.00.9	1	Suporte	Soporte	Bracket
3	6009.001.682.00.9	2	Parafuso M10X1,5X70	Tornillo M10X1,5X70	M10X1.5X70 Screw
4	6009.001.663.00.9	2	Parafuso M10X30	Tornillo M10X30	M10X30 Screw
5	6025.001.179.00.2	1	Porca	Tuerca	Nut
6	6025.001.176.00.8	1	Parafuso M10X1,5X35	Tornillo M10X1,5X35	M10X1.5X35 Screw

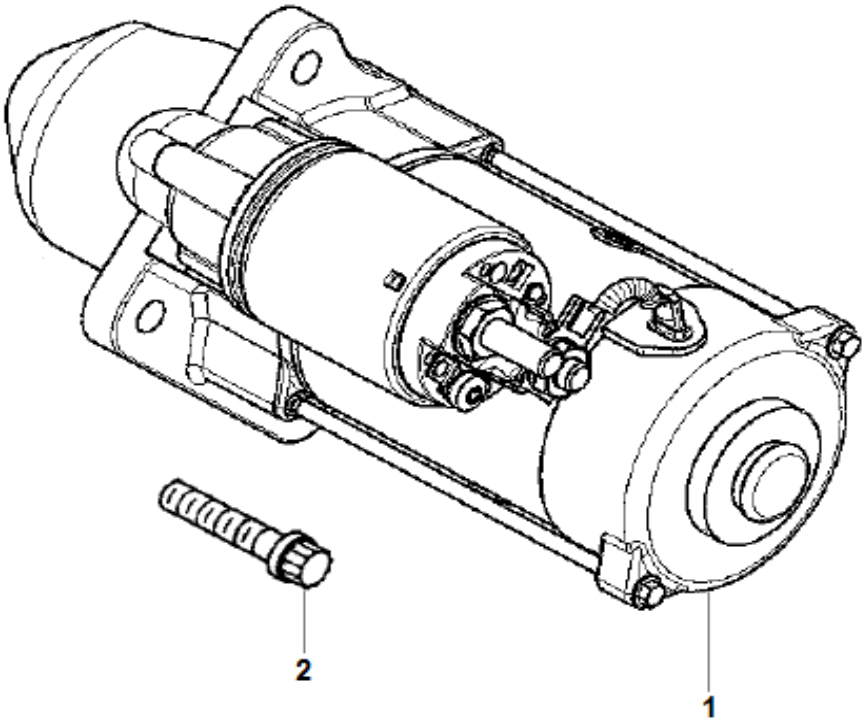

SISTEMA DO MOTOR - MOTOR DE PARTIDA
SISTEMA DEL MOTOR - MOTOR DE PARTIDA
ENGINE SYSTEM - STARTING MOTOR

ITEM	CÓDIGO Nº DE PIEZAS CODE	QNT CT CTY	DENOMINAÇÃO / DENOMINACIÓN / DENOMINATION		
1	6020.001.073.00.8	1	Motor De Partida	Motor de Arranque	Starter Motor
2	6009.001.966.00.6	3	Parafuso	Tornillo	Screw

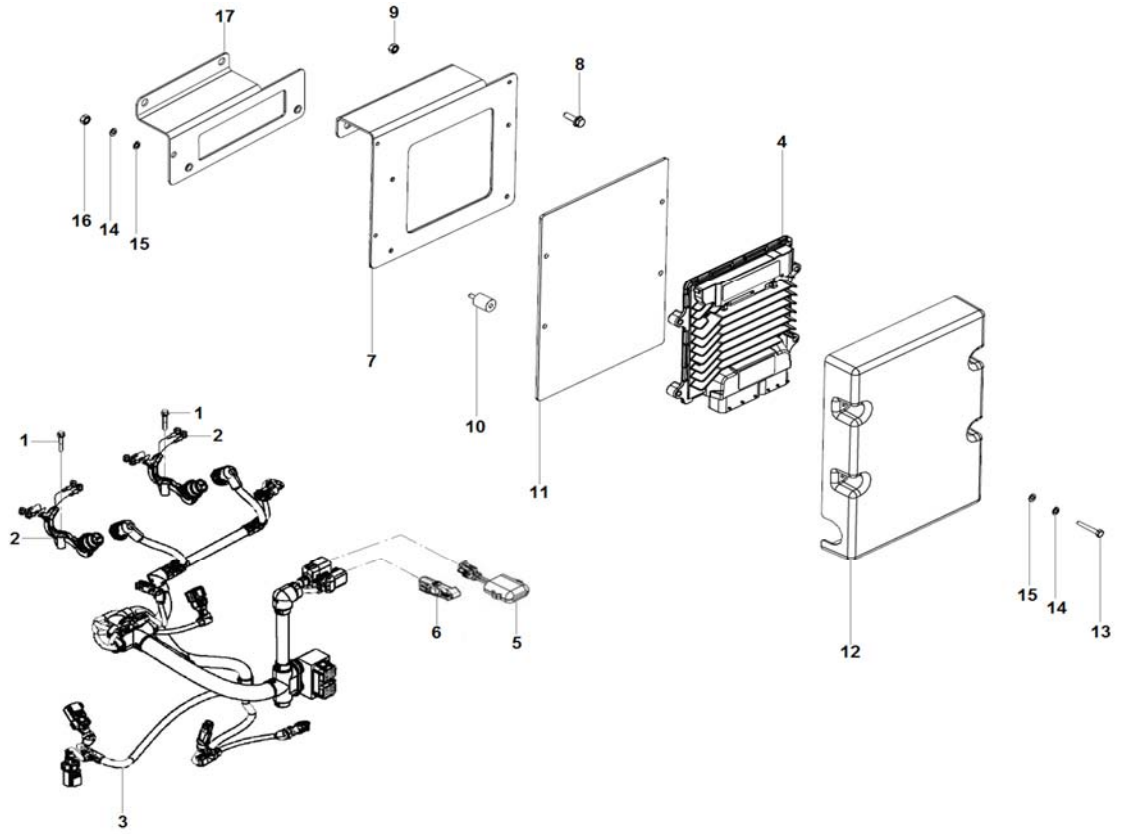

SISTEMA DO MOTOR - ECM E CHICOTE
SISTEMA DEL MOTOR - ECM Y MAZO CABLES
ENGINE SYSTEM - ECM AND HARNESS

ITEM	CÓDIGO Nº DE PIEZAS CODE	QNT CT CTY	DENOMINAÇÃO / DENOMINACIÓN / DENOMINATION		
1	6025.001.344.00.2	2	Parafuso M6X1X35	Tornillo M6X1X35	M6X1X35 Screw
2	6025.001.508.00.2	1	Chicote Motor	Mazo Cables Motor	Engine Harness
3	6025.001.345.00.9	1	Chicote Motor	Mazo Cables Motor	Engine Harness
4	6033.101.209.00.0	1	Modulo Controle Eletrônico - ECM	Modulo Controle Motor - ECM	Engine Control Module - ECM
5	6025.001.266.00.7	1	Bateria Motor	Batería Motor	Engine Battery
6	6033.101.136.00.5	1	Sensor Barométrico	Sensor Barométrico	Barometric Sensor
7	6027.001.019.00.6	1	Suporte	Soporte	Bracket
8	4101.084.042.10.2	4	Parafuso Flange M12X1,5X30	Tornillo Brida M12X1,5X30	M12X1.5X30 Flange Screw
9	4102.025.011.10.7	4	Porca Flange M12	Tuerca Brida M12	M12 Nut Flange
10	5068.010.008.00.3	1	Coxim	Soporte de Goma	Rubber Mounting
11	6023.001.081.00.5	1	Base Módulo	Base Modulo	Module Base
12	6023.001.078.00.1	1	Protetor	Protector	Protector
13	4101.045.016.05.4	4	Parafuso M6X40	Tornillo M6X40	M6X40 Screw
14	4103.012.007.07.4	8	Arruela Pressão A6	Arandela Presión A6	A6 Pressure Washer
15	4103.011.011.02.8	8	Arruela Lisa A6,4	Arandela Lisa A6,4	A6.4 Plate Washer
16	4102.011.005.05.5	4	Porca M6	Tuerca M6	M6 Nut
17	6027.001.130.00.1	1	Suporte	Soporte	Bracket

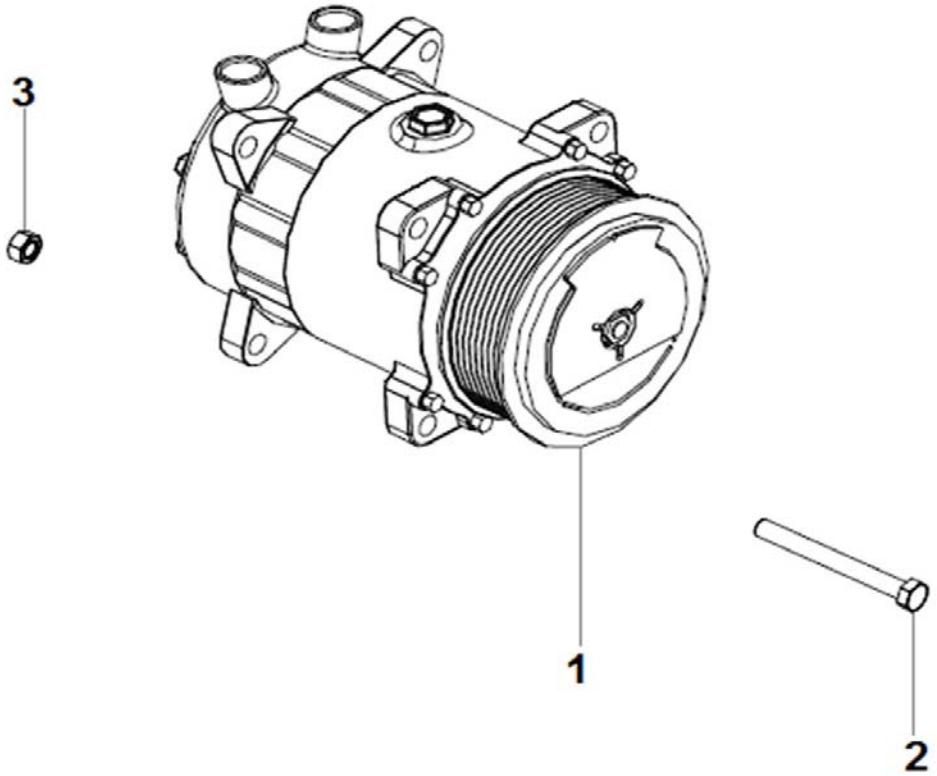

COMPRESSOR AR CONDICIONADOR
COMPRESOR AIRE ACONDICIONADO
AIR CONDITIONING

ITEM	CÓDIGO Nº DE PIEZAS CODE	QNT CT CTY	DENOMINAÇÃO / DENOMINACIÓN / DENOMINATION		
1	6027.001.050.00.1	1	Compressor Ar	Compresor Aire	Compressor Aire
2	4101.045.071.05.9	2	Parafuso M10X130	Tornillo M10X130	M10X130 Screw
3	4102.014.013.05.6	2	Porca Freno M10	Tuerca Freno M10	M10 Brake Nut

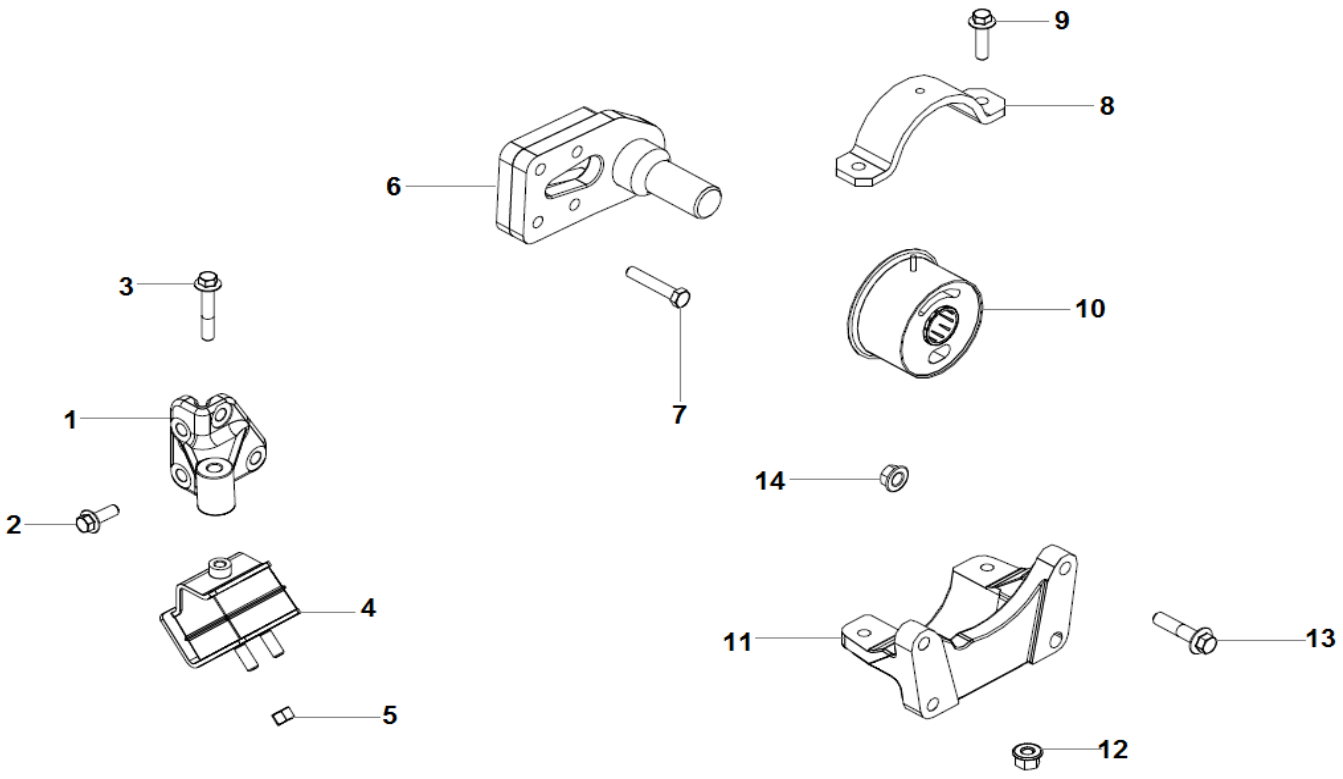

SUPORTES MOTOR
SOPORTES DEL MOTOR
ENGINE BRAKETS

ITEM	CÓDIGO Nº DE PIEZAS CODE	QNT CT CTY	DENOMINAÇÃO / DENOMINACIÓN / DENOMINATION		
1.1	6027.001.143.00.4	1	Suporte Esquerdo	Soporte Izquierdo	Left Bracket
1.2	6027.001.142.00.6	1	Suporte Direito	Soporte Derecho	Righ Bracket
2	4101.084.094.06.1	8	Parafuso Flange M12X1,75X35	Tornillo Brida M12X1,75X35	M12X1.75X35 Flange Screw
3	4101.084.053.10.9	2	Parafuso Flange M12X1,5X60	Tornillo Brida M12X1,5X60	M12X1.5X60 Flange Screw
4	6112.001.012.00.1	2	Coxim	Soporte de Goma	Rubber Mounting
5	4102.023.010.05.1	4	Porca Freno M12X1,5	Tuerca Freno M12X1,5	M12X1.5 Brake Nut
6.1	6027.001.107.00.9	1	Suporte Esquerdo	Soporte Izquierdo	Left Bracket
6.2	6027.001.106.00.1	1	Fixador	Fijador	Fixer
7	4101.084.098.06.2	4	Parafuso Flange M12X1,75X60	Tornillo Brida M12X1,75X60	M12X1.75X60 Flange Screw
8	6112.001.013.00.9	2	Abraçadeira	Abrazadera	Clamp
9	4101.084.045.10.5	4	Parafuso Flange M12X1,5X45	Tornillo Brida M12X1,5X45	M12X1.5X45 Flange Screw
10	6112.001.277.00.0	2	Coxim Traseiro	Soporte de Goma Trasero	Rear Rubber Mounting
11	6112.001.010.00.5	1	Suporte	Soporte	Bracket
12	4102.025.011.10.7	4	Porca Flange M12	Tuerca Brida M12	M12 Nut Flange
13	4101.084.054.10.7	4	Parafuso Flange M14X1,5X60	Tornillo Brida M14X1,5X60	M14X1.5X60 Flange Screw
14	4102.025.015.10.8	4	Porca Flange M14X1,5	Tuerca Brida M14X1,5	M14 Nut FlangeX1.5

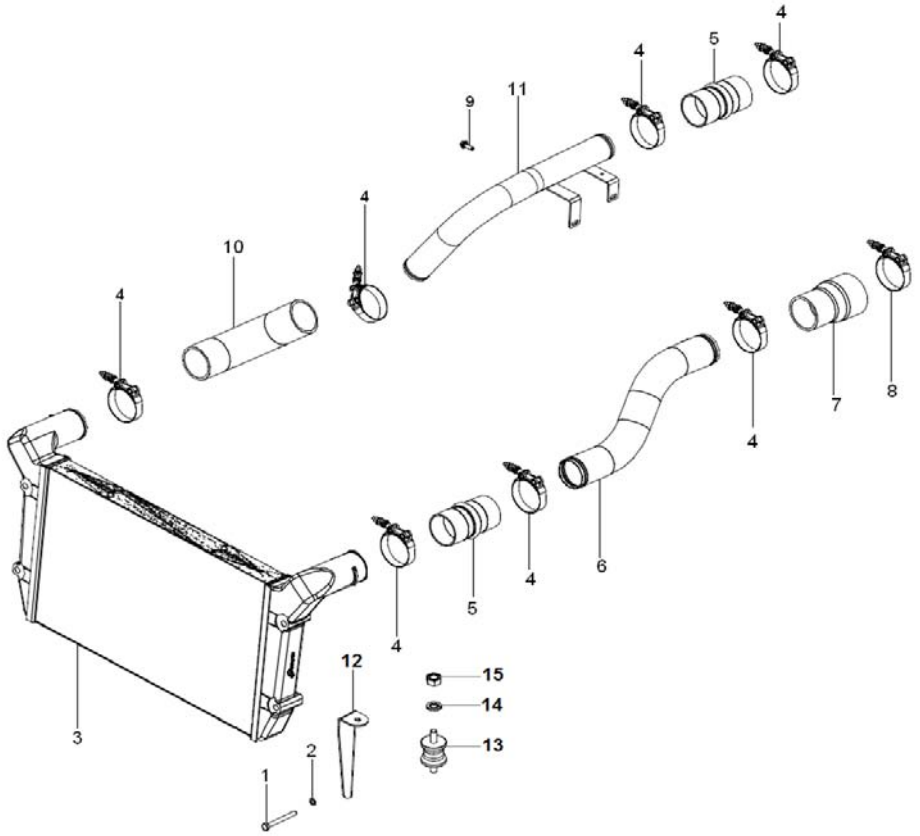

SISTEMA DE ADMISSÃO - RADIADOR AFTERCOOLER
SISTEMA DE ADMISION - RADIADOR AFTERCOOLER
INTAKE SYSTEM - AFTERCOOLER RADIATOR

ITEM	CÓDIGO Nº DE PIEZAS CODE	QNT CT CTY	DENOMINAÇÃO / DENOMINACIÓN / DENOMINATION		
1	4101.045.065.05.1	4	Parafuso M10X90	Tornillo M10X90	M10X90 Screw
2	4103.011.015.01.1	4	Arruela Lisa A10,5	Arandela Lisa A10,5	A10.5 Plate Washer
3	6025.101.028.00.0	1	Radiador Aftercooler	Radiador Aftercooler	Aftercooler Radiator
4	6112.001.212.00.7	7	Abraçadeira 68-74 mm	Abrazadera 68-74 mm	68-74 mm Clamp
5	6112.001.211.00.9	2	Mangueira	Manguera	Hose
6	6027.001.120.00.2	1	Tubo	Tubo	Tube
7	6023.101.040.00.0	1	Mangueira	Manguera	Hose
8	6012.301.190.00.4	1	Abraçadeira 80-86 mm	Abrazadera 80-86 mm	80-86 mm Clamp
9	4101.084.020.10.8	2	Parafuso Flange M8X1,25X20	Tornillo Brida M8X1,2520	M8X1.2520 Flange Screw
10	6023.001.040.00.1	1	Mangueira Tubo - After	Manguera Tubo - After	Tube - After Hose
11	6027.001.119.00.4	4	Tubo	Tubo	Tube
12.1	6027.001.115.00.2	1	Suporte Esquerdo	Soporte Izquierdo	Left Bracket
12.2	6027.001.114.00.5	1	Suporte Direito	Soporte Derecho	Righ Bracket
13	6013.101.238.00.1	2	Coxim	Soporte de Goma	Rubber Mounting
14	4103.011.013.01.6	4	Arruela Lisa A8,4	Arandela Lisa A8,4	A8.4 Plate Washer
15	4102.014.011.05.0	4	Porca Freno M8	Tuerca Freno M8	M8 Brake Nut

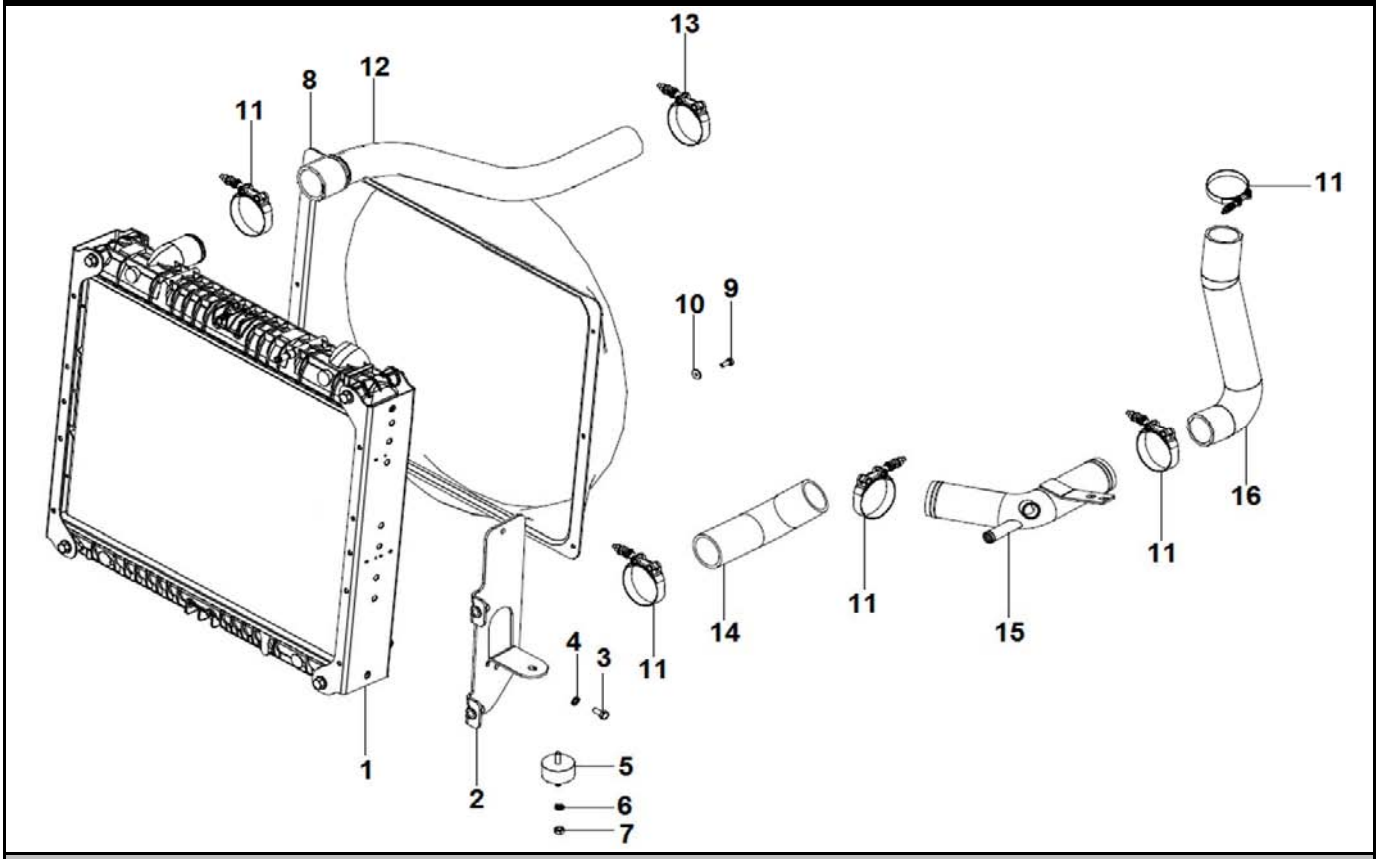

SISTEMA DE ARREFECIMENTO - RADIADOR DA ÁGUA
SISTEMA DE ENFRIAMIENTO - RADIADOR DE LA ÁGUA
COOLING SYSTEM - RADIATOR WATER

ITEM	CÓDIGO Nº DE PIEZAS CODE	QNT CT CTY	DENOMINAÇÃO / DENOMINACIÓN / DENOMINATION		
1	6027.001.146.00.7	1	Radiador da Água	Radiador de la Água	Water Radiator
2.1	6027.001.111.00.1	1	Suporte Esquerdo	Soporte Izquierdo	Left Bracket
2.2	6027.001.110.00.3	1	Fixador	Fijador	Fixer
3	4101.047.087.05.3	4	Parafuso M8X18	Tornillo M8X18	M8X18 Screw
4	4103.011.013.01.6	4	Arruela Lisa A8,4	Arandela Lisa A8,4	A8.4 Plate Washer
5	6013.101.238.00.1	2	Coxim	Soporte de Goma	Rubber Mounting
6	4103.011.013.01.6	4	Arruela Lisa A8,4	Arandela Lisa A8,4	A8.4 Plate Washer
7	4102.014.011.05.0	4	Porca Freno M8	Tuerca Freno M8	M8 Brake Nut
8	6027.001.116.00.0	1	Defletor	Deflector	Deflector
9	4101.047.066.07.3	6	Parafuso M6X16	Tornillo M6X16	M6X16 Screw
10	4103.024.008.01.1	6	Arruela Lisa A6,4	Arandela Lisa A6,4	A6.4 Plate Washer
11	6007.001.917.00.3	5	Abraçadeira 58-64 mm	Abrazadera 58-64 mm	58-64 mm Clamp
12	6025.001.017.00.4	1	Mangueira	Manguera	Hose
13	6007.001.916.00.5	1	Abraçadeira 52-58 mm	Abrazadera 52-58 mm	52-58 mm Clamp
14	6027.001.128.00.5	1	Mangueira Inferior Radiador	Manguera Inferior Radiador	Radiator Lower Hoser
15	6027.001.122.00.8	1	Tubo Radiador - Motor	Tubo Radiador - Motor	Radiator - Engine Tube
16	6027.001.144.00.2	1	Mangueira Tubo - Motor	Manguera Tubo - Motor	Tube - Engine Hose

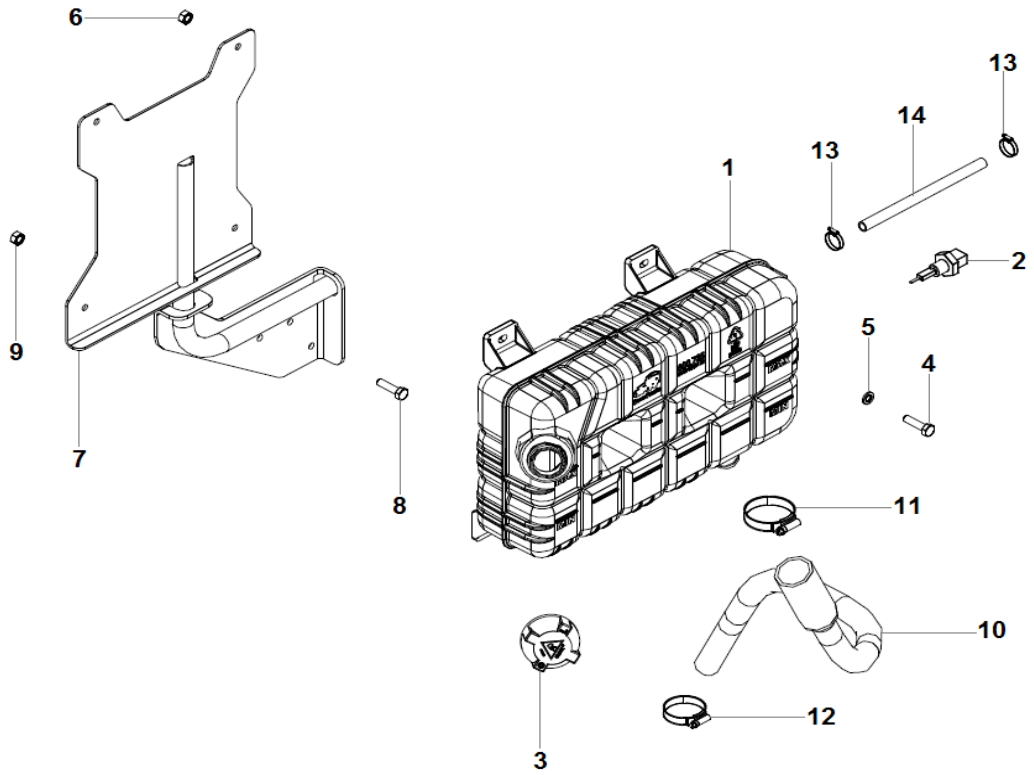

SISTEMA DE ARREFECIMENTO - VASO DE EXPANSÃO
SISTEMA DE ENFRIAMIENTO - VASO DE EXPANSIÓN
COOLING SYSTEM - RESERVOIR OF EXPANSION

ITEM	CÓDIGO Nº DE PIEZAS CODE	QNT CT CTY	DENOMINAÇÃO / DENOMINACIÓN / DENOMINATION		
1	6023.001.108.00.6	1	Vaso de Expansão - Inclui Item 2	Reservorio de Expansión - Incluye ítem 2	Reservoir of Expansion - Includes item 2
2	6009.001.527.00.6	1	Sensor Nível Água	Sensor Nivel Agua	Water Level Sensor
3	6008.001.037.00.8	1	Tampa Preta 14,5 PSI	Tapa Niegra 14,5 PSI	14.5 PSI Black Cover
4	4101.047.090.05.7	4	Parafuso M8X25	Tornillo M8X25	M8X25 Screw
5	4103.011.013.01.6	4	Arruela Lisa A8,4	Arandela Lisa A8,4	A8.4 Plate Washer
6	4102.014.011.05.0	4	Porca Freno M8	Tuerca Freno M8	M8 Brake Nut
7	6027.001.137.00.6	1	Suporte	Soporte	Bracket
8	4101.084.021.10.6	3	Parafuso Flange M8X1,25X25	Tornillo Brida M8X1,25X25	M8X1.25X25 Flange Screw
9	4102.025.008.10.3	3	Porca Flange M8	Tuerca Brida M8	M8 Nut Flange
10	6027.001.157.00.4	1	Mangueira	Manguera	Hose
11	7011.009.110.00.8	1	Abraçadeira 32-44 mm	Abrazadera 32-44 mm	32-44 mm Clamp
12	8005.108.023.00.4	1	Abraçadeira 1"-1.1/4"	Abrazadera 1"-1.1/4"	1"-1.1/4" Clamp
13	8005.105.089.00.8	4	Abraçadeira 9/16"-7/8"	Abrazadera 9/16"-7/8"	9/16"-7/8" Clamp
14	1020.130.018.00.2	CN	Mangueira 12,5X22,3	Manguera 12,5X22,3	12.5X22.3 Hose

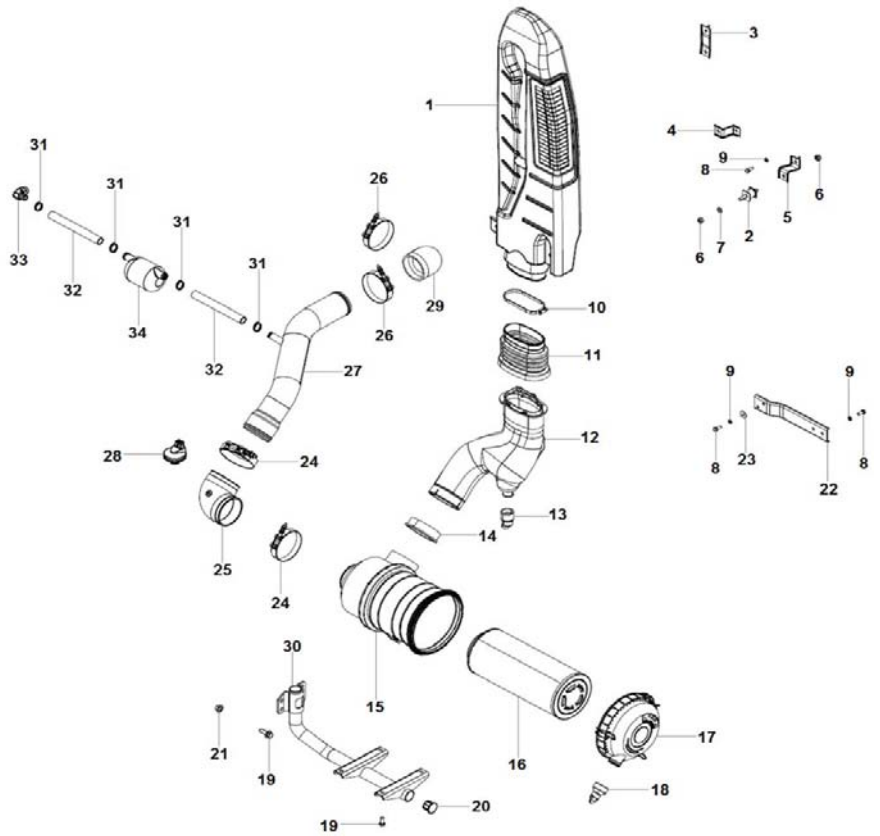

SISTEMA DE ADMISSÃO - FILTRO DO AR
SISTEMA DE ADMISION - FILTRO DEL AIRE
INTAKE SYSTEM - AIR FILTER

ITEM	CÓDIGO Nº DE PIEZAS CODE	QNT CT CTY	DENOMINAÇÃO / DENOMINACIÓN / DENOMINATION		
1	6027.001.060.00.0	1	Tomada de Ar	Captura de Aire	Air Capture
2	6027.001.067.00.5	3	Coxim	Soporte de Goma	Rubber Mounting
3	6027.001.063.00.4	1	Suporte	Soporte	Bracket
4	6027.001.065.00.9	1	Suporte	Soporte	Bracket
5	6027.001.064.00.2	1	Suporte	Soporte	Bracket
6	4102.014.013.05.6	6	Porca Freno M10	Tuerca Freno M10	M10 Brake Nut
7	4103.011.015.01.1	3	Arruela Lisa A10,5	Arandela Lisa A10,5	A10.5 Plate Washer
8	4101.047.088.05.1	7	Parafuso M8X20	Tornillo M8X20	M8X20 Screw
9	4103.012.009.02.1	7	Arruela Pressão A8	Arandela Presión A8	A8 Pressure Washer
10	6027.001.066.00.7	1	Abraçadeira	Abrazadera	Clamp
11	6027.001.061.00.8	1	Coifa	Protetor	Protector
12	6027.001.068.00.3	1	Duto Ar - Inclui Item 13	Conducto Aire - Incluye Ítem 13	Air Duct - Includes Item 13
13	S/R	1	Sem Reposição	Sin Reemplazo	No Replacement
14	6027.001.053.00.5	1	Anel	Anillo	Ring
15	6023.001.050.00.0	1	Filtro do Ar 12 m² - Inclui Itens 16 ao 18	Filtro del Aire 12 m² - Incluye Itens 16 al 18	12 m² Air Filter - Includes Items 16 to 18
16	6015.001.014.00.2	1	Elemento Primário	Elemento Primário	Primary Element
17	S/R	1	Sem Reposição	Sin Reemplazo	No Replacement
18	6007.001.745.00.8	1	Válvula Dreno	Valvula Dreno	Drain Valve
19	4101.048.006.05.2	8	Parafuso M10X25	Tornillo M10X25	M10X25 Screw
20	6023.013.587.00.7	1	Tampão 32,7 mm	Tapón 32,7 mm	32,7 mm Plug
21	4103.012.010.01.1	4	Arruela Pressão A10	Arandela Presión A10	A10 Pressure Washer
22	6027.001.062.00.6	1	Suporte	Soporte	Bracket
23	4103.024.011.01.5	2	Arruela Lisa A8,4	Arandela Lisa A8,4	A8.4 Washer Plate
24	8009.101.018.00.3	2	Abraçadeira 110-120 mm	Abrazadera 110-120 mm	110-120 mm Clamp
25	6007.001.747.00.4	1	Curva - Inclui Item	Curva - Incluye Ítem	Curve - Includes Item
26	6008.001.445.00.3	2	Abraçadeira 92-101 mm	Abrazadera 92-101 mm	92-101 mm Clamp

AGRALE

AGRALE FÊNIX

SISTEMA DE ADMISSÃO - FILTRO DO AR
SISTEMA DE ADMISION - FILTRO DEL AIRE
INTAKE SYSTEM - AIR FILTER

ITEM	CÓDIGO Nº DE PIEZAS CODE	QNT CT CTY	DENOMINAÇÃO / DENOMINACIÓN / DENOMINATION		
27	6027.001.145.00.9	1	Tubo	Tubo	Tube
28	6020.011.046.00.2	1	Sensor Restrição Admissão	Sensor Restricción Admisión	Restriction Admission Sensor
29	6023.001.053.00.4	1	Mangueira	Manguera	Hose
30	6027.001.131.00.9	1	Suporte	Soporte	Bracket
31	8005.108.023.00.4	4	Abraçadeira 1"-1.1/4"	Abrazadera 1"-1.1/4"	1"-1.1/4" Clamp
32	1020.130.016.00.6	CN	Mangueira Borracha 19X27	Manguera Goma 19X27	19X27 Rubber Hose
33	6025.005.012.00.1	1	Cotovelo M26 com Anel	Codo M26 com Anillo	M26 With Ring Elbow
34	6023.001.076.00.5	1	Ressoador	Resonador	Resonator

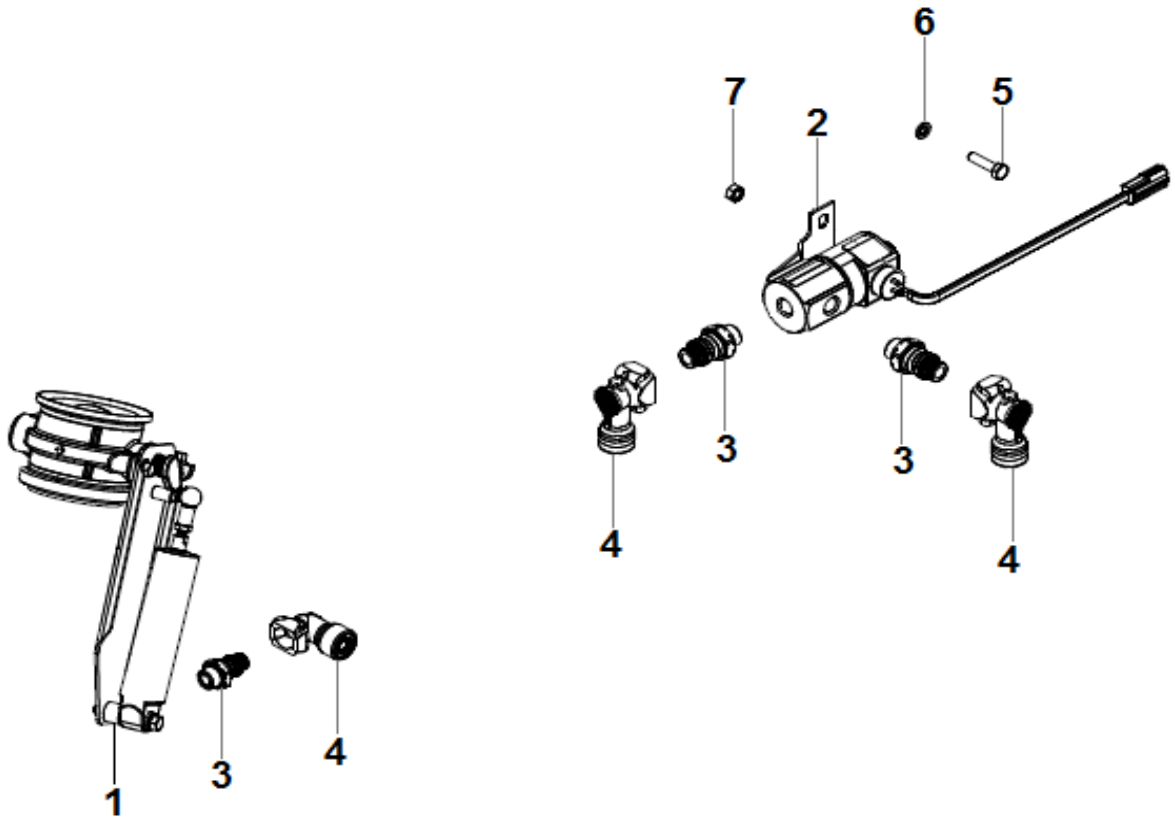

FREIO MOTOR
FRENO MOTOR
ENGINE BRAKE

ITEM	CÓDIGO Nº DE PIEZAS CODE	QNT CT CTY	DENOMINAÇÃO / DENOMINACIÓN / DENOMINATION		
1	6023.001.046.00.8	1	Freio Motor	Freno Motor	Brake Engine
2	6012.011.109.00.5	1	Válvula Solenóide	Válvula Solenoide	Solenoid Valve
3	6020.005.110.00.4	3	Conector 90° 6 mm	Conector 90° 6 mm	6 mm 90° Connector
4	6020.005.111.00.2	3	Conector Reto 1/4"	Conector Recto 1/4"	1/4" Straight Connector
5	4101.047.068.05.3	2	Parafuso M6X20	Tornillo M6X20	M6X20 Screw
6	4103.024.008.01.1	2	Arruela Lisa A6,4	Arandela Lisa A6,4	A6.4 Plate Washer
7	4102.023.003.05.8	2	Porca Freno M6	Tuerca Freno M6	M6 Nut Brake

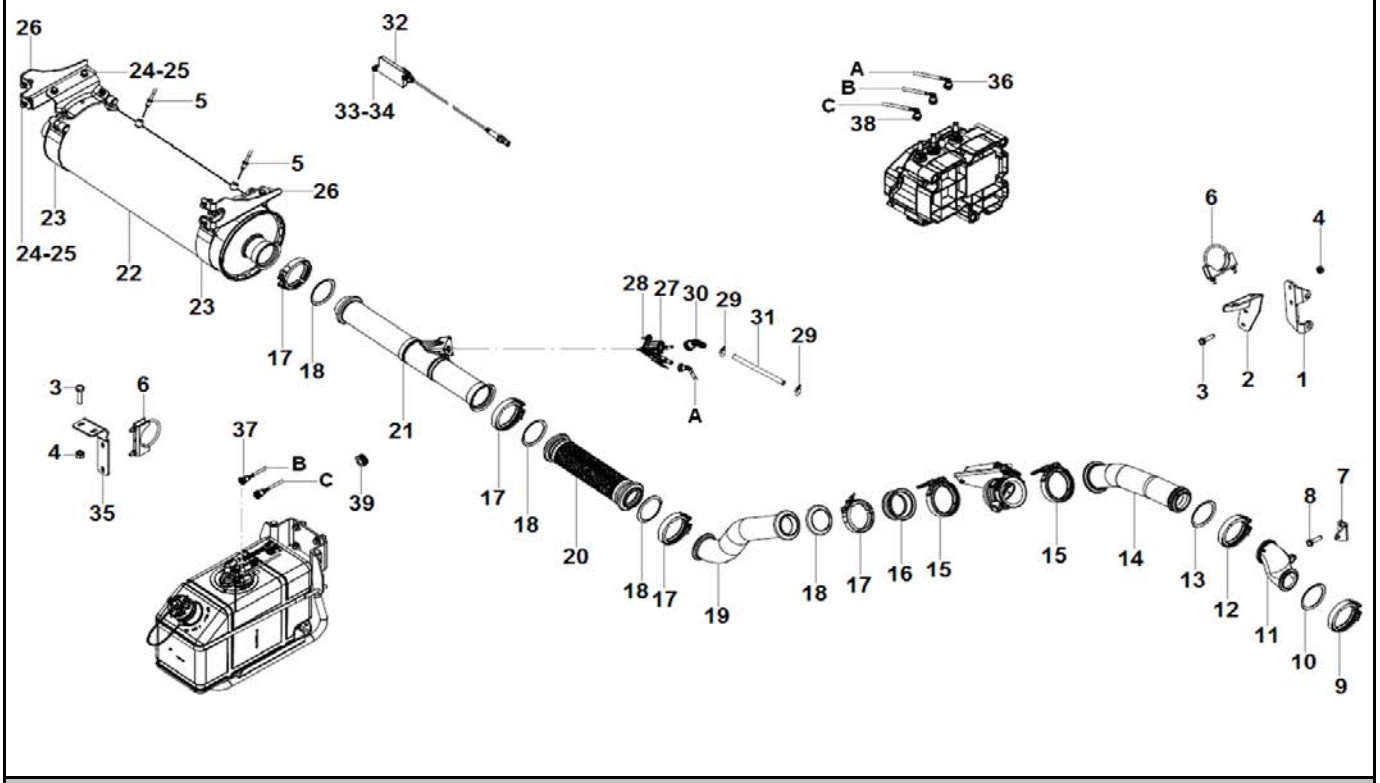

SISTEMA DE PÓS TRATAMENTO DE GASES DE ESCAPE
SISTEMA DE POST TRATAMIENTO DE GASES DE ESCAPE
EXHAUST POST TREATMENT SYSTEM

ITEM	CÓDIGO Nº DE PIEZAS CODE	QNT CT CTY	DENOMINAÇÃO / DENOMINACIÓN / DENOMINATION		
1	6023.001.086.00.4	1	Suporte	Soporte	Bracket
2	6027.001.069.00.1	1	Suporte	Soporte	Bracket
3	4101.084.021.10.6	2	Parafuso Flange M8X1,25X25	Tornillo Brida M8X1,25X25	M8X1.25X25 Flange Screw
4	4102.025.008.10.3	2	Porca Flange M8	Tuerca Brida M8	M8 Nut Flange
5	6033.101.114.00.2	2	Sensor Temperatura Catalisador	Sensor Temperatura Catalizador	Catalyst Temperature Sensor
6	6007.001.947.00.0	2	Abraçadeira 82 mm	Abrazadera 82 mm	82 mm Clamp
7	6025.001.348.00.3	1	Suporte	Soporte	Bracket
8	6025.001.350.00.9	3	Parafuso	Tornillo	Screw
9	6112.101.263.00.9	1	Abraçadeira	Abrazadera	Clamp
10	6025.001.347.00.5	1	Junta	Junta	Gasket
11	6025.001.349.00.1	1	Conexão Saída Escape	Conexión Salida Escape	Exhaust Output Connection
12	6112.101.263.00.9	1	Abraçadeira	Abrazadera	Clamp
13	6025.001.347.00.5	1	Junta	Junta	Gasket
14	6027.001.127.00.7	1	Tubo Primário	Tubo Primario	Primary Pipe
15	6025.101.025.00.6	2	Abraçadeira 106,4 mm	Abrazadera 106,4 mm	106.4 mm Clamp
16	6025.001.044.00.8	1	Flange Redutora	Brida Reducción	Reducing Flange
17	6033.101.100.00.1	4	Abraçadeira	Abrazadera	Clamp
18	6033.101.097.00.9	4	Anel Vedação	Anillo Vedación	Sealing Ring
19	6023.001.085.00.6	1	Tubo Secundário	Tubo Secundario	Secondary Tube
20	6022.001.142.00.7	1	Tubo Flexível	Tubo Flexible	Flexible Tube
21	6025.001.265.00.9	1	Tubo de Decomposição	Tubo de Descomposición	Decomposition Tube
22	6025.001.264.00.2	1	Catalisador	Catalisador	Catalyst
23	6025.001.045.00.5	2	Cinta	Correa	Strap
24	4101.084.035.10.6	8	Parafuso Flange M10X1,5X30	Tornillo Brida M10X1,5X30	M10X1.5X30 Flange Screw
25	4102.025.009.10.1	8	Porca Flange M10	Tuerca Brida M10	M10 Nut Flange
26	6025.001.020.00.8	2	Suporte Dianteiro	Soporte Delantero	Front Bracket
27	6033.101.116.00.7	1	Injetor Arla 32 - Inclui Itens	Inyector Arla 32 - Incluye Itens	Arla 32 Injector - Includes Items

AGRALE

AGRALE FÊNIX

SISTEMA DE PÓS TRATAMENTO DE GASES DE ESCAPE
SISTEMA DE POST TRATAMIENTO DE GASES DE ESCAPE
EXHAUST POST TREATMENT SYSTEM

ITEM	CÓDIGO Nº DE PIEZAS CODE	QNT CT CTY	DENOMINAÇÃO / DENOMINACIÓN / DENOMINATION		
			27.1 ao 27.4	27.1 al 27.4	27.1 to 27.4
27.1	6033.101.117.00.5	1	Junta	Junta	Gasket
27.2	6033.101.118.00.3	1	Protetor	Protector	Protector
27.3	6033.101.119.00.1	2	Anel Vedação	Anillo Vedación	Sealing Ring
27.4	6033.101.120.00.9	2	Conector	Conector	Connector
28	6033.101.130.00.8	3	Parafuso	Tornillo	Screw
29	8005.105.089.00.8	4	Abraçadeira 9/16"-7/8"	Abrazadera 9/16"-7/8"	9/16"-7/8" Clamp
30	6020.001.042.00.3	2	Conector 135° - 13 mm	Conector 135° - 13 mm	135° - 13 mm Connector
31	1020.100.016.00.2	CN	Mangueira 10X17,5 Preta	Manguera 10X17,5 Negra	10X17.5 Black Hose
32	6025.001.521.00.5	1	Sensor NOx	Sensor NOx	NOx Sensor
33	4101.047.069.07.7	2	Parafuso M6X25	Tornillo M6X25	M6X25 Screw
34	4103.024.008.01.1	2	Arruela Lisa A6,4	Arandela Lisa A6,4	A6.4 Plate Washer
35	6023.001.023.00.7	1	Suporte	Soporte	Bracket
36	6025.001.064.00.6	1	Tubo Bomba - Injetor	Tubo Bomba - Inyector	Pump - Injector Tube
37	6022.001.035.00.3	1	Tubo Reservatório - Supply	Tubo Reservorio - Suplly	Reservoir - Suplly Tube
38	6022.001.036.00.1	1	Tubo Suplly - Reservatório	Tubo Suplly - Reservorio	Suplly - Reservoir Tube
39	6112.006.017.00.5	2	Passador 20 mm	Pasador 20 mm	20 mm Passer

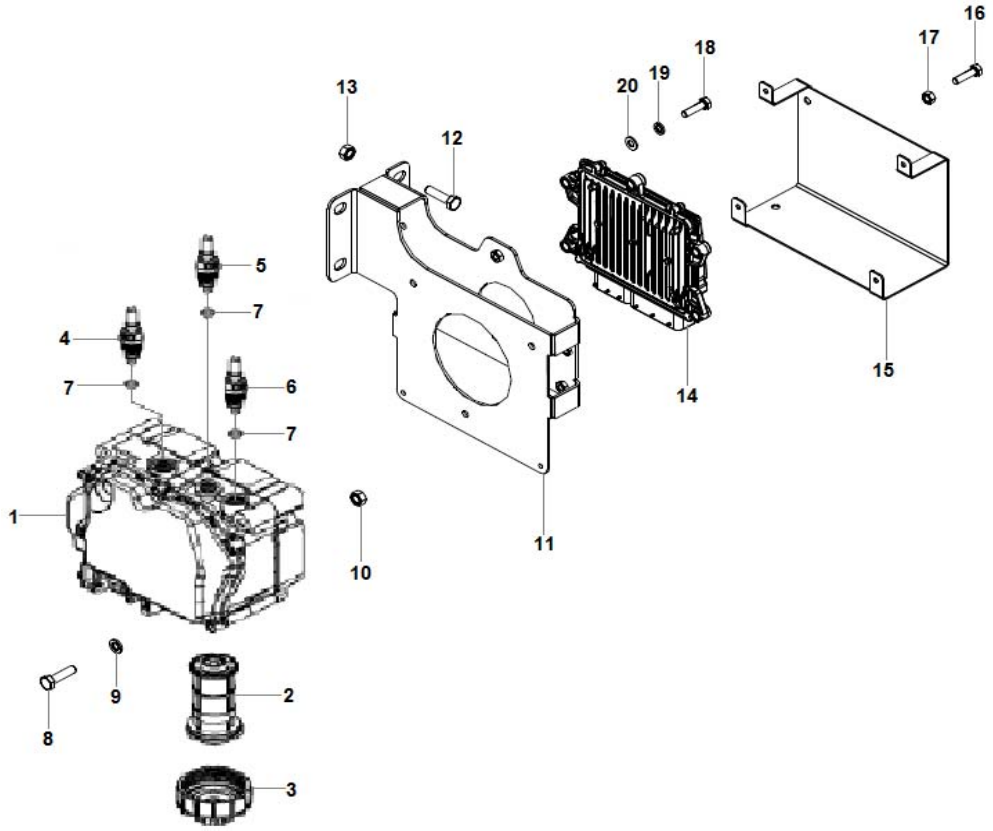

SISTEMA DE PÓS TRATAMENTO - DCU
SISTEMA DE POST TRATAMIENTO DE GASES DE ESCAPE - DCU
EXHAUST POST TREATMENT SYSTEM - DCU

ITEM	CÓDIGO Nº DE PIEZAS CODE	QNT CT CTY	DENOMINAÇÃO / DENOMINACIÓN / DENOMINATION		
1	6033.101.121.00.7	1	Box DCU - Supply - Inclui Itens 2 ao 7	Box DCU - Supply - Incluye Itenes 2 al 7	Box DCU - Supply - Includes Items 2 to 7
2	6033.101.125.00.8	1	Filtro	Filtro	Filter
3	6033.101.124.00.1	1	Tampa	Tapa	Cover
4	6033.101.122.00.5	1	Conector Entrada	Conector Entrada	Imput Connector
5	6033.101.127.00.4	1	Conector Retorno	Conector Retorno	Return Connector
6	6033.101.126.00.6	1	Conector Saída	Conector Salida	Output Connector
7	6033.101.123.00.3	3	Anel de Vedação	Anillo de Vedación	Sealing Ring
8	4101.047.104.08.0	3	Parafuso M8X90	Tornillo M8X90	M8X90 Screw
9	4103.012.009.01.3	3	Arruela Pressão A8	Arandela Presión A8	A8 Spring Washer
10	4102.011.007.08.5	3	Porca M8	Tuerca M8	M8 Nut
11	6023.001.024.00.5	1	Suporte	Soporte	Bracket
12	4101.084.042.10.2	4	Parafuso Flange M10X30	Tornillo Pletina M10X30	M10X30 Screw Flange
13	4102.025.011.10.7	4	Porca Flange M12	Tuerca Pletina M12	M12 Nut Flange
14	6033.101.115.00.9	1	Módulo DCU	Módulo DCU	DCU Module
15	6023.001.027.00.8	1	Protetor	Protector	Protector
16	4101.045.008.00.2	2	Parafuso M6X16	Tornillo M6X16	M6X16 Screw
17	4102.014.009.05.4	2	Porca Freno M6	Tuerca Freno M6	M6 Brake Nut
18.1	4101.045.022.05.2	2	Parafuso M6X25	Tornillo M6X25	M6X25 Screw
18.2	4101.047.092.05.3	3	Parafuso M8X30	Tornillo M8X30	M8X30 Screw
19.1	4103.012.007.07.4	2	Arruela Pressão A6	Arandela Presión A6	A6 Spring Washer
19.2	4103.012.009.01.3	3	Arruela Pressão A8	Arandela Presión A8	A8 Spring Washer
20.1	4103.024.008.01.1	2	Arruela Lisa A6,4	Arandela Lisa A6,4	A6.4 Plate Washer
20.2	4103.011.013.01.6	3	Arruela Lisa A8,4	Arandela Lisa A8,4	A8.4 Plate Washer

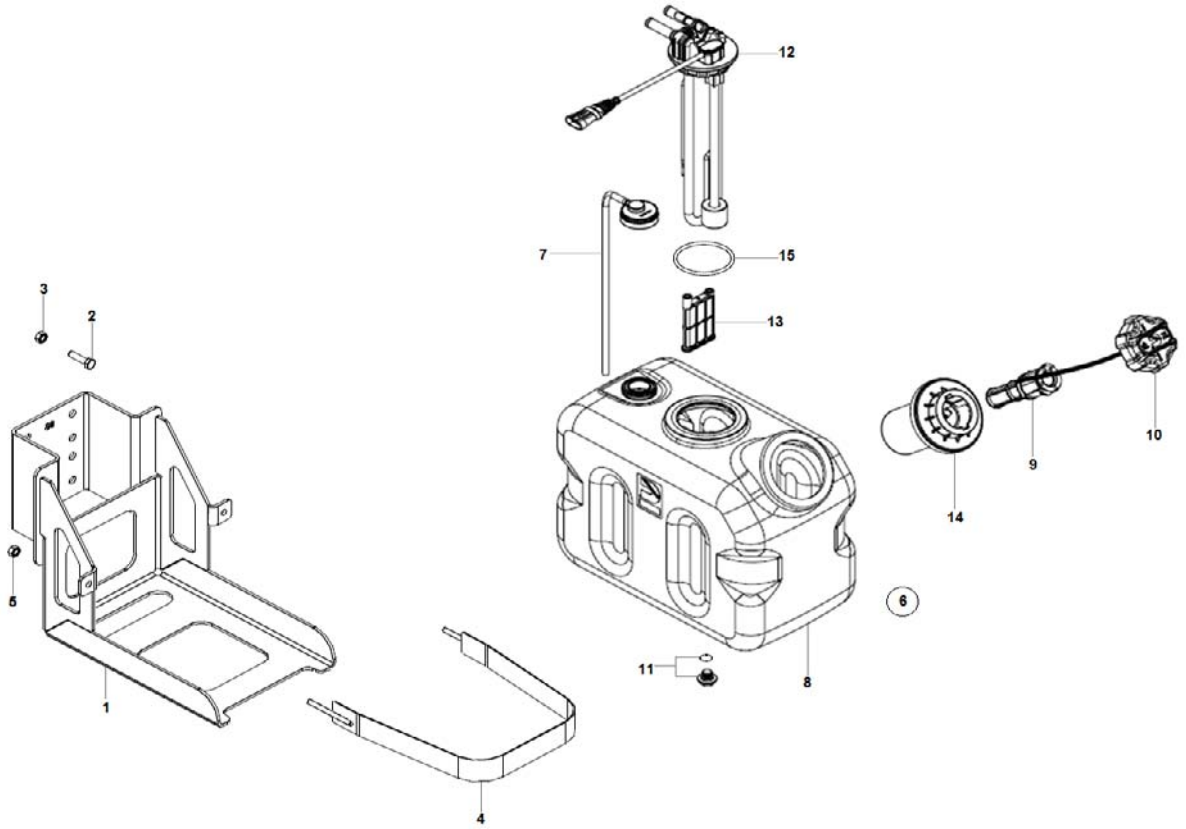

SISTEMA DE PÓS TRATAMENTO DE GASES DE ESCAPE - RESERVATÓRIO URÉIA
SISTEMA DE POST TRATAMIENTO DE GASES DE ESCAPE - RESERVORIO UREA
EXHAUST POST TREATMENT SYSTEM - UREA RESERVOIR

ITEM	CÓDIGO Nº DE PIEZAS CODE	QNT CT CTY	DENOMINAÇÃO / DENOMINACIÓN / DENOMINATION		
1	6020.001.058.00.9	1	Suporte	Soporte	Bracket
2	4101.084.042.10.2	4	Parafuso Flange M10X30	Tornillo Pletina M10X30	M10X30 Screw Flange
3	4102.025.011.10.7	4	Porca Flange M12	Tuerca Pletina M12	M12 Nut Flange
4	6023.001.103.00.7	2	Cinta	Correa	Strap
5	4102.023.006.05.9	4	Porca Freno M10	Tuerca Freno M10	M10 Brake Nut
6	6020.001.048.00.0	1	Reservatório Uréia 16 Litros - Inclui Itens 7 ao 15	Reservorio Urea 16 Litros - Incluye Itenes 7 al 15	16 Liters Urea Reservoir - Includes Items 7 to 15
7	6020.001.065.00.4	1	Válvula de Retorno	Válvula de Retorno	Return Valve
8	6020.001.066.00.2	1	Reservatório	Reservorio	Reservoir
9	6020.001.067.00.0	1	Filtro do Bocal	Filtro del Boquilla	Filter Nozzle
10	6020.001.068.00.8	1	Tampa com Chave	Tapa com Llave	Cover with Key
11	6020.001.069.00.6	1	Bujão	Tapón	Plug
12	6020.001.070.00.4	1	Sender	Sender	Sender
13	6020.001.071.00.2	1	Filtro	Filtro	Filter
14	6020.001.072.00.0	1	Bocal	Boquilla	Nozzle
15	6020.001.098.00.5	1	Anel de Vedação	Anillo de Vedación	Seal Ring

AGRALE

AGRALE FÊNIX

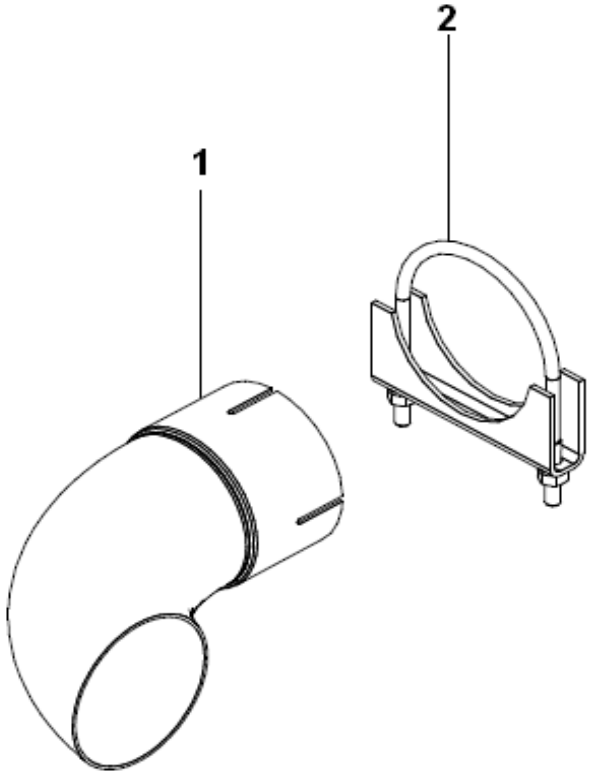

SISTEMA DE ESCAPE
SISTEMA DE ESCAPE
EXHAUST SYSTEM

ITEM	CÓDIGO Nº DE PIEZAS CODE	QNT CT CTY	DENOMINAÇÃO / DENOMINACIÓN / DENOMINATION		
1	6023.001.054.00.2	1	Tubo Escape	Tubo Escape	Exhaust Pipe
2	6007.001.947.00.0	1	Abraçadeira 82 mm	Abrazadera 82 mm	82 mm Clamp

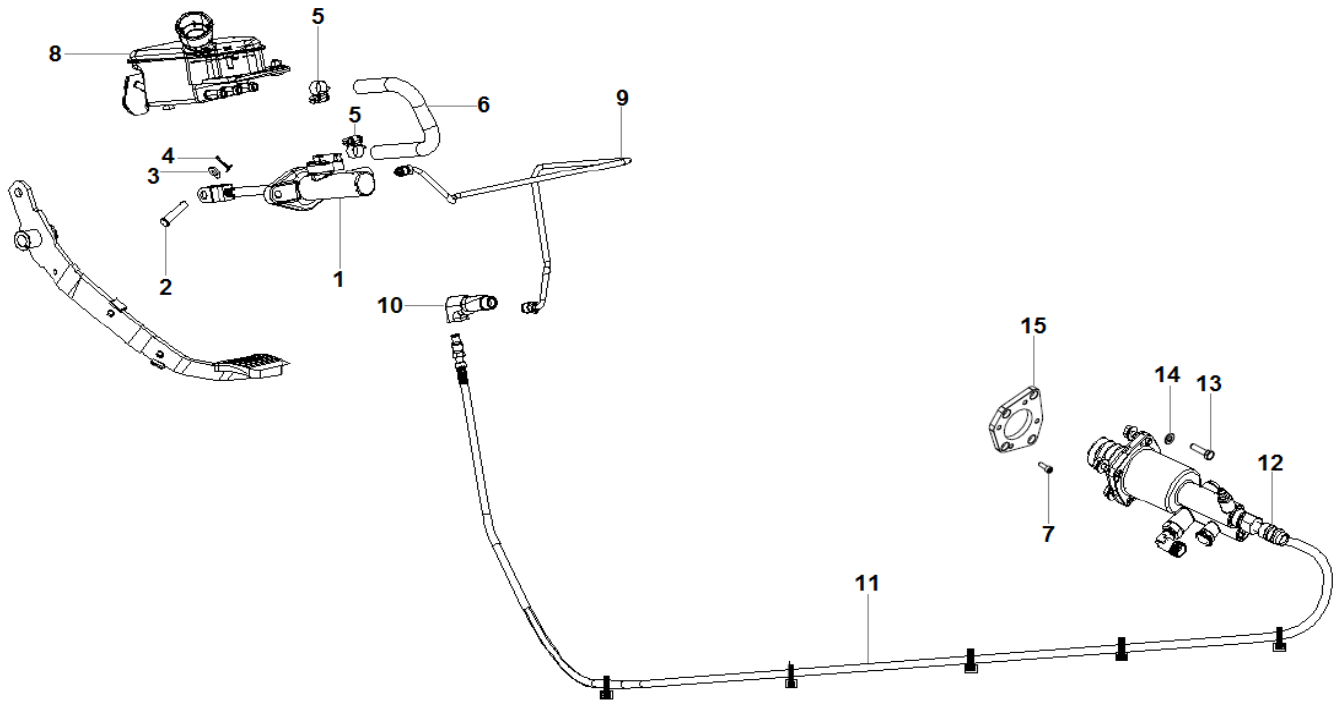

SISTEMA DE EMBREAGEM - ACIONAMENTO
SISTEMA DE EMBRAGUE - ACCIONAMENTO
CLUTCH SYSTEM - ACTIVATION

ITEM	CÓDIGO Nº DE PIEZAS CODE	QNT CT CTY	DENOMINAÇÃO / DENOMINACIÓN / DENOMINATION		
1	6027.003.024.00.4	1	Cilindro Mestre	Cilindro Mestre	Master Cylinder
2	6027.003.035.00.0	1	Pino	Perno	Pin
3	S/R	1	Sem Reposição	Sin Reemplazo	No Replacement
4	S/R	1	Sem Reposição	Sin Reemplazo	No Replacement
5	S/R	2	Sem Reposição	Sin Reemplazo	No Replacement
6	6027.003.030.00.1	1	Mangueira	Manguera	Hose
7	4101.037.068.05.5	4	Parafuso Allen M6X16	Tornillo Allen M6X16	M6X16 Allen Screw
8	6027.003.029.00.3	1	Reservatório	Reservorio	Reservoir
9	6027.003.031.00.9	1	Tubo Embreagem	Tubo Embrague	Clutch Tube
10	S/R	1	Sem Reposição	Sin Reemplazo	No Replacement
11	6027.003.018.00.6	1	Tubo Embreagem	Tubo Embrague	Clutch Tube
12	6027.003.020.00.2	1	Servo Auxiliar Embreagem	Servo Auxiliar Embrague	Clutch Auxiliary Servo
13	4101.047.088.05.1	4	Parafuso M8X20	Tornillo M8X20	M8X20 Screw
14	4103.012.009.02.1	4	Arruela Pressão A8	Arandela Presión A8	A8 Pressure Washer
15	6027.003.016.00.0	1	Flange	Brida	Flange

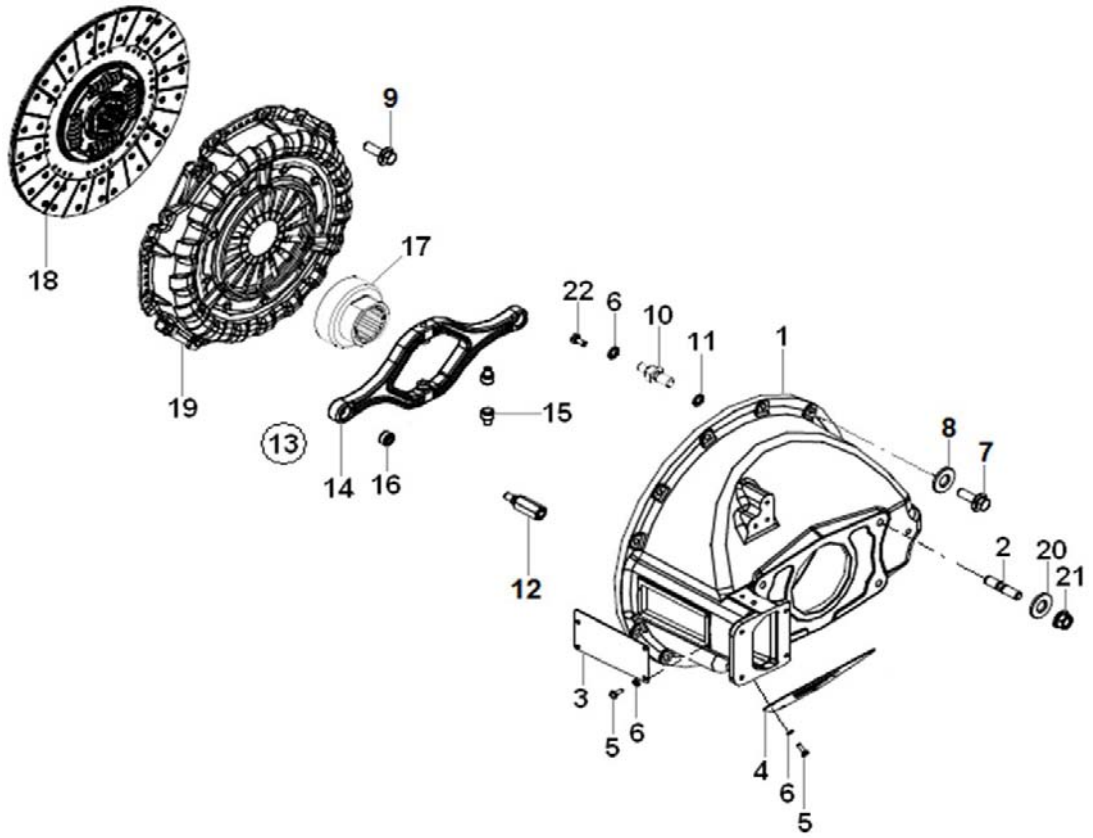

SISTEMA DE EMBREAGEM
SISTEMA DE EMBRAGUE
CLUTCH SYSTEM

ITEM	CÓDIGO Nº DE PIEZAS CODE	QNT CT CTY	DENOMINAÇÃO / DENOMINACIÓN / DENOMINATION		
1	6025.003.050.00.3	1	Carcaça da Embreagem	Carcaza de la Embrague	Clutch Housing
2	4101.057.082.00.2	4	Prisioneiro 9/16X43	Espárrago 9/16X43	9/16X43 Stud
3	6023.003.014.00.4	1	Tampa Lateral	Tapa Lateral	Side Cover
4	6023.003.015.00.1	1	Tampa Traseira	Tapa Trasera	Rear Cover
5	4101.047.066.07.3	8	Parafuso M6X16	Tornillo M6X16	M6X16 Screw
6	4103.012.007.07.4	9	Arruela Pressão A6	Arandela Presión A6	A6 Pressure Washer
7.1	4101.048.009.05.6	10	Parafuso M10X35	Tornillo M10X35	M10X35 Screw
7.2	4101.048.006.05.2	1	Parafuso M10X25	Tornillo M10X25	M10X25 Screw
8	4103.012.010.01.1	12	Arruela Pressão A10	Arandela Presión A10	A10 Pressure Washer
9	6007.003.330.00.7	8	Parafuso	Tornillo	Screw
10	6025.003.027.00.1	1	Pino	Perno	Pin
11	4103.012.011.01.9	1	Arruela Pressão A12	Arandela Presión A12	A12 Pressure Washer
12	6027.003.027.00.7	1	Pino	Perno	Pin
13	6025.003.028.00.9	1	Garfo Embreagem Completo - Inclui Itens 14 ao 16	Horquilla Embrague Completo - Incluye Itens 14 al 16	Complete Clutch Fork - Includes Items 14 to 16
14	6025.003.011.00.5	1	Garfo	Horquilla	Fork
15	6013.003.010.00.3	2	Rolete de Encosto	Rodillo Apoyo	Roller Support
16	6025.003.026.00.3	2	Rótula Radial	Rodillo Radial	Radial Kneecap
17	6025.003.025.00.5	1	Mancal	Cojinete	Bearing
18	6025.003.023.00.0	1	Disco Embreagem	Disco Embrague	Clutch Disc
19	6025.003.024.00.8	1	Platô Embreagem	Prensa Embrague	Clutch Pressure Plate
20	4103.012.012.01.7	4	Arruela Pressão A14	Arandela Pressión A14	A14 Pressure Washer
21	4102.018.027.00.3	4	Porca Alta 9/16"	Tuerca Alta 9/16"	9/16" High Nut
22	4101.048.009.05.6	1	Parafuso M10X35	Tornillo M10X35	M10X35 Screw

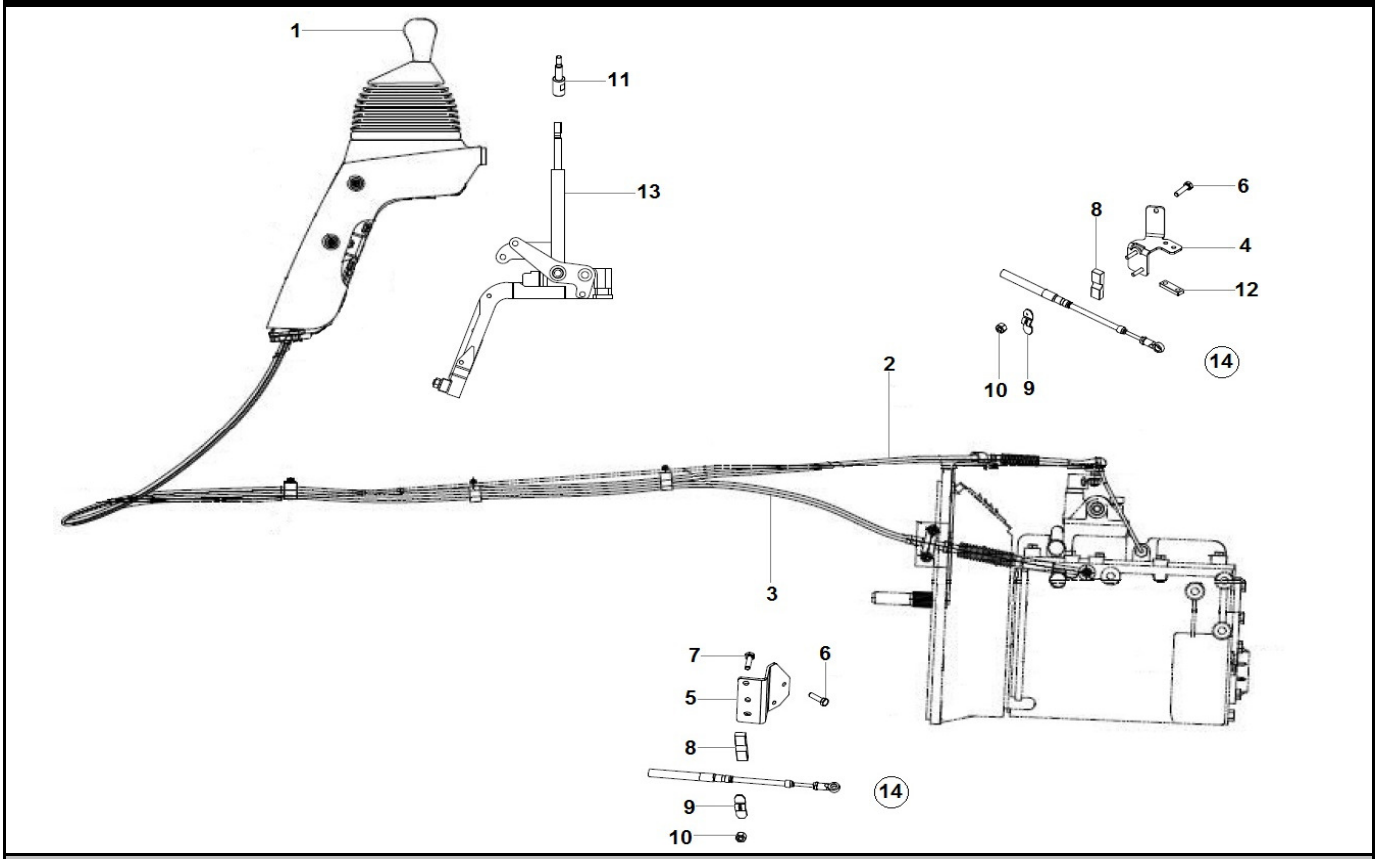

ALAVANCA DE CÂMBIO
PALANCA DE CAMBIO
SHIFT LEVER

ITEM	CÓDIGO Nº DE PIEZAS CODE	QNT CT CTY	DENOMINAÇÃO / DENOMINACIÓN / DENOMINATION		
1	6027.004.024.00.3	1	Manipulo	Manilla	Knob
2.1	6027.004.025.00.0	1	Cabo de Seleção - STD	Cable de Selección - STD	Seleccion Cable - STD
2.2	6027.004.027.00.6	1	Cabo de Seleção - Cabovel	Cable de Selección - Cabovel	Seleccion Cable - Cabovel
3.1	6027.004.026.00.8	1	Cabo de Engate - STD	Cable de Acoplamiento - STD	Coupling Cable - STD
3.2	6027.004.028.00.4	1	Cabo de Engate - Cabovel	Cable de Acoplamiento - Cabovel	Coupling Cable - Cabovel
4.1	6027.004.023.00.5	1	Suporte Cabo Engate - STD	Soporte Cable Enganche - STD	Coupling Cable Bracket - STD
4.2	6027.004.038.00.3	1	Suporte Cabo Engate - Cabovel	Soporte Cable Enganche - Cabovel	Coupling Cable Bracket - Cabovel
5.1	6027.004.017.00.7	1	Suporte Cabo Seleção - STD	Soporte Cable Selección - STD	Selection Cable Bracket - STD
5.2	6027.004.037.00.5	1	Suporte Cabo Seleção - Cabovel	Soporte Cable Selección - Cabovel	Selection Cable Bracket - Cabovel
6	4101.084.021.10.6	5	Parafuso Flange M8X1,25X25	Tornillo Brida M8X1,25X25	M8X1.25X25 Flange Screw
7	4101.048.009.06.4	2	Parafuso M10X35	Tornillo M10X35	M10X35 Screw
8	S/R	2	Sem Reposição	Sin Reemplazo	No Replacement
9	S/R	2	Sem Reposição	Sin Reemplazo	No Replacement
10	4102.022.031.05.8	4	Porca Freno V M10	Tuerca Freno V M10	M10 V Brake Nut
11	6027.004.019.00.3	1	Extensor Alavanca	Extensor Palanca	Lever Extensor
12	6027.004.033.00.4	1	Espaçador	Espaciador	Spacer
13	6027.004.039.00.1	1	Mecanismo e Alavanca Mudanças	Mecanismo y Palanca Cambio	Mechanism and Lever Changes
14	6027.099.001.00.7	1	Kit Cabos Câmbio Cabovel e Suportes - Inclui Itens 2.2, 3.2, 4.2 e 5.2	Kit Cables Cambio Cabovel y Soportes - Incluye Ítens 2.2, 3.2, 4.2 y 5.2	Cabovel Cables and Brackets Kit - Includes Items 2.2, 3.2, 4.2 and 5.2

(A) Verificar condição de montagem no veículo, cabos STD = verde, cabos Cabovel = cinza e vermelho
(A) Comprobar condición de montaje en el vehículo, cables STD = Verde, cables Cabovel = gris y rojo
(A) Checking mouting condition in the vehicle, cables STD = green, Cabovel = grey and red

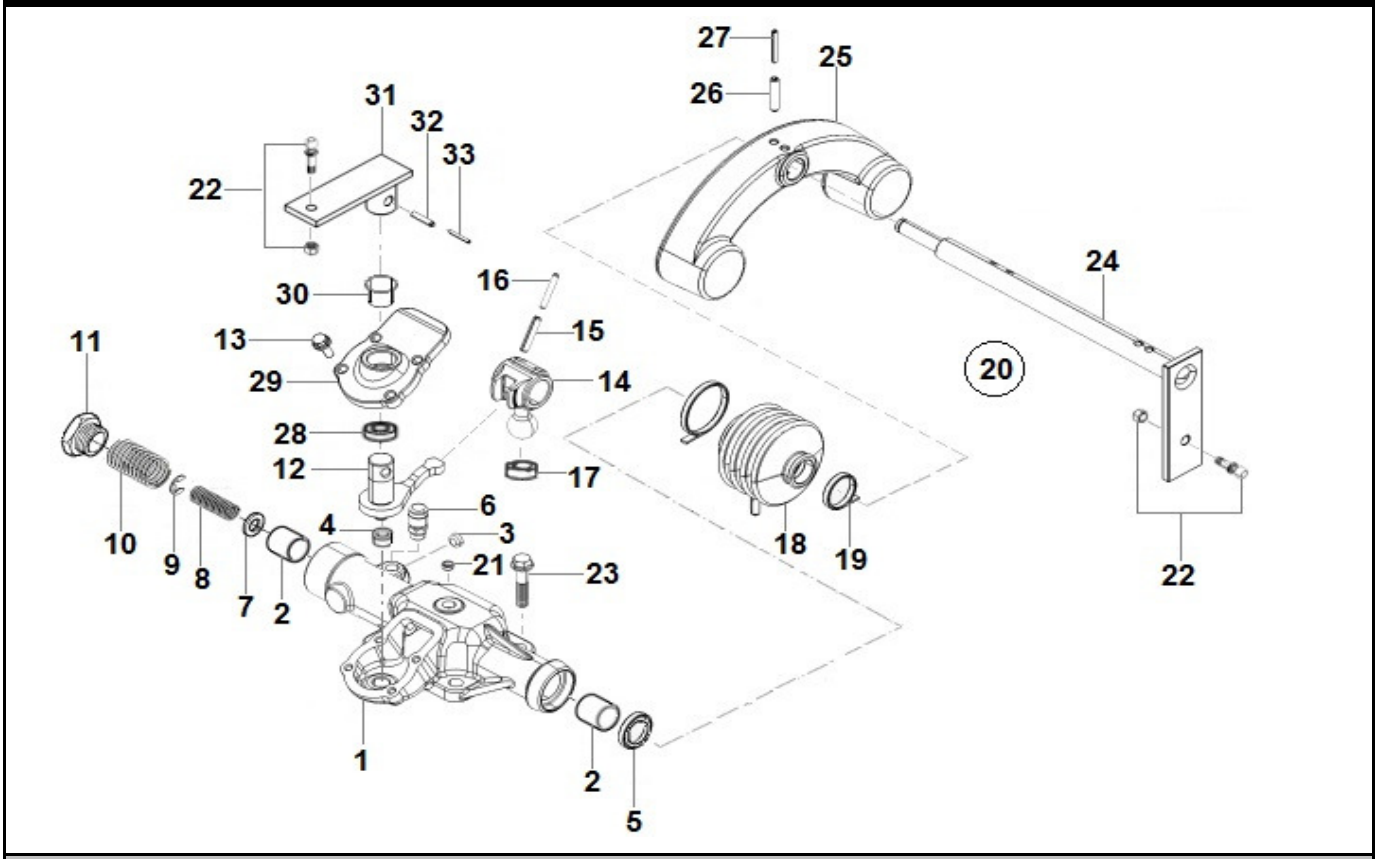

CAIXA DE CÂMBIO - TORRE DE CONTROLE - EATON
CAJA DE CAMBIO - TORRE DE COMANDO - EATON
GEARBOX - CONTROL TOWER - EATON

ITEM	CÓDIGO Nº DE PIEZAS CODE	QNT CT CTY	DENOMINAÇÃO / DENOMINACIÓN / DENOMINATION		
1	6010.004.342.00.5	1	Carcaça - Inclui Itens 2 ao 4	Carcaza - Incluye Itens 2 al 4	Housing - Includes Items 2 to 4
2	6006.004.124.00.5	2	Bucha	Buje	Bushing
3	6007.004.345.00.4	1	Bujão	Tapón	Plug
4	6112.004.308.00.0	1	Bucha	Buje	Bushing
5	6013.004.039.00.1	1	Vedador	Reten	Sealing
6	6013.004.040.00.9	1	Respiro	Respiradero	Breather
7	6006.004.130.00.2	1	Arruela	Arandela	Washer
8	6010.004.205.00.4	1	Mola 5ª - Ré	Resorte 5ª - Re	5th - Reversing Gear
9	6010.004.206.00.2	1	Anel Trava	Anillo Trava	Lock Ring
10	6010.004.207.00.0	1	Mola 1ª - 2ª	Resorte 1ª - 2ª	1st - 2nd Spring
11	6006.004.126.00.0	1	Bujão	Tapón	Plug
12	6112.004.323.00.9	1	Alavanca Interna	Palanca Interna	Internal Lever
13	6112.004.327.00.0	4	Parafuso	Tornillo	Screw
14	6010.004.339.00.1	1	Alavanca de Mudanças	Palanca de Cambio	Changes Lever
15	6010.004.340.00.9	2	Pino Elástico	Perno Elástico	Elastic Pin
16	6010.004.341.00.7	2	Pino Elástico	Perno Elástico	Elastic Pin
17	6010.004.123.00.9	1	Bucha	Buje	Bushing
18	6010.004.193.00.2	1	Protetor	Protector	Protector
19	6112.004.341.00.1	2	Abraçadeira	Abrazadera	Clamp
20	6027.004.034.00.2	1	Eixo Alavanca e Contrapeso - Inclui Itens 24 ao 27	Eje Palanca y Contrapeso - Incluye Itens 24 al 27	Lever Shaft and Counterweight - Includes Items 24 to 27
21	6007.004.345.00.4	1	Bujão	Tapón	Plug
22	6112.004.326.00.2	2	Pino e Porca	Perno y Tuerca	Pin and Nut
23	6010.004.122.00.1	4	Parafuso	Tornillo	Screw
24	6027.004.035.00.9	1	Eixo e Alavanca	Eje y Palanca	Shaft and Lever
25	6010.004.422.00.5	1	Contrapeso	Contrapeso	Counterweight
26	6010.004.340.00.9	2	Pino Elástico	Perno Elástico	Elastic Pin

AGRALE

AGRALE FÊNIX

CAIXA DE CÂMBIO - TORRE DE CONTROLE - EATON
CAJA DE CAMBIO - TORRE DE COMANDO - EATON
GEARBOX - CONTROL TOWER - EATON

ITEM	CÓDIGO Nº DE PIEZAS CODE	QNT CT CTY	DENOMINAÇÃO / DENOMINACIÓN / DENOMINATION		
27	6010.004.341.00.7	2	Pino Elástico	Perno Elástico	Elastic Pin
28	6112.004.321.00.3	1	Vedador	Sellador	Sealant
29	6112.004.320.00.5	1	Tampa	Tapa	Cover
30	6112.004.322.00.1	1	Bucha	Buje	Bushing
31	6027.004.029.00.2	1	Alavanca Externa	Palanca Externa	External Lever
32	6112.004.325.00.4	1	Pino Elástico	Perno Elástico	Elastic Pin
33	6010.004.209.00.6	1	Pino Elástico	Perno Elástico	Elastic Pin

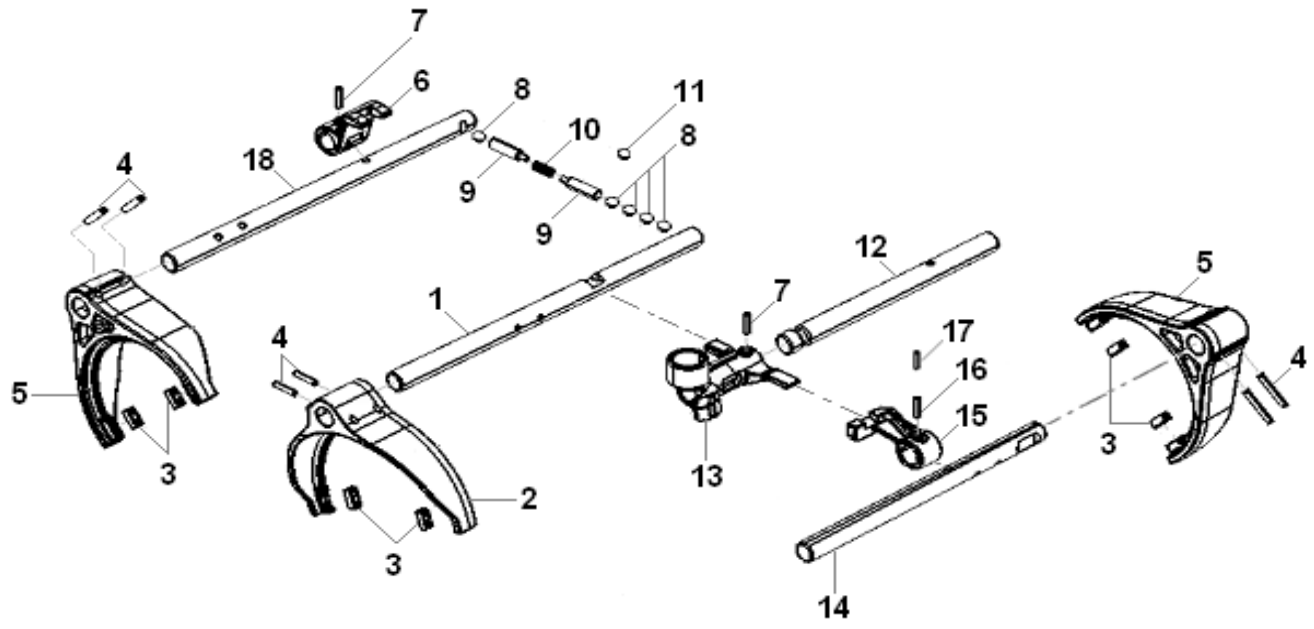

CAIXA DE CÂMBIO - GARFOS E HASTES - EATON
CAJA DE CAMBIO - HORQUILLAS Y VARILLAS - EATON
GEARBOX - FORKS AND RODS - EATON

ITEM	CÓDIGO Nº DE PIEZAS CODE	QNT CT CTY	DENOMINAÇÃO / DENOMINACIÓN / DENOMINATION		
1	6010.004.124.00.7	1	Haste 1ª - 2ª	Varilla 1er - 2da	1st - 2nd Rod
2	6010.004.125.00.4	1	Garfo 1ª - 2ª - Inclui Item 3	Tenedor 1ra - 2da - Incluye Itene 3	1st - 2nd Fork - Includes Item 3
3	6007.004.448.00.6	6	Buchas	Bujes	Bushing
4	6010.004.416.00.7	6	Pino Elástico	Perno Elástico	Elastic Pin
5	6010.004.128.00.8	2	Garfo 3ª - 4ª e 5ª - Ré	Horquilla 3ra - 4ta y 5ta -Re	3rd -4th and 5th -Reversing Fork
6	6010.004.129.00.6	1	Engate 3ª - 4ª	Enganche 3ra - 4ta	3rd - 4th Engate
7	6003.004.027.00.7	3	Pino Elástico	Perno Elástico	Elastic Pin
8	6010.004.424.00.1	1	Esfera	Esfera	Sphere
9	6010.004.130.00.4	2	Pino	Perno	Pin
10	6010.004.131.00.2	5	Mola	Resorte	Spring
11	6010.004.032.00.2	2	Esfera	Esfera	Sphere
12	6010.004.132.00.0	1	Eixo	Eje	Shaft
13	6010.004.133.00.8	1	Seletor de Marchas	Selector de Cambios	Speeds Selector
14	6010.004.414.00.2	1	Haste 5ª - Ré	Varilla 5ta - Re	5th - Reversing Rod
15	6010.004.415.00.9	1	Engate 5ª - Ré	Enganche 5ta - Re	5th - Reversing Engate
16	6112.004.364.00.3	1	Pino Elástico	Perno Elastico	Elastic Pin
17	6007.004.360.00.3	1	Pino Elástico	Perno Elástico	Elastic Pin
18	6010.004.127.00.0	1	Haste 3ª - 4ª	Varilla 3ra - 4ta	3rd - 4th Rod

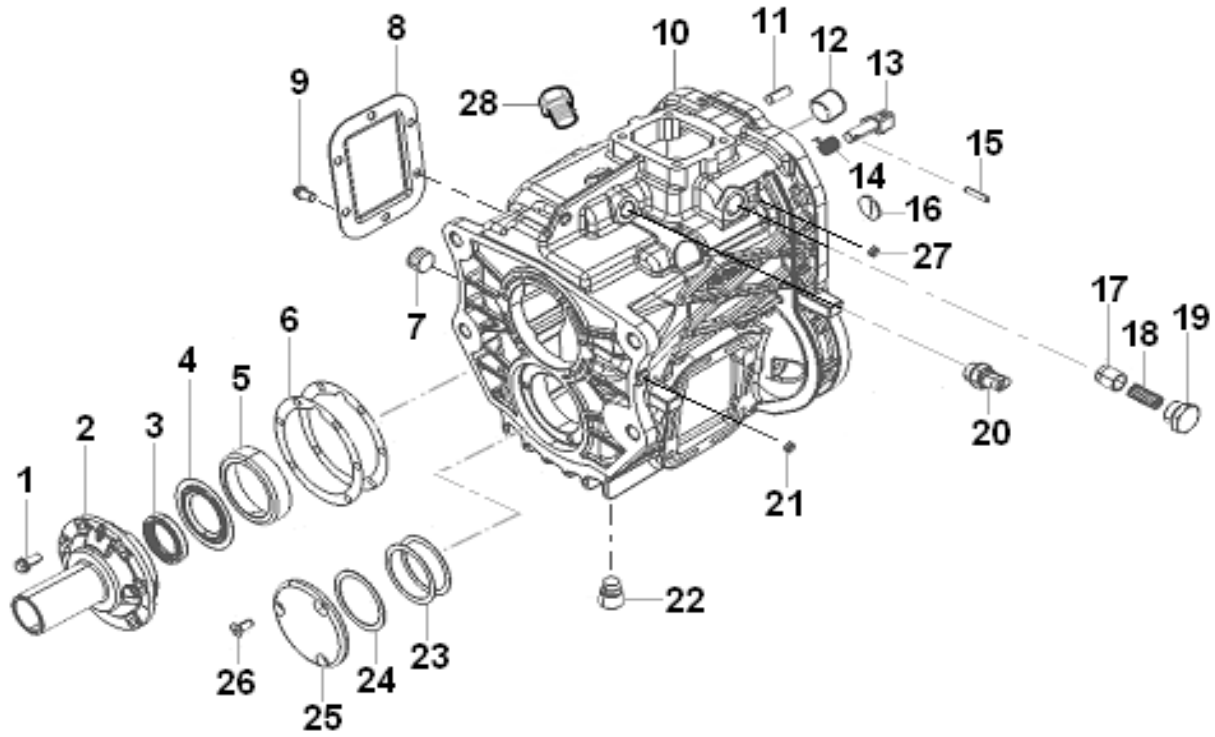

CAIXA DE CÂMBIO - CARCAÇA DIANTEIRA - EATON
CAJA DE CAMBIO - CARCAZA DELANTERA - EATON
GEARBOX - FRONT HOUSING - EATON

ITEM	CÓDIGO Nº DE PIEZAS CODE	QNT CT CTY	DENOMINAÇÃO / DENOMINACIÓN / DENOMINATION		
-	6027.004.011.00.0	1	Caixa de Câmbio EATON FSO 4505C	Caja de Cambio EATON FSO 4505C	EATON FSO 4505C Gearbox
1	6010.004.138.00.7	6	Parafuso	Tornillo	Screw
2	6010.004.103.00.1	1	Tampa	Tapa	Cover
3	6010.004.035.00.5	1	Vedador	Reten	Sealing
4	6010.004.140.00.3	1	Defletor de Óleo	Deflector de Aceite	Oil Deflector
5	6010.004.141.00.1	1	Capa Rolamento	Tapa Rodamiento	Cover Bearing
6	6007.099.321.00.1	1	Kit Calços - Inclui Itens 6.1 ao 6.7	Kit Calzos - Incluye Itens 6.1 al 6.7	Shim Kit - Includes Items 6.1 to 6.7
6.1	6007.004.429.06.3	CN	Calço 0,050 mm	Calzo 0,050 mm	0.050 mm Shim
6.2	6007.004.429.00.6	CN	Calço 0,102 mm	Calzo 0,102 mm	0.102 mm Shim
6.3	6007.004.429.01.4	CN	Calço 0,178 mm	Calzo 0,178 mm	0.178 mm Shim
6.4	6007.004.429.02.2	CN	Calço 0,254 mm	Calzo 0,254 mm	0.254 mm Shim
6.5	6007.004.429.03.0	CN	Calço 0,508 mm	Calzo 0,508 mm	0.508 mm Shim
6.6	6007.004.429.04.8	CN	Calço 0,762 mm	Calzo 0,762 mm	0.762 mm Shim
6.7	6007.004.429.05.5	CN	Calço 1,016 mm	Calzo 1,016 mm	1.016 mm Shim
7	6001.004.207.00.9	1	Bujão Enchimento	Tapón Llenado	Filling Plug
8	6007.004.374.00.4	1	Tampa Tomada de Força	Tapa Toma de Fuerza	Power Take Off Cover
9	6010.004.143.00.7	6	Parafuso	Tornillo	Screw
10	6010.004.144.00.5	1	Carcaça Dianteira	Carcaza Delantera	Front Housing
11	6007.004.334.00.8	2	Pino Guia	Pin Guia	Guide Pin
12	6010.004.145.00.2	1	Bucha	Buje	Bushing
13	6010.004.146.00.0	1	Trava da Ré	Traba de la Re	Reversing Lock
14	6010.004.147.00.8	1	Mola Ré	Resorte Re	Reversing Spring
15	6003.004.027.00.7	1	Pino Elástico	Perno Elástico	Elastic Pin
16	6010.004.426.00.6	1	Bujão	Tapón	Plug
17	6010.004.136.00.1	1	Pino Atuador	Perno Atuador	Pin Actuador

AGRALE

AGRALE FÊNIX

CAIXA DE CÂMBIO - CARCAÇA DIANTEIRA - EATON
CAJA DE CAMBIO - CARCAZA DELANTERA - EATON
GEARBOX - FRONT HOUSING - EATON

ITEM	CÓDIGO Nº DE PIEZAS CODE	QNT CT CTY	DENOMINAÇÃO / DENOMINACIÓN / DENOMINATION		
18	6010.004.427.00.4	1	Mola	Resorte	Spring
19	6010.004.142.00.9	1	Bujão	Tapón	Plug
20	6025.004.025.00.4	1	Interruptor Neutro	Interruptor Neutro	Neutral Switch
21	6007.004.345.00.4	1	Bujão	Tapón	Plug
22	6007.004.339.00.7	1	Bujão Magnético	Tapón Magnético	Magnetic Plug
23	6007.099.320.00.3	1	Kit Calços - Inclui Itens 23.1 ao 23.7	Kit Calzos - Incluye Itens 23.1 al 23.7	Shim Kit - Includes Items 23.1 to 23.7
23.1	6007.004.428.06.5	CN	Calço 0,050 mm	Calzo 0,050 mm	0.050 mm Shim
23.2	6007.004.428.00.8	CN	Calço 0,102 mm	Calzo 0,102 mm	0.102 mm Shim
23.3	6007.004.428.01.6	CN	Calço 0,178 mm	Calzo 0,178 mm	0.178 mm Shim
23.4	6007.004.428.02.4	CN	Calço 0,254 mm	Calzo 0,254 mm	0.254 mm Shim
23.5	6007.004.428.03.2	CN	Calço 0,508 mm	Calzo 0,508 mm	0.508 mm Shim
23.6	6007.004.428.04.0	CN	Calço 0,762 mm	Calzo 0,762 mm	0.762 mm Shim
23.7	6007.004.428.05.7	CN	Calço 1,016 mm	Calzo 1,016 mm	1.016 mm Shim
24	6007.004.337.00.1	1	Arruela de Encosto	Arandela de Apoyo	Support Washer
25	6010.004.494.00.4	1	Tampa - SUBSTITUÍDO 6010.004.4	Tapa	Cover
26	6010.004.149.00.8	3	Parafuso	Tornillo	Screw
27	6007.004.345.00.4	1	Bujão	Tapón	Plug
28	6010.004.153.00.6	1	Bujão	Tapón	Plug

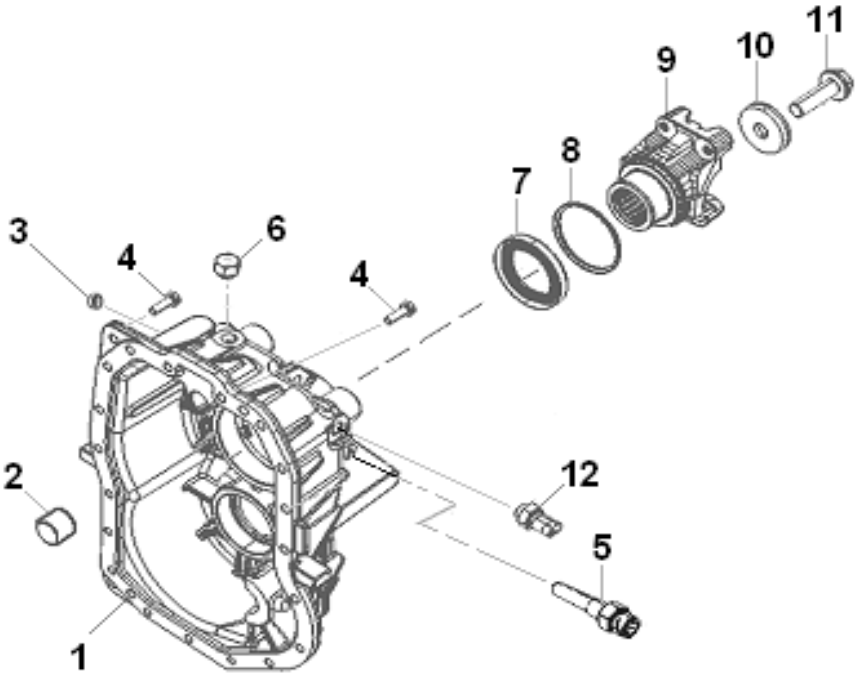

CAIXA DE CÂMBIO - CARCAÇA TRASEIRA EATON
CAJA DE CAMBIO - CARCAZA TRASERA EATON
GEARBOX - REAR HOUSING EATON

ITEM	CÓDIGO Nº DE PIEZAS CODE	QNT CT CTY	DENOMINAÇÃO / DENOMINACIÓN / DENOMINATION		
1	6010.004.150.00.2	1	Carcaça Traseira	Carcaza Trasera	Rear Housing
2	6010.004.145.00.2	1	Bucha	Buje	Bushing
3	6007.004.345.00.4	1	Bujão	Tapón	Plug
4	6007.004.433.00.8	19	Parafuso	Tornillo	Screw
5	6027.004.032.00.6	1	Sensor do Velocímetro	Sensor del Velocímetro	Speedometer Sensor
6	6010.004.153.00.6	1	Bujão	Tapón	Plug
7	6013.004.071.00.4	1	Vedador	Reten	Sealing
8	6013.004.044.00.1	1	Defletor de Pó	Deflector de Polvo	Powder Deflector
9	6010.004.154.00.4	1	Terminal Yoke	Terminal Yoke	Yoke Terminal
10	6010.004.155.00.1	1	Arruela	Arandela	Washer
11	6010.004.156.00.9	1	Parafuso	Tornillo	Screw
12	6006.004.190.00.6	1	Interruptor Luz de Ré	Interruptor de Luz del Revés	Reverse Light Switch

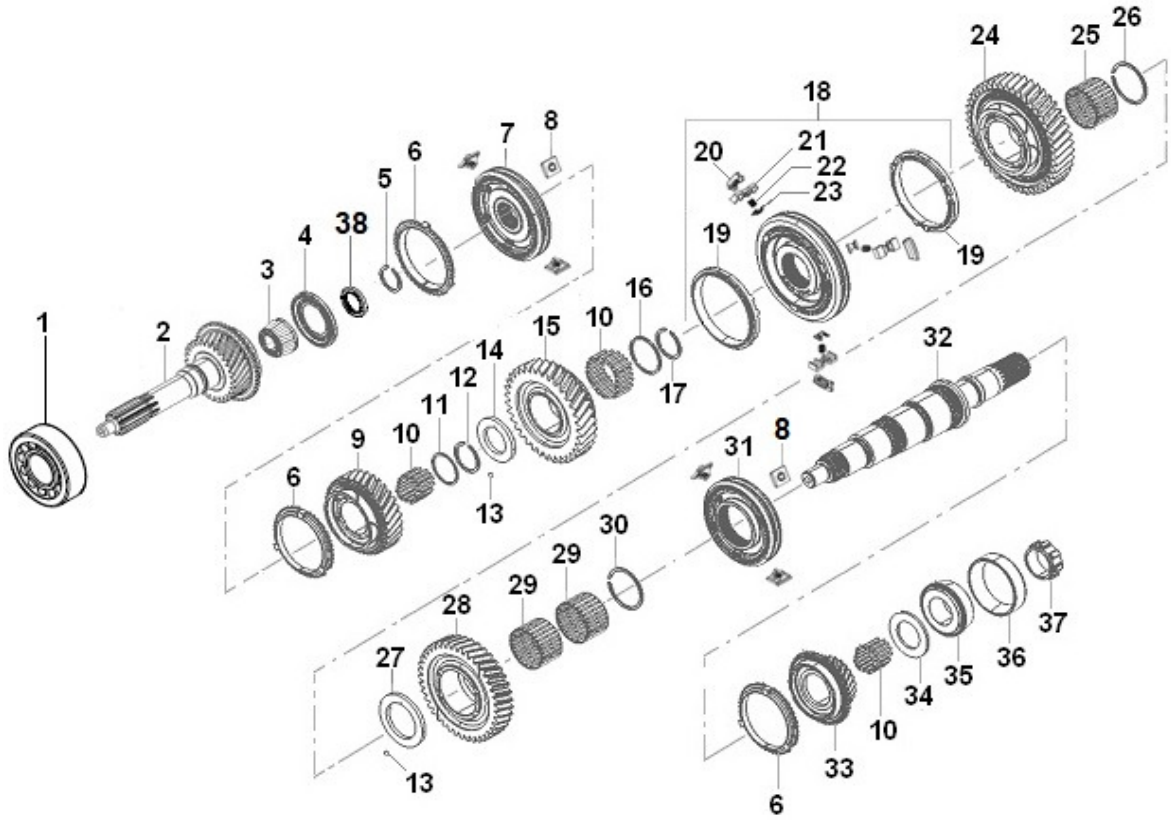

CAIXA DE CÂMBIO - EIXO PRINCIPAL - EATON
CAJA DE CAMBIOS - EJE PRINCIPAL - EATON
GEARBOX - MAIN SHAFT - EATON

ITEM	CÓDIGO Nº DE PIEZAS CODE	QNT CT CTY	DENOMINAÇÃO / DENOMINACIÓN / DENOMINATION		
1	6010.004.490.00.2	1	Rolamento	Rodamiento	Bearing
2	6010.004.439.00.9	1	Eixo Piloto	Eje de Entrada	Input Shaft
3	6010.004.159.00.3	1	Cone Rolamento	Cono Rodamiento	Bearing Cone
4	6010.004.160.00.1	1	Defletor de Óleo	Deflector de Aceite	Oil Deflector
5	6003.004.015.00.2	1	Anel Trava	Anillo Traba	Lock Ring
6	6010.004.161.00.9	3	Anel Sincronizador 4ª	Anillo Sincronizador 4ª	4th Synchronizer Ring
7	6010.004.429.00.0	1	Sincronizador 3ª - 4ª - Inclui Item 8	Sincronizador 3ª - 4ª - Incluye Ítem 8	3rd - 4th Synchronizer - Includes Item 8
8	6010.004.430.00.8	6	Lamela	Lamela	Lamela
9	6010.004.431.00.6	1	Engrenagem 3ª	Engrenajes 3ª	3rd Gear
10	6007.004.380.00.1	115	Rolete	Rodillo	Roll Roller
11	6007.004.403.00.1	1	Espaçador	Espaciador	Spacer
12	6007.004.402.00.3	1	Anel Trava	Anillo Traba	Lock Rig
13	6001.004.184.00.0	2	Esfera	Esfera	Sphere
14	6010.004.165.00.0	1	Arruela de Encosto	Arandela de Apoyo	Support Washer
15	6010.004.417.00.5	1	Engrenagem 2ª	Engrenaje 2ª	2nd Gear
16	6007.004.399.00.1	1	Espaçador	Espaciador	Spacer
17	6007.004.398.00.3	1	Anel Trava	Anillo Traba	Lock Rig
18	6010.004.202.00.1	1	Sincronizador 1ª - 2ª - Inclui Itens 19 ao 24	Sincronizador 1ª - 2ª - Incluye Itens 19 al 24	1st - 2nd Synchronizer - Includes Items 19 to 24
19	6010.004.168.00.4	2	Anel Sincronizador 1ª - 2ª	Anillo Sincronizador 1ª - 2ª	1st - 2nd Synchronizer Ring
20	6010.004.203.00.9	3	Fixador	Fijador	Fixer
21	6010.004.204.00.7	3	Trava Interna	Bloqueo Interno	Internal Lock
22	6010.004.171.00.8	3	Mola	Resorte	Spring
23	6010.004.172.00.6	3	Suporte da Mola	Soporte de la Mola	Bracket Spring
24	6010.004.173.00.4	1	Engrenagem 1ª	Engrenaje 1ª	1st Gear
25	6007.004.391.00.8	1	Rolamento de Agulhas	Rodamiento de Agujas	Bearing Needles

AGRALE

AGRALE FÊNIX

CAIXA DE CÂMBIO - EIXO PRINCIPAL - EATON
CAJA DE CAMBIOS - EJE PRINCIPAL - EATON
GEARBOX - MAIN SHAFT - EATON

ITEM	CÓDIGO Nº DE PIEZAS CODE	QNT CT CTY	DENOMINAÇÃO / DENOMINACIÓN / DENOMINATION		
26	6007.004.390.00.0	1	Anel Trava	Anillo Traba	Lock Rig
27	6010.004.174.00.2	1	Arruela de Encosto	Arandela de Apoyo	Support Washer
28	6010.004.433.00.2	1	Engrenagem da Ré	Engrenaje Re	Reversing Gear
29	6007.004.387.00.6	2	Rolamento de Agulhas	Rodamiento de Agujas	Bearing Needles
30	6007.004.385.00.0	1	Anel Retentor Cubo 5ª - Ré	Anillo Retención Cubo 5ª - Re	5th - Re Cube Retaining Ring
31	6010.004.434.00.0	1	Sincronizador 5ª - Inclui Item 8	Sincronizador 5ª - Incluye Ítem 8	5th Synchronizer - Includes Item 8
32	6010.004.178.00.3	1	Eixo Principal	Eje Principal	Main Axle
33	6010.004.435.00.7	1	Engrengem 5ª	Engrenaje 5ª	5th Gear
34	6010.004.180.00.9	1	Arruela de Encosto	Arrandela de Apoyo	Support Washer
35	6010.004.181.00.7	1	Cone Rolamento	Cono Rodamiento	Bearing Cone
36	6112.004.126.00.6	1	Capa Rolamento	Tapa Rodamiento	Cover Bearing
37	6010.004.492.00.8	1	Rotor	Rotor	Rotor
38	6010.004.489.00.4	1	Arruela Retentora	Arandela Reténción	Retainer Washer

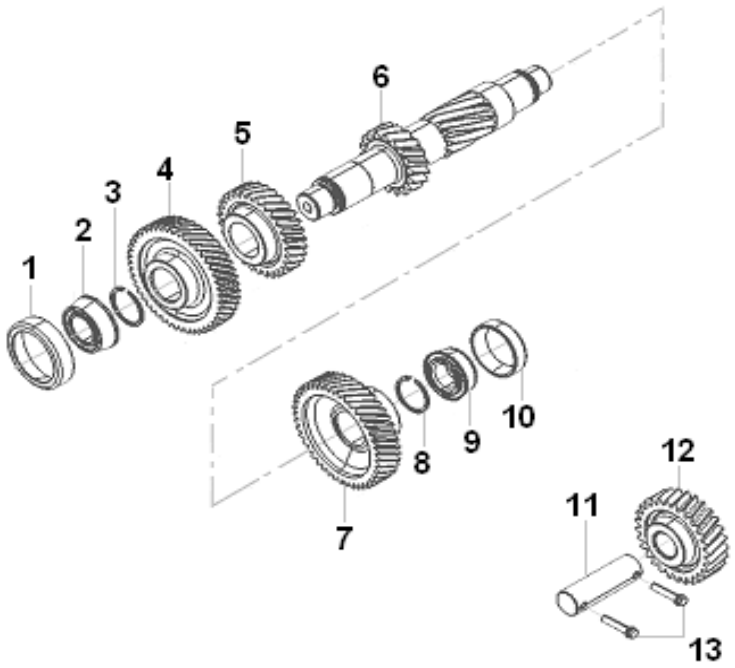

CAIXA DE CÂMBIO - CONTRA EIXO E EIXO DA RÉ - EATON
CAJA DE CAMBIOS - CONTRAEJE Y EJE MARCHA ATRÁS - EATON
GEARBOX - COUNTER SHAFT AND SHAFT REVERSE - EATON

ITEM	CÓDIGO Nº DE PIEZAS CODE	QNT CT CTY	DENOMINAÇÃO / DENOMINACIÓN / DENOMINATION		
1	6010.004.183.00.3	1	Capa Rolamento	Tapa Rodamiento	Cover Bearing
2	6010.004.184.00.1	1	Cone Rolamento	Cono Rodamiento	Bearing Cone
3	6007.004.411.00.4	1	Anel Trava	Anillo Traba	Lock Rig
4	6010.004.185.00.8	1	Engrenagem Motriz	Engrenaje Motriz	Motive Gear
5	6010.004.186.00.6	1	Engrenagem 3ª	Engrenaje 3ra	3rd Gear
6	6010.004.418.00.3	1	Contra Eixo	Contraeje	Countershaft
7	6010.004.188.00.2	1	Engrenagem 5ª	Engrenaje 5ra	5th Gear
8	6007.004.411.00.4	1	Anel Trava	Anillo Traba	Lock Rig
9	6010.004.184.00.1	1	Cone Rolamento	Cono Rodamiento	Bearing Cone
10	6010.004.183.00.3	1	Capa Rolamento	Tapa Rodamiento	Cover Bearing
11	6007.004.414.00.8	1	Eixo Ré	Eje Re	Reversing Shaft
12	6010.004.189.00.0	1	Engrenagem Louca da Ré	Engrenaje Suelta de la Reversa	Loose Reversing Gear
13	6010.004.190.00.8	2	Parafuso	Tornillo	Screw

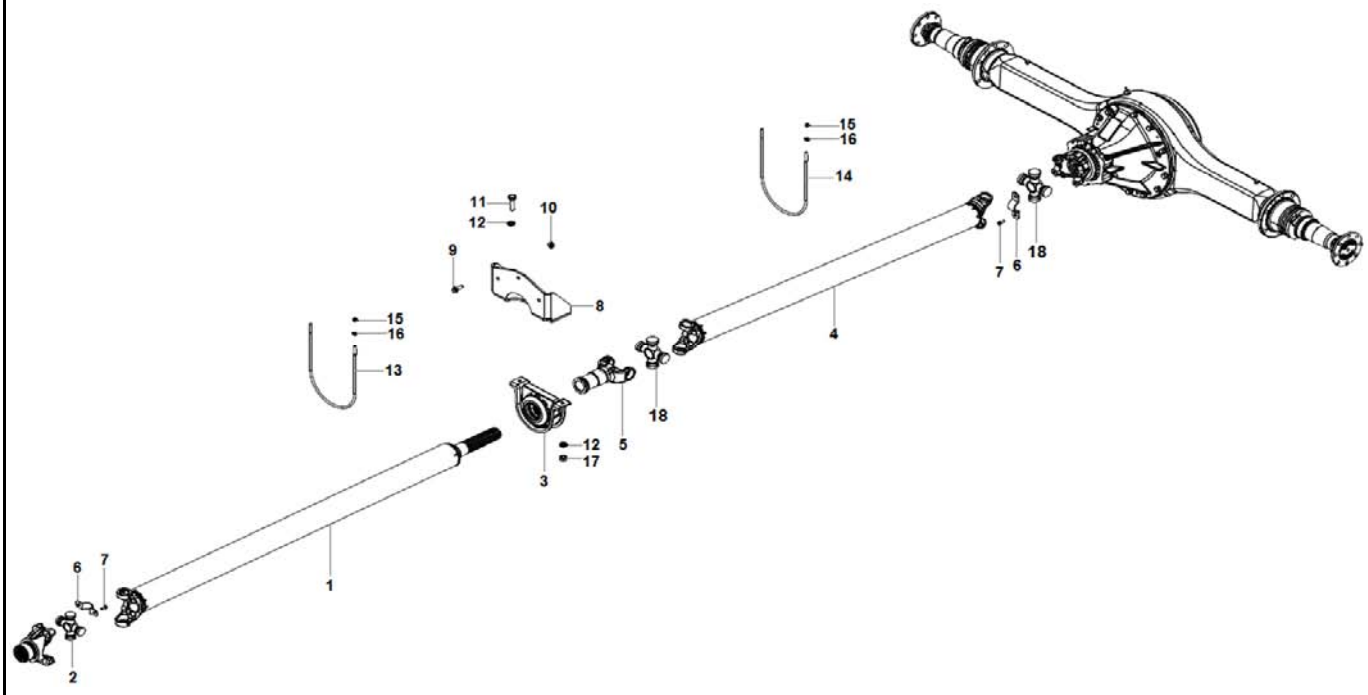

ITEM	CÓDIGO Nº DE PIEZAS CODE	QNT CT CTY	DENOMINAÇÃO / DENOMINACIÓN / DENOMINATION			A8700 3500 EE	A8700 4200 EE	A10000 3750 EE	A10000 4350 EE
			EIXO CARDAN EJE CARDAN CARDAN SHAFT						
1.1	6027.009.029.00.7	1	Cardan - Inclui Itens 2 e 3	Cardan - Incluye Itens 2 y 3	Cardan - Includes Items 2 and 3	X			
1.2	6027.009.031.00.3	1	Cardan - Inclui Itens 2 e 3	Cardan - Incluye Itens 2 y 3	Cardan - Includes Items 2 and 3		X		
1.3	6027.009.053.00.7	1	Cardan - Inclui Itens 2 e 3	Cardan - Incluye Itens 2 y 3	Cardan - Includes Items 2 and 3			X	
1.4	6027.009.052.00.9	1	Cardan - Inclui Itens 2 e 3	Cardan - Incluye Itens 2 y 3	Cardan - Includes Items 2 and 3				X
2	6020.009.044.00.1	1	Cruzeta	Cruceta	Crosshead	X	X	X	X
3.1	6013.009.027.00.1	1	Mancal	Cojinete	Bearing	X	X		
3.2	6020.009.046.00.6	1	Mancal	Cojinete	Bearing			X	X
4.1	6010.009.104.00.4	1	Cardan - Inclui Itens 5 e 18	Cardan - Incluye Itens 5 y 18	Cardan - Includes Items 5 and 18	X	X		
4.2	6020.009.097.00.9	1	Cardan - Inclui Itens 5 e 18	Cardan - Incluye Itens 5 y 18	Cardan - Includes Items 5 and 18			X	
4.3	6025.009.069.00.7	1	Cardan - Inclui Itens 5 e 18	Cardan - Incluye Itens 5 y 18	Cardan - Includes Items 5 and 18				X
5.1	6007.009.322.00.8	1	Luva	Guante	Glove	X	X		
5.2	6020.009.045.00.8	1	Luva	Guante	Glove			X	X
6	6007.009.320.00.2	4	Abraçadeira	Abrazadera	Clamp	X	X	X	X
7	4101.058.021.00.9	8	Parafuso Allen 3/8"X1"	Tornillo Allen 3/8"X1"	3/8"X1" Allen Screw	X	X	X	X
8.1	6027.009.020.00.6	1	Suporte	Soporte	Bracket	X	X		
8.2	6027.009.027.00.1	1	Suporte	Soporte	Bracket			X	
8.3	6027.009.028.00.9	1	Suporte	Soporte	Bracket				X
9	4101.084.035.10.6	3	Parafuso Flange M10X1,5X30	Tornillo Brida M10X1,5X30	M10X1.5X30 Flange Screw	X	X	X	X
10	4102.025.009.10.1	3	Porca Flange M10	Tuerca Brida M10	M10 Nut Flange	X	X	X	X
11	4101.048.026.05.0	2	Parafuso M12X35	Tornillo M12X35	M12X35 Screw	X	X	X	X

AGRALE

AGRALE FÊNIX

EIXO CARDAN
EJE CARDAN
CARDAN SHAFT

ITEM	CÓDIGO Nº DE PIEZAS CODE	QNT CT CTY	DENOMINAÇÃO / DENOMINACIÓN / DENOMINATION			A8700 3500 EE	A8700 4200 EE	A10000 3750 EE	A10000 4350 EE
12	4103.024.016.04.8	4	Arruela Lisa B13	Arandela Lisa B13	B13 Washer Plate	X	X	X	X
13	6012.002.056.00.9	1	Cinta Cardan	Correa Cardan	Strap Cardan	X	X	X	
14.1	6023.009.021.00.3	1	Cinta Cardan 380 mm	Correa Cardan 380 mm	380 mm Strap Cardan	X			
14.2	6012.002.055.00.1	1	Cinta Cardan 310 mm	Correa Cardan 310 mm	310 mm Strap Cardan		X	X	X
15	4102.011.007.02.8	2	Porca M8	Tuerca M8	M8 Nut	X	X	X	X
16	4103.024.011.01.5	4	Arruela Lisa A8,4	Arandela Lisa A8,4	A8.4 Washer Plate	X	X	X	X
17	4102.014.014.05.4	2	Porca Freno M12	Tuerca Freno M12	M12 Brake Nut	X	X	X	X
18.1	6013.009.026.00.3	2	Cruzeta	Cruceta	Crosshead	X	X		
18.2	6020.009.044.00.1	2	Cruzeta	Cruceta	Crosshead			X	X

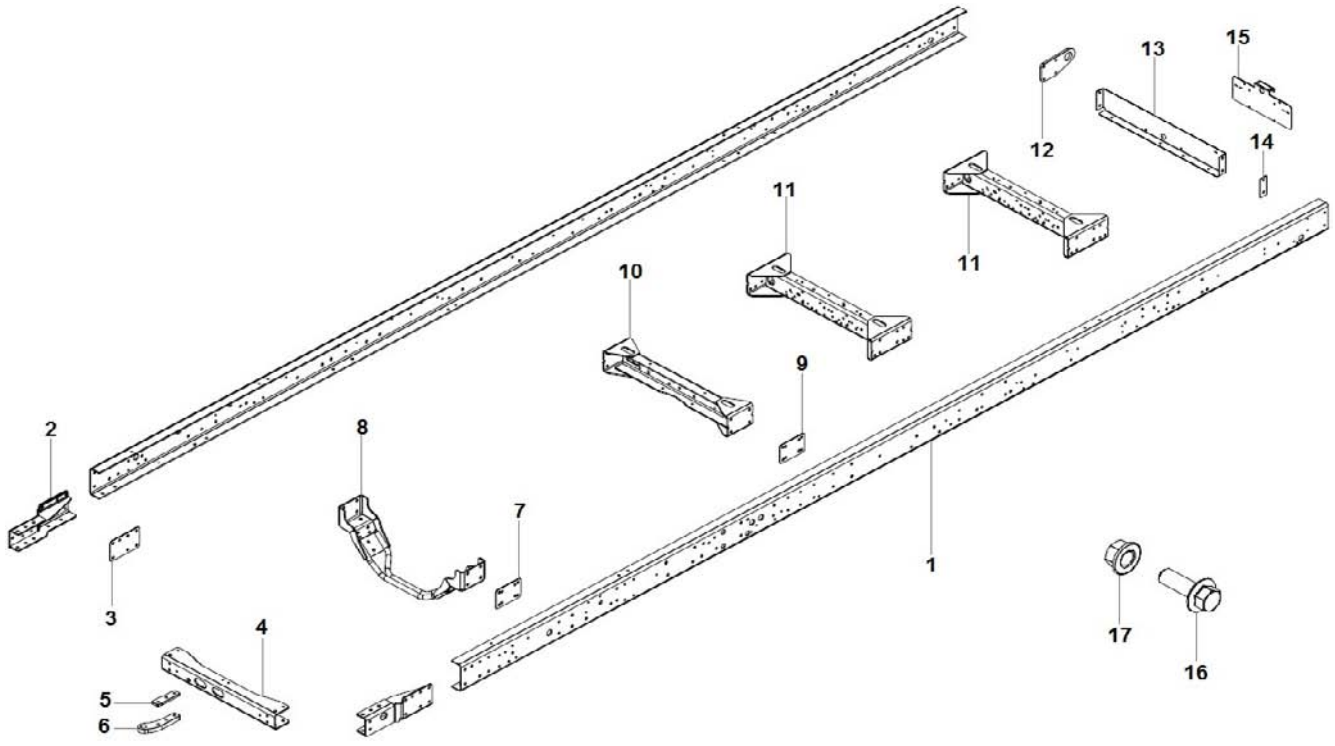

CHASSI
CHASIS
CHASSIS

ITEM	CÓDIGO Nº DE PIEZAS CODE	QNT CT CTY	DENOMINAÇÃO / DENOMINACIÓN / DENOMINATION		
1.1	S/R	1	Sem Reposição	Sin Reemplazo	No Replacement
1.2	S/R	1	Sem Reposição	Sin Reemplazo	No Replacement
2.1	6027.002.063.00.3	1	Extensor Esquerdo	Extensor Izquierdo	Left Extensor
2.2	6027.002.062.00.5	1	Extensor Direito	Extensor Derecho	Right Extensor
3	6027.002.075.00.7	2	Espaçador	Espaciador	Spacer
4	6027.002.068.00.2	1	Travessa Dianteira	Travesaño Delantero	Front Crossmember
5	6027.002.095.00.5	1	Espaçador	Espaciador	Spacer
6	6027.002.090.00.6	1	Rebocador Dianteiro	Remolcador Delantero	Front Tug
7	6027.002.094.00.8	2	Espaçador	Espaciador	Spacer
8	6027.002.071.00.6	1	Travessa Motor	Travesaño Motor	Engine Crossmember
9	6027.002.094.00.8	2	Espaçador	Espaciador	Spacer
10	6027.002.086.00.4	1	Travessa	Travesaño	Crossmember
11.1	6007.002.398.00.5	2	Travessa - A8700	Travesaño - A8700	Crossmember - A8700
11.2	6010.002.023.00.3	2	Travessa - A10000	Travesaño - A10000	Crossmember - A10000
12	6007.002.066.00.8	1	Rebocador Traseiro	Remolcador Trasero	Rear Tug
13	6027.002.069.00.0	1	Travessa Traseira	Travesaño Trasero	Rear Crossmember
14	6027.002.070.00.8	2	Espaçador	Espaciador	Spacer
15	6027.013.018.00.4	1	Suporte Placa Traseira	Soporte Placa Trasera	Rear Bracket Plate
16.1	4101.047.086.05.5	2	Parafuso M8X16	Tornillo M8X16	M8X16 Screw
16.2	4101.084.021.10.6	2	Parafuso Flange M8X1,25X25	Tornillo Brida M8X1,25X25	M8X1.25X25 Flange Screw
16.3	4101.084.035.10.6	2	Parafuso Flange M10X1,5X30	Tornillo Brida M10X1,5X30	M10X1.5X30 Flange Screw
16.4	4101.084.043.10.0	1	Parafuso Flange M12X1,5X35	Tornillo Brida M12X1,5X35	M12X1.5X35 Flange Screw
16.5	4101.084.044.10.8	1	Parafuso Flange M12X1,5X40	Tornillo Brida M12X1,5X40	M12X1.5X40 Flange Screw
16.6	4101.084.045.10.5	2	Parafuso Flange M12X1,5X45	Tornillo Brida M12X1,5X45	M12X1.5X45 Flange Screw
16.7	4101.084.046.10.3	4	Parafuso Flange M12X1,5X50	Tornillo Brida M12X1,5X50	M12X1.5X50 Flange Screw
16.8	4101.084.053.10.9	1	Parafuso Flange M12X1,5X60	Tornillo Brida M12X1,5X60	M12X1.5X60 Flange Screw
16.9	4101.084.048.10.9	3	Parafuso Flange M12X1,75X70	Tornillo Brida M12X1,75X70	M12X1.75X70 Flange Screw

AGRALE

AGRALE FÊNIX

CHASSI
CHASIS
CHASSIS

ITEM	CÓDIGO Nº DE PIEZAS CODE	QNT CT CTY	DENOMINAÇÃO / DENOMINACIÓN / DENOMINATION		
17.1	4102.014.011.05.0	2	Porca Freno M8	Tuerca Freno M8	M8 Brake Nut
17.2	4102.025.008.10.3	2	Porca Flange M8	Tuerca Brida M8	M8 Nut Flange
17.3	4102.025.009.10.1	2	Porca Flange M10	Tuerca Brida M10	M10 Nut Flange
17.4	4102.025.011.10.7	2	Porca Flange M12	Tuerca Brida M12	M12 Nut Flange

AGRALE

AGRALE FÊNIX

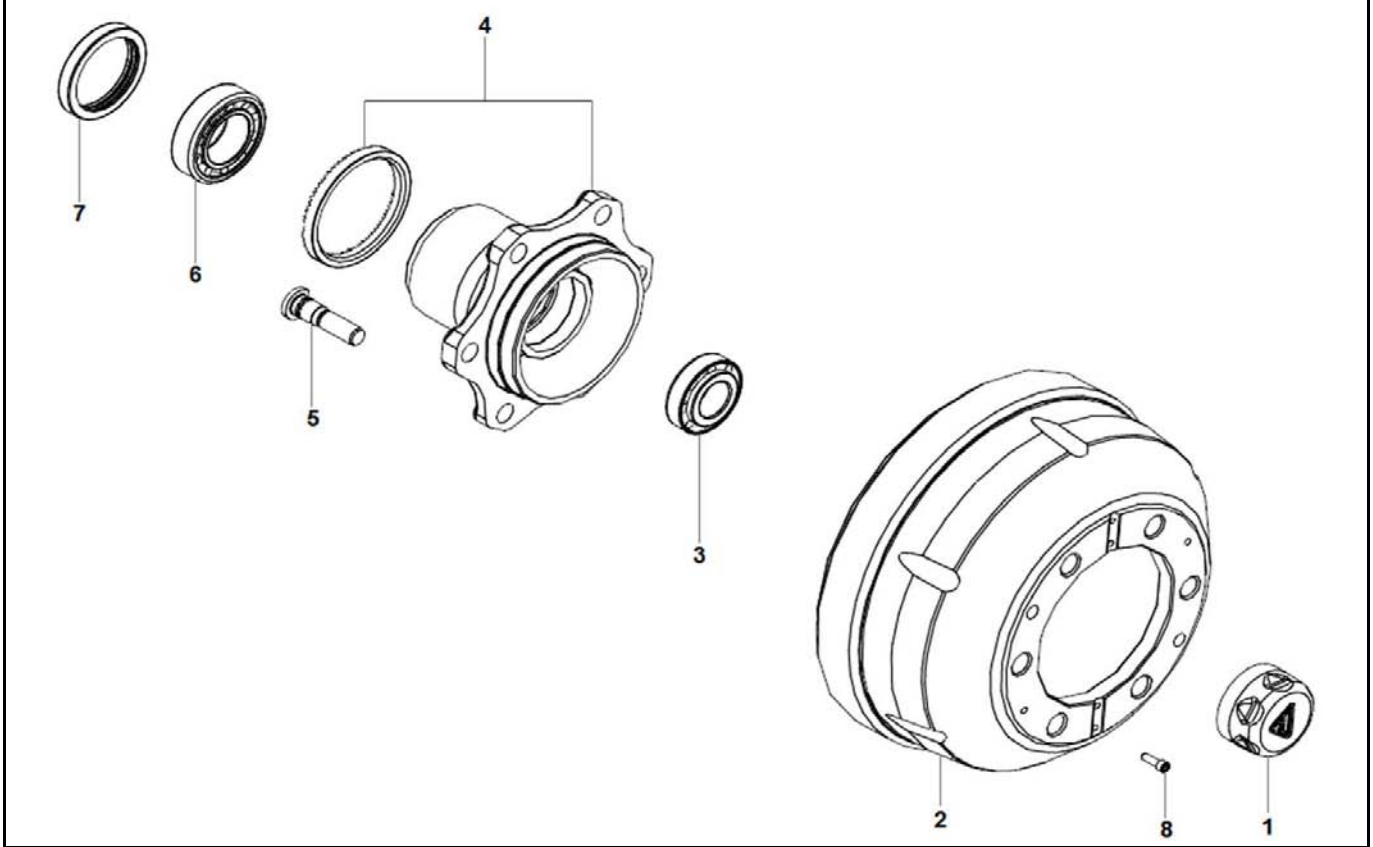

CUBO DE RODA DIANTEIRO
CUBO DE LA RUEDA DELATERO
FRONT WHEEL HUB

ITEM	CÓDIGO Nº DE PIEZAS CODE	QNT CT CTY	DENOMINAÇÃO / DENOMINACIÓN / DENOMINATION			A8700	A10000
1	6010.008.008.00.8	2	Tampa	Tapa	Cover	X	X
2.1	6025.005.070.00.9	2	Tambor de Freio	Tambor de Freno	Brake Drum	X	
2.2	6020.005.061.00.9	2	Tambor de Freio	Tambor de Freno	Brake Drum		X
3	4001.035.097.00.9	2	Rolamento	Rodamiento	Bearing	X	X
4.1	6020.008.019.00.4	2	Cubo de Roda e Roda Dentada ABS	Cubo de Rueda y Rueda Dentada ABS	Wheel Hub and ABS Toothed Wheel	X	
4.2	6020.008.020.00.2	2	Cubo de Roda e Roda Dentada ABS	Cubo de Rueda y Rueda Dentada ABS	Wheel Hub and ABS Toothed Wheel		X
5.1	6007.008.351.00.8	12	Parafuso M18X72,5	Tornillo M18X72,5	M18X72.5 Screw	X	
5.2	6020.008.017.00.8	12	Parafuso M18X90	Tornillo M18X90	M18X90 Screw		X
6	4001.035.098.00.7	2	Rolamento	Rodamiento	Bearing	X	X
7	4002.010.098.00.4	2	Retentor 75X95X13	Retén 75X95X13	75X95X13 Retainer	X	X
8	4101.037.082.05.6	4	Parafuso Allen M8X20	Tornillo Allen M8X20	M8X20 Allen Screw	X	X

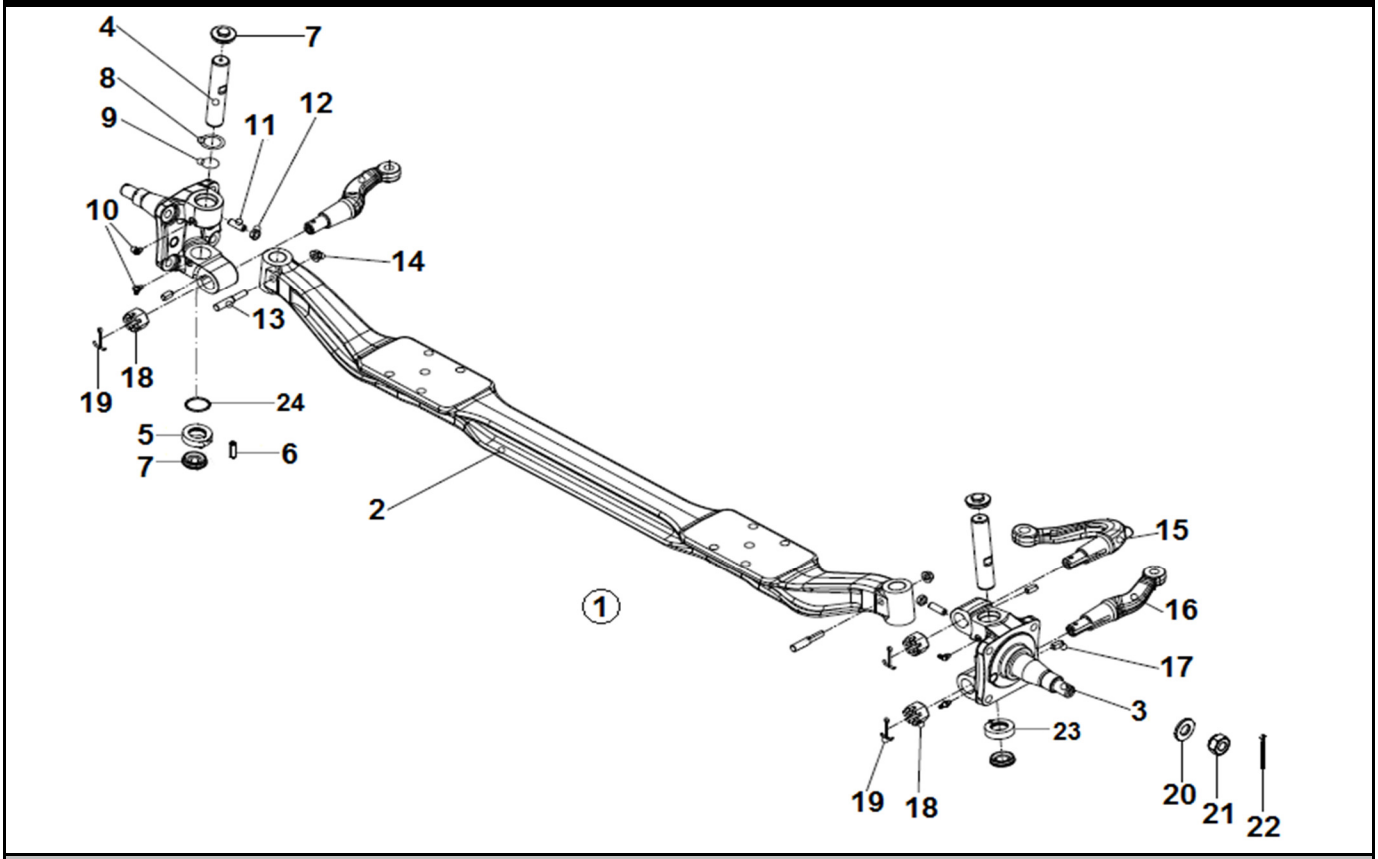

EIXO DIANTEIRO
EJE DELANTERO
FRONT AXLE

ITEM	CÓDIGO Nº DE PIEZAS CODE	QNT CT CTY	DENOMINAÇÃO / DENOMINACIÓN / DENOMINATION		
1	6027.008.010.00.8	1	Eixo Dianteiro Dana 3,2 ton - Inclui Itens 2 ao 22	Eje Delantero Dana 3,2 ton - Incluye Itens 2 al 22	Dana 3.2 ton Front Axle - Includes Items 2 to 22
2	6027.008.050.00.4	1	Viga	Viga	Beam
3.1	6125.008.013.00.4	1	Ponta Eixo Esquerda - Com ABS	Punta Eje Izquierda - Con ABS	Left Shaft Tip - With ABS
3.2	6125.008.014.00.2	1	Ponta Eixo Direita - Com ABS	Punta Eje Derecha - Con ABS	Right Shaft Tip - With ABS
4	6125.008.016.00.7	2	Pino Mestre	Perno Mestre	Master Pin
5	6027.008.052.00.0	1	Rolamento Axial	Rodamiento Axial	Axial Bearing
6	6009.008.037.00.9	1	Pino	Perno	Pin
7	6009.008.025.00.4	4	Tampa	Tapa	Cover
8.1	6125.008.032.00.4	CN	Espaçador 0,125 mm	Espaciador 0,125 mm	0.125 mm Spacer
8.2	6125.008.017.00.5	CN	Espaçador 0,203 mm	Espaciador 0,203 mm	0.203 mm Spacer
8.3	6125.008.031.00.6	CN	Espaçador 0,381 mm	Espaciador 0,381 mm	0.381 mm Spacer
9	6027.008.051.00.2	3	Retentor	Retén	Retainer
10	6125.008.018.00.3	4	Graxeira	Grasera	Grease Nipple
11	6009.008.023.00.9	2	Parafuso Limitador	Tornillo Limitador	Screw Limiter
12	6125.008.028.00.2	2	Porca	Tuerca	Nut
13	6125.008.019.00.1	2	Parafuso	Tornillo	Screw
14	6125.008.020.00.9	2	Porca	Tuerca	Nut
15	6125.008.021.00.7	1	Braço de Direção	Brazo Dirección	Arm Steering
16.1	6125.008.023.00.3	1	Braço Esquerdo	Brazo Izquierdo	Left Arm
16.2	6125.008.024.00.1	1	Braço Direito	Brazo Derecho	Righ Arm
17	6009.008.026.00.2	3	Chaveta	Chaveta	Keyway
18	6125.008.026.00.6	3	Porca	Tuerca	Nut
19	6125.008.027.00.4	3	Contrapino	Cupilha	Cotter Pin
20	6010.008.066.00.6	2	Arruela	Arandela	Washer
21	6010.008.067.00.4	2	Porca Castelo	Tuerca Castelo	Castle Nut
22	6125.008.030.00.8	2	Contrapino	Cupilha	Cotter Pin

AGRALE

AGRALE FÊNIX

EIXO DIANTEIRO
EJE DELANTERO
FRONT AXLE

ITEM	CÓDIGO Nº DE PIEZAS CODE	QNT CT CTY	DENOMINAÇÃO / DENOMINACIÓN / DENOMINATION		
23	6009.008.036.00.1	1	Rolamento	Rodamiento	Bearing
24	6009.008.035.00.3	1	Anel 34,85X14,3	Anillo 34,85X14,3	34.85X14.3 Ring

AGRALE

AGRALE FÊNIX

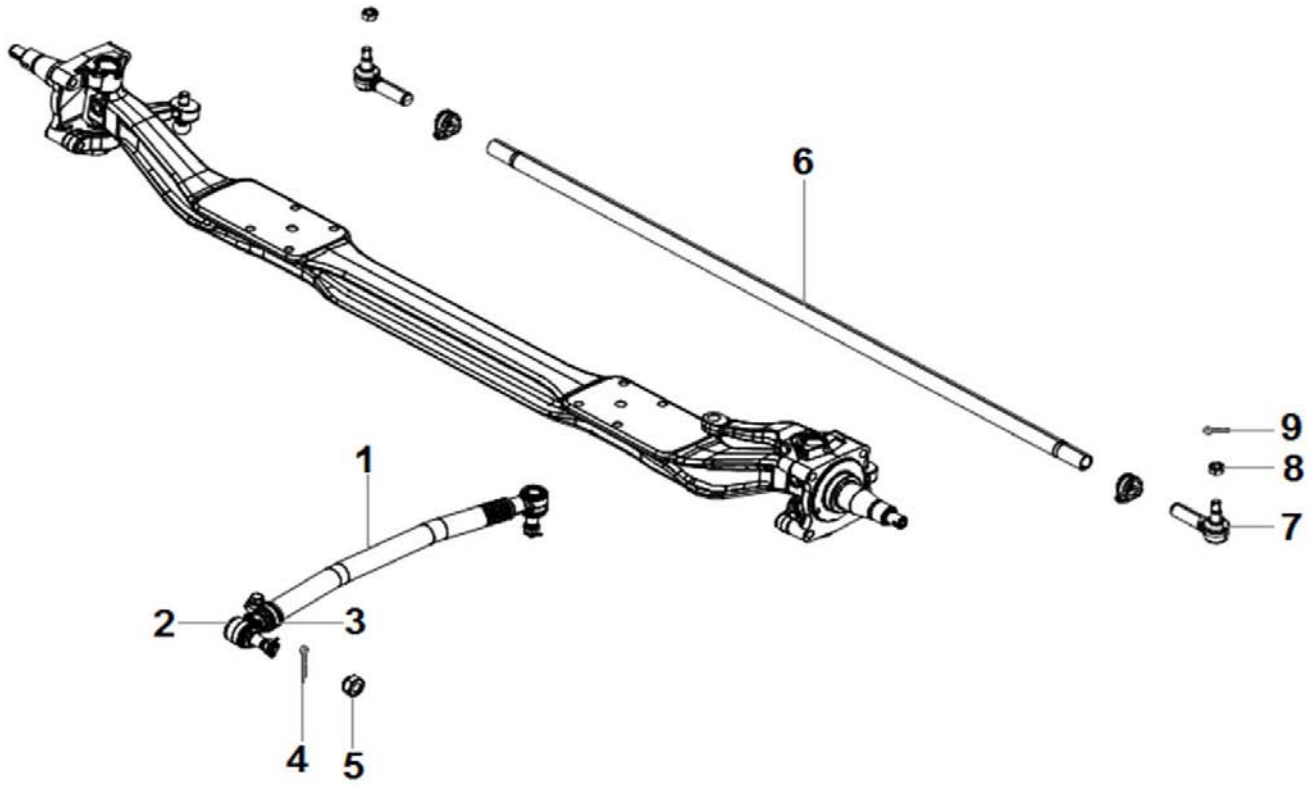

EIXO DIANTEIRO - BARRAS
EJE DELANTERO - BARRAS
FRONT AXLE - BARS

ITEM	CÓDIGO Nº DE PIEZAS CODE	QNT CT CTY	DENOMINAÇÃO / DENOMINACIÓN / DENOMINATION		
1	6027.007.014.00.1	1	Barra de Direção - Inclui Itens 2 ao 5	Barra de Dirección - Incluye Itens 2 al 5	Bar Steering - Includes Items 2 to 5
2	S/R	2	Sem Reposição	Sin Reemplazo	No Replacement
3	S/R	2	Sem Reposição	Sin Reemplazo	No Replacement
4	S/R	2	Sem Reposição	Sin Reemplazo	No Replacement
5	S/R	2	Sem Reposição	Sin Reemplazo	No Replacement
6	6009.008.032.00.0	1	Barra Transversal - Inclui Itens 7 ao 9	Barra Transversal - Incluye Itens 7 al 9	Transverse Bar - Includes Items 7 to 9
7.1	6010.008.086.00.4	1	Terminal Direito	Terminal Derecho	Right Terminal
7.2	6010.008.087.00.2	1	Terminal Esquerdo	Terminal Izquierdo	Left Terminal
8	S/R	2	Sem Reposição	Sin Reemplazo	No Replacement
9	S/R	2	Sem Reposição	Sin Reemplazo	No Replacement

AGRALE

AGRALE FÊNIX

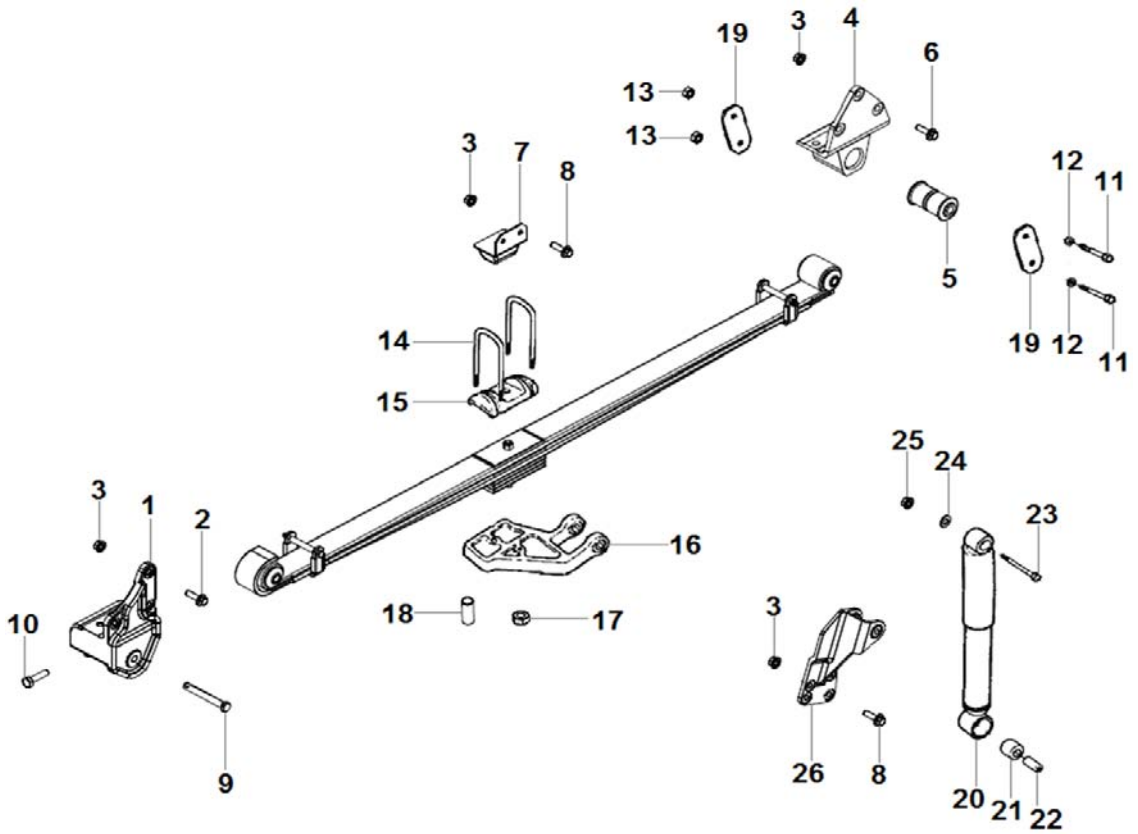

SUSPENSÃO DIANTEIRA
SUSPENSIÓN DELANTERA
FRONT SUSPENSION

ITEM	CÓDIGO Nº DE PIEZAS CODE	QNT CT CTY	DENOMINAÇÃO / DENOMINACIÓN / DENOMINATION		
1.1	6010.002.061.00.3	1	Suporte Esquerdo	Soporte Izquierdo	Left Bracket
1.2	6010.002.062.00.1	1	Suporte Direito	Soporte Derecho	Right Bracket
2	4101.084.046.10.3	11	Parafuso Flange M12X1,5X50	Tornillo Brida M12X1,5X50	M12X1.5X50 Flange Screw
3	4102.025.011.10.7	31	Porca Flange M12	Tuerca Brida M12	M12 Nut Flange
4	6007.014.037.00.5	2	Suporte - Inclui Itens	Soporte - Includes Itens	Bracket - Includes Items
5	6007.014.042.00.5	2	Bucha	Buje	Bushing
6	4101.084.044.10.8	10	Parafuso Flange M12X1,5X40	Tornillo Brida M12X1,5X40	M12X1.5X40 Flange Screw
7	6027.014.054.00.8	2	Batente	Tope	Buffer
8	4101.084.043.10.0	10	Parafuso Flange M12X1,5X35	Tornillo Brida M12X1,5X35	M12X1.5X35 Flange Screw
9	6010.014.052.00.8	2	Pino	Perno	Pin
10	4101.084.038.10.0	2	Parafuso Flange M14X1,5X45	Tornillo Brida M14X1,5X45	M14X1.5X45 Flange Screw
11	6007.014.043.00.3	4	Parafuso M16X130	Tornillo M16X130	M16X130 Screw
12	4103.011.020.01.1	4	Arruela Lisa A17	Arandela Lisa A17	A17 Plate Washer
13	4102.022.039.06.9	4	Porca Freno V M16X1,5	Tuerca Freno V M16X1,5	M16X1.5 V Brake Nut
14	6007.014.133.00.2	4	Grampo 170 mm	Abrazadera 170 mm	170 mm Clamp
15	6007.014.038.00.3	2	Apoio	Apoyo	Support
16	6009.014.009.00.0	2	Suporte	Soporte	Bracket
17	6010.014.079.00.1	8	Porca M14 Spiralock	Tuerca M14 Spiralock	M14 Spiralock Nut
18	6013.014.106.00.6	2	Pino	Perno	Pin
19	6007.014.054.00.0	4	Jumelo	Soporte	Bracket
20	6027.014.066.00.2	2	Amortecedor - Inclui Itens 21 e 22	Amortiguador - Incluye Itens 21 y 22	Absorber - Includes Items 21 and 22
21	S/R	4	Sem Reposição	Sin Reemplazo	No Replacement
22	S/R	4	Sem Reposição	Sin Reemplazo	No Replacement
23	4101.045.090.05.9	4	Parafuso M12X100	Tornillo M12X100	M12X100 Screw
24	4103.011.017.01.7	4	Arruela Lisa A13	Arandela Lisa A13	A13 Plate Washer
25	4102.014.014.05.4	4	Porca Freno M12	Tuerca Freno M12	M12 Brake Nut

AGRALE

AGRALE FÊNIX

SUSPENSÃO DIANTEIRA
SUSPENSIÓN DELANTERA
FRONT SUSPENSION

ITEM	CÓDIGO Nº DE PIEZAS CODE	QNT CT CTY	DENOMINAÇÃO / DENOMINACIÓN / DENOMINATION		
26.1	6010.002.021.00.7	1	Suporte Esquerdo	Soporte Izquierdo	Left Bracket
26.2	6010.002.022.00.5	1	Suporte Direito	Soporte Derecho	Right Bracket

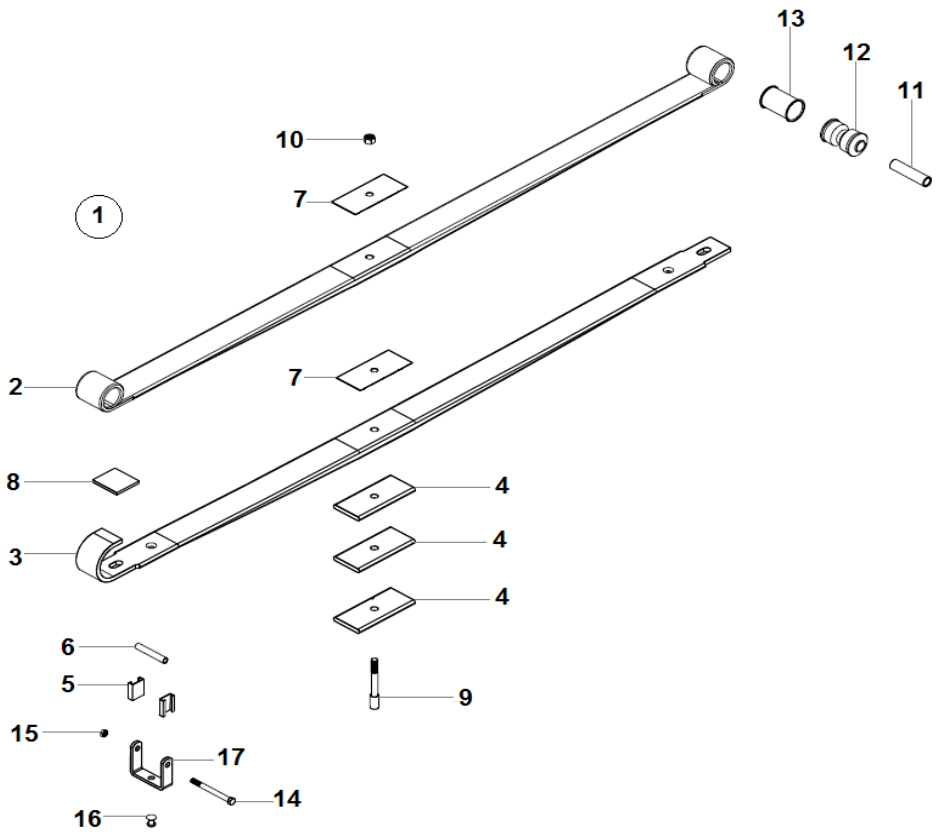

SUSPENSÃO DIANTEIRA - COMPONENTES FEIXE DE MOLAS
SUSPENSIÓN DELANTERA - COMPONENTES PAQUETE DE RESORTES
FRONT SUSPENSION - SPRING PACK COMPONENTS

ITEM	CÓDIGO Nº DE PIEZAS CODE	QNT CT CTY	DENOMINAÇÃO / DENOMINACIÓN / DENOMINATION		
1	6027.014.061.00.3	2	Feixe de Molas Dianteiro - Inclui Itens 2 ao 19	Paquete de Resortes Delantero - Incluye Itens 2 al 19	Front Spring Pack - Includes Items 2 to 19
2	6027.014.089.00.4	2	Lâmina 1	Resorte 1	1 Spring
3	6027.014.090.00.2	2	Lâmina 2	Resorte 2	2 Spring
4	6027.014.091.00.0	6	Lâmina 3	Resorte 3	3 Spring
5	S/R	8	Sem Reposição	Sin Reemplazo	No Replacement
6	S/R	4	Sem Reposição	Sin Reemplazo	No Replacement
7	6008.014.100.00.9	8	Apoio	Apoyo	Support
8	6008.014.101.00.7	4	Pastilha	Espaciador	Spacer
9	S/R	2	Sem Reposição	Sin Reemplazo	No Replacement
10	6013.014.090.00.2	2	Porca	Tuerca	Nut
11	S/R	4	Sem Reposição	Sin Reemplazo	No Replacement
12	6013.014.191.00.8	4	Bucha	Buje	Bushing
13	S/R	4	Sem Reposição	Sin Reemplazo	No Replacement
14	6013.014.089.00.4	4	Parafuso	Tornillo	Screw
15	6013.014.087.00.8	4	Porca	Tuerca	Nut
16	S/R	4	Sem Reposição	Sin Reemplazo	No Replacement
17	S/R	4	Sem Reposição	Sin Reemplazo	No Replacement

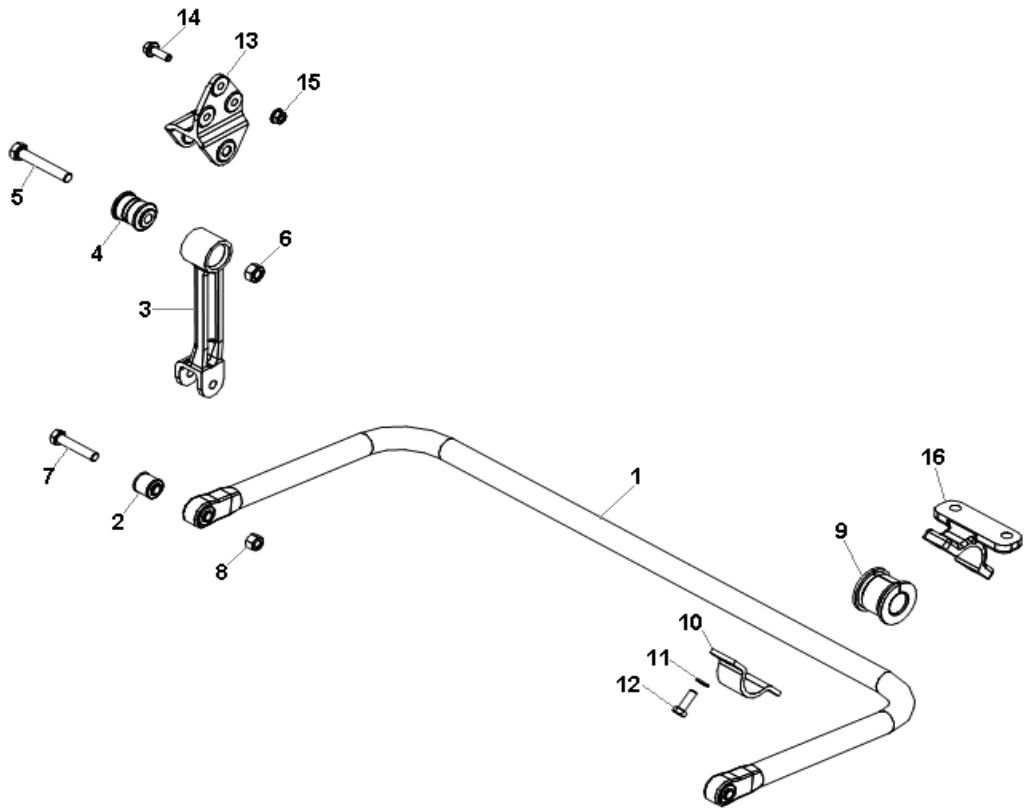

SUSPENSÃO DIANTEIRA - BARRA ESTABILIZADORA
SUSPENSIÓN DELANTERA - BARRA ESTABILIZADORA
FRONT SUSPENSION - STABILIZER BAR

ITEM	CÓDIGO Nº DE PIEZAS CODE	QNT CT CTY	DENOMINAÇÃO / DENOMINACIÓN / DENOMINATION		
1	6008.014.725.00.3	1	Barra Estabilizadora - Inclui Item 2	Barra Estabilizadora - Incluye Ítem 2	Stabilizer Bar - Includes Item 2
2	6007.014.008.00.6	2	Bucha	Buje	Bushing
3	6010.014.012.00.2	2	Braço - Inclui Item 4	Brazo - Incluye Ítem 4	Arm - Includes Item 4
4	6006.014.058.00.3	2	Bucha	Buje	Bushing
5	4101.057.121.05.7	2	Parafuso 1/2"X2.3/4"	Tornillo 1/2"X2.3/4"	1/2"X2.3/4" Screw
6	4102.018.033.05.0	2	Porca Freno Baixa 1/2"	Tuerca Freno Baja 1/2"	1/2" Low Brake Nut
7	4101.046.008.06.8	2	Parafuso M14X95	Tornillo M14X95	M14X95 Screw
8	4102.014.019.05.3	2	Porca Freno M14	Tuerca Freno M14	M14 Brake Nut
9	6006.014.059.00.1	2	Bucha	Buje	Bushing
10	6006.014.068.00.2	2	Abraçadeira	Abrazadera	Clamp
11	4103.012.010.01.1	4	Arruela Pressão A10	Arandela Presión A10	A10 Pressure Washer
12	4101.048.008.05.8	4	Parafuso M10X30	Tornillo M10X30	M10X30 Screw
13	6010.002.018.00.3	2	Suporte	Soporte	Bracket
14	4101.084.035.10.6	6	Parafuso Flange M10X1,5X30	Tornillo Brida M10X1,5X30	M10X1.5X30 Flange Screw
15	4102.025.009.10.1	6	Porca Flange M10	Tuerca Brida M10	M10 Nut Flange
16.1	6008.014.727.00.9	1	Suporte Esquerdo	Soporte Izquierdo	Left Bracket
16.2	6008.014.728.00.7	1	Suporte Direito	Soporte Derecho	Right Bracket

AGRALE

AGRALE FÊNIX

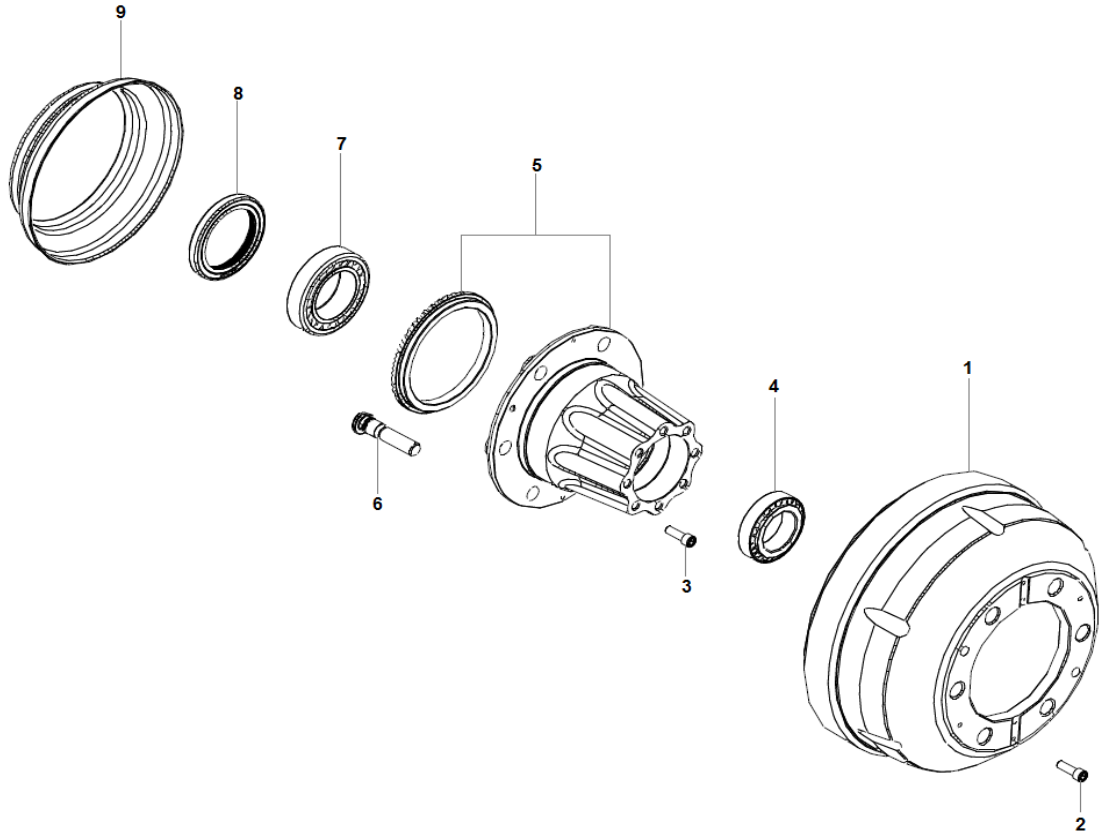

CUBO DE RODA TRASEIRO
CUBO DE RUEDA TRASERO
REAR WHEEL HUB

ITEM	CÓDIGO Nº DE PIEZAS CODE	QNT CT CTY	DENOMINAÇÃO / DENOMINACIÓN / DENOMINATION			A8700	A10000
1.1	6025.005.070.00.9	2	Tambor de Freio	Tambor de Freno	Brake Drum	X	
1.2	6020.005.061.00.9	2	Tambor de Freio	Tambor de Freno	Brake Drum		X
2	4101.037.082.05.6	4	Parafuso Allen M8X20	Tornillo Allen M8X20	M8X20 Allen Screw	X	X
3	4101.084.042.10.2	16	Parafuso Flange M12X1,5X30	Tornillo Brida M12X1,5X30	M12X1.5X30 Flange Screw	X	X
4.1	4001.035.054.00.0	2	Rolamento 55X90X23	Rodamiento 55X90X23	55X90X23 Bearing	X	
4.2	4001.035.064.00.9	2	Rolamento 63,50X112,71X30,16	Rodamiento 63,50X112,71X30,16	63.50X112.71X30.16 Bearing		X
5.1	6025.009.269.00.3	2	Cubo de Roda e Roda Dentada ABS	Cubo de Rueda y Rueda Dentada ABS	Wheel Hub and ABS Toothed Wheel	X	
5.2	6020.009.137.00.3	2	Cubo de Roda e Roda Dentada ABS	Cubo de Rueda y Rueda Dentada ABS	Wheel Hub and ABS Toothed Wheel		X
6.1	6007.009.351.00.7	12	Parafuso M18X82	Tornillo M18X82	M18X82 Screw	X	
6.2	6008.009.707.00.8	12	Parafuso M18X100	Tornillo M18X100	M18X100 Screw		X
7.1	4001.035.055.00.7	2	Rolamento 66,67X112,71X30,16	Rodamiento 66,67X112,71X30,16	66.67X112.71X30.16 Bearing	X	
7.2	4001.035.056.00.5	2	Rolamento 73,02X117,47X30,16	Rodamiento 73,02X117,47X30,16	73.02X117.47X30.16 Bearing		X
8.1	4002.010.115.00.6	2	Retentor 82,5X114,3X12,7	Retén 82,5X114,3X12,7	82.5X114.3X12.7 Retainer	X	
8.2	4002.011.083.00.5	2	Retentor 88,6X123,4X25,28	Retén 88,6X123,4X25,28	88.6X123.4X25.28 Retainer		X
9	6020.009.049.00.0	2	Defletor de Graxa	Deflector de Grasa	Grease Deflector	X	X

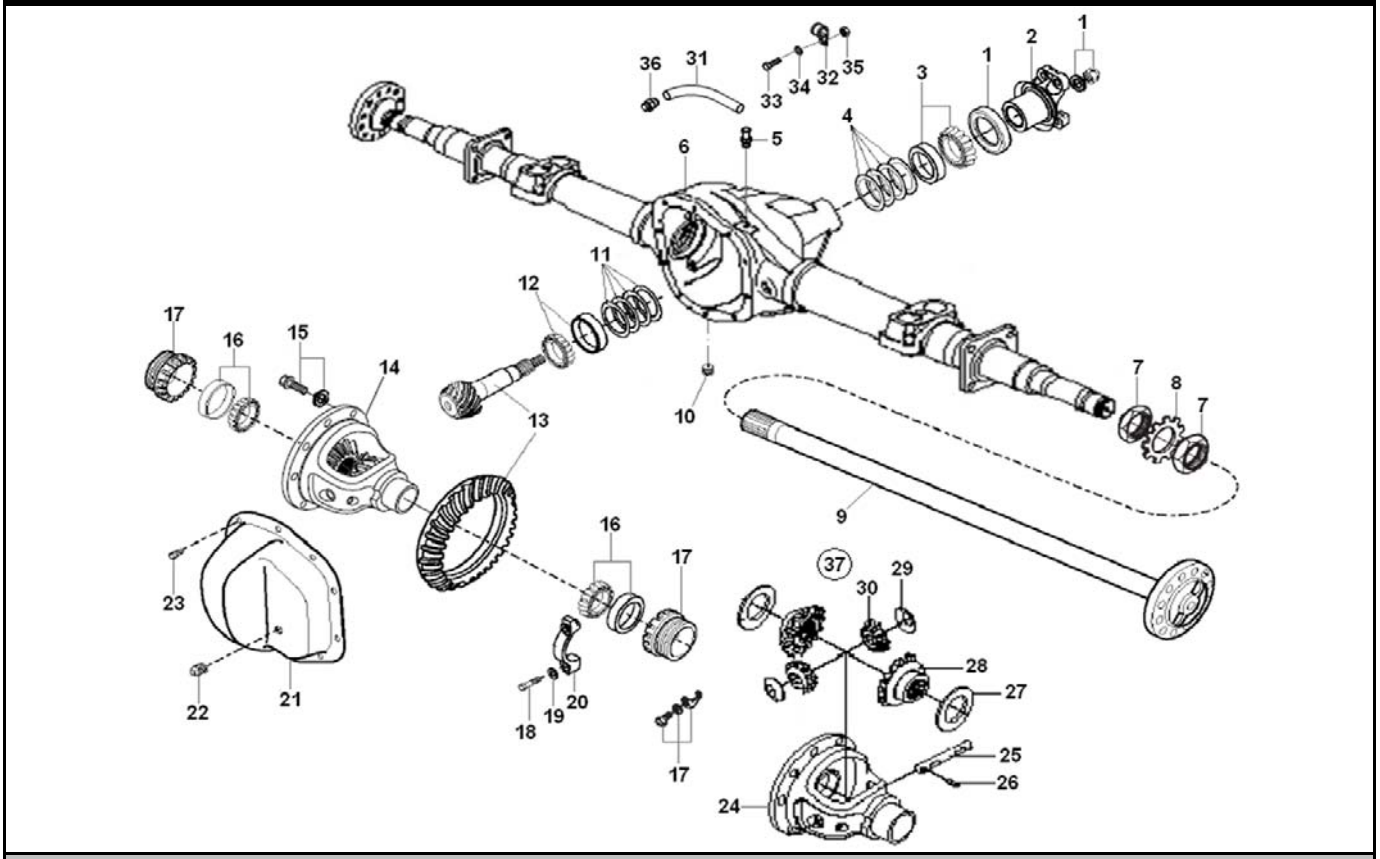

EIXO TRASEIRO - A8700
EJE TRASERO - A8700
REAR AXLE - A8700

ITEM	CÓDIGO Nº DE PIEZAS CODE	QNT CT CTY	DENOMINAÇÃO / DENOMINACIÓN / DENOMINATION		
-	6025.009.103.00.4	1	Eixo Traseiro M284 - 4,10:1 - Inclui Itens 2 ao 30 e 37	Eje Trasero M284 4,10:1 - Incluye Itens 2 al 30 y 37	4.10:1 M284 Rear Shaft - Includes Items 2 to 30 and 37
-	6025.009.104.00.2	1	Eixo Traseiro M284 - 4,63:1 - Inclui Itens 2 ao 30 e 37	Eje Trasero M284 4,63:1 - Incluye Itens 2 al 30 y 37	4.63:1 M284 Rear Shaft - Includes Items 2 to 30 and 37
-	6025.009.105.00.9	1	Eixo Traseiro M284 - 5,38:1 - Inclui Itens 2 ao 30 e 37	Eje Trasero M284 4,38:1 - Incluye Itens 2 al 30 y 37	4.38:1 M284 Rear Shaft - Includes Items 2 to 30 and 37
1	6025.009.167.00.9	1	Kit Retentor	Kit Retén	Retainer Kit
2	6007.009.144.00.6	1	Terminal Yoke	Terminal Yoke	Yoke Terminal
3	4001.035.062.00.3	1	Rolamento 36,51X76,2X29,37	Rodamiento 36,51X76,2X29,37	36.51X76.2X29.37 Bearing
4	6007.009.105.00.7	1	Espaçador 8,35 mm	Espaciador 8,35 mm	8.35 mm Spacer
5	6007.009.034.00.9	1	Respiro	Respiradero	Breather
6	6025.009.166.00.1	1	Carcaça	Carcaza	Housing
7	6013.009.083.00.4	4	Porca	Tuerca	Nut
8	6009.009.056.00.8	2	Arruela Trava	Arandela Traba	Lock Washer
9	6025.009.139.00.8	2	Semieixo	Semieje	Semiaxle
10	6008.009.018.00.0	1	Bujão	Tapón	Plug
11	6007.009.132.00.1	1	Espaçador 2,20 mm	Espaciador 2,20 mm	2.20 mm Spacer
12	6020.009.073.00.0	1	Rolamento	Rodamiento	Bearing
13.1	6020.009.082.00.1	1	Coroa e Pinhão 4,10:1	Corona y Piñón 4,10:1	4.10:1 Crown and Pinion
13.2	6020.009.081.00.3	1	Coroa e Pinhão 4,63:1	Corona y Piñón 4,63:1	4.63:1 Crown and Pinion
13.3	6020.009.074.00.8	1	Coroa e Pinhão 5,38:1	Corona y Piñón 5,38:1	5.38:1 Crown and Pinion
14.1	6007.009.148.00.7	1	Caixa Diferencial Completa 4,10:1 - Inclui Itens 24 ao 30	Caja Diferencial Completa 4,10:1 - Incluye Itens 24 al 30	4,10:1 Complete Differential Case - Includes Items 24 to 30
14.2	6007.009.152.00.9	1	Caixa Diferencial Completa 4,63:1 e 5,38:1 - Inclui Itens 24 ao 30	Caja Diferencial Completa 4,63:1 y 5,38:1 - Incluye Itens 24 al 30	4.63:1 and 5.38:1 Complete Differential Case - Includes Items 24 to 30
15	6025.009.169.00.5	1	Kit Parafusos Coroa	Kit Tornillos Corona	Crown Screws Kit

AGRALE

AGRALE FÊNIX

EIXO TRASEIRO - A8700
EJE TRASERO - A8700
REAR AXLE - A8700

ITEM	CÓDIGO Nº DE PIEZAS CODE	QNT CT CTY	DENOMINAÇÃO / DENOMINACIÓN / DENOMINATION		
16	6009.009.055.00.0	2	Rolamento	Rodamiento	Bearing
17	6025.009.170.00.3	1	Kit Regulagem	Kit Ajuste	Adjustment Kit
18	6007.009.037.00.2	4	Parafuso	Tornillo	Screw
19	4103.011.019.01.3	4	Arruela Lisa A15	Arandela Lisa A15	A15 Plate Washer
20	6008.009.027.00.1	2	Capa Mancal	Capa Cojinete	Bearing Cover
21	6007.009.035.00.6	1	Tampa	Tapa	Cover
22	6002.009.012.00.6	1	Bujão	Tapón	Plug
23	6025.009.171.00.1	1	Kit Parafusos Tampa	Kit Tornillos Tapa	Cover Screws Kit
24.1	6007.009.149.00.5	1	Caixa Diferencial 4,10:1	Caja Diferencial 4,10:1	4,10:1 Differential Case
24.2	6007.009.158.00.6	1	Caixa Diferencial 4,63:1 e 5,38:1	Caja Diferencial 4,63:1 y 5,38:1	4.63:1 and 5.38:1 Differential Case
25	6007.009.028.00.1	1	Eixo Satelite	Eje Satelite	Satellite Axi
26	6003.009.075.00.1	1	Pino Trava	Perno Trava	Lock Pin
27	6007.009.027.00.3	2	Arruela Planetária	Arandela Planetária	Planetary Washer
28	6007.009.151.00.1	2	Planetária	Planetaria	Planetary
29	6007.009.044.00.8	2	Arruela Satélite	Arandela Satélite	Satellite Washer
30	6007.009.150.00.3	2	Satélite	Satelite	Satellite
31	1020.120.014.00.3	CN	Mangueira 4,76X7	Manguera 4,76X7	4.76X7 Hose
32	6008.011.060.00.8	2	Abraçadeira 6 mm	Abrazadera 6 mm	6 mm Clamp
33	4101.047.068.05.3	2	Parafuso M6X20	Tornillo M6X20	M6X20 Screw
34	4103.024.008.01.1	2	Arruela Lisa A6,4	Arandela Lisa A6,4	A6.4 Plate Washer
35	4102.023.003.05.8	2	Porca Freno M6	Tuerca Freno M6	M6 Nut Brake
36	6008.009.720.00.1	1	Respiro	Respiradero	Breather
37	6025.009.172.00.9	1	Kit Diferencial - Inclui Itens 25 ao 30	Kit Diferencial - Incluye Itens 25 al 30	Differntial Kit - Includes Items 25 to 30

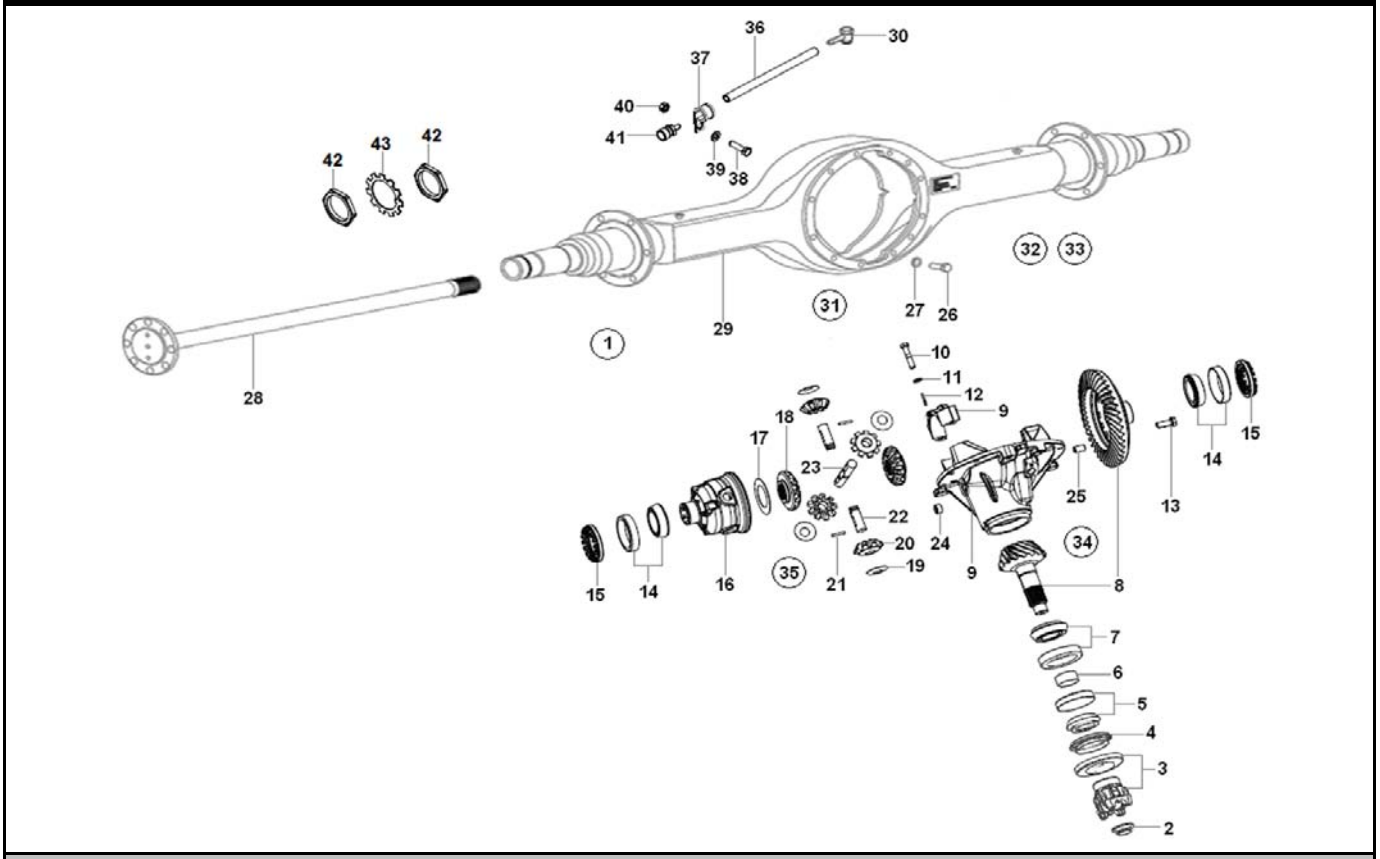

EIXO TRASEIRO - A10000
EJE TRASERO - A10000
REAR AXLE - A10000

ITEM	CÓDIGO Nº DE PIEZAS CODE	QNT CT CTY	DENOMINAÇÃO / DENOMINACIÓN / DENOMINATION		
1.1	6020.009.051.00.6	1	Eixo Dana S16130 3,91:1 - Inclui Itens 2 ao 35, 42 e 43	Eje Dana S16130 3,91:1 - Incluye Itens 2 al 35, 42 y 43	Dana S16130 3.91:1 Axle - Includes Items 2 to 35, 42 and 43
1.2	6020.009.052.00.4	1	Eixo Dana S16130 4,10:1 - Inclui Itens 2 ao 35, 42 e 43	Eje Dana S16130 4,10:1 - Incluye Itens 2 al 35, 42 y 43	Dana S16130 4.10:1 Axle - Includes Items 2 to 35, 42 and 43
1.3	6020.009.053.00.2	1	Eixo Dana S16130 4,30:1 - Inclui Itens 2 ao 35, 42 e 43	Eje Dana S16130 4,30:1 - Incluye Itens 2 al 35, 42 y 43	Dana S16130 4.30:1 Axle - Includes Items 2 to 35, 42 and 43
1.4	6020.009.054.00.0	1	Eixo Dana S16130 4,56:1 - Inclui Itens 2 ao 35, 42 e 43	Eje Dana S16130 4,56:1 - Incluye Itens 2 al 35, 42 y 43	Dana S16130 4.56:1 Axle - Includes Items 2 to 35, 42 and 43
1.5	6020.009.055.00.7	1	Eixo Dana S16130 4,88:1 - Inclui Itens 2 ao 35, 42 e 43	Eje Dana S16130 4,88:1 - Incluye Itens 2 al 35, 42 y 43	Dana S16130 4.88:1 Axle - Includes Items 2 to 35, 42 and 43
1.6	6020.009.056.00.5	1	Eixo Dana S16130 5,13:1 - Inclui Itens 2 ao 35, 42 e 43	Eje Dana S16130 5,13:1 - Incluye Itens 2 al 35, 42 y 43	Dana S16130 5.13:1 Axle - Includes Items 2 to 35, 42 and 43
2	6025.009.212.00.3	1	Porca	Tuerca	Nut
3	6025.009.250.00.3	1	Terminal e Defletor	Terminal y Deflector	Terminal and Deflector
4	6012.009.211.00.3	1	Retentor	Retén	Retainer
5	6025.099.012.00.8	1	Rolamento	Rodamiento	Bearing
6	6025.009.253.00.7	1	Kit Espaçadores - Inclui Itens 6.1 ao 6.8	Kit Espaciadores - Incluye Itens 6.1 al 6.8	Spacers Kit - Includes Items 6.1 to 6.8
6.1	6025.009.219.00.8	CN	Espaçador 27,49 mm	Espaciador 27,49	27.49 mm Spacer
6.2	6025.009.220.00.6	CN	Espaçador 27,66 mm	Espaciador 27,66	27.66 mm Spacer
6.3	6025.009.221.00.4	CN	Espaçador 27,69 mm	Espaciador 27,69	27.69 mm Spacer
6.4	6025.009.222.00.2	CN	Espaçador 27,72 mm	Espaciador 27,72	27.72 mm Spacer
6.5	6025.009.223.00.0	CN	Espaçador 27,79 mm	Espaciador 27,79	27.79 mm Spacer
6.6	6025.009.224.00.8	CN	Espaçador 27,82 mm	Espaciador 27,82	27.82 mm Spacer
6.7	6025.009.225.00.5	CN	Espaçador 27,84 mm	Espaciador 27,84	27.84 mm Spacer
6.8	6025.009.226.00.3	CN	Espaçador 27,92 mm	Espaciador 27,92	27.92 mm Spacer
7	6025.099.013.00.6	1	Rolamento	Rodamiento	Bearing

AGRALE | AGRALE FÊNIX

EIXO TRASEIRO - A10000
EJE TRASERO - A10000
REAR AXLE - A10000

ITEM	CÓDIGO Nº DE PIEZAS CODE	QNT CT CTY	DENOMINAÇÃO / DENOMINACIÓN / DENOMINATION		
8.1	6020.009.118.00.3	1	Coroa e Pinhão 3,73:1	Corona y Piñón 3,73:1	Crown and Pinion 3.73:1
8.2	6020.009.119.00.1	1	Coroa e Pinhão 3,91:1	Corona y Piñón 3,91:1	Crown and Pinion 3.91:1
8.3	6020.009.120.00.9	1	Coroa e Pinhão 4,10:1	Corona y Piñón 4,10:1	Crown and Pinion 4.10:1
8.4	6020.009.121.00.7	1	Coroa e Pinhão 4,30:1	Corona y Piñón 4,30:1	Crown and Pinion 4.30:1
8.5	6020.009.122.00.5	1	Coroa e Pinhão 4,56:1	Corona y Piñón 4,56:1	Crown and Pinion 4.56:1
8.6	6020.009.152.00.2	1	Coroa e Pinhão 4,88:1	Corona y Piñón 4,88:1	Crown and Pinion 4.88:1
9	6025.009.257.00.8	1	Carcaça - Inclui Itens 10 ao 12	Carcaza - Incluye Itens 10 al 12	Housing - Includes Items 10 to 12
10	6025.009.276.00.8	6	Parafuso	Tornillo	Screw
11	6025.009.232.00.1	6	Arruela	Arandela	Washer
12	6112.009.128.00.7	2	Chaveta	Chaveta	Keyway
13	6025.009.275.00.0	12	Parafuso	Tornillo	Screw
14	6025.099.014.00.4	2	Rolamento	Rodamiento	Bearing
15	6025.009.277.00.6	2	Porca de Ajuste	Tuerca de Ajuste	Adjusting Nut
16	6025.009.278.00.4	1	Caixa do Diferencial	Caja del Diferencial	Differential Case
17	6112.009.139.00.4	2	Arruela Satélite	Arandela Sátelite	Satellite Washer
18	6025.009.233.00.9	2	Satélite	Satélite	Satellite
19	6112.009.138.00.6	2	Arruela Planetária	Arandela Planetária	Planetary Washer
20	6025.009.237.00.0	2	Planetária	Planetario	Planetary
21	6025.009.235.00.4	1/2	Pino Trava	Perno Traba	Lock Pin
22	6025.009.238.00.8	2	Eixo	Eje	Shaft
23	6025.009.239.00.6	1	Eixo	Eje	Shaft
24	6025.009.279.00.2	1	Bujão	Tapón	Plug
25	6025.009.240.00.4	2	Pino Trava	Perno Traba	Lock Pin
26.1	6112.009.182.00.4	8	Parafuso 40 mm	Tornillo 40 mm	40 mm Screw
26.2	6025.009.241.00.2	4	Parafuso 70 mm	Tornillo 70 mm	70 mm Screw
27	6025.009.232.00.1	12	Arruela	Arandela	Washer
28.1	6020.009.124.00.1	1	Semieixo Esquerdo	Semieje Izquierdo	Left Semiaxle
28.2	6020.009.123.00.3	1	Semieixo Direito	Semieje Derecho	Right Semiaxle
29	6020.009.125.00.8	1	Carcaça	Carcaza	Housing
30	6025.009.249.00.5	1	Respiro	Respiradero	Breather
31	6025.009.242.00.0	1	Silicone	Silicón	Silicone
32	6025.009.251.00.1	1	Kit Revisão - Inclui Itens 1, 4, 5, 7, 14, 17 e 19	Kit Revisión - Incluye Itens 1, 4, 5, 7, 14, 17 y 19	Revision Kit - Includes Items 1, 4, 5, 7, 14, 17 and 19
33	6025.009.252.00.9	1	Kit Rolamentos - Inclui Itens 4, 5, 7, 14 e 31	Kit Rodamientos - Incluye Itens 4, 5, 7, 14 y 31	Bearings Kit - Includes Items 4, 5, 7, 14 and 31
34.1	6020.009.126.00.6	1	Kit Coroa e Pinhão 3,73:1 - Inclui Itens 8, 13 e 14	Kit Corona y Piñón 3,73:1 - Incluye Itens	Crown and Pinion 3.73:1 Kit - Includes Items
34.2	6020.009.127.00.4	1	Kit Coroa e Pinhão 3,91:1 - Inclui Itens 8, 13 e 14	Kit Corona y Piñón 3,91:1 - Incluye Itens	Crown and Pinion 3.91:1 Kit - Includes Items
34.3	6020.009.128.00.2	1	Kit Coroa e Pinhão 4,10:1 - Inclui Itens 8, 13 e 14	Kit Corona y Piñón 4,10:1 - Incluye Itens	Crown and Pinion 4.10:1 Kit - Includes Items
34.4	6020.009.129.00.0	1	Kit Coroa e Pinhão 4,30:1 - Inclui Itens 8, 13 e 14	Kit Corona y Piñón 4,30:1 - Incluye Itens	Crown and Pinion 4.30:1 Kit - Includes Items
34.5	6020.009.130.00.8	1	Kit Coroa e Pinhão 4,56:1 - Inclui Itens 8, 13 e 14	Kit Corona y Piñón 4,56:1 - Incluye Itens	Crown and Pinion 4.56:1 Kit - Includes Items
34.6	6020.009.150.00.6	1	Kit Coroa e Pinhão 4,88:1 - Inclui Itens 8, 13 e 14	Kit Corona y Piñón 4,88:1 - Inclui Ítens	Crown and Pinion 4.88:1 Kit - Includes Items
34.7	6020.009.151.00.4	1	Kit Coroa e Pinhão 5,13:1 - Inclui Itens 8, 13 e 14	Kit Corona y Piñón 5,13:1 - Inclui Itens	Crown and Pinion 5.13:1 Kit - Includes Items
35	6020.009.132.00.4	1	Kit Engrenagens Diferencial Parcial - Inclui Itens 17 ao 19 e 21 ao 23	Kit Engranages Diferencial Parcial - Incluye Itens 17 al 19 y 21 al 23	Differential Gear Partial Kit - Includes Items 17 to 19 and 21 to 23
36	1020.120.013.00.5	CN	Mangueira 7X9	Manguera 7X9	7X9 Hose
37	6008.011.060.00.8	1	Abraçadeira 6 mm	Abrazadera 6 mm	6 mm Clamp

AGRALE

AGRALE FÊNIX

EIXO TRASEIRO - A10000
EJE TRASERO - A10000
REAR AXLE - A10000

ITEM	CÓDIGO Nº DE PIEZAS CODE	QNT CT CTY	DENOMINAÇÃO / DENOMINACIÓN / DENOMINATION		
38	4101.047.068.05.3	1	Parafuso M6X20	Tornillo M6X20	M6X20 Screw
39	4103.024.008.01.1	1	Arruela Lisa A6,4	Arandela Lisa A6,4	A6.4 Plate Washer
40	4102.023.003.05.8	1	Porca Freno M6	Tuerca Freno M6	M6 Nut Brake
41	6008.009.720.00.1	1	Respiro	Respiradero	Breather
42	6025.008.055.00.7	4	Porca do Cubo	Tuerca del Cubo	Wheel Hub Nut
43	6025.008.056.00.5	2	Arruela Trava	Arandela Traba	Lock Washer

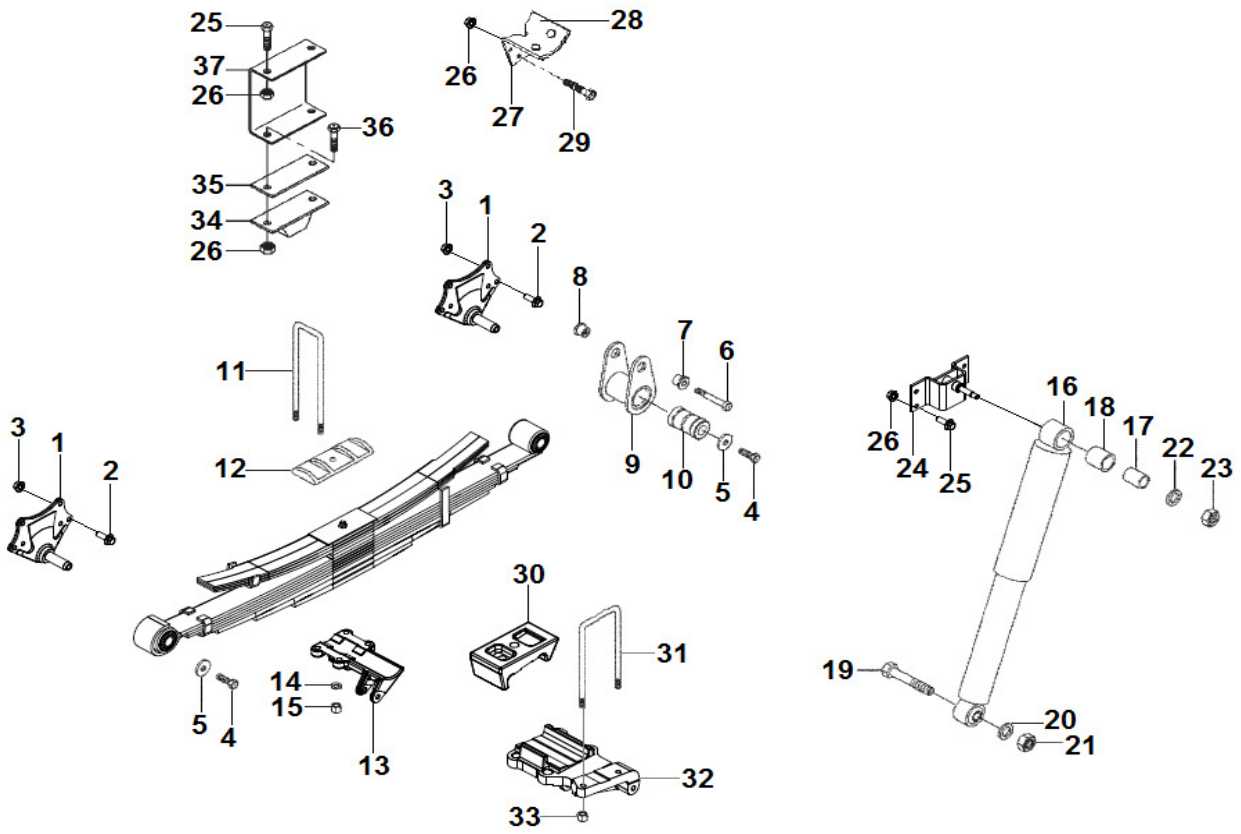

SUSPENSÃO TRASEIRA
SUSPENSIÓN TRASERA
REAR SUSPENSION

ITEM	CÓDIGO Nº DE PIEZAS CODE	QNT CT CTY	DENOMINAÇÃO / DENOMINACIÓN / DENOMINATION		
1	6020.014.024.00.6	1	Suporte	Soporte	Bracket
2	4101.084.045.10.5	6	Parafuso Flange M12X1,5X45	Tornillo Brida M12X1,5X45	M12X1.5X45 Flange Screw
3	4102.025.011.10.7	6	Porca Flange M12X1,5	Tuerca Brida M12X1,5	M12X1.5 Nut Flange
4	4101.053.032.06.8	4	Parafuso M16X1,5X45	Tornillo M16X1,5X45	M16X1.5X45 Screw
5	6007.014.182.00.9	4	Arruela	Arandela	Washer
6	6007.014.181.00.1	2	Parafuso M14X120	Tornillo M14X120	M14X120 Screw
7	6007.014.180.00.3	2	Bucha	Buje	Bushing
8	6007.014.179.00.5	2	Bucha Roscada	Buje Roscada	Threaded Bushing
9	6007.014.174.00.6	2	Jumelo - Inclui Item 10	Soporte - Incluye Ítem 10	Bracket - Includes Item 10
10	6012.014.287.00.6	2	Bucha 30X58X90	Buje 30X58X90	30X58X90 Bushing
11.1	6010.014.078.00.3	4	Grampo 371 mm - A8700	Abrazadera 371 mm - A8700	371 mm Clamp - A8700
11.2	6010.014.077.00.5	4	Grampo 408 mm - A10000	Abrazadera 408 mm - A10000	408 mm Clamp - A10000
12	6010.014.004.00.9	2	Apoio	Apoyo	Support
13.1	6007.014.361.00.9	1	Suporte Esquerdo - A8700	Soporte Izquierdo - A8700	Left Bracket - A8700
13.2	6007.014.360.00.1	1	Suporte Direito - A8700	Soporte Derecho - A8700	Right Bracket - A8700
14.1	6009.014.008.00.2	8	Arruela Encosto 17X32X3 - A8700	Arandela Apoyo 17X32X3 - A8700	17X32X3 Support Washer - A8700
14.2	6010.014.115.00.3	8	Arruela de Encosto 19	Arandela de Apoyo 19	19 Washer Support
15.1	6015.014.031.00.1	8	Porca M16X1,5 Spiralock - A8700	Tuerca M16X1,5 Spiralock - A8700	Spiralock M16X1.5 Nut - A8700
15.2	6012.014.056.00.5	8	Porca M18X1,5 Spiralock - A10000	Tuerca M18X1,5 Spiralock - A10000	Spiralock M18X1.5 Nut - A10000
16.1	6007.014.313.00.0	2	Amortecedor - Inclui Itens 17 e 18 - A8700	Amortiguador - Incluye Itens 17 y 18 - A8700	Absorber - Includes Items 17 and 18 - A8700
16.2	6010.014.083.00.3	2	Amortecedor - Inclui Itens 17 e 18 - A10000	Amortiguador - Incluye Itens 17 y 18 - A10000	Absorber - Includes Items 17 and 18 - A10000
17.1	6007.014.080.00.5	4	Capa da Bucha - A8700	Tapa de Buje - A8700	Cover Bushing - A8700
17.2	6007.014.078.00.9	4	Capa da Bucha - A10000	Tapa de Buje - A10000	Cover Bushing - A10000
18.1	6007.014.081.00.3	4	Bucha - A8700	Buje - A8700	Bushing - A8700
18.2	6007.014.079.00.7	4	Bucha - A10000	Buje - A10000	Bushing - A10000

AGRALE

AGRALE FÊNIX

SUSPENSÃO TRASEIRA
SUSPENSIÓN TRASERA
REAR SUSPENSION

ITEM	CÓDIGO Nº DE PIEZAS CODE	QNT CT CTY	DENOMINAÇÃO / DENOMINACIÓN / DENOMINATION		
19	4101.046.014.05.8	2	Parafuso M14X100	Tornillo M14X100	M14X100 Screw
20	4103.011.019.01.3	2	Arruela Lisa A15	Arandela Lisa A15	A15 Plate Washer
21	4102.014.019.05.3	2	Porca Freno M14	Tuerca Freno M14	M14 Brake Nut
22	6008.014.019.00.1	4	Espaçador 14,5X38,5X5	Espaciador 14,5X38,5X5	14.5X38.5X5 Spacer
23	4102.014.014.05.4	2	Porca Freno M12	Tuerca Freno M12	M12 Brake Nut
24.1	6007.002.403.00.3	2	Suporte - A8700	Soporte - A8700	Bracket - A8700
24.2	6023.014.011.00.7	2	Suporte - A10000	Soporte - A10000	Bracket - A10000
25	4101.084.035.10.6	8	Parafuso Flange M10X1,5X30	Tornillo Brida M10X1,5X30	M10X1.5X30 Flange Screw
26	4102.025.009.10.1	4	Porca Flange M10	Tuerca Brida M10	M10 Nut Flange
27	6007.014.310.00.6	1	Apoio - Inclui Item 28	Apoyo - Incluye Ítem 28	Support - Includes Item 28
28	6007.014.311.00.4	1	Anti-ruído	Antirruido	Anti Noise
29	4101.084.037.10.2	8	Parafuso Flange M14X1,5X40	Tornillo Brida M14X1,5X40	M14X1.5X40 Flange Screw
30	6023.014.015.00.8	2	Apoio - A10000	Apoyo - A10000	Support - A10000
31	6020.014.013.00.9	2	Grampo de Mola - A10000	Abrazadera de Resorte - A10000	Spring Clamp - A10000
32.1	6020.014.015.00.4	1	Suporte Esquerdo - A10000	Soporte Izquierdo - A10000	Left Bracket - A10000
32.2	6020.014.014.00.7	1	Suporte Direito - A10000	Soporte Derecho - A10000	Righ Bracket - A10000
33	4102.025.011.10.7	4	Porca Flange M12X1,5	Tuerca Brida M12X1,5	M12X1.5 Nut Flange
34	6001.014.025.00.3	2	Batente	Tope	Buffer
35	6003.014.016.00.8	1	Espaçador 25 mm	Espaciador 25 mm	25 mm Spacer
36	4101.084.039.10.8	2	Parafuso Flange M10X1,5X60	Tornillo Brida M10X1,5X60	M10X1.5X60 Flange Screw
37	6008.002.567.00.3	1	Suporte	Soporte	Bracket

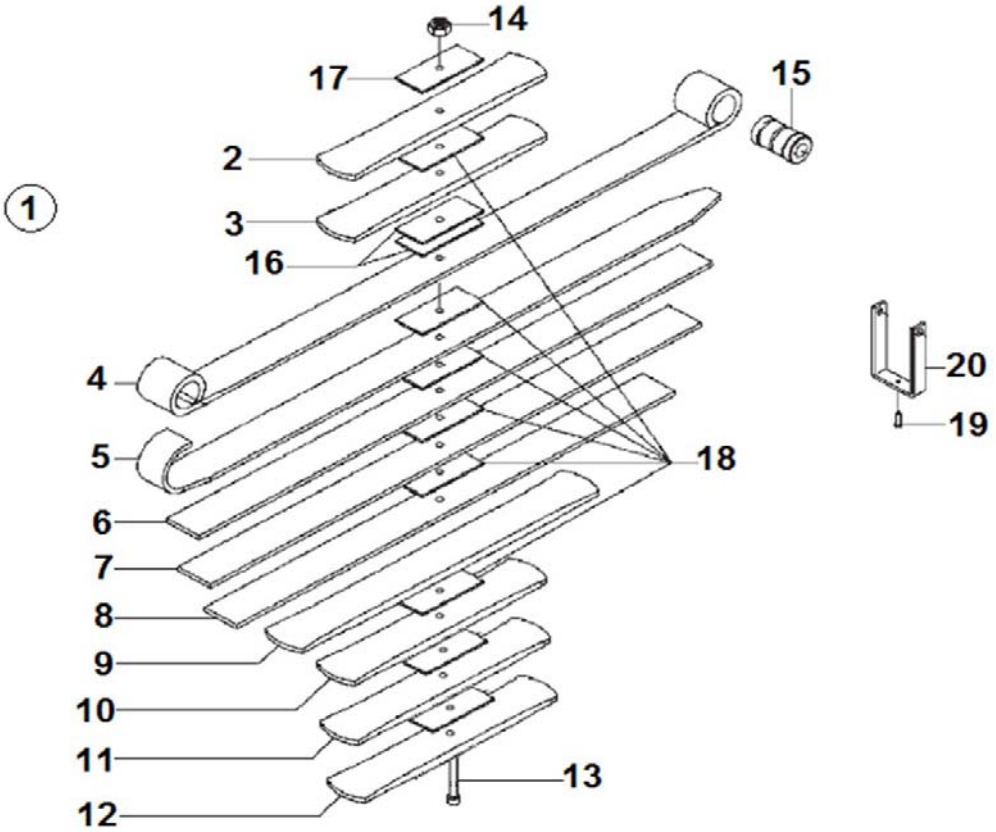

SUSPENSÃO TRASEIRA - COMPONENTES FEIXE DE MOLAS
SUSPENSIÓN TRASERA - COMPONENTES PAQUETE DE RESORTES
REAR SUSPENSION - SPRING PACK COMPONENTS

ITEM	CÓDIGO Nº DE PIEZAS CODE	QNT CT CTY	DENOMINAÇÃO / DENOMINACIÓN / DENOMINATION			A8700	A10000
1.1	6010.014.026.00.2	2	Feixe de Molas Traseiro - Inclui Itens	Paquete de Resortes Trasero - Incluye Itens	Rear Spring Pack - Includes Items	X	
1.2	6023.014.013.00.3	2	Feixe de Molas Traseiro - Inclui Itens	Paquete de Resortes Trasero - Incluye Itens	Rear Spring Pack - Includes Items		X
2.1	6007.014.347.00.8	2	Lâmina Superior	Resorte Superior	Upper Spring	X	
2.2	6012.014.378.00.3	2	Lâmina Superior	Resorte Superior	Upper Spring		X
3.1	6007.014.347.00.8	2	Lâmina Superior	Resorte Superior	Upper Spring	X	
3.2	6012.014.379.00.1	2	Lâmina Superior	Resorte Superior	Upper Spring		X
4	6012.014.380.00.9	2	Lâmina Superior	Resorte Superior	Upper Spring		X
5.1	6007.014.171.00.2	2	Lâmina 1	Resorte 1	1 Spring	X	
5.2	6012.014.381.00.7	2	Lâmina 1	Resorte 1	1 Spring		X
6.1	6007.014.172.00.0	2	Lâmina 2	Resorte 2	2 Spring	X	
6.2	6012.014.382.00.5	2	Lâmina 2	Resorte 2	2 Spring		X
7.1	6010.014.027.00.0	2	Lâmina 3	Resorte 3	3 Spring	X	
7.2	6012.014.383.00.3	2	Lâmina 3	Resorte 3	3 Spring		X
8.1	6007.014.329.00.6	2	Lâmina 4	Resorte 4	4 Spring	X	
8.2	6012.014.384.00.1	2	Lâmina 4	Resorte 4	4 Spring		X
9.1	6007.014.330.00.4	2	Lâmina 5	Resorte 5	5 Spring	X	
9.2	6012.014.385.00.8	2	Lâmina 5	Resorte 5	5 Spring		X
10.1	6007.014.331.00.2	2	Lâmina A1	Resorte A1	A1 Spring	X	
10.2	6012.014.386.00.6	2	Lâmina A1	Resorte A1	A1 Spring		X
11.1	6007.014.332.00.0	2	Lâmina A2	Resorte A2	A1 Spring	X	
11.2	6012.014.387.00.4	2	Lâmina A2	Resorte A2	A2 Spring		X
12	6012.014.388.00.2	2	Lâmina A3	Resorte A3	A3 Spring		X
13.1	6007.014.349.00.4	2	Pino	Perno	Pin	X	
13.2	6012.014.041.00.7	2	Pino	Perno	Pin		X
14	4102.011.014.02.4	2	Porca M12	Tuerca M12	M12 Nut	X	X

AGRALE

AGRALE FÊNIX

SUSPENSÃO TRASEIRA - COMPONENTES FEIXE DE MOLAS
SUSPENSIÓN TRASERA - COMPONENTES PAQUETE DE RESORTES
REAR SUSPENSION - SPRING PACK COMPONENTS

ITEM	CÓDIGO Nº DE PIEZAS CODE	QNT CT CTY	DENOMINAÇÃO / DENOMINACIÓN / DENOMINATION			A8700	A10000
15.1	6012.014.287.00.6	2	Bucha 30X58X90	Buje 30X58X90	30X58X90 Bushing	X	
15.2	6012.014.366.00.8	2	Bucha 58X30X90	Buje 58X30X90	58X30X90 Bushing		X
16	6010.014.028.00.8	4	Separador	Espaciador	Spacer	X	X
17	6008.014.030.00.8	2	Separador 180X78X3	Espaciador 180X78X3	180X78X3 Spacer	X	X
18	6007.014.066.00.4	6	Separador	Espaciador	Spacer	X	X
19.1	6007.014.340.00.3	2	Rebite 10X18	Remache 10X18	10X18 Rivet	X	
19.2	6011.014.060.00.9	4/8	Rebite 10X22	Remache 10X22	10X22 Rivet	X	X
20.1	6007.014.381.00.7	2	Abraçadeira 1"X1/4"X120	Abrazadera 1"X1/4"X120	1"X1/4"X120 Clamp	X	
20.2	6010.014.029.00.6	4	Abraçadeira 1"X1/4"X220	Abrazadera 1"X1/4"X220	1"X1/4"X220 Clamp	X	X
20.3	6007.014.338.00.7	2	Abraçadeira 1"X1/4"X320	Abrazadera 1"X1/4"X320	1"X1/4"X320 Clamp	X	
20.4	6012.014.377.00.5	2	Abraçadeira 1"X1/4"X350	Abrazadera 1"X1/4"X350	1"X1/4"X350 Clamp		X
20.5	6012.014.376.00.7	2	Abraçadeira 1"X1/4"X340	Abrazadera 1"X1/4"X340	1"X1/4"X340 Clamp		X

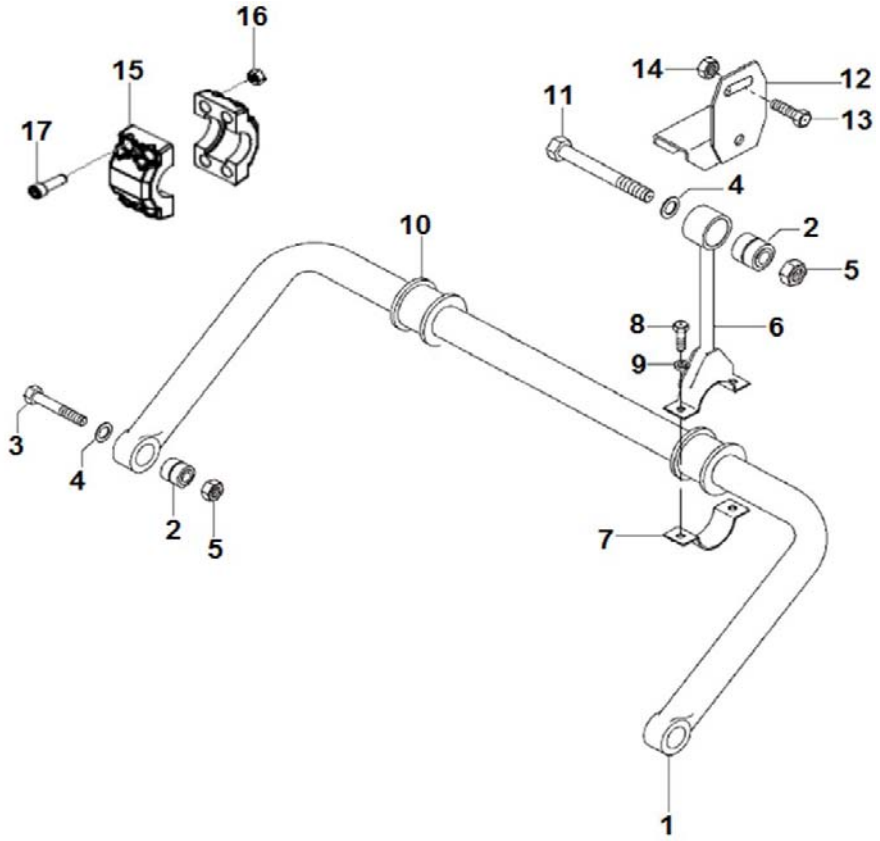

SUSPENSÃO TRASEIRA - BARRA ESTABILIZADORA
SUSPENSIÓN TRASERA - BARRA ESTABILIZADORA
REAR SUSPENSION - STABILIZER BAR

ITEM	CÓDIGO Nº DE PIEZAS CODE	QNT CT CTY	DENOMINAÇÃO / DENOMINACIÓN / DENOMINATION		
1	6007.014.108.00.4	1	Barra Estabilizadora - Inclui Item 2	Barra Estabilizadora - Incluye Ítem 2	Stabilizer Bar - Includes Item 2
2	6006.014.058.00.3	4	Bucha	Buje	Bushing
3	4101.046.014.05.8	2	Parafuso M14X100	Tornillo M14X100	M14X100 Screw
4	4103.012.012.01.7	4	Arruela Pressão A14	Arandela Pressión A14	A14 Pressure Washer
5	4102.011.017.05.0	4	Porca M14	Tuerca M14	M14 Nut
6.1	6008.014.513.00.3	2	Braço - Inclui Item 2 - A8700	Brazo - Incluye Ítem 2 - A8700	Arm - Includes Item 2 - A8700
6.2	6008.014.104.00.1	2	Braço - Inclui Item 2 - A10000	Brazo - Incluye Ítem 2 - A10000	Arm - Includes Item 2 - A10000
7	6006.014.068.00.2	2	Abraçadeira	Abrazadera	Clamp
8	4101.048.008.05.8	4	Parafuso M10X30	Tornillo M10X30	M10X30 Screw
9	4103.012.010.01.1	4	Arruela Pressão A10	Arandela Presión A10	A10 Pressure Washer
10	6006.014.059.00.1	2	Bucha	Buje	Bushing
11	4101.046.012.06.0	2	Parafuso M14X85	Tornillo M14X85	M14X85 Screw
12	6006.014.060.00.9	1	Suporte	Soporte	Bracket
13	4101.084.035.10.6	3	Parafuso Flange M10X1,5X30	Tornillo Brida M10X1,5X30	M10X1.5X30 Flange Screw
14	4102.025.009.10.1	3	Porca Flange M10	Tuerca Brida M10	M10 Nut Flange
15	6009.014.011.00.6	8	Limitador Lateral 32,5 mm	Limitador Lateral 32,5 mm	32.5 mm Side Limiter
16	4101.038.001.06.3	16	Parafuso Allen M10X45	Tornillo Allen M10X45	M10X45 Allen Screw
17	4102.014.013.05.6	16	Porca Freno M10	Tuerca Freno M10	M10 Brake Nut

AGRALE

AGRALE FÊNIX

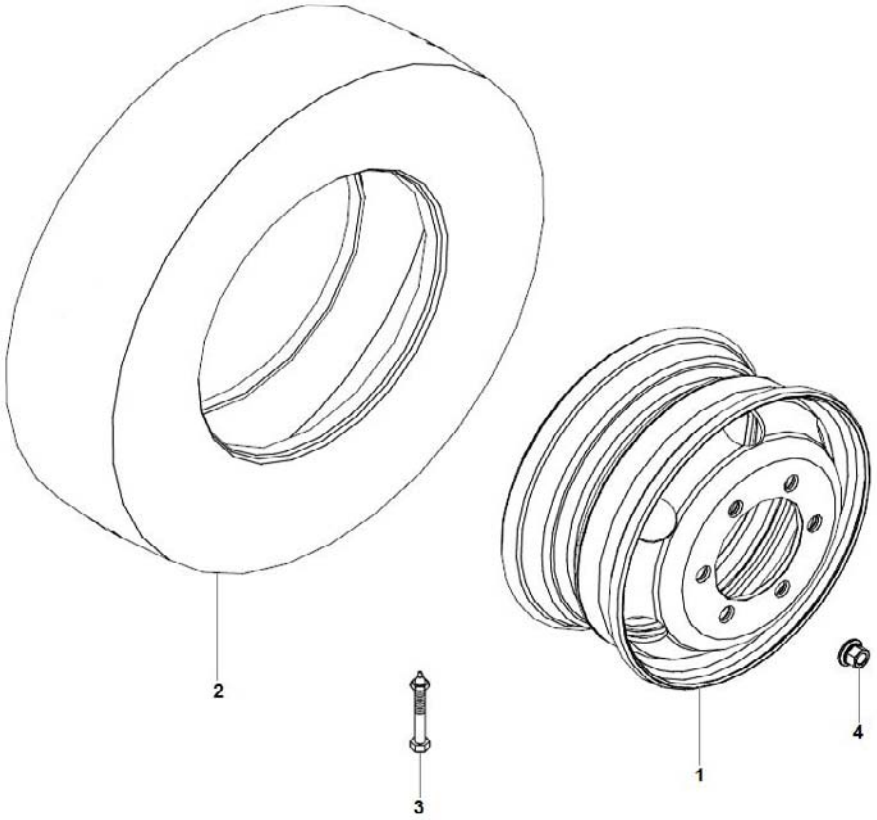

RODAS E PNEUS
RUEDAS Y NEUMÁTICOS
WHEELS AND TIRES

ITEM	CÓDIGO Nº DE PIEZAS CODE	QNT CT CTY	DENOMINAÇÃO / DENOMINACIÓN / DENOMINATION			6.00x17.5	6.75x1.75
1.1	6020.010.017.00.4	7	Roda 6.00X17.5	Rueda 6.00X17.5	6.00X17.5 Wheel	X	
1.2	6020.010.022.00.4	7	Roda 6.75X17.5	Rueda 6.75X17.5	6.75X17.5 Wheel		X
2.1	6007.010.325.00.8	7	Pneu 215/75 17.5 Michelin	Neumático 215/75 17.5 Michelin	215/75 17.5 Michelin Tire	X	
2.2	6008.010.705.00.9	7	Pneu 215/75 17.5 Pirelli MC45	Neumático 215/75 17.5 Pirelli MC45	215/75 17.5 Pirelli MC45 Tire	X	
2.3	6007.010.017.00.1	7	Pneu 215/75 17.5 Bridgestone	Neumático 215/75 17.5 Bridgestone	215/75 17.5 Bridgestone Tire	X	
2.4	6013.010.009.00.6	7	Pneu Pirelli 275/75 17.5 FG85	Neumático Pirelli 17.5 275/75 FG85	Pirelli 275/75 17.5 FG085 Tire	X	
2.5	6020.010.011.00.7	7	Pneu Pirelli 235/75 17.5 FR 01	Neumático Pirelli 235/75 17.5 FR 01	Pirelli 235/75 17.5 FR 01 Tire		X
2.6	6020.010.014.00.1	7	Pneu Michelin 235/75 17.5 XZE2	Neumático Michelin 235/75 17.5 XZE2	Michelin 235/75 17.5 XZE2 Tire		X
2.7	6020.010.016.00.6	7	Pneu Goodyear 235/75 17.5	Neumático Goodyear 235/75 17.5	Goodyear 235/75 17.5 Tire		X
3	6008.010.006.00.2	2	Extensão da Válvula	Extensión de la Válvula	Valve Extension	X	X
4	6020.010.030.00.7	24	Porca da Roda M18X1,5	Turca de la Rueda M18X1,5	M18X1.5 Wheel Nut	X	X

AGRALE

AGRALE FÊNIX

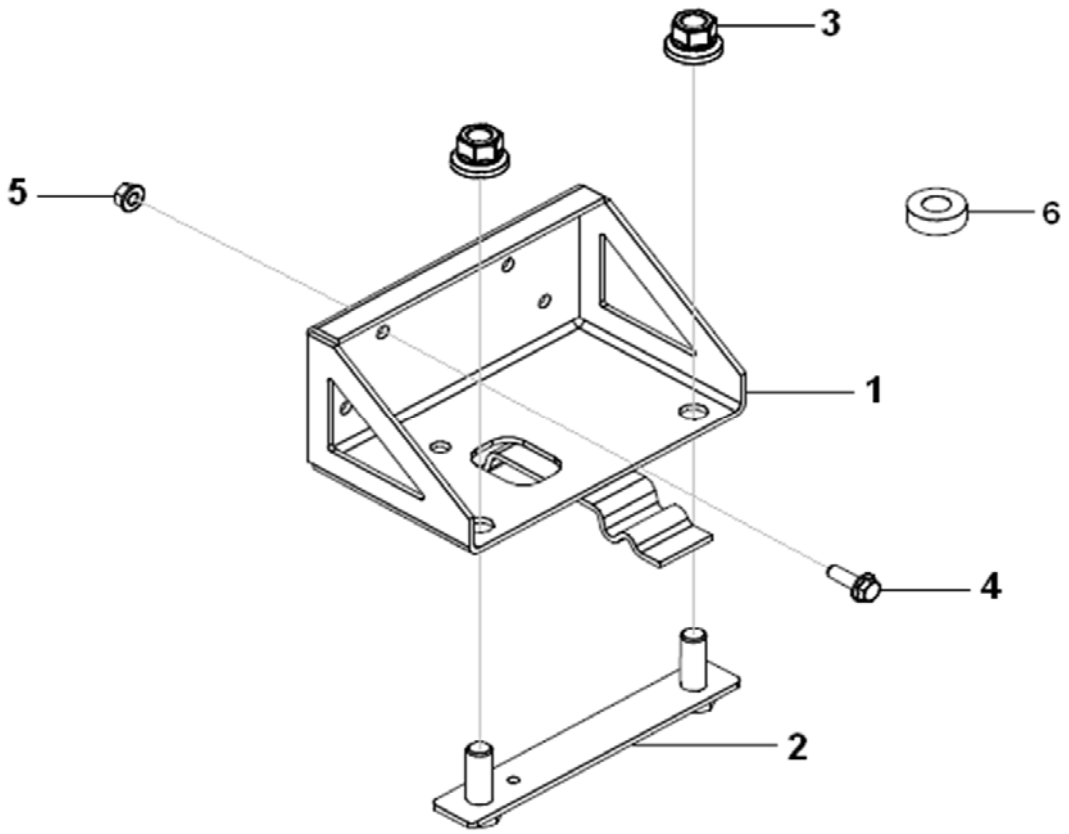

SUPORTE ESTEPE
SOPORTE NEUMÁTICO REPUESTO
SPARE TIRE BKACKET

ITEM	CÓDIGO Nº DE PIEZAS CODE	QNT CT CTY	DENOMINAÇÃO / DENOMINACIÓN / DENOMINATION		
1	6009.010.010.00.2	1	Suporte Estepe	Soporte Neumático Repuesto	Spare Tire Bracket
2	6010.002.148.00.8	1	Fixador	Fijador	Fixer
3	6020.010.030.00.7	2	Porca da Roda M18X1,5	Turca de la Rueda M18X1,5	M18X1.5 Wheel Nut
4	4101.084.035.10.6	4	Parafuso Flange M10X1,5X30	Tornillo Brida M10X1,5X30	M10X1.5X30 Flange Screw
5	4102.025.009.10.1	4	Porca Flange M10	Tuerca Brida M10	M10 Nut Flange
6	6001.002.070.00.3	2	Espaçador	Espaciador	Spacer

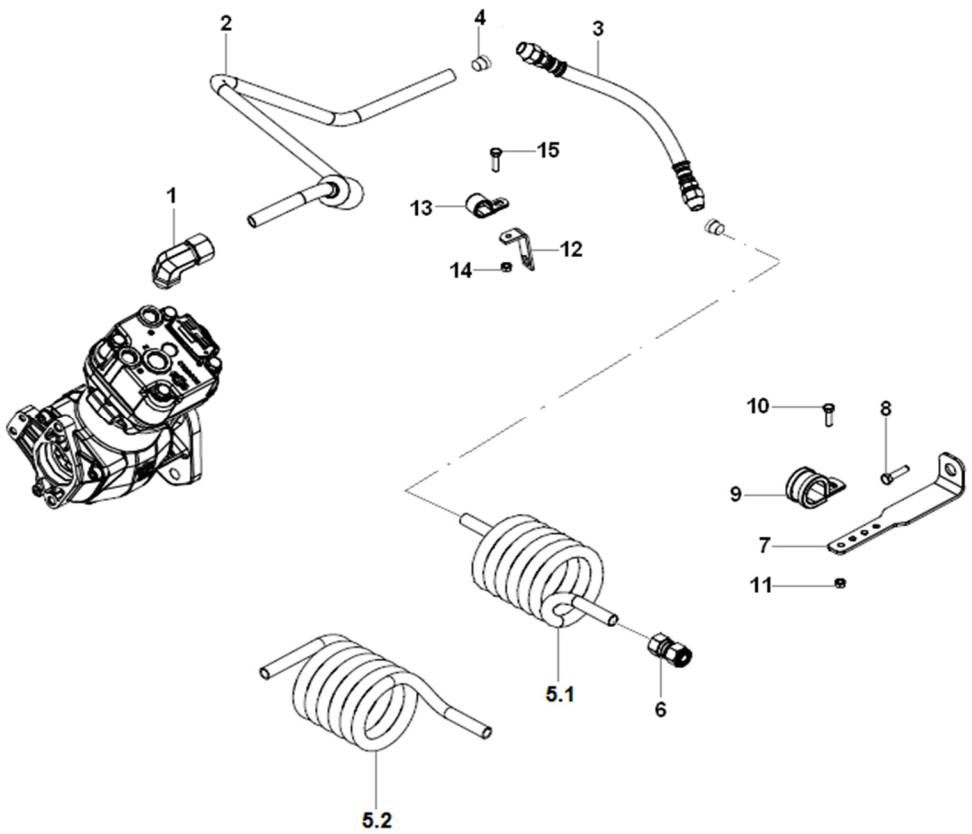

SISTEMA DE FREIO - TUBO COMPRESSOR E SERPENTINA
SISTEMA DE FRENO - TUBO DEL COMPRESOR Y SERPENTINA
BRAKE SYSTEM - COMPRESSOR TUBE AND SERPENTINE

ITEM	CÓDIGO Nº DE PIEZAS CODE	QNT CT CTY	DENOMINAÇÃO / DENOMINACIÓN / DENOMINATION		
1	6112.005.075.00.4	1	Cotovelo	Codo	Elbow
2.1	6025.005.101.00.2	1	Tubo - A8700	Tubo - A8700	Tube - A8700
2.2	6027.005.051.00.5	1	Tubo - A10000	Tubo - A10000	Tube - A10000
3.1	6023.005.014.00.2	1	Mangueira	Manguera	Hose
3.2	6008.005.746.00.0	1	Mangueira - Inclui Item 4	Manguera - Incluye Item 4	Hose - Includes Item 4
4	6009.005.144.00.6	2	Anilha	Anillo	Ring
5.1	6027.005.056.00.4	1	Serpentina - A8700	Serpentina - A8700	Serpentine - A8700
5.2	6021.007.042.00.5	1	Serpentina - A10000	Serpentina - A10000	Serpentine - A10000
6	6012.005.203.00.4	1	Conector M22X16 mm	Conector M22X16 mm	M22X16 mm Connector
7	6025.005.018.00.8	2	Suporte	Soporte	Bracket
8	4101.084.035.10.6	2	Parafuso Flange M10X1,5X30	Tornillo Brida M10X1,5X30	M10X1.5X30 Flange Screw
9	6006.003.511.00.4	2	Abraçadeira 16 mm	Abrazadera 16 mm	16 mm Clamp
10	4101.047.066.07.3	2	Parafuso M6X16	Tornillo M6X16	M6X16 Screw
11	4102.023.003.05.8	2	Porca Freno M6	Tuerca Freno M6	M6 Nut Brake
12.1	6007.001.246.00.7	1	Suporte L 40X50	Soporte L 40X50	40X50 L Bracket
12.2	6007.011.066.00.5	1	Suporte L 30X55	Soporte L 30X55	30X55 L Bracket
13	6020.005.142.00.7	2	Abraçadeira 16 mm	Abrazadera 16 mm	16 mm Clamp
14	4102.025.008.10.3	1	Porca Flange M8	Tuerca Brida M8	M8 Nut Flange
15	4101.084.021.10.6	1	Parafuso Flange M8X1,25X25	Tornillo Brida M8X1,25X25	M8X1.25X25 Flange Screw

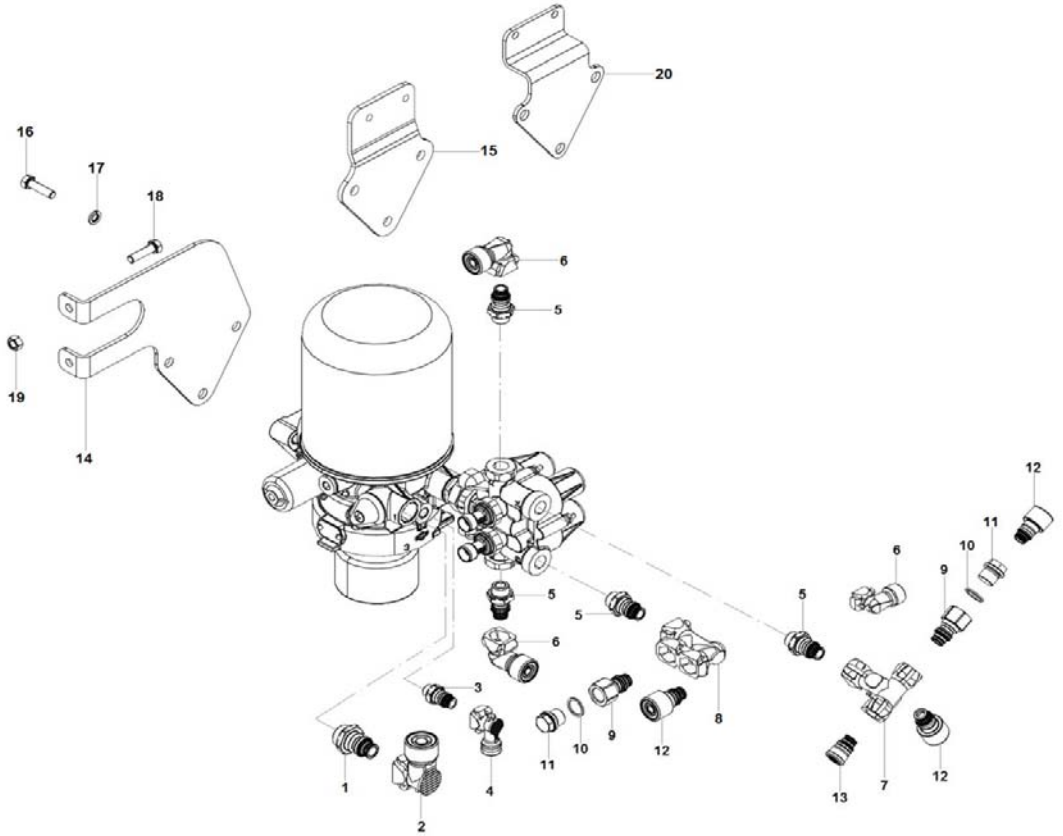

SISTEMA DE FREIO - UNIDADE TRATAMENTO E VÁLVULA REGULADORA
SISTEMA DE FRENO - UNIDAD DE TRATAMIENTO Y VÁLVULA REGULADORA
BRAKE SYSTEM - UNIT TREATMENT AND REGULATING VALVE

ITEM	CÓDIGO Nº DE PIEZAS CODE	QNT CT CTY	DENOMINAÇÃO / DENOMINACIÓN / DENOMINATION		
1	6020.005.104.00.7	1	Conector Reto M22	Conector Recto M22	M22 Straight Connector
2	6020.005.092.00.4	1	Conector 90° 16 mm	Conector 90° 16 mm	16 mm 90° Connector
3	6020.005.098.00.1	1	Conector Reto M12	Conector Recto M12	M12 Straight Connector
4	6020.005.089.00.0	1	Conector 90° 6 mm	Conector 90° 6 mm	6 mm 90° Connector
5	6020.005.101.00.3	4	Conector Reto M16	Conector Recto M16	M16 Straight Connector
6	6020.005.091.00.6	2	Conector 90° 12 mm	Conector 90° 12 mm	12 mm 90° Connector
7	6020.005.094.00.0	1	Conector 3 Vias	Conector 3 Vias	3 Way Connector
8	6020.005.095.00.7	1	Conector 4 Vias	Conector 4 Vias	4 Way Connector
9	6020.005.112.00.0	2	Conector Fêmea M16	Conector Hembra M16	M16 Female Connector
10	4014.010.028.00.6	2	Anel Vedação 16X20	Anillo Vedación 16X20	16X20 Seal Ring
11	4010.010.008.00.6	2	Bujão M16X1,5	Tapón M16X1,5	M16X1.5 Plug
12	6020.005.088.00.2	2	Conector Engate Rápido 12 mm	Conector Acoplamiento Rápido 12 mm	12 mm Quick Coupler Connector
13	6020.005.087.00.4	1	Conector Engate Rápido 6 mm	Conector de Acoplamiento Rápido 6 mm	6 mm Quick Coupler Connector
14	6008.005.742.00.9	1	Suporte	Soporte	Bracket
15	6027.005.014.00.3	1	Suporte	Soporte	Bracket
16	4101.048.020.05.3	3	Parafuso M12X20	Tornillo M12X20	M12X20 Screw
17	4103.012.011.01.9	3	Arruela Pressão A12	Arandela Presión A12	A12 Pressure Washer
18	4101.084.035.10.6	2	Parafuso Flange M10X1,5X30	Tornillo Brida M10X1,5X30	M10X1.5X30 Flange Screw
19	4102.025.009.10.1	2	Porca Flange M10	Tuerca Brida M10	M10 Nut Flange
20	6009.005.051.00.3	1	Suporte	Soporte	Bracket

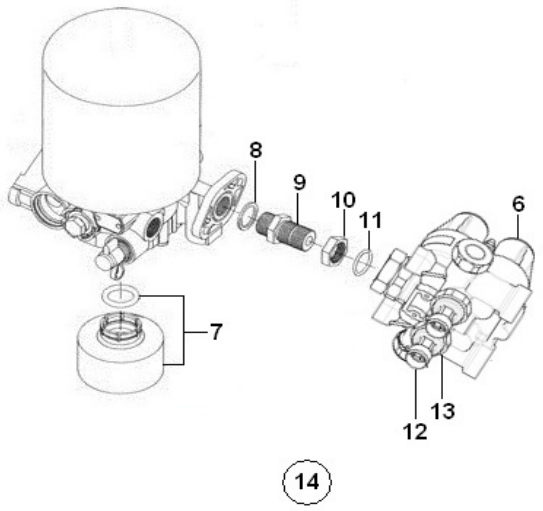

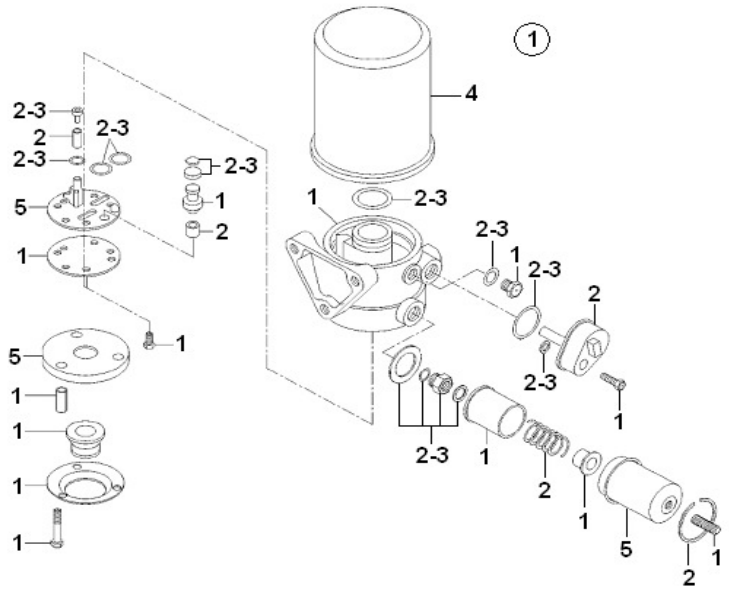

SISTEMA DE FREIO - UNIDADE DE TRATAMENTO - COMPONENTES
SISTEMA DE FRENO - UNIDAD DE TRATAMIENTO - COMPONENTES
BRAKE SYSTEM - UNIT TREATMENT - COMPONENTS

ITEM	CÓDIGO Nº DE PIEZAS CODE	QNT CT CTY	DENOMINAÇÃO / DENOMINACIÓN / DENOMINATION		
1	6008.005.743.00.7	1	Filtro Secador de Ar - Inclui Itens 2 ao 5	Filtro Secador de Aire - Incluye Itenes 2 al 5	Aire Dryer Filter - Includes Items 2 to 5
2	6008.099.009.00.0	1	Jogo Reparo Filtro Secador	Juego Reparo Filtro Secador	Dryer Filter Repair Kit
3	6008.099.010.00.8	1	Jogo Vedadores Filtro Secador	Juego Seladores Filtro Secador	Dryer Filter Sealing Kit
4	6008.099.011.00.6	1	Kit Refil Filtro Secador	Kit Refil Filtro Secador	Dryer Filter Refill Kit
5	6008.099.012.00.4	1	Kit Carcaça Prato	Kit Carcaza Plato	Housing Plate Kit
6	6022.005.046.00.6	1	Válvula de Proteção	Válvula de Protección	Valve Protection
7	6022.005.047.00.4	1	Silenciador	Silenciador	Silencer
8	6022.005.048.00.2	1	Anel de Vedação	Anillo de Vedación	Seal Ring
9	6022.005.049.00.0	1	Conexão	Conexión	Connection
10	6022.005.050.00.8	1	Porca	Tuerca	Nut
11	6022.005.051.00.6	1	Anel de Vedação	Anillo de Vedación	Seal Ring
12	6025.011.036.00.2	2	Sensor Pressão do Ar	Sensor Presión der Aire	Air Pressure Sensor
13	4014.010.017.00.9	2	Anel de Vedação 12X16X1,5	Anillo de Vedación 12X16X1,5	12X16X1.5 Seal Ring
14	6022.005.010.00.2	1	Unidade de Tratamento de Ar - Inclui Itens 1 ao 13	Unidad de Tratamiento de Aire - Incluye Itenes 1 al 13	Air Treatment Unit - Includes Items 1 to 13

AGRALE

AGRALE FÊNIX

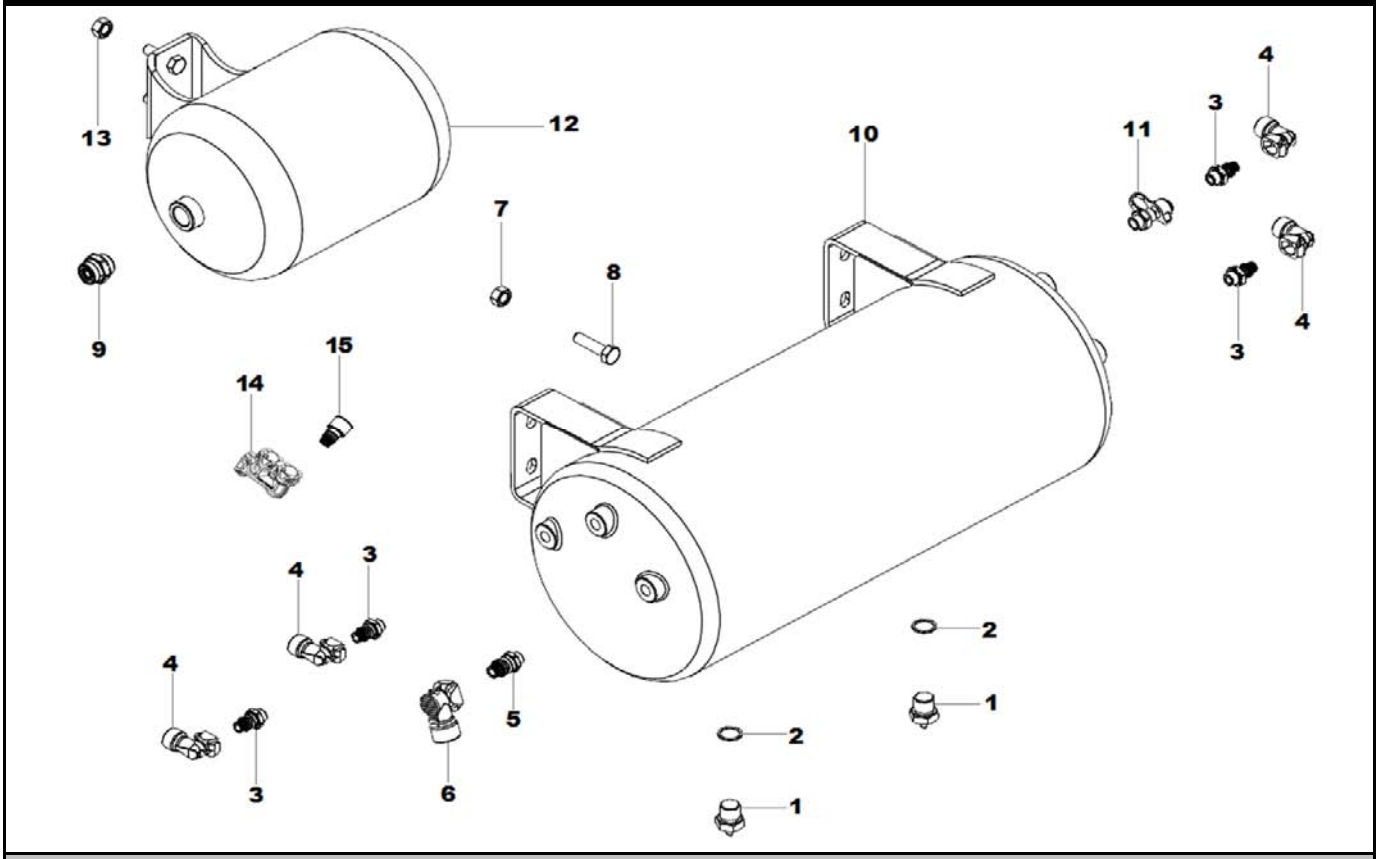

SISTEMA DE FREIO - RESERVATÓRIOS
SISTEMA DE FRENO - RESERVORIOS
BRAKE SYSTEM - RESERVOIRS

ITEM	CÓDIGO Nº DE PIEZAS CODE	QNT CT CTY	DENOMINAÇÃO / DENOMINACIÓN / DENOMINATION		
1	6007.005.271.00.1	2	Válvula de Drenagem	Válvula de Drenaje	Drain Valve
2	4014.010.037.00.7	2	Anel Vedação 22X27	Anillo Vedación 22X27	22X27 Seal Ring
3	6020.005.101.00.3	4	Conector Reto M16	Conector Recto M16	M16 Straight Connector
4	6020.005.091.00.6	4	Conector 90° 12 mm	Conector 90° 12 mm	12 mm 90° Connector
5	6020.005.103.00.9	1	Conector Reto M16	Conector Recto M16	M16 Straight Connector
6	6020.005.092.00.4	1	Conector 90° 16 mm	Conector 90° 16 mm	16 mm 90° Connector
7	4101.084.044.10.8	4	Parafuso Flange M12X1,5X40	Tornillo Brida M12X1,5X40	M12X1.5X40 Flange Screw
8	4102.025.011.10.7	4	Porca Flange M12	Tuerca Brida M12	M12 Nut Flange
9	6020.005.084.00.1	1	Conector Reto M22X16 mm	Conector Recto M22X6 mm	M22X6 mm Straight Connector
10	6008.005.725.00.4	1	Reservatório Ar 37 L	Deposito Aire 37 L	37 L Air Reservoir
11	6020.005.082.00.5	1	Tomada Pressão M16	Toma Presión M16	M16 Pressure Intake
12	6025.005.025.00.3	1	Reservatório Ar 6 L	Depósito Aire 6 L	6 L Air Reservoir
13	4102.023.006.05.9	2	Porca Freno M10	Tuerca Freno M10	M10 Brake Nut
14	6020.005.094.00.0	1	Conector 3 Vias	Conector 3 Vias	3 Way Connector
15	6020.005.088.00.2	2	Conector Engate Rápido 12 mm	Conector Acoplamiento Rápido 12 m	12 mm Quick Coupler Connector

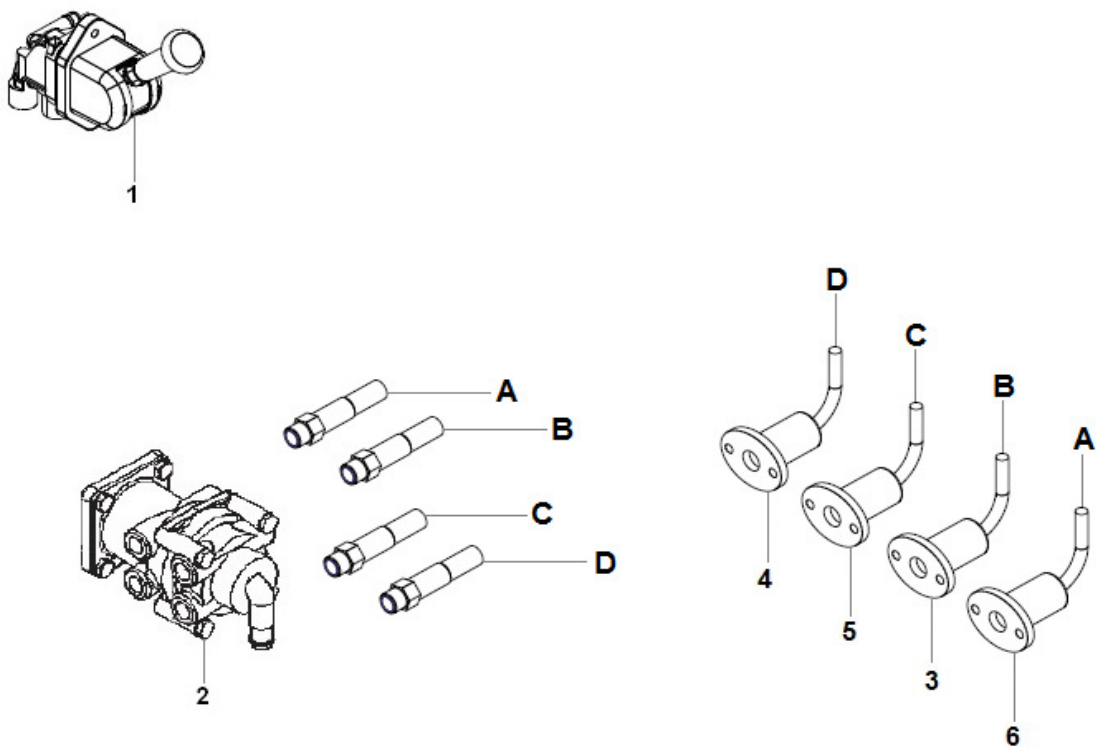

SISTEMA DE FREIO - ACIONAMENTO
SISTEMA DE FRENO - ACCIONAMENTO
BRAKE SYSTEM - ACTIVATION

ITEM	CÓDIGO Nº DE PIEZAS CODE	QNT CT CTY	DENOMINAÇÃO / DENOMINACIÓN / DENOMINATION		
1	6027.005.073.00.9	1	Válvula Freio Estacionário	Válvula Freno Estacionario	Stationary Brake Valve
2	6027.005.058.00.0	1	Válvula Freio Serviço	Valvula Freno Servicio	Service Brake Valve
3	6027.005.052.00.3	1	Tubo Entrada Dianteiro	Tubo Entrada Delantero	Front Imput Tube
4	6027.005.053.00.1	1	Tubo Entrada Traseiro	Tubo Entrada Trasero	Rear Imput Tube
5	6027.005.054.00.9	1	Tubo Saída Dianteiro	Tubo Salida Delantero	Front Outlet Tube
6	6027.005.055.00.6	1	Tubo Saída Traseiro	Tubo Salida Trasero	Rear Outlet Tube

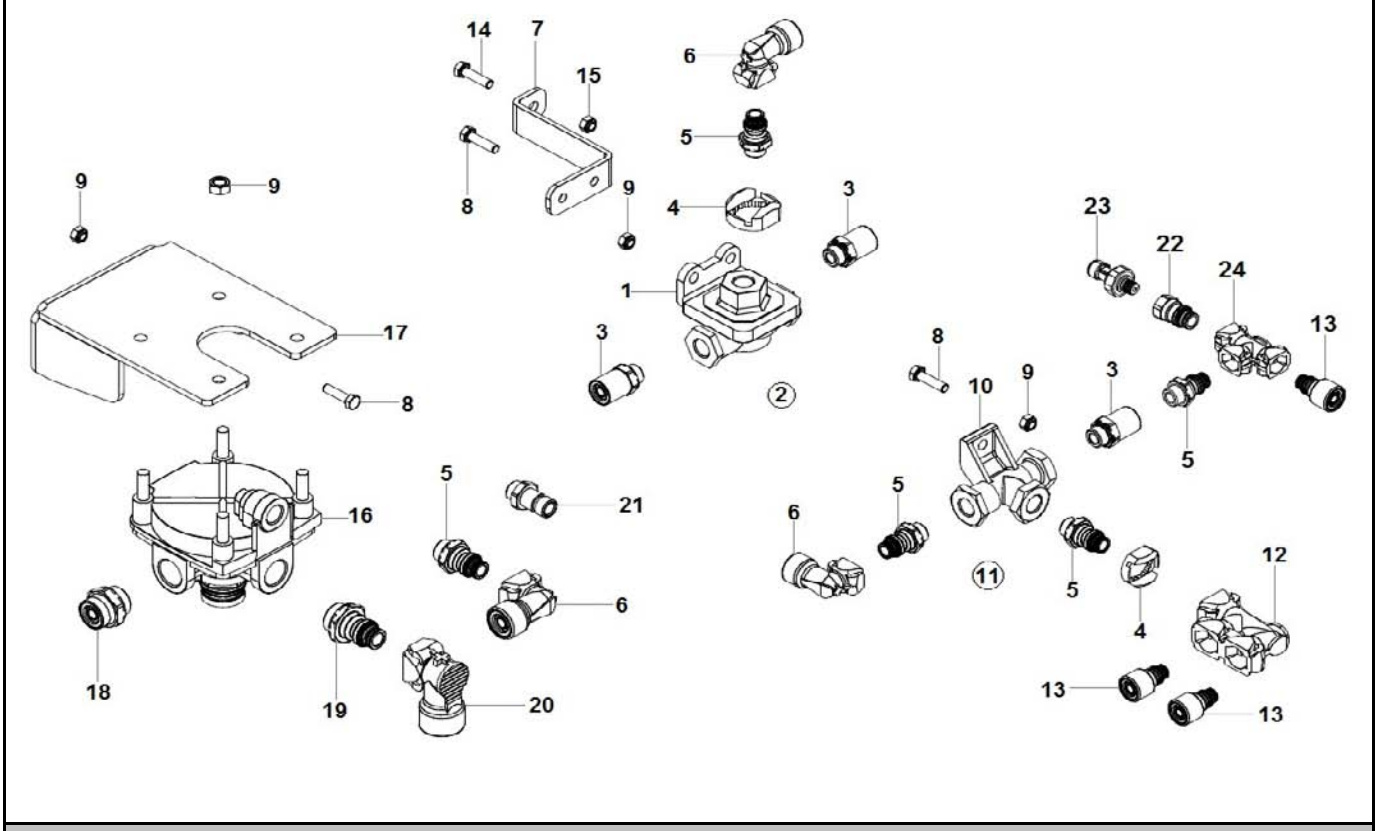

SISTEMA DE FREIO - VÁLVULAS
SISTEMA DE FRENO - VÁLVULAS
BRAKE SYSTEM - VALVES

ITEM	CÓDIGO Nº DE PIEZAS CODE	QNT CT CTY	DENOMINAÇÃO / DENOMINACIÓN / DENOMINATION		
1	6007.005.039.00.2	2	Válvula Descarga Rápida	Válvula Descarga Rápida	Rapid Discharge Valve
2	6007.099.040.00.7	CN	Kit Reparo Válvula Descarga Rápida	Kit Reparación Válvula Descarga Rápida	Rapid Discharge Valve Repair Kit
3	6020.005.085.00.8	5	Conector Reto M16X12 mm	Conector Recto M16X12 mm	M16X12 mm Straight Connector
4	6020.005.108.00.8	2	Rotolock 22	Rotolock 22	Rotolock 22
5	6020.005.101.00.3	7	Conector Reto M16	Conector Recto M16	M16 Straight Connector
6	6020.005.091.00.6	5	Conector 90° 12 mm	Conector 90° 12 mm	12 mm 90° Connector
7	6007.005.054.00.1	1	Suporte	Soporte	Bracket
8	4101.047.092.05.3	8	Parafuso M8X30	Tornillo M8X30	M8X30 Screw
9	4102.014.011.05.0	12	Porca Freno M8	Tuerca Freno M8	M8 Brake Nut
10	6007.005.038.00.4	2	Válvula 2 Vias	Válvula 2 Vías	2 Way Valve
11	6007.005.299.00.2	CN	Kit Reparo Valvula 2 Vias	Kit Reparación Válvula 2 Vías	2 Way Valve Repair Kit
12	6020.005.094.00.0	1	Conector 3 Vias	Conector 3 Vias	3 Way Connector
13	6020.005.088.00.2	3	Conector Engate Rápido 12 mm	Conector de Acoplamiento Rápido 12 mm	12 mm Quick Coupler Connector
14	4101.084.035.10.6	1	Parafuso Flange M10X1,5X30	Tornillo Brida M10X1,5X30	M10X1.5X30 Flange Screw
15	4102.025.009.10.1	1	Porca Flange M10	Tuerca Brida M10	M10 Nut Flange
16	6112.005.007.00.7	1	Válvula Relé	Valvula Rele	Relay Valve
17	6020.005.052.00.8	1	Suporte	Soporte	Bracket
18	6020.005.086.00.6	2	Conector Reto M22X12 mm	Conector Recto M22X12 mm	M22X12 mm Straight Connector
19	6020.005.104.00.7	1	Conector Reto M22	Conector Recto M22	M22 Straight Connector
20	6020.005.092.00.4	1	Conector 90° 16 mm	Conector 90° 16 mm	16 mm 90° Connector
21	6020.005.109.00.6	1	Conector Macho M16	Conector Macho M16	M16 Male Connector
22	6020.005.136.00.9	1	Conector Fêmea 1/4"	Conector Hembra 1/4"	1/4" Female Connector
23	6027.011.075.00.6	1	Sensor Freio Estacionário	Sensor Freno Estacionario	Stationary Brake Sensor
24	6020.005.093.00.2	1	Conector T	Conector T	T Connector

AGRALE

AGRALE FÊNIX

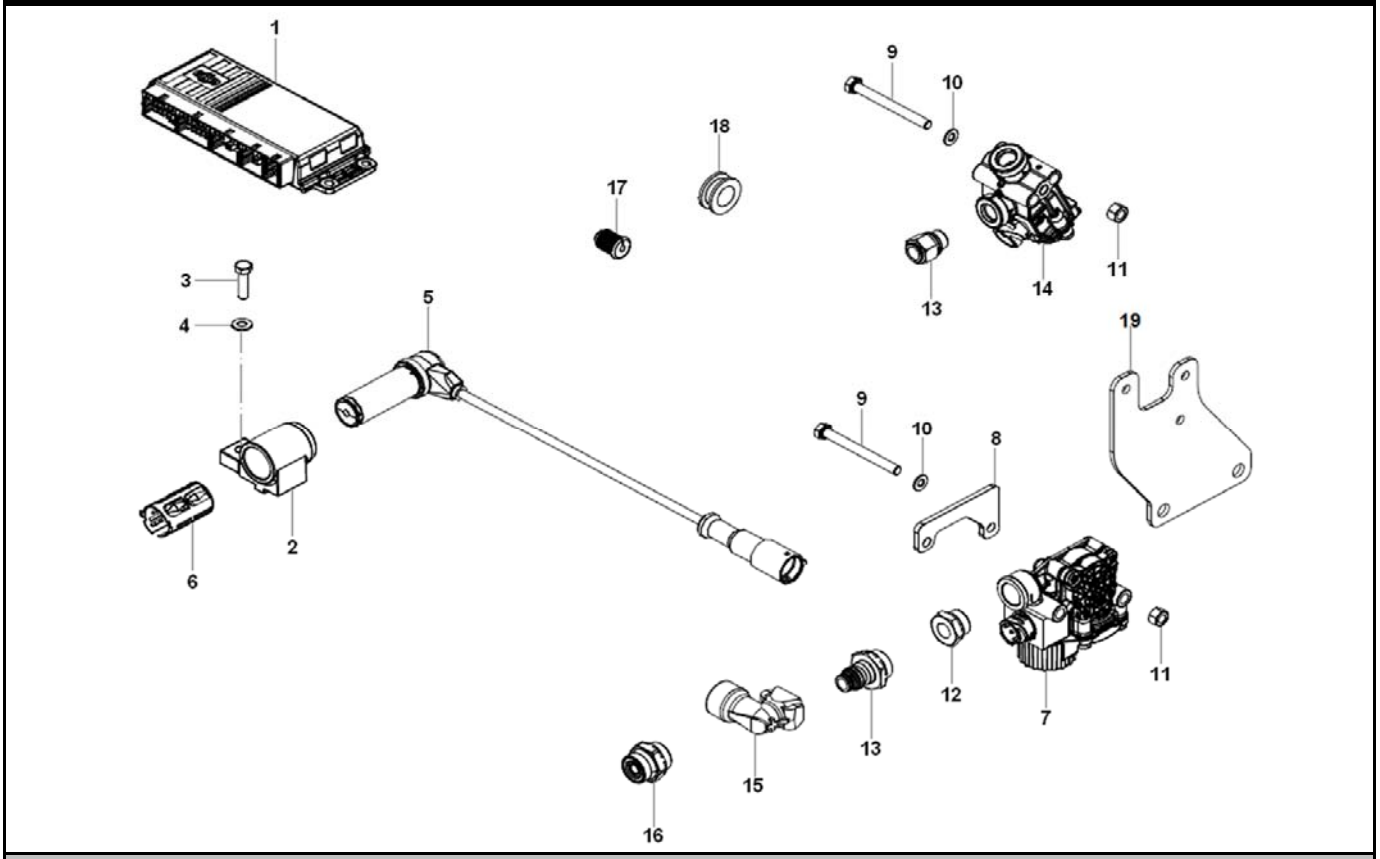

SISTEMA DE FREIO - COMPONENTES ABS
SISTEMA DE FRENO - COMPONENTES ABS
BRAKE SYSTEM - ABS COMPONENTS

ITEM	CÓDIGO Nº DE PIEZAS CODE	QNT CT CTY	DENOMINAÇÃO / DENOMINACIÓN / DENOMINATION		
1	6027.011.071.00.5	1	Módulo ABS	Módulo ABS	ABS Module
2.1	6025.005.068.00.3	2	Suporte Sensor Traseiro - A8700	Soporte Sensor Trasero - A8700	Rear Sensor Bracket - A8700
2.2	6023.005.023.00.3	2	Suporte Sensor Traseiro - A10000	Soporte Sensor Trasero - A10000	Rear Sensor Bracket - A10000
3	4101.047.066.07.3	2	Parafuso M6X16	Tornillo M6X16	M6X16 Screw
4	4103.011.011.02.8	2	Arruela Lisa A6,4	Arandela Lisa A6,4	A6.4 Plate Washer
5.1	6020.005.028.00.8	2	Sensor ABS - 2000 mm - Dianteiro	Sensor ABS - 2000 mm - Delantero	ABS Sensor - 2000 mm - Front
5.2	6020.005.029.00.6	2	Sensor ABS - 1500 mm - Traseiro	Sensor ABS - 1500 mm - Trasero	ABS Sensor - 1500 mm - Rear
6	6020.005.027.00.0	4	Fixador	Fijador	Fixer
7	6020.005.023.00.9	4	Válvula Moduladora	Válvula Modulación	Modulating Valve
8	6021.005.039.00.3	2	Espaçador	Espaciador	Spacer
9	4101.045.036.05.2	16	Parafuso M8X85	Tornillo M8X85	M8X85 Screw
10	4103.011.013.01.6	16	Arruela Lisa A8,4	Arandela Lisa A8,4	A8.4 Plate Washer
11	4102.014.011.05.0	16	Porca Freno M8	Tuerca Freno M8	M8 Brake Nut
12	6007.005.339.00.6	6	Redutor M22XM16	Reductor M22X16	M22XM16 Reducer
13	6020.005.134.00.4	2	Conector Reto M22x1,5	Conector Recto M22x1,5	M22x1,5 Straight Connector
14	6020.005.024.00.7	1	Válvula ASR	Válvula ASR	ASR Valve
15	6020.005.091.00.6	2	Conector 90° 12 mm	Conector 90° 12 mm	12 mm 90° Connector
16	6020.005.086.00.6	4	Conector Reto M22X12 mm	Conector Recto M22X12 mm	M22X12 mm Straight Connector
17	6023.005.030.00.8	2	Passador 6 mm	Pasador 6mm	6 mm Passer
18	6112.006.047.00.2	2	Passador 30 mm	Pasador 30 mm	30 mm Passer
19	6027.005.050.00.7	1	Suporte	Soporte	Bracket

AGRALE

AGRALE FÊNIX

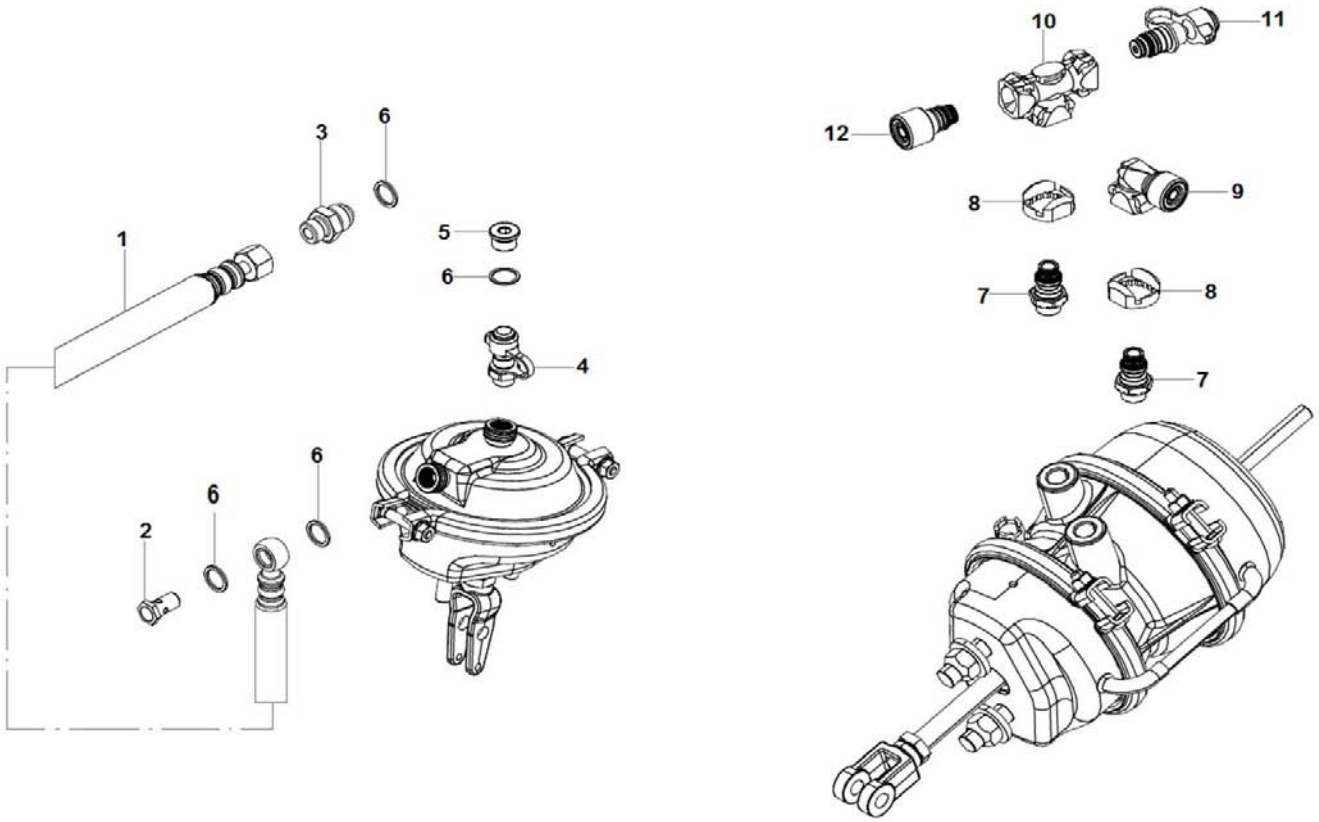

SISTEMA DE FREIO - CONEXÕES CÂMARAS
SISTEMA DE FRENO - CONEXIONES CÁMARAS
BRAKE SYSTEM - CONNECTIONS CHAMBERS

ITEM	CÓDIGO Nº DE PIEZAS CODE	QNT CT CTY	DENOMINAÇÃO / DENOMINACIÓN / DENOMINATION		
1	6024.005.016.00.5	2	Mangueira	Manguera	Hose
2	6007.005.052.00.5	2	Parafuso Oco 12	Tornillo Hueco 12	12 Screw Hollow
3	6007.005.037.00.6	2	Conector M16X1,5 X 3/4"	Conector M16X1,5 X 3/4"	M16X1.5 X 3/4" Connector
4	6020.005.082.00.5	1	Tomada Pressão M16	Toma Presión M16	M16 Pressure Intake
5	4010.010.008.00.6	1	Bujão M16X1,5	Tapón M16X1,5	M16X1.5 Plug
6	4014.010.028.00.6	5	Anel Vedação 16X20	Anillo Vedación 16X20	16X20 Seal Ring
7	6020.005.101.00.3	4	Conector Reto M16	Conector Recto M16	M16 Straight Connector
8	6020.005.108.00.8	4	Rotolock 22	Rotolock 22	Rotolock 22
9	6020.005.091.00.6	3	Conector 90° 12 mm	Conector 90° 12 mm	12 mm 90° Connector
10	6020.005.093.00.2	1	Conector T	Conector T	T Connector
11	6020.005.105.00.4	1	Conector Reto 3/8"	Conector Recto 3/8"	3/8" Straight Connector
12	6020.005.088.00.2	1	Conector Engate Rápido 12 mm	Conector Acoplamiento Rápido 12 mm	12 mm Quick Coupler Connector
13	6020.005.082.00.5	1	Tomada Pressão M16	Toma Presión M16	M16 Pressure Intake
14	4010.010.008.00.6	1	Bujão M16X1,5	Tapón M16X1,5	M16X1.5 Plug
15	4014.010.028.00.6	3	Anel Vedação 16X20	Anillo Vedación 16X20	16X20 Seal Ring

AGRALE

AGRALE FÊNIX

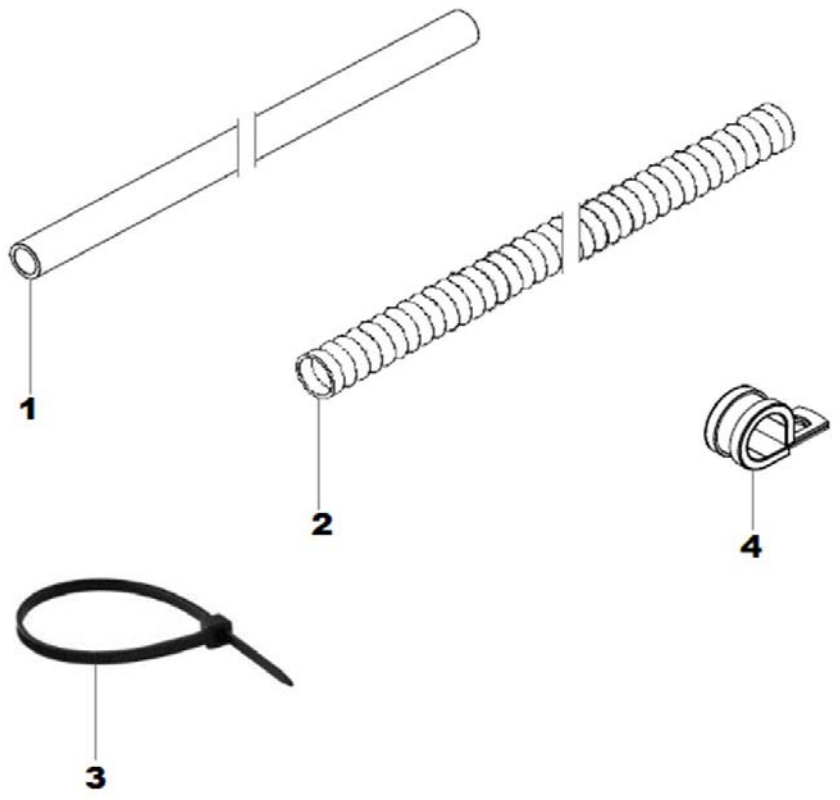

SISTEMA DE FREIO - MANGUEIRAS
SISTEMA DE FRENO - MANGUERAS
BRAKE SYSTEM - HOSING

ITEM	CÓDIGO Nº DE PIEZAS CODE	QNT CT CTY	DENOMINAÇÃO / DENOMINACIÓN / DENOMINATION		
1.1	1020.150.004.00.7	CN	Tubo Nylon 4X6 Preto	Tubo Nylon 4X6 Negro	4X6 Black Nylon Tube
1.2	1020.150.007.00.0	CN	Tubo Nylon 9X12 Preto	Tubo Nylon 9X12 Negro	9X12 Black Nylon Tube
1.3	1020.150.027.00.8	CN	Tubo Nylon 9X12 Laranja	Tubo Nylon 9X12 Naranja	9X12 Orange Nylon Tube
1.4	1020.150.028.00.6	CN	Tubo Nylon 9X12 Cinza	Tubo Nylon 9X12 Gris	9X12 Gray Nylon Tube
1.5	1020.150.010.00.4	CN	Tubo Nylon 9X12 Azul	Tubo Nylon 9X12 Azul	9X12 Blue Nylon Tube
1.6	1020.150.009.00.6	CN	Tubo Nylon 9X12 Amarelo	Tubo Nylon 9X12 Amarillo	9X12 Yellow Nylon Tube
1.7	1020.150.011.00.2	CN	Tubo Nylon 12X9 Vermelho	Tubo Nylon 12X9 Rojo	9X12 Red Nylon Tube
1.8	1020.150.014.00.6	CN	Tubo Nylon 12X16 Preto	Tubo Nylon 12X16 Negro	12X16 Black Nylon Tube
2.1	1020.150.013.00.8	CN	Corrugado 3/4" com Corte	Corrugado 3/4" con Corte	3/4" Corrugated With Cut
2.2	1020.150.012.00.0	CN	Corrugado 1/2" com Corte	Corrugado 1/2" con Corte	1/2" Corrugated With Cut
2.3	1021.110.006.00.9	CN	Corrugado 1.1/2" com Corte	Corrugado 1.1/2" con Corte	1.1/2" Corrugated With Cut
3.1	5061.006.105.00.8	CN	Abraçadeira Plástica 274 mm	Abrazadera Plástica 274 mm	274 mm Plastic Clamp
3.2	6005.006.027.00.0	CN	Abraçadeira Plástica	Abrazadera Plástica	Plastic Clamp
4.1	6008.011.060.00.8	CN	Abraçadeira 6 mm	Abrazadera 6 mm	6 mm Clamp
4.2	8012.103.480.00.7	CN	Abraçadeira 12 mm	Abrazadera 12 mm	12 mm Clamp
4.3	6006.003.511.00.4	CN	Abraçadeira 16 mm	Abrazadera 16 mm	16 mm Clamp
4.4	6005.006.024.00.7	CN	Abraçadeira 20 mm	Abrazadera 20 mm	20 mm Clamp
4.5	6008.011.061.00.6	CN	Abraçadeira 22 mm	Abrazadera 22 mm	22 mm Clamp
4.6	7107.024.158.00.4	CN	Abraçadeira 25,4 mm	Abrazadera 25,4 mm	25.4 mm Clamp
4.7	6008.011.062.00.4	CN	Abraçadeira 30 mm	Abrazadera 30 mm	30 mm Clamp
4.8	8016.108.045.00.4	CN	Abraçadeira 32 mm	Abrazadera 32 mm	32 mm Clamp
4.9	6008.011.063.00.2	10	Abraçadeira 40 mm	Abrazadera 40 mm	40 mm Clamp
4.10	6011.113.855.00.2	CN	Abraçadeira 60 mm	Abrazadera 60 mm	60 mm Clamp

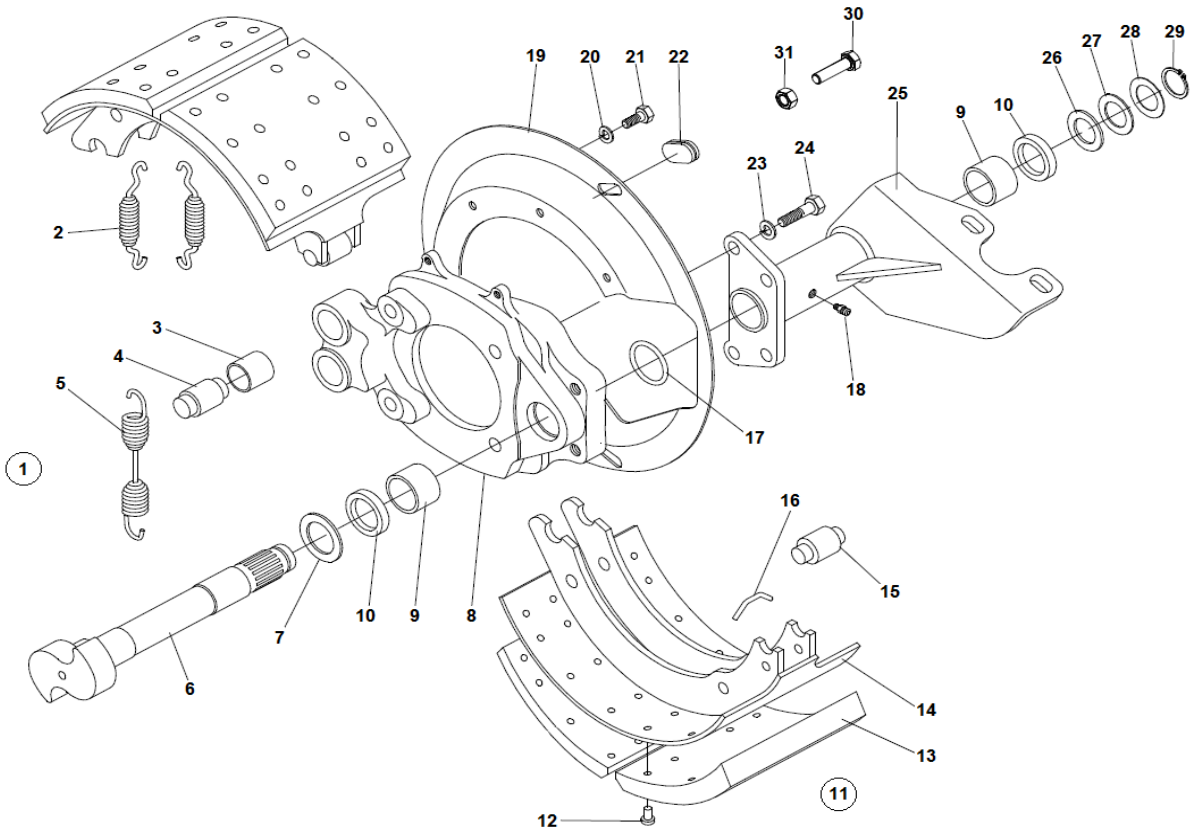

FREIO DIANTEIRO
FRENO DELANTERO
FRONT BRAKE

ITEM	CÓDIGO Nº DE PIEZAS CODE	QNT CT CTY	DENOMINAÇÃO / DENOMINACIÓN / DENOMINATION		
1.1	6020.005.033.00.8	1	Freio Dianteiro Esquerdo - Inclui Itens 2 ao 29, Câmara e Ajustador - A8700	Freno Delantero Izquierdo - Incluye Itens 2 al 29, Cámara y Ajustador - A8700	Front Left Brake - Includes Items 2 to 29, Chamber and Adjuster - A8700
1.2	6020.005.032.00.0	1	Freio Dianteiro Direito - Inclui Itens 2 ao 29, Câmara e Ajustador - A8700	Freno Delantero Derecho - Incluye Itens 2 al 29, Cámara y Ajustador - A8700	Front Right Brake - Includes Items 2 to 29, Chamber and Adjuster - A8700
BT 1.3	6020.005.039.00.5	1	Freio Dianteiro Esquerdo - Inclui Itens 2 ao 29, Câmara e Ajustador - A10000	Freno Delantero Izquierdo - Incluye Itens 2 al 29, Cámara y Ajustador - A10000	Front Left Brake - Includes Items 2 to 29, Chamber and Adjuster - A10000
BT 1.4	6020.005.038.00.7	1	Freio Dianteiro Direito - Inclui Itens 2 ao 29, Câmara e Ajustador - A10000	Freno Delantero Derecho - Incluye Itens 2 al 29, Cámara y Ajustador - A10000	Front Right Brake - Includes Items 2 to 29, Chamber and Adjuster - A10000
2	6007.005.509.00.4	4	Mola Sustentação	Resorte Apoyo	Support Spring
3	6010.005.201.00.2	4	Bucha de Ancoragem	Buje Anclaje	Anchoring Bushing
4	6010.005.202.00.0	4	Pino	Perno	Pin
5	6007.005.514.00.4	2	Mola Retorno	Resorte Retorno	Return Spring
6.1	6010.005.141.00.0	1	Eixo Expansor Esquerdo	Eje Expansor Izquierdo	Left Shaft Expander
6.2	6010.005.142.00.8	1	Eixo Expansor Direito	Eje Expansor Derecho	Right Shaft Expander
7	6007.005.513.00.6	2	Arruela	Arandela	Washer
8	6010.005.218.00.6	2	Spider - Inclui Itens 9 e 10	Spider - Incluye Itens 9 y 10	Spider - Includes Items 9 and 10
9	6007.005.442.00.8	8	Bucha	Buje	Bushing
10	6007.005.440.00.2	8	Retentor	Retén	Retainer
11	6007.005.508.00.6	4	Patim Completo - Inclui Itens 12 ao 14	Zapata Completa - Incluye Itens 12 al 14	Complete Brake Shoe - Includes Items 12 to 14
12	6010.005.037.00.0	64	Rebite 1/4"X1/2"	Remache 1/4"X1/2"	1/4"X1/2" Rivet
13.1	6007.005.537.00.5	1	Lonas de Freio	Forros de Freno	Brake Linings
13.2	6007.005.632.00.4	1	Lonas de Freio Sobre Medida	Forros de Freno Sobre Medida	Greater Measure Brake Linings

AGRALE

AGRALE FÊNIX

FREIO DIANTEIRO
FRENO DELANTERO
FRONT BRAKE

ITEM	CÓDIGO Nº DE PIEZAS CODE	QNT CT CTY	DENOMINAÇÃO / DENOMINACIÓN / DENOMINATION		
14	6013.005.067.00.1	4	Patim	Zapata	Brake Shoe
15	6007.005.507.00.8	4	Pino	Perno	Pin
16	6007.005.566.00.4	4	Pino	Perno	Pin
17	6007.005.511.00.0	2	Anel Vedação	Anillo Vedación	Sealing Ring
18	4003.010.009.00.9	2	Graxeira 1/8"	Grasera 1/8"	1/8" Grease Nipple
19	6007.005.515.00.1	2	Tapa Pó	Tapa Polvo	Dust Protector
20	6010.005.144.00.4	1	Arruela Pressão A8	Arandela Presión A8	A8 Washer Spring
21	6010.005.143.00.6	8	Parafuso M8X1,25X15	Tornillo M8X1,25X15	M8X1.25X15 Screw
22	6013.005.066.00.3	4	Tampão	Tapón	Stopper
23	6010.005.139.00.4	8	Arruela Pressão A12	Arandela Presión A12	A12 Washer Spring
24	6010.005.140.00.2	8	Parafuso M12X1,75X35	Tornillo M12X1,75X35	M12X1.75X35 Screw
25.1	6009.005.118.00.0	1	Suporte Esquerdo - Inclui Itens 9 e 10 - A8700	Soporte Izquierdo - Incluye Itens 9 y 10 - A8700	Left Bracket - Includes Items 9 and 10 - A8700
25.2	6009.005.119.00.8	1	Suporte Direito - Inclui Itens 9 e 10 - A8700	Soporte Derecho - Incluye Itens 9 y 10 - A8700	Right Bracket - Includes Items 9 and 10 - A8700
25.3	6010.005.137.00.8	1	Suporte Esquerdo - Inclui Itens 9 e 10 - A10000	Soporte Izquierdo - Incluye Itens 9 y 10 - A10000	Left Bracket - Includes Items 9 and 10 - A10000
25.4	6010.005.138.00.6	1	Suporte Direito - Inclui Itens 9 e 10 - A10000	Soporte Derecho - Incluye Itens 9 y 10 - A10000	Right Bracket - Includes Items 9 and 10 - A10000
26	6007.005.517.00.7	2	Arruela	Arandela	Washer
27	6007.005.519.00.3	2	Arruela Fina	Arandela fina	Thin Washer
28	6007.005.518.00.5	4	Arruela Grossa	Arandela Gruesa	Thick Washer
29	6007.005.524.00.3	2	Anel Elástico	Anillo Elástico	Snap Ring
30.1	4101.084.069.10.5	4	Parafuso Flange M16X55	Tornillo Brida M16X55	M16X55 Flange Screw
30.2	4101.084.058.10.8	4	Parafuso Flange M16X1,5X75	Tornillo Brida M16X1,5X75	M16X1.5X75 Flange Screw
31	4102.025.016.10.6	8	Porca Flange M16X1,5	Tuerca Brida M16X1,5	M16X1.5 Nut Flange

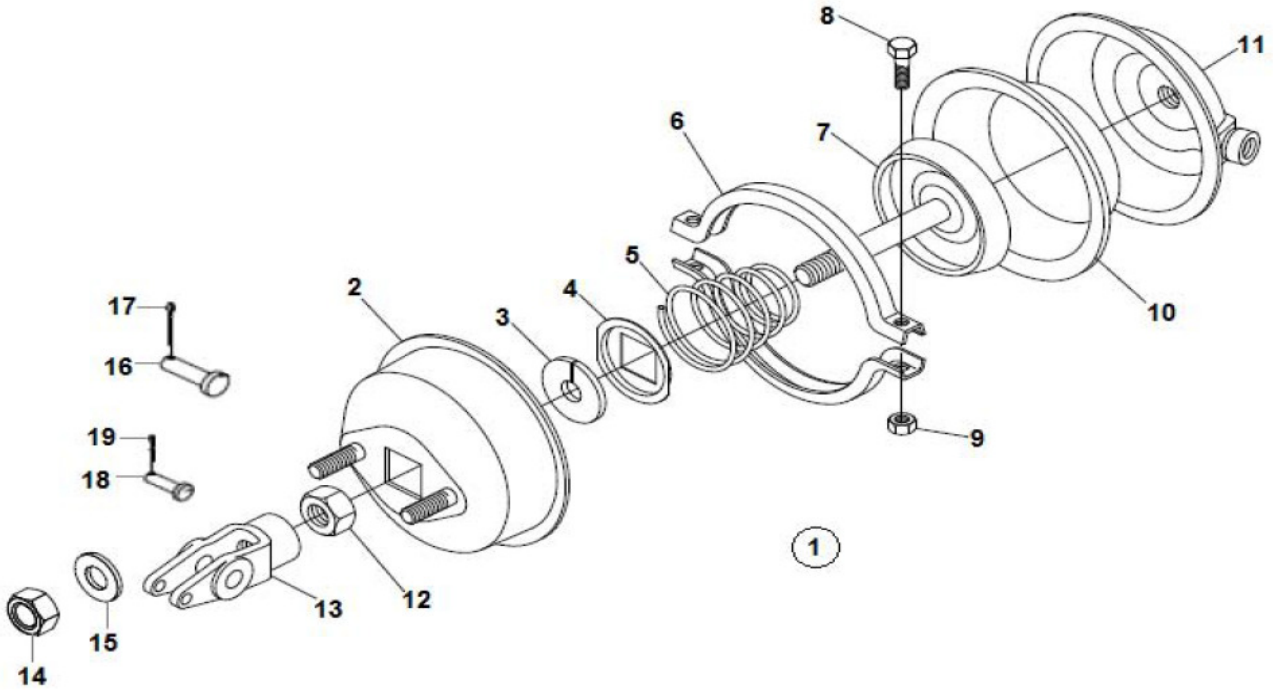

FREIO DIANTEIRO - CÂMARA
FRENO DELANTERO - CÁMARA
FRONT BRAKE - CHAMBER

ITEM	CÓDIGO Nº DE PIEZAS CODE	QNT CT CTY	DENOMINAÇÃO / DENOMINACIÓN / DENOMINATION		
1	6010.005.209.00.5	2	Câmara Dianteira - Inclui Itens 2 ao 13	Cámara Delantera - Incluye Itenes 2 ao 13	Fronth Chamber - Includes Items 2 to 13
2	6010.005.186.00.5	2	Tampa Alta	Tapa Alta	High Cover
3	6007.005.388.00.3	2	Arruela	Arandela	Washer
4	6007.005.387.00.5	2	Arruela	Arandela	Washer
5	6007.005.367.00.7	2	Mola	Resorte	Spring
6	6010.005.189.00.9	4	Semi Cinta	Abrazadera	Strap
7	6010.005.155.00.0	2	Êmbolo	Pistón	Piston
8	6010.005.190.00.7	4	Parafuso	Tornillo	Screw
9	6010.005.191.00.5	4	Porca 3/8"	Tuerca 3/8"	3/8" Nut
10	6007.005.371.00.9	2	Diafragma	Diafragma	Diaphragm
11	6007.005.394.00.1	2	Tampa	Tapa	Cover
12	6012.005.194.00.5	2	Porca M16	Tuerca M16	M16 Nut
13	6007.005.567.00.2	2	Forquilha	Horquilla	Fork
14	6010.005.146.00.9	4	Porca 7/16"	Tuerca 7/16"	7/16" Nut
15	6007.005.529.00.2	4	Arruela Lisa	Arandela Lisa	Washer Plate
BT 16	6007.005.573.00.0	2	Pino	Perno	Pin
17	6007.005.523.00.5	2	Contrapino	Cupilha	Cotter Pin
BT 18	6007.005.575.00.5	2	Pino	Perno	Pin
BT 19	6007.005.574.00.8	2	Contrapino	Cupilha	Cotter Pin

AGRALE

AGRALE FÊNIX

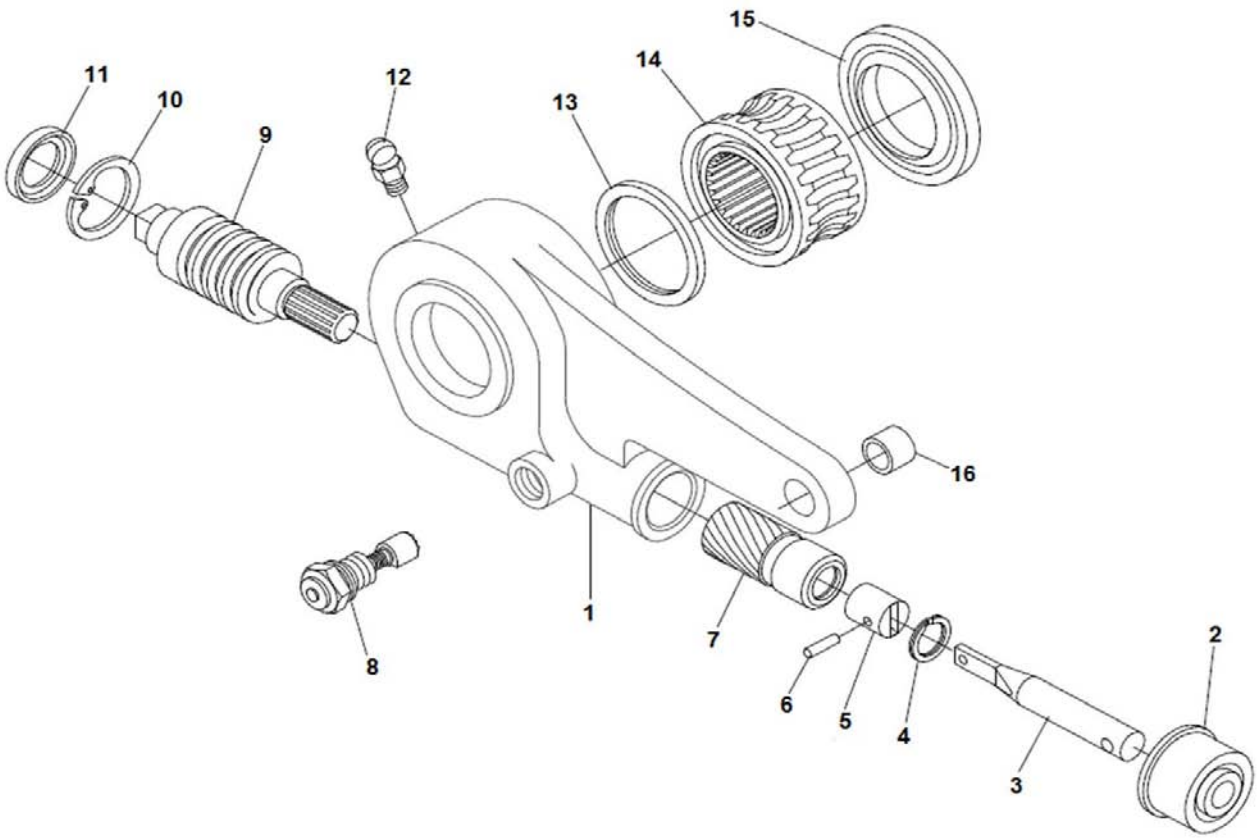

FREIO DIANTEIRO - AJUSTADOR - COM ABS
FRENO DELANTERO - AJUSTADOR - CON ABS
FRONT BRAKE - ADJUSTER - WITH ABS

	ITEM	CÓDIGO Nº DE PIEZAS CODE	QNT CT CTY	DENOMINAÇÃO / DENOMINACIÓN / DENOMINATION		
	1.1	6007.005.585.00.4	1	Ajustador Automático Esquerdo - Inclui Itens 2 ao 16 - A8700	Ajustador Automático Izquierdo - Incluye Itens 2 al 16 - A8700	Left Automatic Adjuster - Includes Items 2 to 16 - A8700
	1.2	6007.005.576.00.3	1	Ajustador Automático Direito - Inclui Itens 2 ao 16 - A8700	Ajustador Automático Derecho - Incluye Itens 2 al 16 - A8700	Right Automatic Adjuster - Includes Items 2 to 16 - A8700
BT	1.3	6010.005.033.00.9	1	Ajustador Automático - Inclui Itens 2 ao 16 - A10000	Ajustador Automático - Incluye Itens 2 al 16 - A10000	Automatic Adjuster - Includes Items 2 to 16 - A10000
BT	1.4	6010.005.034.00.7	1	Ajustador Automático - Inclui Itens 2 ao 16 - A10000	Ajustador Automático - Incluye Itens 2 al 16 - A10000	Automatic Adjuster - Includes Items 2 to 16 - A10000
BT	2	6010.005.038.00.8	2	Tampão	Tapón	Cover
	3.1	6007.005.613.00.4	2	Haste - A8700	Varilla - A8700	Rod - A8700
BT	3.2	6010.005.039.00.6	2	Haste - A10000	Varilla - A10000	Rod - A10000
BT	4	6010.005.040.00.4	2	Anel de Retenção	Anillo de Retención	Retaining Ring
BT	5	6010.005.042.00.0	2	Pistão Vermelho	Pistón Rojo	Red Piston
BT	6	6010.005.041.00.2	2	Pino Elástico	Perno Elastico	Elastic Pin
BT	7	6010.005.043.00.8	2	Atuador	Actuador	Actuator
	8.1	6010.005.044.00.6	2	Bujão - A8700	Tapón - A8700	Plug - A8700
BT	8.2	6010.005.193.00.1	2	Bujao - A10000	Tapón - A10000	Plug - A10000
BT	9	6010.005.045.00.3	2	Pinhão	Piñón	Pinion
BT	10	6010.005.047.00.9	2	Retentor	Retén	Retainer
BT	11	6010.005.040.00.4	2	Anel de Retenção	Anillo de Retención	Retaining Ring
BT	12	6010.005.048.00.7	2	Graxeira 1/8"	Grasera 1/8"	1/8" Grease Nipple
BT	13	6010.005.050.00.3	2	Anel Vedação	Anillo Vedación	Sealing Ring
BT	14	6010.005.051.00.1	2	Engrenagem Z=24	Engraje Z=24	Z=24 Gear
BT	15	6010.005.052.00.9	2	Retentor	Retén	Retainer
BT	16	6010.005.053.00.7	2	Bucha	Buje	Bushing

AGRALE

AGRALE FÊNIX

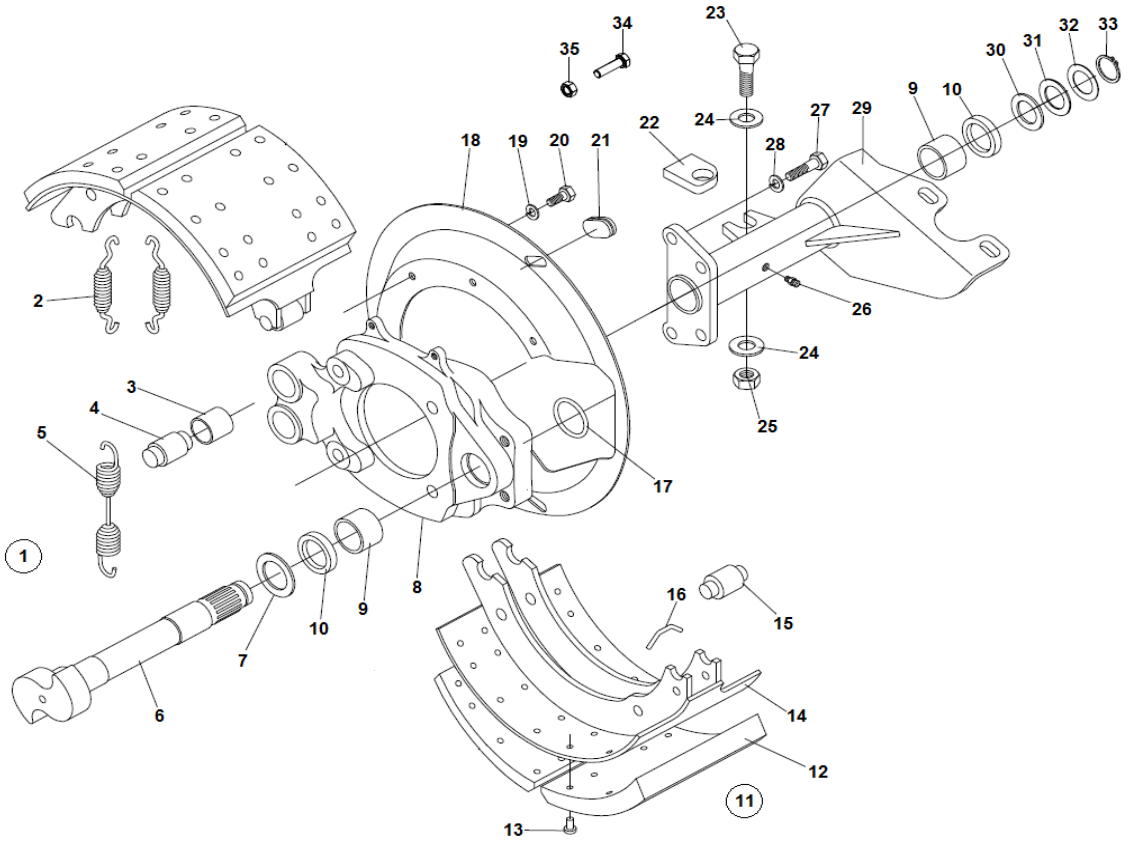

FREIO TRASEIRO
FRENO TRASERO
REAR BRAKE

ITEM	CÓDIGO Nº DE PIEZAS CODE	QNT CT CTY	DENOMINAÇÃO / DENOMINACIÓN / DENOMINATION			A8700	A10000
1.1	6020.005.045.00.2	1	Freio Traseiro Esquerdo - Inclui Itens 2 ao 33, Câmara e Ajustador	Freno Trasero Izquierdo - Incluye Itens 2 al 33, Cámara y Ajustador	Left Rear Brake - Includes Items 2 to 33, Chamber and Adjuster	X	
1.2	6020.005.044.00.5	1	Freio Traseiro Direito - Inclui Itens 2 ao 33, Câmara e Ajustador	Freno Trasero Derecho - Incluye Itens 2 al 33, Cámara y Ajustador	Right Rear Brake - Includes Items 2 to 33, Chamber and Adjuster	X	
1.3	6020.005.043.00.7	1	Freio Traseiro Esquerdo - Inclui Itens 2 ao 33, Câmara e Ajustador	Freno Trasero Izquierdo - Incluye Itens 2 al 33, Cámara y Ajustador	Left Rear Brake - Includes Items 2 to 33, Chamber and Adjuster		X
1.4	6020.005.042.00.9	1	Freio Traseiro Direito - Inclui Itens 2 ao 33, Câmara e Ajustador	Freno Trasero Derecho - Incluye Itens 2 al 33, Cámara y Ajustador	Right Rear Brake - Includes Items 2 to 33, Chamber and Adjuster		X
2	6007.005.509.00.4	4	Mola Sustentação	Resorte Apoyo	Support Spring	X	X
3	6010.005.201.00.2	4	Bucha de Ancoragem	Buje Anclaje	Anchoring Bushing	X	X
4	6010.005.202.00.0	4	Pino	Perno	Pin	X	X
5	6007.005.514.00.4	2	Mola Retorno	Resorte Retorno	Return Spring	X	X
6.1	6007.005.512.00.8	1	Eixo Esquerdo	Eje Izquierdo	Left Shaft	X	
6.2	6007.005.528.00.4	1	Eixo Direito	Eje Derecho	Right Shaft	X	
7	6007.005.513.00.6	2	Arruela	Arandela	Washer	X	X
8.1	6020.005.074.00.2	2	Spider - Inclui Itens 9 e 10	Spider - Incluye Itens 9 y 10	Spider - Includes Items 9 and 10	X	
8.2	6020.005.073.00.4		Spider - Inclui Itens 9 e 10	Spider - Incluye Itens 9 y 10	Spider - Includes Items 9 and 10		X
9	6007.005.442.00.8	8	Bucha	Buje	Bushing	X	X
10	6007.005.440.00.2	8	Retentor	Retén	Retainer	X	X
11	6007.005.508.00.6	4	Patim Completo - Inclui Itens 12 ao 14	Zapata Completa - Incluye Itens 12 al 14	Complete Brake Shoe - Includes Items 12 to 14	X	X
12.1	6007.005.537.00.5	1	Lonas de Freio	Forros de Freno	Brake Linings	X	X
12.2	6007.005.632.00.4	1	Lonas de Freio Sobre Medida	Forros de Freno Sobre Medida	Greater Measure Brake Linings	X	X

AGRALE

AGRALE FÊNIX

FREIO TRASEIRO
FRENO TRASERO
REAR BRAKE

ITEM	CÓDIGO Nº DE PIEZAS CODE	QNT CT CTY	DENOMINAÇÃO / DENOMINACIÓN / DENOMINATION			A8700	A10000
13	6010.005.037.00.0	24	Rebite 1/4"X1/2"	Remache 1/4"X1/2"	1/4"X1/2" Rivet	X	X
14	6013.005.067.00.1	4	Patim	Zapata	Brake Shoe	X	X
15	6007.005.507.00.8	4	Pino	Perno	Pin	X	X
16	6007.005.566.00.4	4	Pino	Perno	Pin	X	X
17	6007.005.511.00.0	2	Anel Vedação	Anillo Vedación	Sealing Ring	X	X
18	6007.005.515.00.1	2	Tapa Pó	Tapa Polvo	Dust Protector	X	X
19	6010.005.144.00.4	8	Arruela Pressão A8	Arandela Presión A8	A8 Washer Spring	X	X
20	6010.005.143.00.6	8	Parafuso M8X1,25X15	Tornillo M8X1,25X15	M8X1.25X15 Screw	X	X
21	6013.005.066.00.3	4	Tampão	Tapón	Stopper	X	X
22.1	6007.005.526.00.8	2	Fixador	Fijador	Fixer	X	
22.2	6112.005.056.00.4	2	Fixador	Fijador	Fixer		X
23	6112.005.057.00.2	2	Parafuso	Tornillo	Screw	X	X
24	6112.005.058.00.0	4	Arruela	Arandela	Washer	X	X
25	6012.005.148.00.1	2	Porca Freno M16	Tuerca Freno M16	M16 Brake Nut	X	X
26	4003.010.009.00.9	2	Graxeira 1/8"	Grasera 1/8"	1/8" Grease Nipple	X	X
27	6010.005.140.00.2	8	Parafuso M12X1,75X35	Tornillo M12X1,75X35	M12X1.75X35 Screw	X	X
28	6010.005.139.00.4	8	Arruela Pressão A12	Arandela Presión A12	A12 Washer Spring	X	X
29.1	6007.005.527.00.6	1	Suporte Esquerdo - Inclui Itens 9 e 10	Soporte Izquierdo - Incluye Itens 9 y 10	Left Bracket - Includes Items 9 and 10	X	
29.2	6020.005.075.00.9	1	Suporte Direito - Inclui Itens 9 e 10	Soporte Derecho - Incluye Itens 9 y 10	Right Bracket - Includes Items 9 and 10	X	
29.3	6020.005.072.00.6	1	Suporte Esquerdo - Inclui Itens 9 e 10	Soporte Izquierdo - Incluye Itens 9 y 10	Left Bracket - Includes Items 9 and 10		X
29.4	6020.005.071.00.8	1	Suporte Direito - Inclui Itens 9 e 10	Soporte Derecho - Incluye Itens 9 y 10	Right Bracket - Includes Items 9 and 10		X
30	6007.005.517.00.7	2	Arruela	Arandela	Washer	X	X
31	6007.005.519.00.3	2	Arruela Fina	Arandela fina	Thin Washer	X	X
32	6007.005.518.00.5	4	Arruela Grossa	Arandela Gruesa	Thick Washer	X	X
33	6007.005.524.00.3	2	Anel Elástico	Anillo Elástico	Snap Ring	X	X
34.1	4101.084.050.10.5	8	Parafuso Flange M14X1,5X40	Tornillo Brida M14X1,5X40	M14X1.5X40 Flange Screw	X	X
34.2	4101.084.055.10.4	4	Parafuso Flange M14X1,5X70	Tornillo Brida M14X1,5X70	M14X1.5X70 Flange Screw	X	X
35	4102.025.015.10.8	12	Porca Flange M14X1,5	Tuerca Brida M14X1,5	M14 Nut FlangeX1.5	X	X

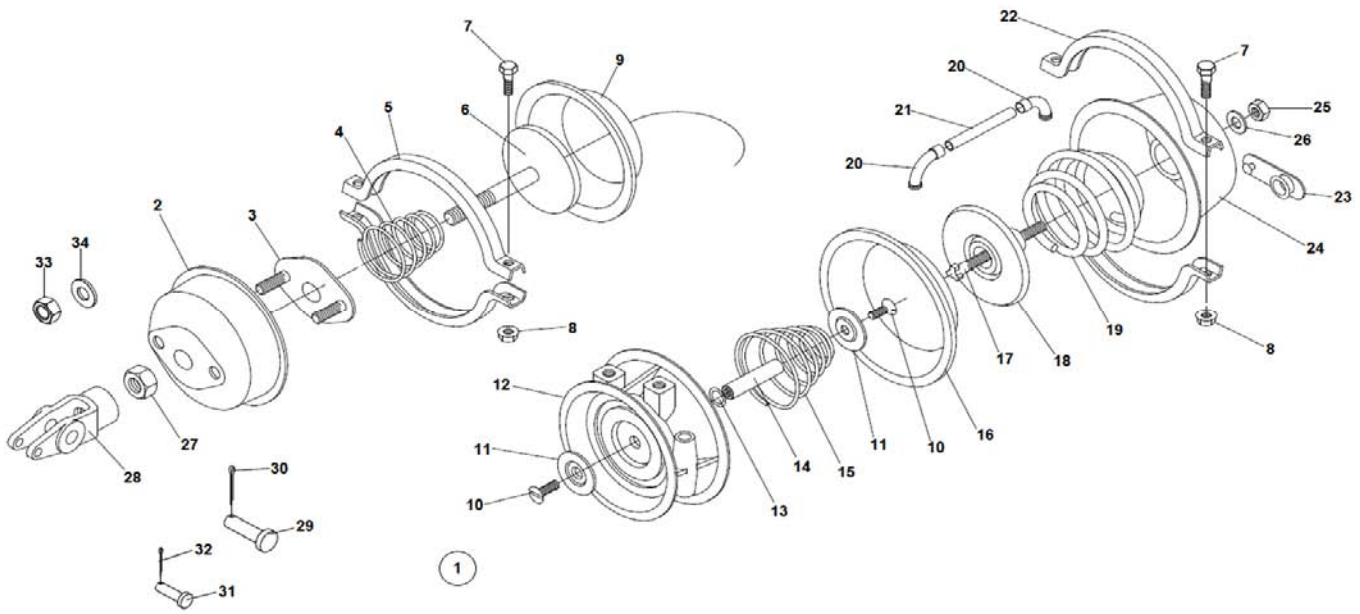

FREIO TRASEIRO - CÂMARA
FRENO TRASERO - CÁMARA
REAR BRAKE - CHAMBER

ITEM	CÓDIGO Nº DE PIEZAS CODE	QNT CT CTY	DENOMINAÇÃO / DENOMINACIÓN / DENOMINATION			A8700	A10000
1.1	6009.005.148.00.7	1	Câmara Traseira Esquerda - Inclui Itens 2 ao 28	Cámara Trasera Izquierda - Incluye Itens 2 al 28	Left Rear Chamber - Includes Items 2 to 28	X	
1.2	6009.005.147.00.9	1	Câmara Traseira Direita - Inclui Itens 2 ao 28	Cámara Trasera Derecha - Incluye Itens 2 al 28	Right Rear Chamber - Includes Items 2 to 28	X	
1.3	6020.005.127.00.8	1	Câmara Traseira Esquerda - Inclui Itens 2 ao 28	Cámara Trasera Izquierda - Incluye Itens 2 al 28	Left Rear Chamber - Includes Items 2 to 28		X
1.4	6020.005.126.00.0	1	Câmara Traseira Direita - Inclui Itens 2 ao 28	Cámara Trasera Derecha - Incluye Itens 2 al 28	Right Rear Chamber - Includes Items 2 to 28		X
2.1	6010.005.216.00.0	2	Tampa Alta	Tapa Alta	High Cover	X	
2.2	6025.005.166.00.5	2	Tampa Alta	Tapa Alta	High Cover		X
3.1	6010.005.149.00.3	2	Reforço Tampa	Refuerzo Tapa	Reinforcement Cover	X	
3.2	6025.005.170.00.7	2	Reforço Tampa	Refuerzo Tapa	Reinforcement Cover		X
4	6007.005.367.00.7	2	Mola	Resorte	Spring	X	X
5.1	6010.005.189.00.9	4	Semi Cinta	Abrazadera	Strap	X	
5.2	6025.005.167.00.3	4	Semi Cinta	Abrazadera	Strap		X
6	6010.005.155.00.0	2	Êmbolo	Pistón	Piston	X	X
7	6010.005.190.00.7	8	Parafuso	Tornillo	Screw	X	X
8	6010.005.191.00.5	8	Porca 3/8"	Tuerca 3/8"	3/8" Nut	X	X
9.1	6007.005.371.00.9	2	Diafragma	Diafragma	Diaphragm	X	
9.2	6025.005.169.00.9	2	Diafragma	Diafragma	Diaphragm		X
10	6007.005.381.00.8	4	Parafuso	Tornillo	Screw	X	X
11	6007.005.382.00.6	4	Apoio Êmbolo	Apoyo Pistón	Piston Support	X	X
12.1	6010.005.197.00.2	2	Corpo Intermediário	Cuerpo Intermedio	Intermediate Body	X	
12.2	6025.005.168.00.1	2	Corpo Intermediário	Cuerpo Intermedio	Intermediate Body		X
13	6007.005.385.00.9	4	Anel Vedação	Anillo Vedación	Sealing Ring	X	X
14	6010.005.164.00.2	2	Eixo	Eje	Shaft	X	X
15	6007.005.383.00.4	2	Mola	Resorte	Spring	X	X

AGRALE

AGRALE FÊNIX

FREIO TRASEIRO - CÂMARA
FRENO TRASERO - CÁMARA
REAR BRAKE - CHAMBER

ITEM	CÓDIGO Nº DE PIEZAS CODE	QNT CT CTY	DENOMINAÇÃO / DENOMINACIÓN / DENOMINATION			A8700	A10000
16	6010.005.163.00.4	2	Diafragma	Diafragma	Diaphragm	X	X
17	6012.005.192.00.9	2	Parafuso	Tornillo	Screw	X	X
18	6010.005.162.00.6	2	Disco	Disco	Disk	X	X
19.1	6033.005.082.00.8	2	Mola	Resorte	Spring	X	
19.2	6033.005.082.00.8	2	Mola	Resorte	Spring		X
20	6007.005.373.00.5	4	Curva	Curva	Curve	X	X
21	6007.005.374.00.3	2	Condutor de Ar	Conductor del Aire	Conductor Air	X	X
22	6010.005.198.00.0	4	Semi Cinta	Abrazadera	Strap	X	X
23	6007.005.375.00.0	2	Tampa	Tapa	Cover	X	X
24	6010.005.160.00.0	2	Caixa da Mola	Caja del Resorte	Box Spring	X	X
25	4102.011.014.05.7	2	Porca M12	Tuerca M12	M12 Nut	X	X
26	4103.011.017.01.7	2	Arruela Lisa A13	Arandela Lisa A13	A13 Plate Washer	X	X
27	6012.005.194.00.5	2	Porca M16X1,5	Tuerca M16X1,5	M16X1.5 Nut	X	X
28.1	6007.005.567.00.2	2	Forquilha	Horquilla	Fork	X	
28.2	6012.005.195.00.2	2	Forquilha	Horquilla	Fork		X
29.1	6007.005.573.00.0	2	Pino 12,5X41	Perno 12,5X41	12.5X41 Pin	X	
29.2	6007.005.522.00.7	2	Pino 12,5X47,5	Perno 12,5X47,5	12.5X47.5 Pin		X
30	6007.005.523.00.5	2	Contrapino	Cupilha	Cotter Pin	X	X
31	6007.005.575.00.5	2	Pino	Perno	Pin	X	X
32	6007.005.574.00.8	2	Contrapino	Cupilha	Cotter Pin	X	X
33	6007.005.521.00.9	4	Porca 5/8"	Tuerca 5/8"	5/8" Nut	X	X
34	6007.005.520.00.1	4	Arruela	Arandela	Washer	X	X

AGRALE

AGRALE FÊNIX

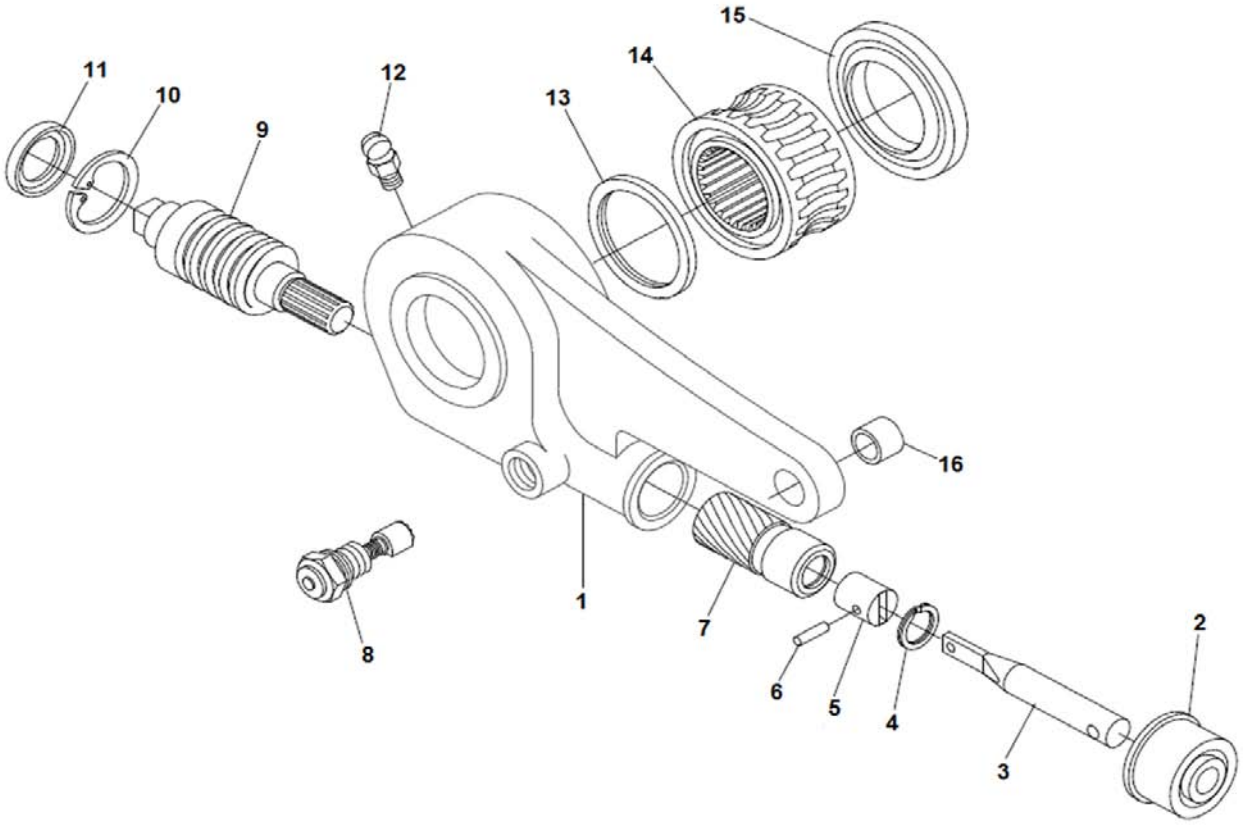

FREIO TRASEIRO - AJUSTADOR - SEM ABS
FRENO TRASERO - AJUSTADOR - SIN ABS
REAR BRAKE - ADJUSTER - WITHOUT ABS

ITEM	CÓDIGO Nº DE PIEZAS CODE	QNT CT CTY	DENOMINAÇÃO / DENOMINACIÓN / DENOMINATION		
1	6007.005.581.00.3	2	Ajustador Automático - Inclui Itens 2 ao 16	Ajustador Automático - Incluye Itens 2 al 16	Automatic Adjuster - Includes Items 2 to 16
2	6010.005.038.00.8	2	Tampão	Tapón	Cover
3	6007.005.613.00.4	2	Haste	Varilla	Rod
4	6010.005.040.00.4	2	Anel de Retenção	Anillo de Retención	Retaining Ring
5	6012.005.032.00.7	2	Pistão Amarelo	Pistón Amarillo	Yellow Piston
6	6010.005.041.00.2	2	Pino Elástico	Perno Elastico	Elastic Pin
7	6010.005.043.00.8	2	Atuador	Actuador	Actuator
8	6010.005.044.00.6	2	Bujão	Tapón	Plug
9	6010.005.045.00.3	2	Pinhão	Piñón	Pinion
10	6010.005.046.00.1	2	Anel Elástico	Anillo Elastico	Snap Ring
11	6010.005.047.00.9	2	Retentor	Retén	Retainer
12	4003.010.009.00.9	2	Graxeira 1/8"	Grasera 1/8"	1/8" Grease Nipple
13	6010.005.050.00.3	2	Anel Vedação	Anillo Vedación	Sealing Ring
14	6010.005.051.00.1	2	Engrenagem Z=24	Engraje Z=24	Z=24 Gear
15	6010.005.052.00.9	2	Retentor	Retén	Retainer
16	6010.005.053.00.7	2	Bucha	Buje	Bushing

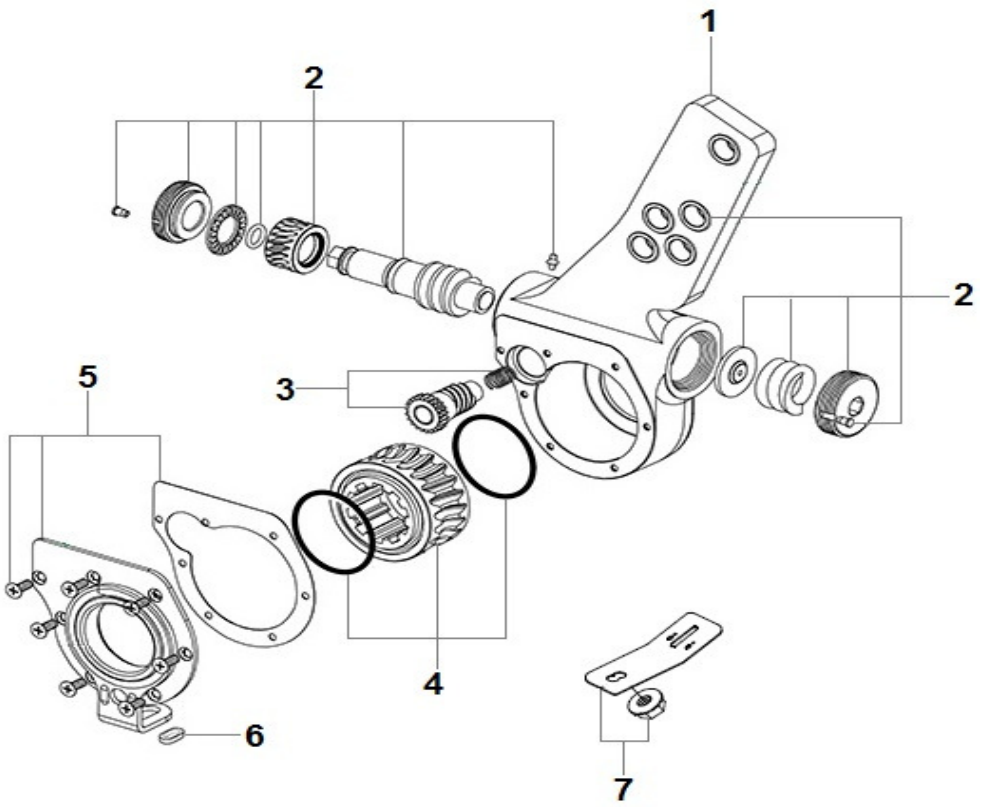

FREIO TRASEIRO - AJUSTADOR
FRENO TRASERO - AJUSTADOR
REAR BRAKE - ADJUSTER

ITEM	CÓDIGO Nº DE PIEZAS CODE	QNT CT CTY	DENOMINAÇÃO / DENOMINACIÓN / DENOMINATION		
1	6020.005.070.00.0	2	Ajustador Automático S ASA - Inclui Itens 2 ao 7	Ajustador Automático S ASA - Incluye Ítens 2 al 7	S ASA Automatic Adjuster - Includes Items 2 to 7
2	6020.005.152.00.6	2	Kit Reparo Sem Fim	Kit Reparo Sinfin	Worm Repair Kit
3	6020.005.154.00.2	2	Kit Reparo Regulador	Kit Reparo Regulador	Regulator Repair Kit
4	6020.005.153.00.4	2	Kit Reparo Engrenagem Z=24	Kit Reparo Engranaje Z=24	Z=24 Gear Repair Kit
5	6020.005.151.00.8	2	Kit Reparo Placas	Kit Reparo Placas	Plates Repair Kit
6	S/R	2	Sem Reposição	Sin Reemplazo	No Replacement
7	6020.005.155.00.9	2	Kit Reparo Fixador	Kit Reparo Fijador	Fixative Repair Kit

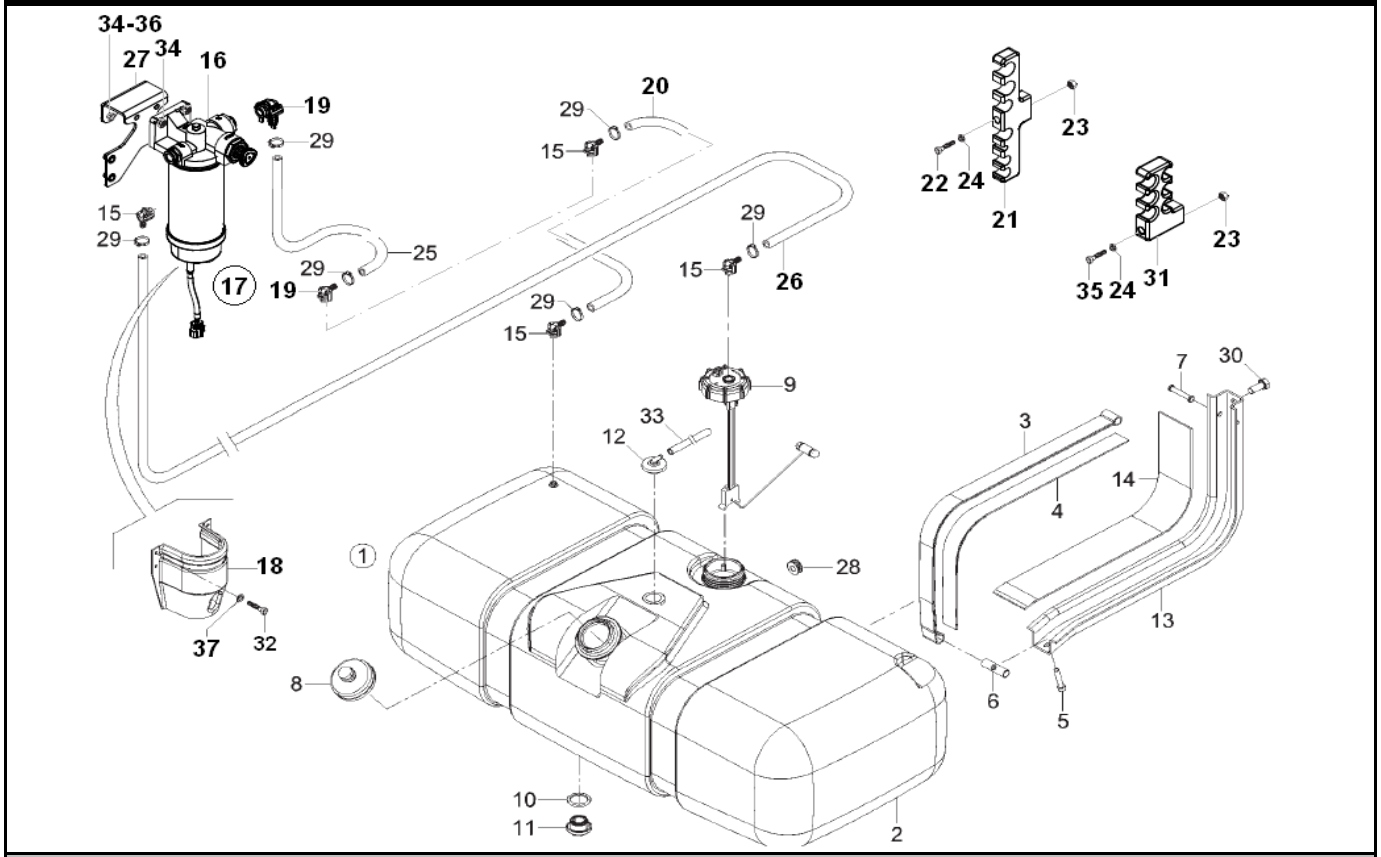

SISTEMA DE ALIMENTAÇÃO DE COMBUSTÍVEL
SISTEMA DE DE ALIMENTACIÓN DE COMBUSTIBLE
FUEL SUPPLY SYSTEM

ITEM	CÓDIGO Nº DE PIEZAS CODE	QNT CT CTY	DENOMINAÇÃO / DENOMINACIÓN / DENOMINATION		
1	6013.006.055.00.5	1	Reservatório Combustível 150 L - Inclui Itens 2 ao 14	Reservorio Combustible 150 L - Incluye Itens 2 al 14	150 L Fuel Reservoir - Includes Items 2 to 14
2	6016.006.021.00.0	1	Reservatório 150 L	Reservorio 150 L	150 L Reservoir
3	6013.006.078.00.7	2	Cinta	Correa	Strap
4	6014.006.008.00.2	2	Perfil Borracha	Perfil Goma	Rubber Profile
5	4101.038.003.05.1	2	Parafuso Allen M10X55	Tornillo Allen M10X55	M10X55 Allen Screw
6	6008.006.017.00.5	2	Pino	Perno	Pin
7	6008.006.018.00.3	2	Pino Trava	Perno Traba	Lock Pin
8	6007.006.321.00.3	1	Tampa Bocal com Chave	Tapa Boquilla con Clave	With Key Nozzle Cover
9	6013.006.018.00.3	1	Sensor Nível Combustível 150 L	Sensor Nivel Combustible 150 L	150 L Fuel Level Sensor
10	6013.006.076.00.1	1	Anel Vedação	Anillo Vedación	Sealing Ring
11	6112.006.038.00.1	1	Bujão M38	Tapón M38	M38 Plug
12	6012.006.013.00.6	1	Respiro	Respiradero	Breather
13	6013.006.077.00.9	2	Suporte	Soporte	Bracket
14	6014.006.008.00.2	2	Perfil Borracha	Perfil Goma	Rubber Profile
15	6112.006.009.00.2	4	Conector	Conector	Connector
16.1	6023.006.010.00.9	1	Filtro Combustível Fleetguard - Inclui Itens 17.02, 17.04, 17.06, 17.08 e 17.10	Filtro Combustible Fleetguard - Incluye Itens 17.02, 17.04, 17.06, 17.08 y 17.10	Fleetguard Fuel Filter - Includes Items 17.02, 17.04, 17.06, 17.08 and 17.10
16.2	6023.006.010.01.7	1	Filtro Combustível Parker Racor - Inclui Itens 17.01, 17.03, 17.05, 17.07 e 17.09	Filtro Combustible Parker Racor - Incluye Itens 17.01, 17.03, 17.05, 17.07 y 17.09	Parker Racor Fuel Filter - Includes Items 17.01, 17.03, 17.05, 17.07 and 17.09
17.01	6013.006.035.00.7	1	Elemento Parker Racor	Elemento Parker Racor	Parker Racor Element
17.02	6112.006.018.00.3	1	Elemento Fleetguard	Elemento Fleetguard	Fleetguard Element
17.03	6013.006.034.00.0	1	Cabeçote Parker Racor	Culata Parker Racor	Parker Racor Head
17.04	6112.006.020.00.9	1	Cabeçote	Culata	Cylinder Head
17.05	6013.006.036.00.5	1	Copo Filtro Parker Racor	Copo Filtro Parker Racor	Parker Racor Filter Cover

AGRALE

AGRALE FÊNIX

SISTEMA DE ALIMENTAÇÃO DE COMBUSTÍVEL
SISTEMA DE DE ALIMENTACIÓN DE COMBUSTIBLE
FUEL SUPPLY SYSTEM

ITEM	CÓDIGO Nº DE PIEZAS CODE	QNT CT CTY	DENOMINAÇÃO / DENOMINACIÓN / DENOMINATION		
17.06	6112.006.019.00.1	1	Copo Filtro Fleetguard	Copo Filtro Fleetguard	Fleetguard Filter Cover
17.07	6013.006.037.00.3	1	Dreno Filtro Parker Racor	Dreno Filtro Parker Racor	Parker Racor Filter Drain
17.08	6112.006.021.00.7	1	Bomba	Bomba	Pump
17.09	6023.006.015.00.8	1	Sensor Água Combustível Parker Racor	Sensor Agua Combustible Parker Racor	Parker Racor Water in Fuel Sensor
17.10	6023.011.030.00.0	1	Sensor Água Combustível Fleetguard	Sensor Agua Combustible Fleetguard	Fleetguard Water in Fuel Sensor
18	6010.006.010.00.6	1	Protetor	Protector	Protector
19	6013.006.008.00.4	2	Conector	Conector	Connector
20	1020.100.003.00.0	CN	Mangueira 7,93X14,4	Manguera 7,93X14,4	7.93X14.4 Hose
21	6008.005.131.00.5	5	Fixador Mangueiras 7 Vias	Fijador Mangueras 7 Vias	7 Way Hose Fixer
22	4101.045.018.05.0	5	Parafuso M6X50	Tornillo M6X50	M6X50 Screw
23	4102.023.003.05.8	7	Porca Freno M6	Tuerca Freno M6	M6 Nut Brake
24	4103.024.008.01.1	7	Arruela Lisa A6,4	Arandela Lisa A6,4	A6.4 Plate Washer
25	1020.100.015.00.4	CN	Mangueira 10X17,5	Manguera 10X17,5	10X17.5 Hose
26	1020.100.014.00.7	CN	Mangueira 12X19	Manguera 12X19	12X19 Hose
27	6023.006.014.00.1	1	Suporte	Soporte	Bracket
28	6112.006.017.00.5	4	Passador 20 mm	Pasador 20 mm	20 mm Passer
29	8013.108.565.00.8	6	Abraçadeira 12-16 mm	Abrazadera 12-16 mm	12-16 mm Clamp
30	4101.084.050.10.5	4	Parafuso Flange M14X1,5X40	Tornillo Brida M14X1,5X40	M14X1.5X40 Flange Screw
31	6008.005.718.00.9	2	Fixador Mangueiras 6 Vias	Fijador Mangueras 6 Vias	6 Way Hose Fixer
32	4101.047.090.05.7	4	Parafuso M8X25	Tornillo M8X25	M8X25 Screw
33	1020.120.026.00.7	CN	Mangueira 7,94X11	Manguera 7,94X11	7.94X11 Hose
34	4101.084.043.10.0	4	Parafuso Flange M12X1,5X35	Tornillo Brida M12X1,5X35	M12X1.5X35 Flange Screw
35	4101.045.020.05.6	2	Parafuso M6X55	Tornillo M6X55	M6X55 Screw
36	4102.025.011.10.7	4	Porca Flange M12	Tuerca Brida M12	M12 Nut Flange
37	4103.011.013.01.6	4	Arruela Lisa A8,4	Arandela Lisa A8,4	A8.4 Plate Washer

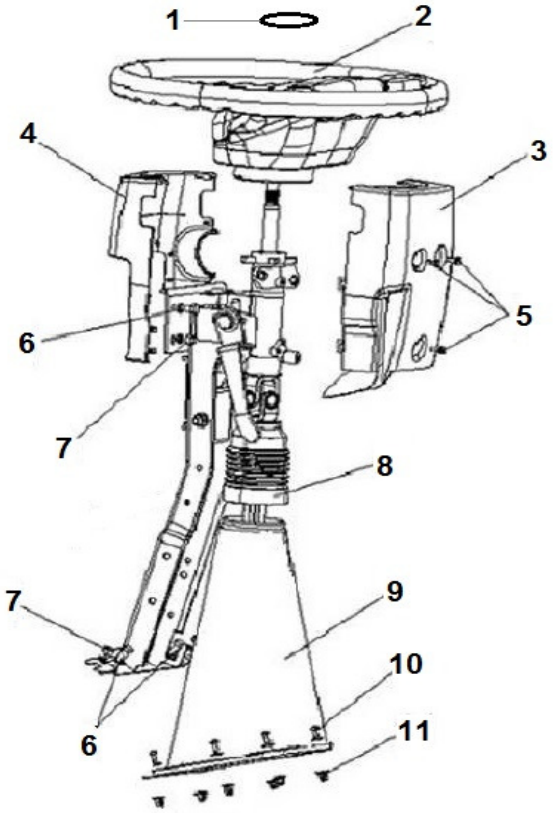

SISTEMA DE DIREÇÃO - VOLANTE E COLUNA
SISTEMA DE DIRECCIÓN - VOLANTE Y COLUMNA
STEERING SYSTEM - FLYWHEEL AND COLUMN

ITEM	CÓDIGO Nº DE PIEZAS CODE	QNT CT CTY	DENOMINAÇÃO / DENOMINACIÓN / DENOMINATION		
1	6011.017.028.00.3	1	Adesivo Agrale Volante	Adhesivo Agrale Volante	Steering Wheel Agrale Adhesive
2	6027.007.053.00.9	1	Volante	Volante	Steering Wheel
3	6027.007.054.00.7	1	Fechamento Traseiro	Cierre Trasero	Rear Closing
4	6027.007.055.00.4	1	Fechamento Dianteiro	Cerramiento Delantero	Front Closing
5	S/R	3	Sem Reposição	Sin Reemplazo	No Replacement
6	S/R	8	Sem Reposição	Sin Reemplazo	No Replacement
7	S/R	8	Sem Reposição	Sin Reemplazo	No Replacement
8	6027.007.041.00.4	1	Coifa	Protetor	Protector
9	6027.007.056.00.2	1	Revestimento Coluna	Revestimiento Columna	Column Covering
10	S/R	8	Sem Reposição	Sin Reemplazo	No Replacement
11	S/R	8	Sem Reposição	Sin Reemplazo	No Replacement

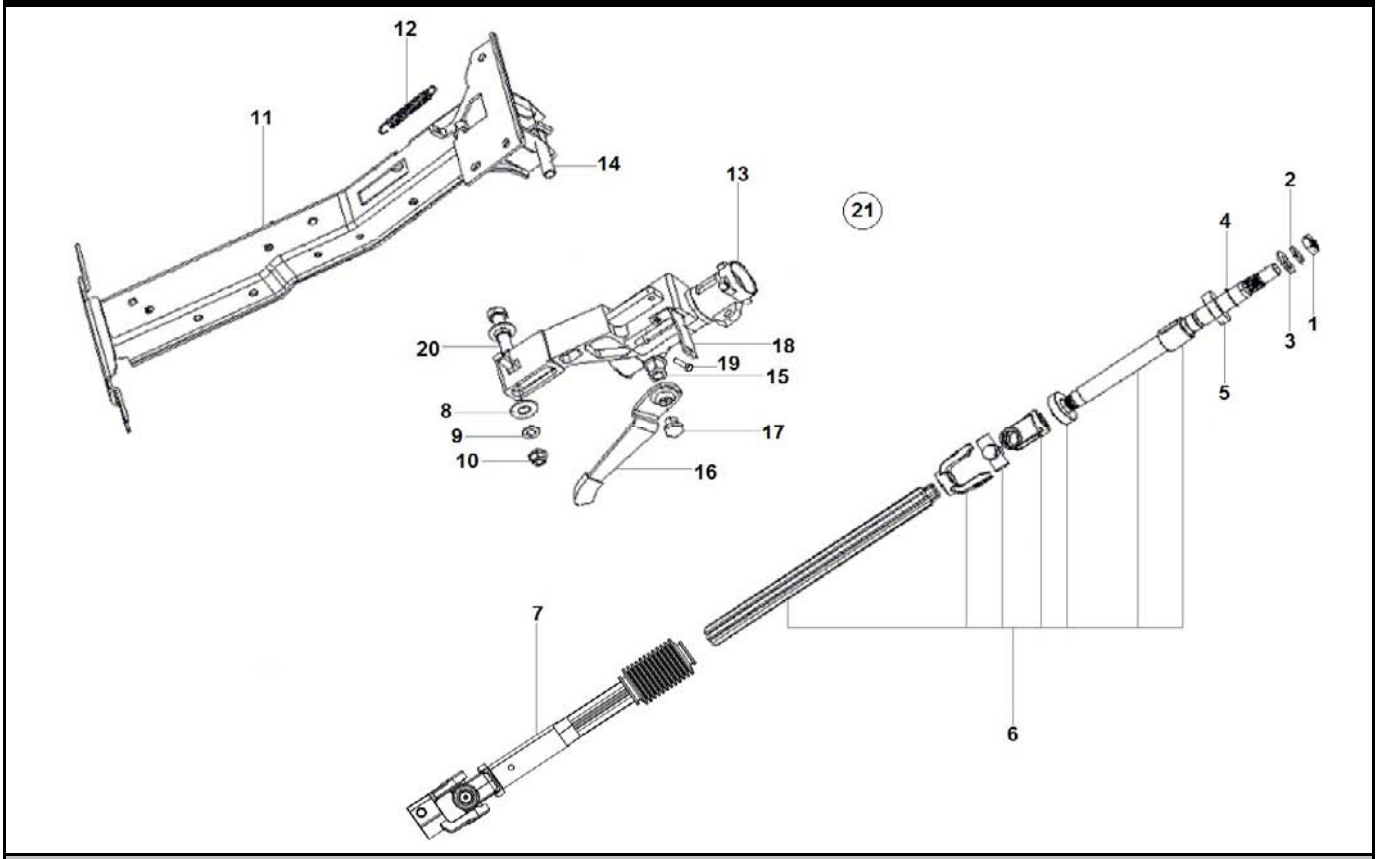

SISTEMA DE DIREÇÃO - COMPONENTES COLUNA
SISTEMA DE DIRECCIÓN - COMPONENTES COLUMNA
STEERING SYSTEM - COLUMN COMPONENTS

ITEM	CÓDIGO Nº DE PIEZAS CODE	QNT CT CTY	DENOMINAÇÃO / DENOMINACIÓN / DENOMINATION		
1	6027.007.042.00.2	1	Porca	Tuerca	Nut
2	S/R	1	Sem Reposição	Sin Reemplazo	No Replacement
3	S/R	1	Sem Reposição	Sin Reemplazo	No Replacement
4	6027.007.057.00.0	1	Anel Vedação	Anillo Vedación	Sealing Ring
5	6027.007.058.00.8	1	Rolamento	Rodamiento	Bearing
6	S/R	1	Sem Reposição	Sin Reemplazo	No Replacement
7	S/R	1	Sem Reposição	Sin Reemplazo	No Replacement
8	S/R	1	Sem Reposição	Sin Reemplazo	No Replacement
9	S/R	1	Sem Reposição	Sin Reemplazo	No Replacement
10	S/R	1	Sem Reposição	Sin Reemplazo	No Replacement
11	S/R	1	Sem Reposição	Sin Reemplazo	No Replacement
12	6027.007.043.00.0	1	Mola	Resorte	Spring
13	6027.007.044.00.8	1	Jaqueta	Jaqueta	Jacket
14	S/R	1	Sem Reposição	Sin Reemplazo	No Replacement
15	S/R	1	Sem Reposição	Sin Reemplazo	No Replacement
16	S/R	1	Sem Reposição	Sin Reemplazo	No Replacement
17	S/R	1	Sem Reposição	Sin Reemplazo	No Replacement
18	S/R	1	Sem Reposição	Sin Reemplazo	No Replacement
19	S/R	1	Sem Reposição	Sin Reemplazo	No Replacement
20	S/R	1	Sem Reposição	Sin Reemplazo	No Replacement
21	6027.007.071.00.1	1	Coluna de Direção - Inclui Itens 1 ao 21	Columna de Dirección - Incluye Itens 1 al 21	Steering Column - Includes Items 1 to 21

AGRALE

AGRALE FÊNIX

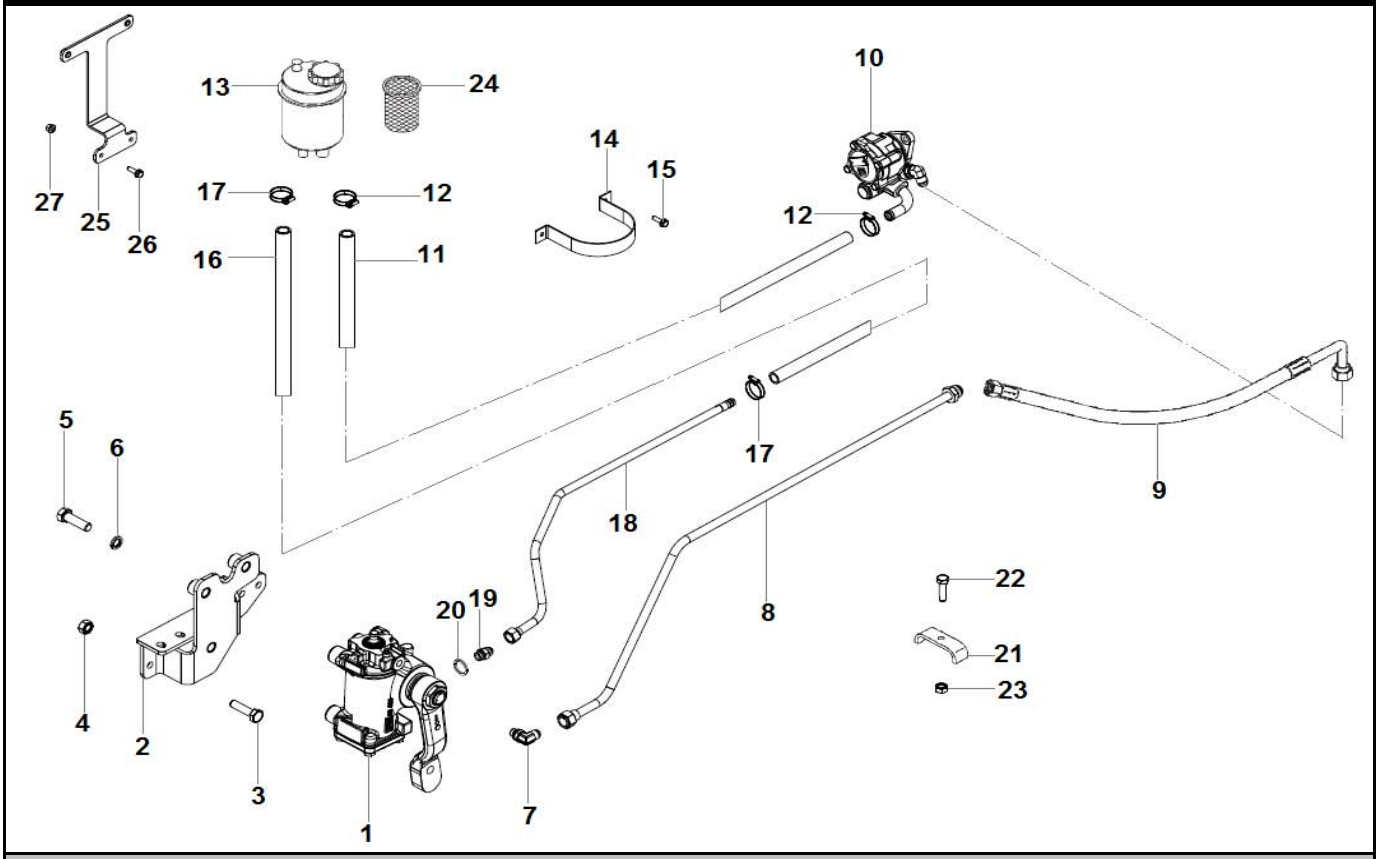

SISTEMA DE DIREÇÃO
SISTEMA DE DIRECCIÓN
STEERING SYSTEM

ITEM	CÓDIGO Nº DE PIEZAS CODE	QNT CT CTY	DENOMINAÇÃO / DENOMINACIÓN / DENOMINATION		
1	6027.007.027.00.3	1	Setor de Direção	Caja de Dirección	Steering Box
2	6027.007.022.00.4	1	Suporte	Soporte	Bracket
3.1	4101.084.045.10.5	2	Parafuso Flange M12X1,5X45	Tornillo Brida M12X1,5X45	M12X1.5X45 Flange Screw
3.2	4101.084.044.10.8	2	Parafuso Flange M12X1,5X40	Tornillo Brida M12X1,5X40	M12X1.5X40 Flange Screw
4	4102.025.011.10.7	4	Porca Flange M12	Tuerca Brida M12	M12 Nut Flange
5	4101.067.095.06.9	3	Parafuso M18X1,5X60	Tornillo M18X1,5X60	M18X1.5X60 Screw
6	6010.014.115.00.3	3	Arruela de Encosto 19	Arandela de Apoyo 19	19 Washer Support
7	6012.007.020.00.0	1	Cotovelo M16X1,5X3/4" com Anel	Codo M16X1,5X3/4" com Anillo	M16X1.5X3/4" Elbow With Ring
8	6027.007.046.00.3	1	Tubo Pressão	Tubo Presión	Pressure Tube
9	6027.007.049.00.7	1	Mangueira 440 mm	Manguera 440 mm	440 mm Hose
10	6008.007.702.00.1	1	Bomba Hidráulica	Bomba Hidráulica	Hidraulic Pump
11	6027.007.050.00.5	1	Mangueira Sucção	Manguera Succión	Suction Hose
12	8005.108.023.00.4	2	Abraçadeira 1"-1.1/4"	Abrazadera 1"-1.1/4"	1"-1.1/4" Clamp
13	6007.007.043.00.2	1	Reservatório Hidráulico - Inclui Item 24	Depósito Hidráulico - Incluye Ítem 24	Hydraulic Reservoir - Includes Item 24
14	6007.007.069.00.7	1	Cinta do Reservatório	Correa del Reservorio	Strap Reservoir
15	4101.047.066.07.3	2	Parafuso M6X16	Tornillo M6X16	M6X16 Screw
16	1020.110.001.00.2	CN	Mangueira 15,88X23	Manguera 15,88X23	15.88X23 Hose
17	8002.108.105.00.6	2	Abraçadeira 3/4"-1"	Abrazadera 3/4"-1"	3/4"-1" Clamp
18	6027.007.048.00.9	1	Tubo Retorno	Tubo Retorno	Return Pipe
19	8009.108.111.00.9	1	Conector M18X1,5 X7/8"	Conector M18X1,5 X7/8"	M18X1.5 X7/8" Connector
20	4014.010.031.00.0	1	Anel Vedação 18X24	Anillo Vedación 18X24	18X24 Seal Ring
21	8009.108.100.00.2	1	Abraçadeira 47,5 mm	Abrazadera 47,5 mm	47.5 mm Clamp
22	4101.047.094.05.9	1	Parafuso M8X35	Tornillo M8X35	M8X35 Screw
23	4102.014.011.05.0	1	Porca Freno M8	Tuerca Freno M8	M8 Brake Nut
24	6007.007.078.00.8	1	Filtro	Filtro	Filter
25	6027.007.038.00.0	1	Suporte	Soporte	Bracket

AGRALE

AGRALE FÊNIX

SISTEMA DE DIREÇÃO
SISTEMA DE DIRECCIÓN
STEERING SYSTEM

ITEM	CÓDIGO Nº DE PIEZAS CODE	QNT CT CTY	DENOMINAÇÃO / DENOMINACIÓN / DENOMINATION		
26	4101.084.021.10.6	2	Parafuso Flange M8X1,25X25	Tornillo Brida M8X1,25X25	M8X1.25X25 Flange Screw
27	4102.025.008.10.3	2	Porca Flange M8	Tuerca Brida M8	M8 Nut Flange

AGRALE

AGRALE FÊNIX

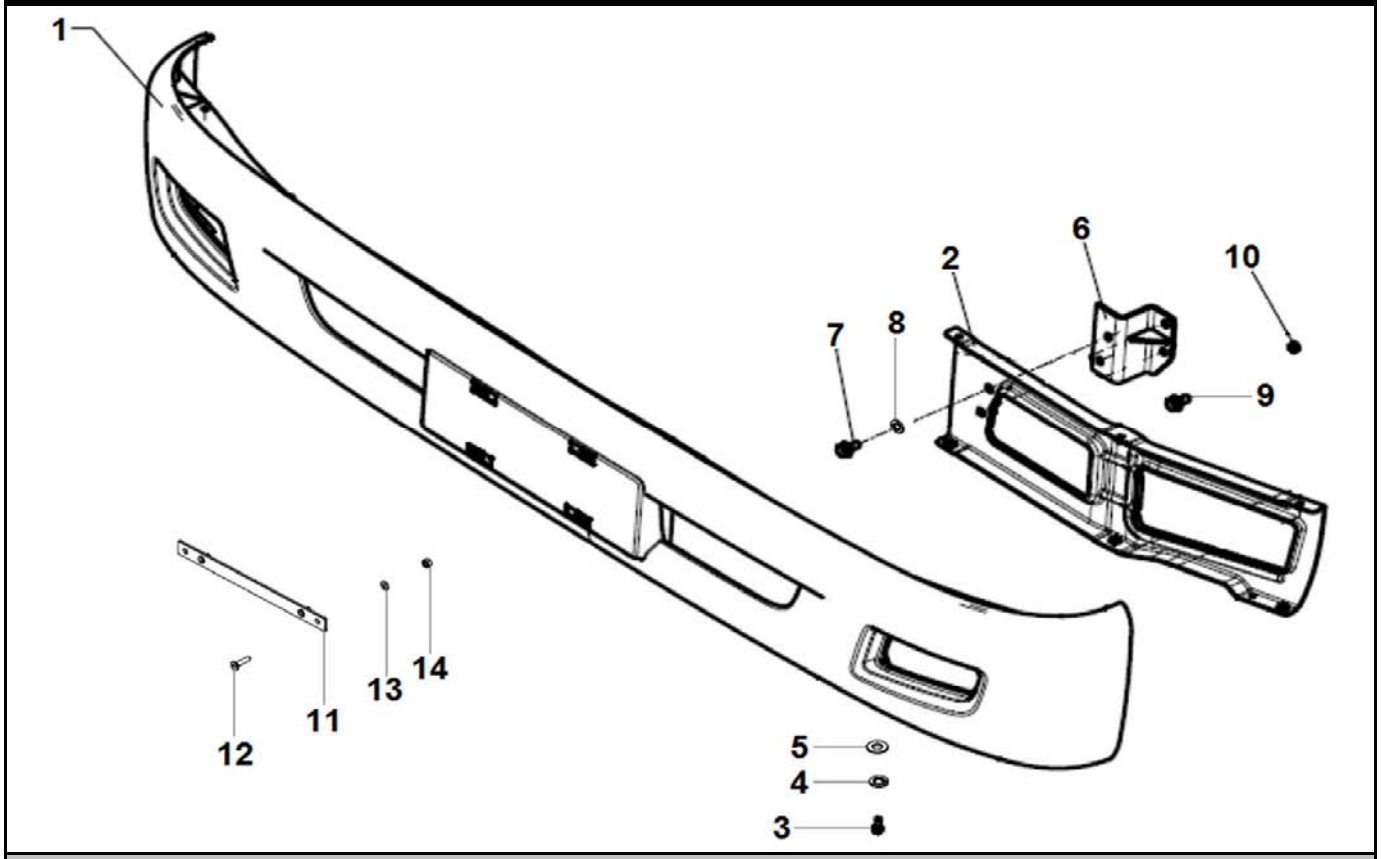

PARACHOQUE DIANTEIRO
PARACHOQUE DELANTERO
FRONT BUMPER

ITEM	CÓDIGO Nº DE PIEZAS CODE	QNT CT CTY	DENOMINAÇÃO / DENOMINACIÓN / DENOMINATION		
1	6027.013.025.00.9	1	Para-Choque Dianteiro	Parachoque Delantero	Front Bumper
2.1	6027.013.033.00.3	1	Suporte Esquerdo	Soporte Izquierdo	Left Bracket
2.2	6027.013.034.00.1	1	Suporte Direito	Soporte Derecho	Righ Bracket
3	4101.047.066.07.3	12	Parafuso M6X16	Tornillo M6X16	M6X16 Screw
4	4103.012.007.07.4	12	Arruela Pressão A6	Arandela Presión A6	A6 Pressure Washer
5	4103.024.008.01.1	12	Arruela Lisa A6,4	Arandela Lisa A6,4	A6.4 Plate Washer
6.1	6027.013.055.00.6	1	Suporte Esquerdo	Soporte Izquierdo	Left Bracket
6.2	6027.013.054.00.9	1	Suporte Direito	Soporte Derecho	Righ Bracket
7	4101.048.006.05.2	4	Parafuso M10X25	Tornillo M10X25	M10X25 Screw
8	4103.012.010.01.1	4	Arruela Pressão A10	Arandela Presión A10	A10 Pressure Washer
9	4101.084.034.10.9	2	Parafuso Flange M10X1,5X25	Tornillo Brida M10X1,5X25	M10X1.5X25 Flange Screw
10	4102.025.009.10.1	2	Porca Flange M10	Tuerca Brida M10	M10 Nut Flange
11	6027.013.019.00.2	1	Suporte	Soporte	Bracket
12	4101.067.036.05.5	2	Parafuso Allen M6X25	Tornillo Allen M6X25	M6X25 Allen Screw
13	4103.011.011.02.8	2	Arruela Lisa A6,4	Arandela Lisa A6,4	A6.4 Plate Washer
14	4102.014.009.05.4	2	Porca Freno M6	Tuerca Freno M6	M6 Brake Nut

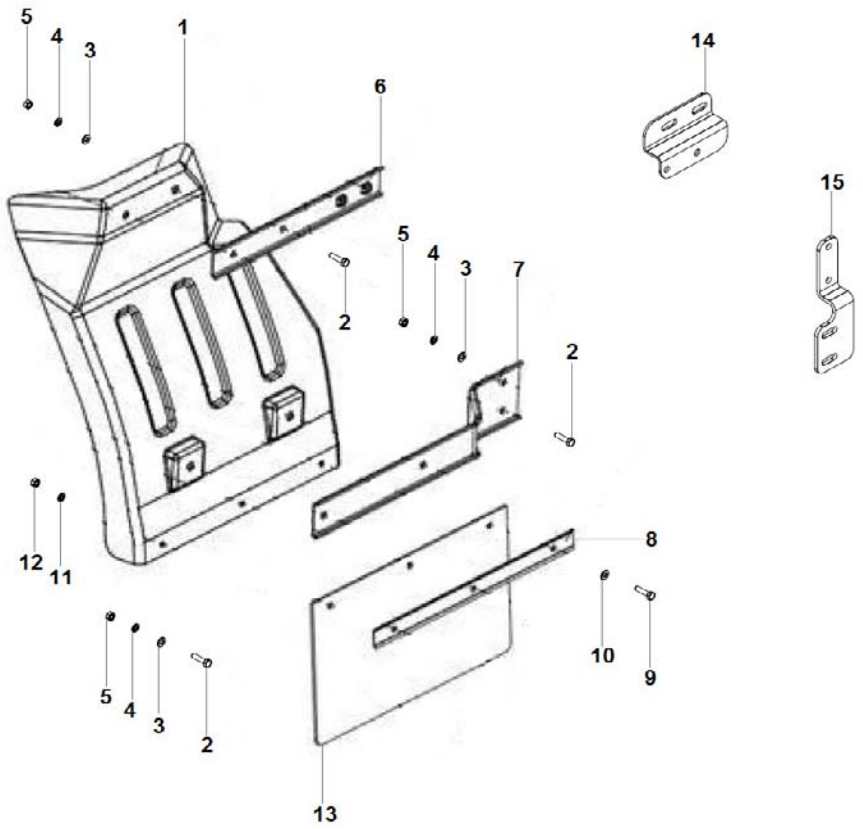

PARALAMAS E PARABARROS DIANTEIROS
GUARDABARROS Y PARABARROS DELANTEROS
FRONT MUDGUARDS AND FENDERS

ITEM	CÓDIGO Nº DE PIEZAS CODE	QNT CT CTY	DENOMINAÇÃO / DENOMINACIÓN / DENOMINATION		
1.1	6027.013.045.00.7	1	Paralama Dianteiro Esquerdo	Guardabarro Delantero Izquierdo	Front Mudguard Left
1.2	6027.013.044.00.0	1	Paralama Dianteiro Direito	Guardabarro Delantero Derecho	Front Mudguard Right
2	4101.047.088.05.1	16	Parafuso M8X20	Tornillo M8X20	M8X20 Screw
3	4103.024.011.01.5	16	Arruela Lisa A8,4	Arandela Lisa A8,4	A8.4 Washer Plate
4	4103.012.009.02.1	16	Arruela Pressão A8	Arandela Presión A8	A8 Pressure Washer
5	4102.014.011.05.0	16	Porca Freno M8	Tuerca Freno M8	M8 Brake Nut
6	6027.013.046.00.5	2	Suporte Superior	Soporte Superior	Upper Bracket
7	6027.013.047.00.3	2	Suporte Inferior	Soporte Inferior	Lower Bracket
8	6027.013.042.00.4	2	Suporte	Soporte	Bracket
9	4101.047.066.07.3	6	Parafuso M6X16	Tornillo M6X16	M6X16 Screw
10	4103.011.011.02.8	6	Arruela Lisa A6,4	Arandela Lisa A6,4	A6.4 Plate Washer
11	4103.024.008.01.1	6	Arruela Lisa A6,4	Arandela Lisa A6,4	A6.4 Plate Washer
12	4102.014.009.05.4	6	Porca Freno M6	Tuerca Freno M6	M6 Brake Nut
13	6027.013.041.00.6	2	Parabarro	Guardabarros	Mudguard
14.1	6027.013.049.00.9	1	Suporte Esquerdo	Soporte Izquierdo	Left Bracket
14.2	6027.013.050.00.7	1	Suporte Direito	Soporte Derecho	Righ Bracket
15.1	6027.013.051.00.5	1	Suporte Esquerdo	Soporte Izquierdo	Left Bracket
15.2	6027.013.052.00.3	1	Suporte Direito	Soporte Derecho	Righ Bracket

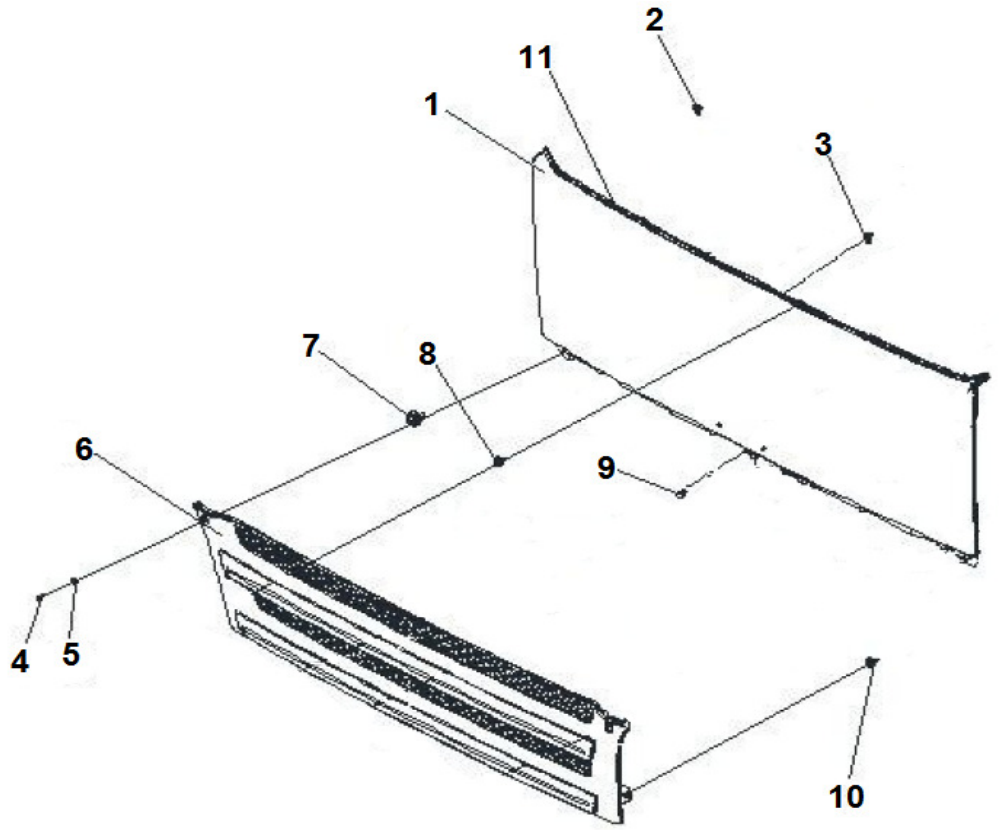

CAPÔ
CAPÓ
HOOD

ITEM	CÓDIGO Nº DE PIEZAS CODE	QNT CT CTY	DENOMINAÇÃO / DENOMINACIÓN / DENOMINATION		
1	6027.011.049.00.1	1	Capô	Capó	Hood
2	6027.013.219.00.8	2	Fixador Lateral	Fijador Lateral	Side Fixer
3	6027.013.220.00.6	2	Fixador Central	Fijador Central	Center Fixer
4	S/R	6	Sem Reposição	Sin Reemplazo	No Replacement
5	S/R	6	Sem Reposição	Sin Reemplazo	No Replacement
6	6027.013.048.00.1	1	Grade Frontal	Rejilla Frontal	Front Grid
7	S/R	6	Sem Reposição	Sin Reemplazo	No Replacement
8	S/R	6	Sem Reposição	Sin Reemplazo	No Replacement
9	S/R	4	Sem Reposição	Sin Reemplazo	No Replacement
10	6027.013.043.00.2	4	Fixador	Fijador	Fixer
11	6027.013.212.00.3	1	Perfil Borracha	Perfil Goma	Rubber Profile

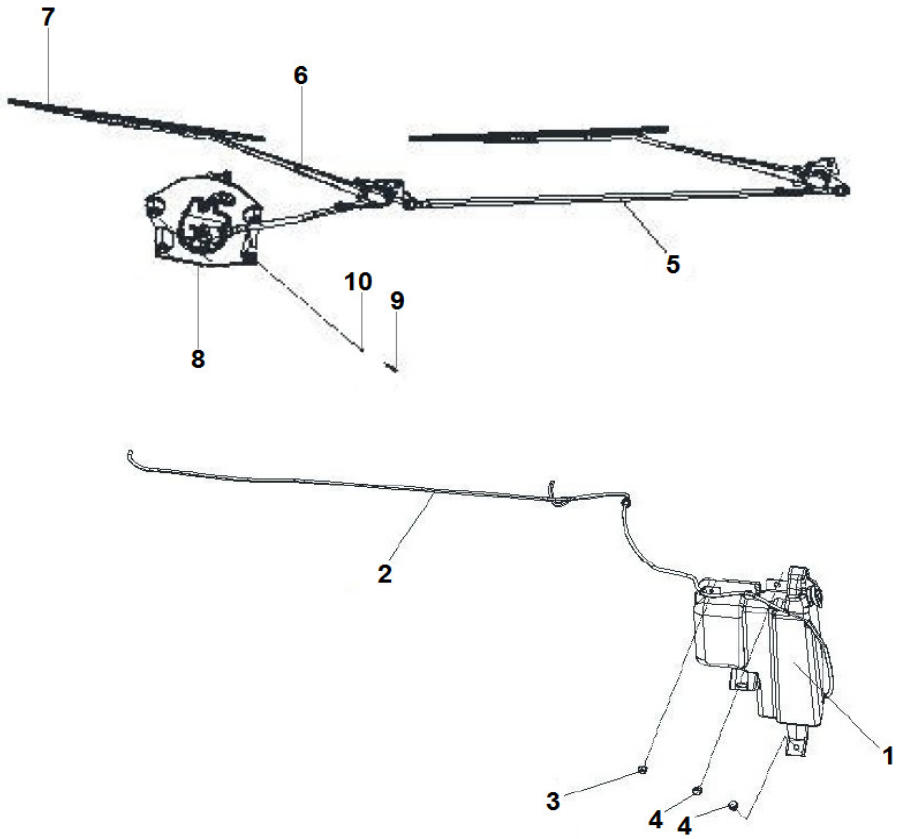

LIMPADOR E LAVADOR DO PARABRISA
LIMPIAPARABRISAS Y LAVAPARABRISAS
WINDSHIELD WIPER AND WASHER

ITEM	CÓDIGO Nº DE PIEZAS CODE	QNT CT CTY	DENOMINAÇÃO / DENOMINACIÓN / DENOMINATION		
1	6027.013.102.00.6	1	Reservatório Lavador e Bomba	Reservorio Lavador y Bomba	Washer Reservoir and Pump
2	6027.013.103.00.4	1	Mangueira	Manguera	Hose
3	S/R	1	Sem Reposição	Sin Reemplazo	No Replacement
4	S/R	2	Sem Reposição	Sin Reemplazo	No Replacement
5	6027.013.104.00.2	1	Mecanismo Limpador de Para-brisa - Inclui Itens 6 ao 8	Mecanismo Limpiaparabrisas - Inclui Itens 6 al 8	Windshield Wiper Mechanism - Includes Items 6 to 8
6	S/R	2	Sem Reposição	Sin Reemplazo	No Replacement
7	6034.113.349.00.8	2	Palheta Limpador	Paleta Limpiador	Wiper Blade
8	6027.011.098.00.8	1	Motor	Motor	Motor
9	S/R	4	Sem Reposição	Sin Reemplazo	No Replacement
10	S/R	4	Sem Reposição	Sin Reemplazo	No Replacement

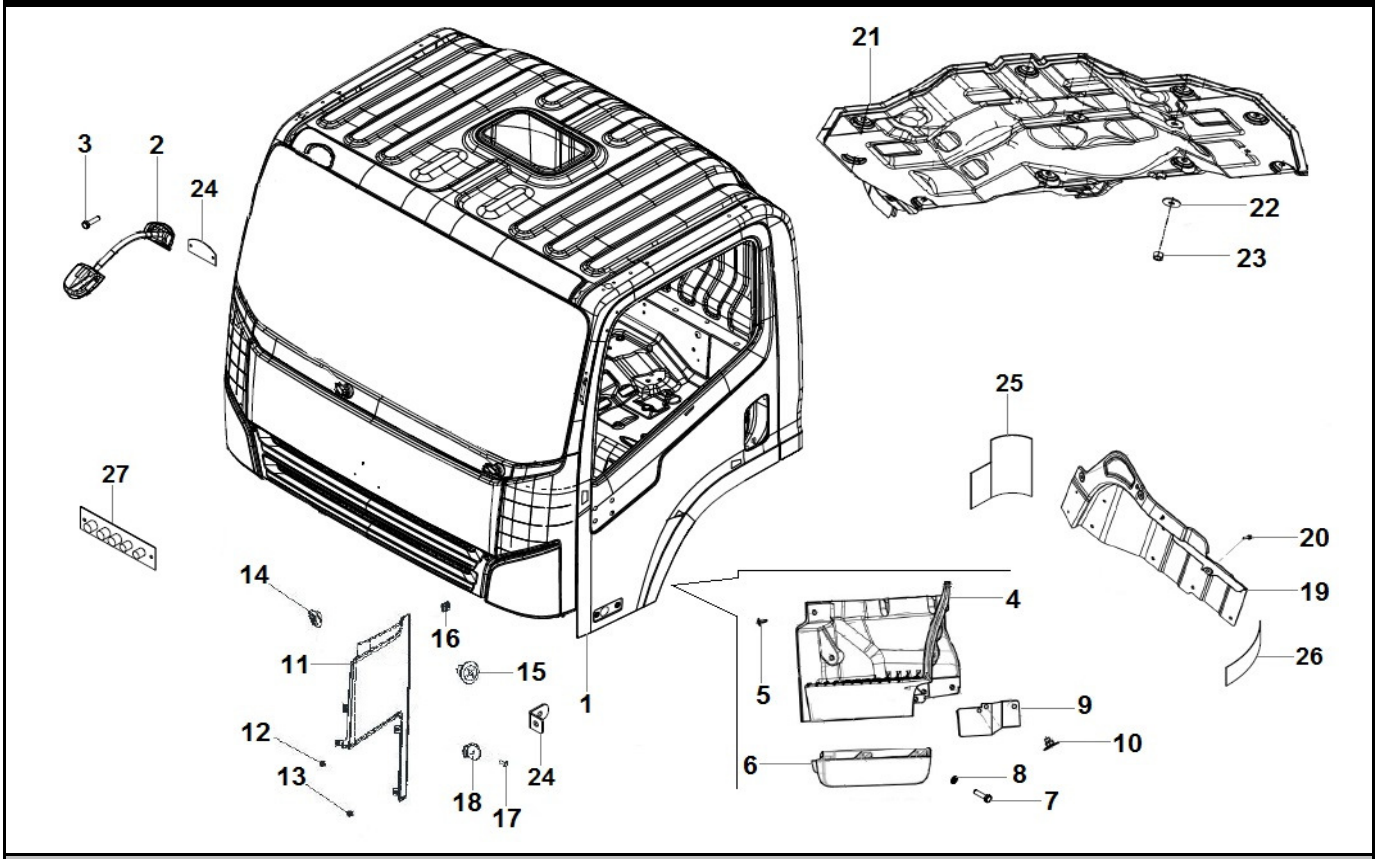

CABINE - COMPONENTES EXTERNOS
CABINA - COMPONENTES EXTERNOS
CABIN - EXTERNAL COMPONENTS

ITEM	CÓDIGO Nº DE PIEZAS CODE	QNT CT CTY	DENOMINAÇÃO / DENOMINACIÓN / DENOMINATION		
1	6027.013.012.00.7	1	Cabine Completa	Cabina Completa	Complete Cabin
2	6027.013.077.00.0	1	Espelho Dianteiro	Espejo Delantero	Front Mirror
3	S/R	2	Sem Reposição	Sin Reemplazo	No Replacement
4.1	6027.013.177.00.8	1	Estribo Esquerdo	Estribo Izquierdo	Left Stirrup
4.2	6027.013.178.00.6	1	Estribo Traseiro	Estribo Trasero	Rear Stirrup
5	S/R	12	Sem Reposição	Sin Reemplazo	No Replacement
6.1	6027.013.179.00.4	1	Revestimento Esquerdo	Revestimiento Izquierdo	Left Covering
6.2	6027.013.180.00.2	1	Revestimento Direito	Revestimiento Derecho	Right Covering
7	S/R	6	Sem Reposição	Sin Reemplazo	No Replacement
8	S/R	6	Sem Reposição	Sin Reemplazo	No Replacement
9	6027.013.181.00.0	2	Protetor	Protector	Protector
10	6027.013.199.00.2	6	Fixador	Fijador	Fixer
11.1	6027.013.189.00.3	1	Revestimento Dianteiro Esquerdo	Revestimiento Delantero Izquierdo	Left Front Covering
11.2	6027.013.188.00.5	1	Revestimento Dianteiro Direito	Revestimiento Delantero Derecho	Right Front Covering
12	S/R	4	Sem Reposição	Sin Reemplazo	No Replacement
13	S/R	4	Sem Reposição	Sin Reemplazo	No Replacement
14	6027.013.222.00.2	2	Fixador	Fijador	Fixer
15	6027.013.221.00.4	2	Fixador	Fijador	Fixer
16	6027.013.187.00.7	2	Bucha Fixação Superior	Buje Fijación Superior	Upper Fixing Bushing
17	S/R	4	Sem Reposição	Sin Reemplazo	No Replacement
18	6027.013.202.00.4	4	Suporte	Soporte	Bracket
19.1	6027.013.185.00.1	1	Revestimento Esquerdo	Revestimiento Izquierdo	Left Covering
19.2	6027.013.186.00.9	1	Revestimento Direito	Revestimiento Derecho	Right Covering
20	S/R	6	Sem Reposição	Sin Reemplazo	No Replacement
21	6027.013.200.00.8	1	Isolante Térmico	Aislante Térmico	Thermal Insulating
22	6027.013.223.00.0	10	Arruela	Arandela	Washer
23	S/R	10	Sem Reposição	Sin Reemplazo	No Replacement

AGRALE

AGRALE FÊNIX

CABINE - COMPONENTES EXTERNOS
CABINA - COMPONENTES EXTERNOS
CABIN - EXTERNAL COMPONENTS

ITEM	CÓDIGO Nº DE PIEZAS CODE	QNT CT CTY	DENOMINAÇÃO / DENOMINACIÓN / DENOMINATION		
24	6027.013.194.00.3	2	Suporte L 22X30	Soporte L 22X30	22X30 L Bracket
25	S/R	2	Sem Reposição	Sin Reemplazo	No Replacement
26	S/R	2	Sem Reposição	Sin Reemplazo	No Replacement
27	6027.013.260.00.2	1	Placa Conectores	Placa Conectores	Connectors Plate

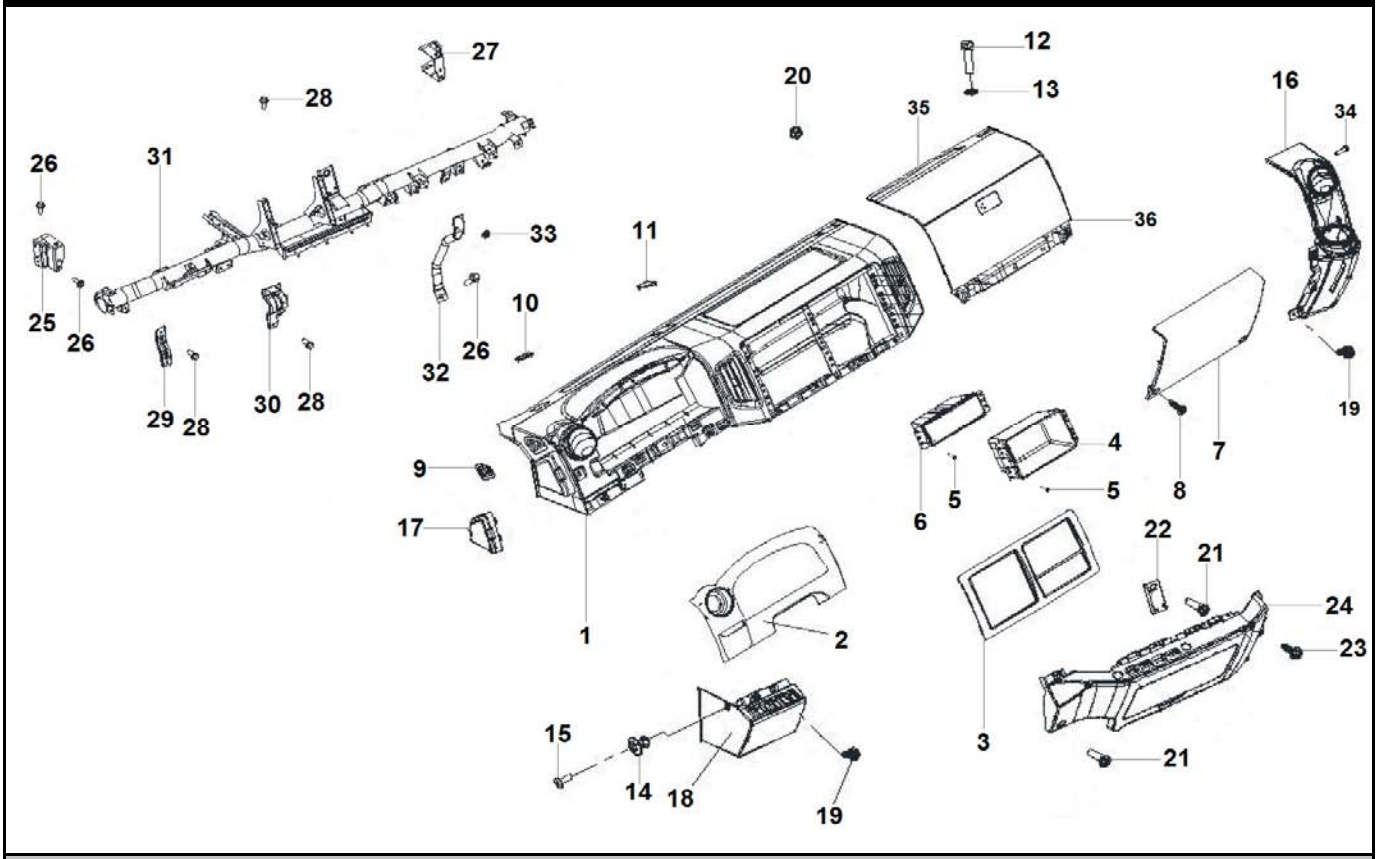

PAINEL DE INSTRUMENTOS - REVESTIMENTOS
TABLERO DE INSTRUMENTOS - REVESTIMIENTOS
DASHBOARD - COATINGS

ITEM	CÓDIGO Nº DE PIEZAS CODE	QNT CT CTY	DENOMINAÇÃO / DENOMINACIÓN / DENOMINATION		
1	6027.013.132.00.3	1	Painel	Tablero	Panel
2	6027.013.126.00.6	1	Revestimento Cluster	Revestimiento Cluster	Cluster Covering
3	6027.013.125.00.7	1	Revestimento Central	Revestimiento Central	Center Covering
4	6027.013.156.00.2	1	Porta-Objetos	Compartimento Almacenamiento	Storage Compartments
5	S/R	12	Sem Reposição	Sin Reemplazo	No Replacement
6	6027.013.124.00.0	1	Porta-Objetos	Compartimento Almacenamiento	Storage Compartments
7	6027.013.127.00.3	1	Revestimento Inferior Direito	Revestimiento Inferior Derecho	Right Lower Covering
8	S/R	2	Sem Reposição	Sin Reemplazo	No Replacement
9.1	6027.013.225.00.5	1	Difusor Ar Esquerdo	Difusor Aire Izquierdo	Left Air Difuser
9.2	6027.013.224.00.8	1	Difusor Ar Direito	Difusor Aire Derecho	Right Air Difuser
10.1	6027.013.201.00.6	1	Fixador Esquerdo	Fijador Izquierdo	Left Fixer
10.2	6027.013.227.00.1	1	Fixador Direito	Fijador Derecho	Right Fixer
11	6027.013.228.00.9	2	Fixador	Fijador	Fixer
12	S/R	4	Sem Reposição	Sin Reemplazo	No Replacement
13	S/R	4	Sem Reposição	Sin Reemplazo	No Replacement
14	6027.013.226.00.3	2	Fixador	Fijador	Fixer
15	S/R	2	Sem Reposição	Sin Reemplazo	No Replacement
16	6027.013.128.00.1	1	Revestimento Direito	Revestimiento Derecho	Right Covering
17	6027.013.130.00.7	1	Revestimento Esquerdo	Revestimiento Izquierdo	Left Covering
18	6027.013.129.00.9	1	Revestimento Esquerdo Inferior	Revestimiento Izquierdo Inferior	Lower Left Covering
19	S/R	3	Sem Reposição	Sin Reemplazo	No Replacement
20	S/R	2	Sem Reposição	Sin Reemplazo	No Replacement
21	S/R	3	Sem Reposição	Sin Reemplazo	No Replacement
22	6027.013.229.00.7	1	Suporte	Soporte	Bracket
23	S/R	3	Sem Reposição	Sin Reemplazo	No Replacement
24	6027.013.131.00.5	1	Revestimento Central Inferior	Revestimiento Central Inferior	Lower Center Covering
25	6027.013.230.00.5	1	Suporte Direito	Soporte Derecho	Righ Bracket

AGRALE

AGRALE FÊNIX

PAINEL DE INSTRUMENTOS - REVESTIMENTOS
TABLERO DE INSTRUMENTOS - REVESTIMIENTOS
DASHBOARD - COATINGS

ITEM	CÓDIGO Nº DE PIEZAS CODE	QNT CT CTY	DENOMINAÇÃO / DENOMINACIÓN / DENOMINATION		
26	S/R	9	Sem Reposição	Sin Reemplazo	No Replacement
27	6027.013.231.00.3	1	Suporte Esquerdo	Soporte Izquierdo	Left Bracket
28	S/R	4	Sem Reposição	Sin Reemplazo	No Replacement
29	6027.013.232.00.1	1	Suporte	Soporte	Bracket
30	6027.013.233.00.9	1	Suporte	Soporte	Bracket
31	6027.013.234.00.7	1	Suporte	Soporte	Bracket
32	6027.013.235.00.4	1	Suporte	Soporte	Bracket
33	S/R	1	Sem Reposição	Sin Reemplazo	No Replacement
34	S/R	2	Sem Reposição	Sin Reemplazo	No Replacement
35	6027.013.133.00.1	1	Porta-Luvas	Guantera	Glove Compartment
36	6027.013.215.00.6	1	Tampa Porta-Luvas	Tapa Guantera	Glove Compartment Cover

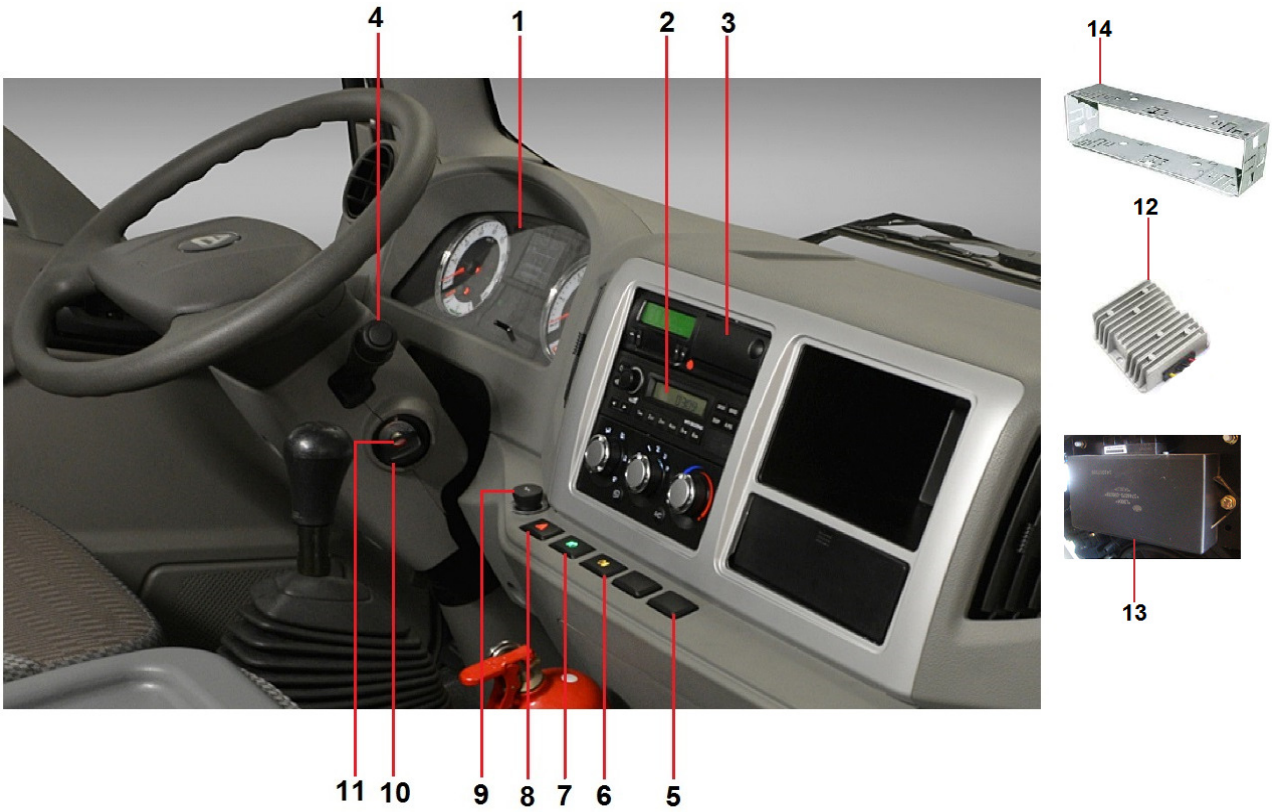

PAINEL DE INSTRUMENTOS - SISTEMA ELÉTRICO
TABLERO DE INSTRUMENTOS - SISTEMA ELÉCTRICO
DASHBOARD - ELECTRICAL SYSTEM

ITEM	CÓDIGO Nº DE PIEZAS CODE	QNT CT CTY	DENOMINAÇÃO / DENOMINACIÓN / DENOMINATION		
1	6027.011.010.00.3	1	Cluster	Cluster	Cluster
2	6027.011.059.00.0	1	Rádio	Radio	Radio
3.1	6025.011.011.00.5	1	Tacógrafo Digital BVDR - Inclui Item 3.2	Tacógrafo Digital BVDR - Incluye Ítem 3.2	BVDR Digital Tachograph - Includes Item 3.2
3.2	6025.011.058.00.6	1	Fita Diagrama BVDR	Cinta Diagrama BVDR	BVDR Diagram Tape
4	6027.013.123.00.2	1	Alavanca Multi-Funções	Palanca Multi-Funciones	Multiple-Function lever
5	6027.011.064.00.0	7	Tampa	Tapa	Cover
6	6027.011.063.00.2	1	Interruptor Lanterna Traseira Auxilia	Interruptor Linterna Trasera Auxiliar	Auxiliary Rear Lantern Switch
7	6027.011.062.00.4	1	Interruptor Faróis Auxiliares	Interruptor Faros Auxiliares	Auxiliary Headlights Switch
8	6027.011.061.00.6	1	Interruptor Luz Advertência	Interruptor Luz Advertencia	Switch Warning Light
9	6027.011.094.00.7	1	Tomada 12 V	Toma 12 V	12 V Intake
10.1	6027.013.155.00.4	1	Comutador Ignição	Interruptor Ignición	Ignition Switch
10.2	6027.011.097.00.0	1	Cilindro Ignição	Cilindro Ignición	Ignition Cylinder
11	6027.017.016.00.4	1	Adesivo Agrale Chave	Adhesivo Agrale Lhave	Agrale Key Adhesive
12	S/R	1	Sem Reposição	Sin Reemplazo	No Replacement
13	6027.011.057.00.4	1	Módulo Vidro Elétrico	Modulo Elevalunas	Electric Windows Module
14	6027.013.258.00.6	1	Suporte Radio	Soporte Radio	Radio Bracket

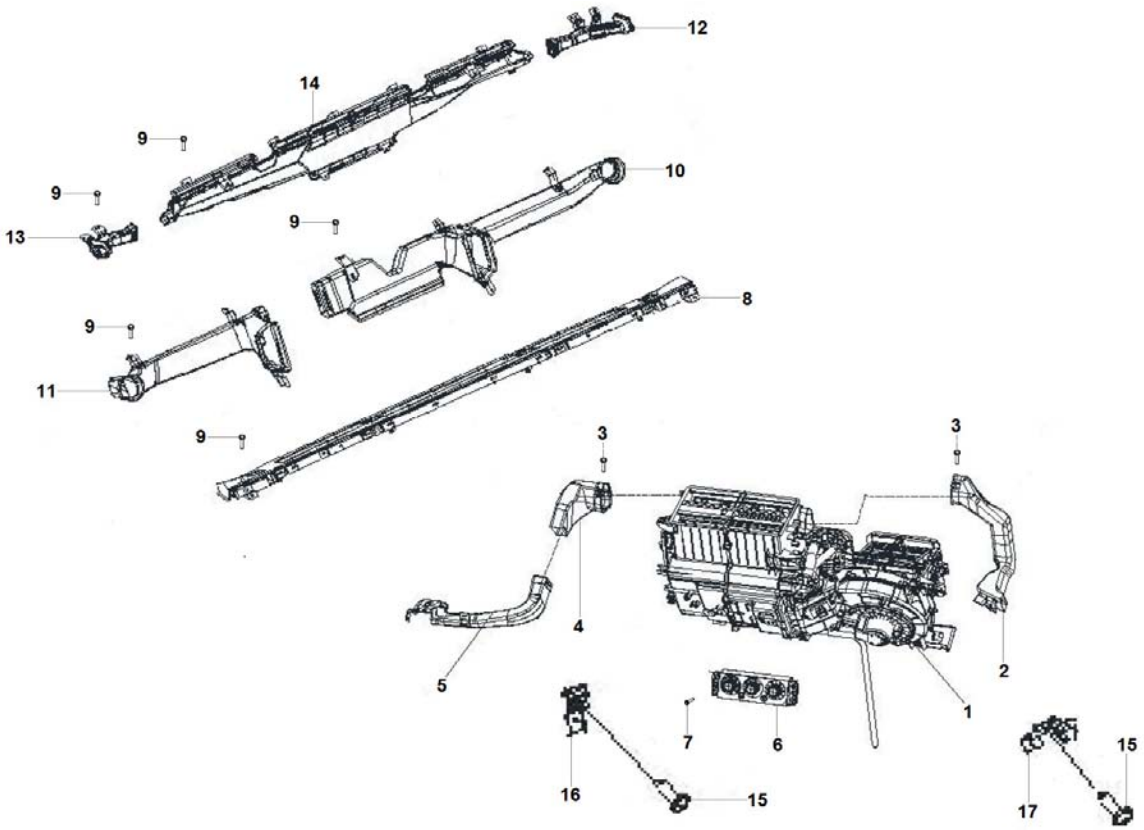

SISTEMA DE VENTILAÇÃO INTERNA
SISTEMA DE VENTILACIÓN INTERNA
INTERNAL VENTILATION SYSTEM

ITEM	CÓDIGO Nº DE PIEZAS CODE	QNT CT CTY	DENOMINAÇÃO / DENOMINACIÓN / DENOMINATION		
1	6027.013.071.00.3	1	Caixa Ventilação	Caja Vetilación	Ventilation Box
2	6027.013.072.00.1	1	Duto Ar Direito	Conducto Aire Derecho	Right Air Duct
3	S/R	2	Sem Reposição	Sin Reemplazo	No Replacement
4	6027.013.141.00.4	1	Duto Ar Esquerdo	Conducto Aire Izquierdo	Left Air Duct
5	6027.013.073.00.9	1	Duto Ar Esquerdo	Conducto Aire Izquierdo	Left Air Duct
6	6027.013.145.00.5	1	Comando Ventilação	Mando Vetilación	Ventilation Control
7	S/R	4	Sem Reposição	Sin Reemplazo	No Replacement
8	6027.013.236.00.2	1	Suporte	Soporte	Bracket
9	S/R	27	Sem Reposição	Sin Reemplazo	No Replacement
10	6027.013.134.00.9	1	Duto Ar Direito	Conducto Aire Derecho	Right Air Duct
11	6027.013.135.00.6	1	Duto Ar Esquerdo	Conducto Aire Izquierdo	Left Air Duct
12	6027.013.136.00.4	1	Duto Ar Direito	Conducto Aire Derecho	Right Air Duct
13	6027.013.137.00.2	1	Duto Ar Esquerdo	Conducto Aire Izquierdo	Left Air Duct
14	6027.013.138.00.0	1	Duto Ar Central	Conducto Aire Central	Center Air Duct
15	S/R	2	Sem Reposição	Sin Reemplazo	No Replacement
16	6027.013.237.00.0	1	Suporte	Soporte	Bracket
17	S/R	1	Sem Reposição	Sin Reemplazo	No Replacement

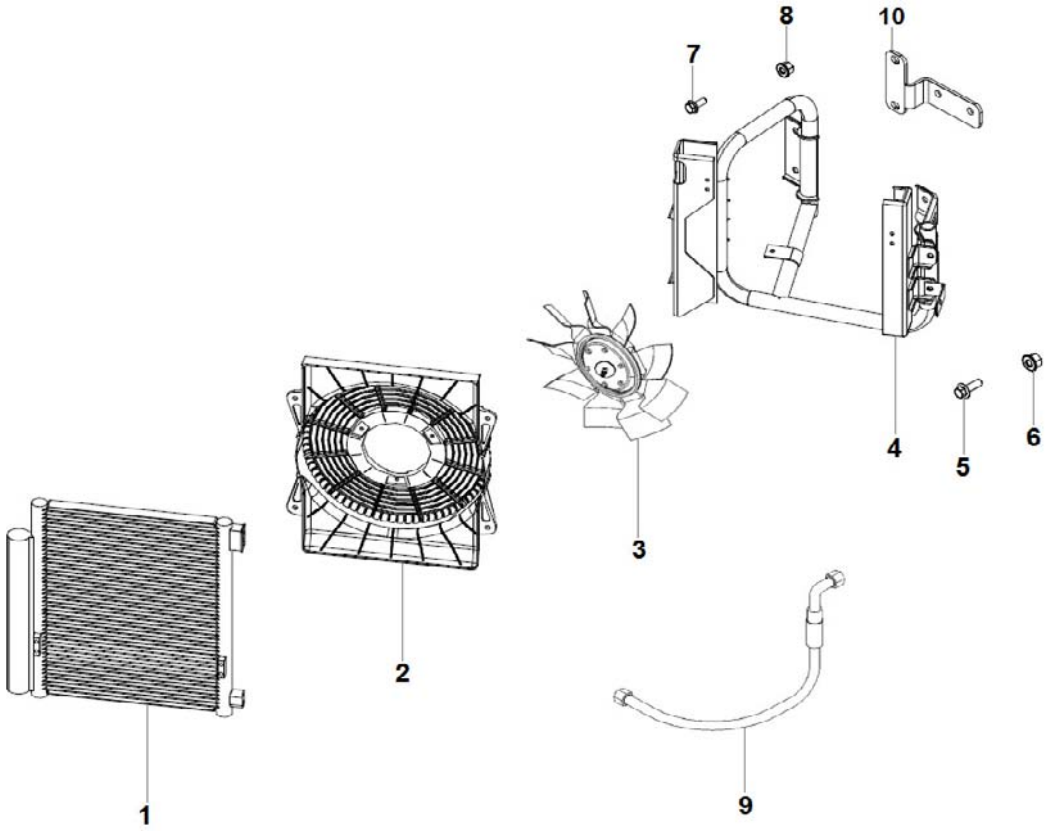

SISTEMA DE VENTILAÇÃO INTERNA - CONDENSADOR
SISTEMA DE VENTILACIÓN INTERNA - CONDENSADOR
INTERNAL VENTILATION SYSTEM - CONDENSER

ITEM	CÓDIGO Nº DE PIEZAS CODE	QNT CT CTY	DENOMINAÇÃO / DENOMINACIÓN / DENOMINATION		
1	6027.001.052.00.7	1	Condensador Completo - Inclui Itens 2 ao 4	Condensador Completo - Incluye Itens 2 al 4	Complete Condenser - Includes Items 2 to 4
2	S/R	1	Sem Reposição	Sin Reemplazo	No Replacement
3	6027.011.046.00.7	1	Eletroventilador	Electroventilador	Electric Fan
4	S/R	1	Sem Reposição	Sin Reemplazo	No Replacement
5	4101.084.043.10.0	2	Parafuso Flange M12X1,5X35	Tornillo Brida M12X1,5X35	M12X1.5X35 Flange Screw
6	4102.025.011.10.7	2	Porca Flange M12	Tuerca Brida M12	M12 Nut Flange
7	4101.084.034.10.9	2	Parafuso Flange M10X1,5X25	Tornillo Brida M10X1,5X25	M10X1.5X25 Flange Screw
8	4102.025.009.10.1	2	Porca Flange M10	Tuerca Brida M10	M10 Nut Flange
9.1	6027.001.148.00.3	1	Mangueira Condensador - Evaporador	Manguera Condensador - Evaporador	Hose Condenser - Evaporator
9.2	6027.001.149.00.1	1	Mangueira Compressor - Condensador	Manguera Compresor - Condensador	Condenser - Compressor Hose
9.3	6027.001.150.00.9	1	Mangueira Compressor - Evaporador	Manguera Compresor - Evaporador	Compressor - Evaporator Hose
10	6027.001.135.00.0	1	Suporte	Soporte	Bracket

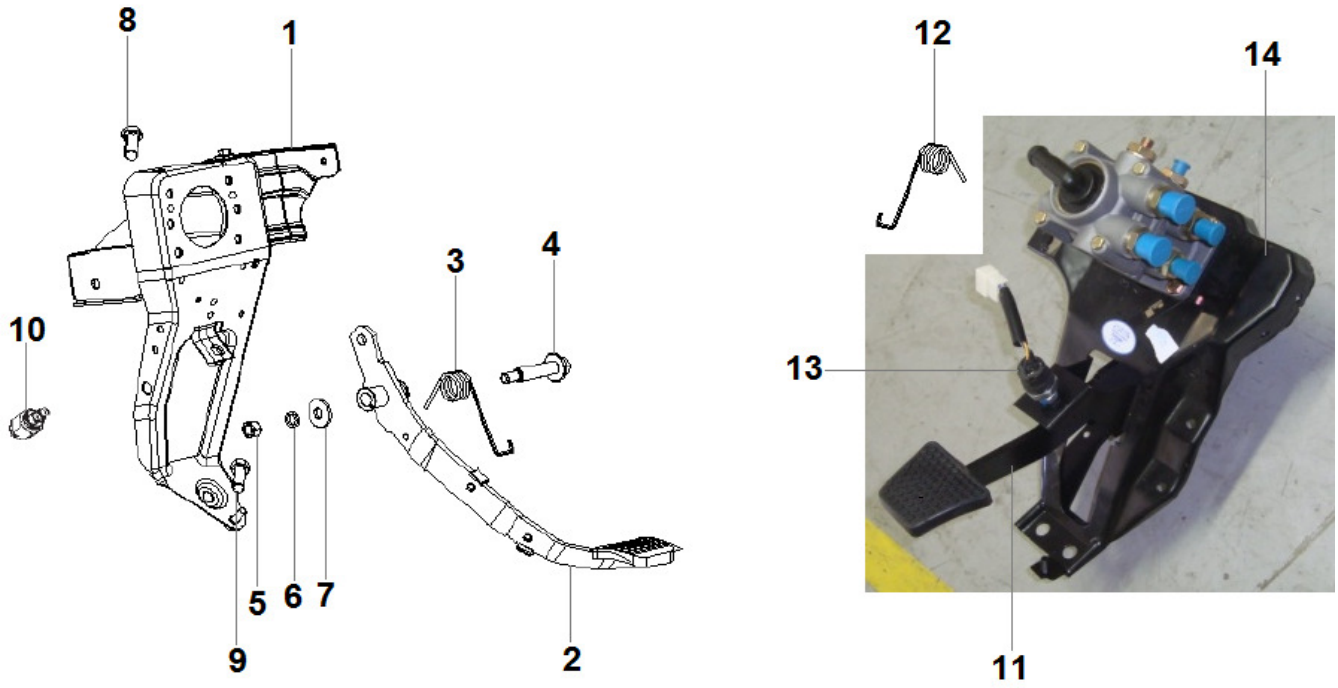

PEDAIS DE FREIO E EMBREAGEM
PEDALES DE FRENO Y EMBRAGUE
BRAKE AND CLUTCH PEDALS

ITEM	CÓDIGO Nº DE PIEZAS CODE	QNT CT CTY	DENOMINAÇÃO / DENOMINACIÓN / DENOMINATION		
1	S/R	1	Sem Reposição	Sin Reemplazo	No Replacement
2	6027.003.034.00.3	1	Pedal Embreagem e Suporte - Inclui Itens 3 ao 7	Pedal Embrague y Soporte - Incluye Ítens 3 al 7	Clutch Pedal and Bracket - Includes Items 3 to 7
3	6027.003.032.00.7	1	Mola	Resorte	Spring
4	6027.003.033.00.5	1	Pino	Perno	Pin
5	S/R	1	Sem Reposição	Sin Reemplazo	No Replacement
6	S/R	1	Sem Reposição	Sin Reemplazo	No Replacement
7	S/R	1	Sem Reposição	Sin Reemplazo	No Replacement
8	S/R	2	Sem Reposição	Sin Reemplazo	No Replacement
9	S/R	1	Sem Reposição	Sin Reemplazo	No Replacement
10	S/R	1	Sem Reposição	Sin Reemplazo	No Replacement
11	6027.005.060.00.6	1	Pedal de Freio	Pedal del Freno	Brake Pedal
12	6027.005.059.00.8	1	Mola	Resorte	Spring
13	6027.011.093.00.9	1	Interruptor Freio	Interruptor Freno	Brake Switch
14	S/R	1	Sem Reposição	Sin Reemplazo	No Replacement

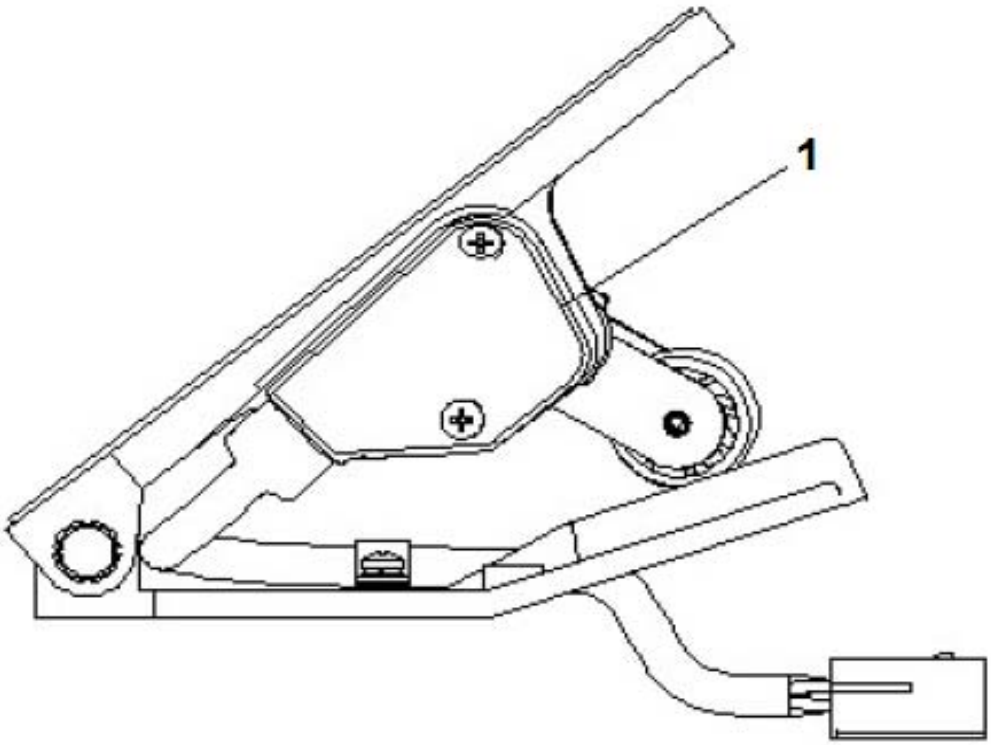

ACELERADOR
ACELERADOR
ACCELERATOR

ITEM	CÓDIGO Nº DE PIEZAS CODE	QNT CT CTY	DENOMINAÇÃO / DENOMINACIÓN / DENOMINATION		
1	6027.011.053.00.3	1	Acelerador Eletrônico	Acelerador Eletronico	Eletronic Accelerator

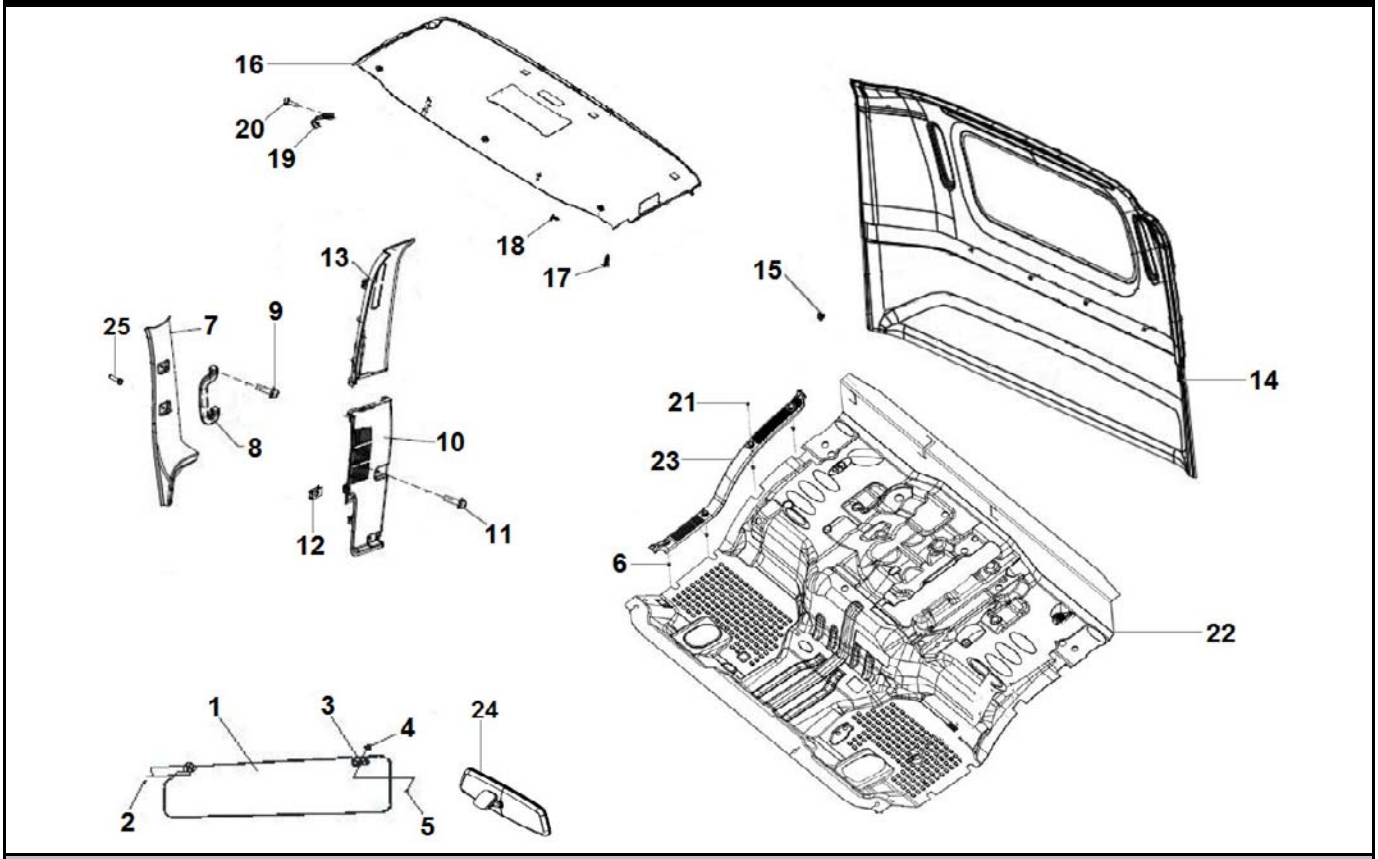

CABINE - COMPONENTES INTERNOS
CABINA - COMPONENTES INTERNOS
CABIN - INTERNAL COMPONENTS

ITEM	CÓDIGO Nº DE PIEZAS CODE	QNT CT CTY	DENOMINAÇÃO / DENOMINACIÓN / DENOMINATION		
1.1	6027.013.119.00.0	1	Tapa-Sol Esquerdo	Tapasol Izquierdo	Left Sunshade
1.2	6027.013.118.00.2	1	Tapa-Sol Direito	Tapasol Derecho	Right Sunshade
2	S/R	4	Sem Reposição	Sin Reemplazo	No Replacement
3	6027.013.211.00.5	2	Fixador	Fijador	Fixer
4	S/R	2	Sem Reposição	Sin Reemplazo	No Replacement
5	S/R	2	Sem Reposição	Sin Reemplazo	No Replacement
6	S/R	8	Sem Reposição	Sin Reemplazo	No Replacement
7.1	6027.013.109.00.1	1	Revestimento Coluna Esquerda	Revestimiento Columna Izquierda	Left Column Covering
7.2	6027.013.108.00.3	1	Revestimento Coluna Direita	Revestimiento Columna Derecha	Right Column Covering
8	6027.013.114.00.1	2	Pega Mão	Pega Mano	Handle Hand
9	S/R	4	Sem Reposição	Sin Reemplazo	No Replacement
10.1	6027.013.111.00.7	1	Revestimento Inferior Esquerdo	Revestimiento Inferior Izquierdo	Left Lower Covering
10.2	6027.013.110.00.9	1	Revestimento Inferior Direito	Revestimiento Inferior Derecho	Right Lower Covering
11	S/R	4	Sem Reposição	Sin Reemplazo	No Replacement
12	6027.013.238.00.8	16	Fixador	Fijador	Fixer
13.1	6027.013.113.00.3	1	Revestimento Superior Esquerdo	Revestimiento Superior Izquierdo	Lefth Upper Covering
13.2	6027.013.112.00.5	1	Revestimento Superior Direito	Revestimiento Superior Derecho	Right Upper Covering
14	6027.013.107.00.5	1	Revestimento Traseiro	Revestimiento Trasero	Rear Covering
15	6027.013.239.00.6	4	Fixador	Fijador	Fixer
16	6027.013.106.00.7	1	Revestimento Teto	Revestimiento Techo	Ceiling Covering
17	6027.013.240.00.4	7	Fixador	Fijador	Fixer
18	S/R	2	Sem Reposição	Sin Reemplazo	No Replacement
19	6027.013.241.00.2	2	Pega Mão	Pega Mano	Handle Hand
20	S/R	4	Sem Reposição	Sin Reemplazo	No Replacement
21	S/R	8	Sem Reposição	Sin Reemplazo	No Replacement
22	6027.013.207.00.3	1	Revestimento Inferior	Revestimiento Inferior	Lower Covering
23.1	6027.013.203.00.2	1	Revestimento Lateral Esquerdo	Revestimiento Lateral Izquierdo	Left Side Covering

AGRALE

AGRALE FÊNIX

CABINE - COMPONENTES INTERNOS
CABINA - COMPONENTES INTERNOS
CABIN - INTERNAL COMPONENTS

ITEM	CÓDIGO Nº DE PIEZAS CODE	QNT CT CTY	DENOMINAÇÃO / DENOMINACIÓN / DENOMINATION		
23.2	6027.013.204.00.0	1	Revestimento Lateral Direito	Revestimiento Lateral Derecho	Right Side Covering
24	6027.013.176.00.0	1	Espelho Interno	Espejo Interno	Internal Mirror

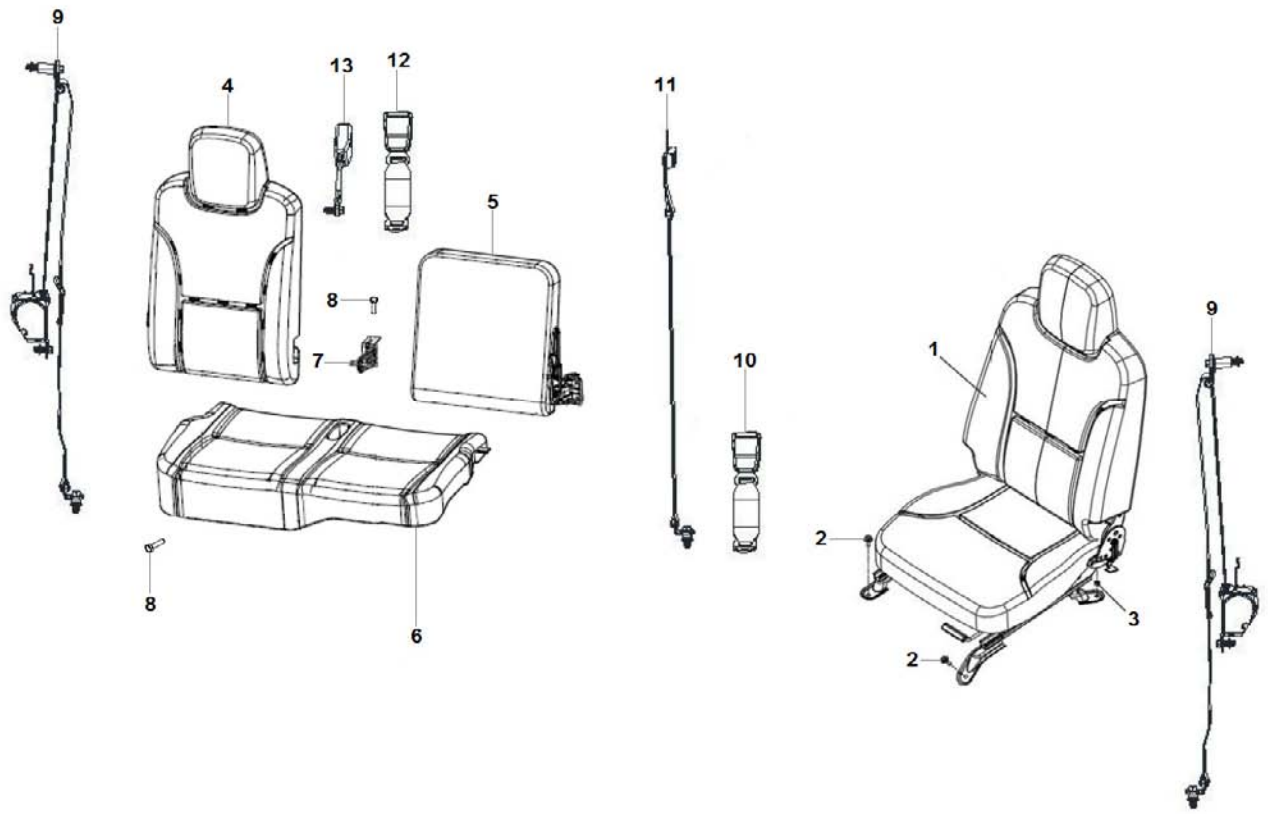

ASSENTOS E CINTOS DE SEGURANÇA
ASIENTOS Y CINTURONES DE SEGURIDAD
SEAT DRIVER AND SEAT BELT

ITEM	CÓDIGO Nº DE PIEZAS CODE	QNT CT CTY	DENOMINAÇÃO / DENOMINACIÓN / DENOMINATION		
1	6027.013.115.00.8	1	Assento Condutor	Asiento Conductor	Driver Seat
2	S/R	4	Sem Reposição	Sin Reemplazo	No Replacement
3	S/R	4	Sem Reposição	Sin Reemplazo	No Replacement
4	6027.013.116.00.6	1	Encosto Direito	Encosto Derecho	Right Thrust
5	6027.013.242.00.0	1	Encosto Central	Apoyo Central	Center Support
6	6027.013.117.00.4	1	Assento Acompanhante Central	Asiento Acompañante Central	Center Passenger Seat
7	6027.013.243.00.8	1	Suporte	Soporte	Bracket
8	S/R	6	Sem Reposição	Sin Reemplazo	No Replacement
9	6027.013.142.00.2	2	Cinto Seguraça Lateral	Cinturón Seguridad Lateral	Center Safety Belt
10	6027.013.154.00.7	1	Fecho Direito	Cierre Derecho	Right Lock
11	6027.013.152.00.1	1	Cinto Seguraça Central	Cinturón Seguridad Central	Center Safety Belt
12	6027.013.121.00.6	1	Fecho Central	Cierre Central	Center Lock
13	6027.013.120.00.8	1	Fecho Esquerdo	Cierre Izquierdo	Left Lock

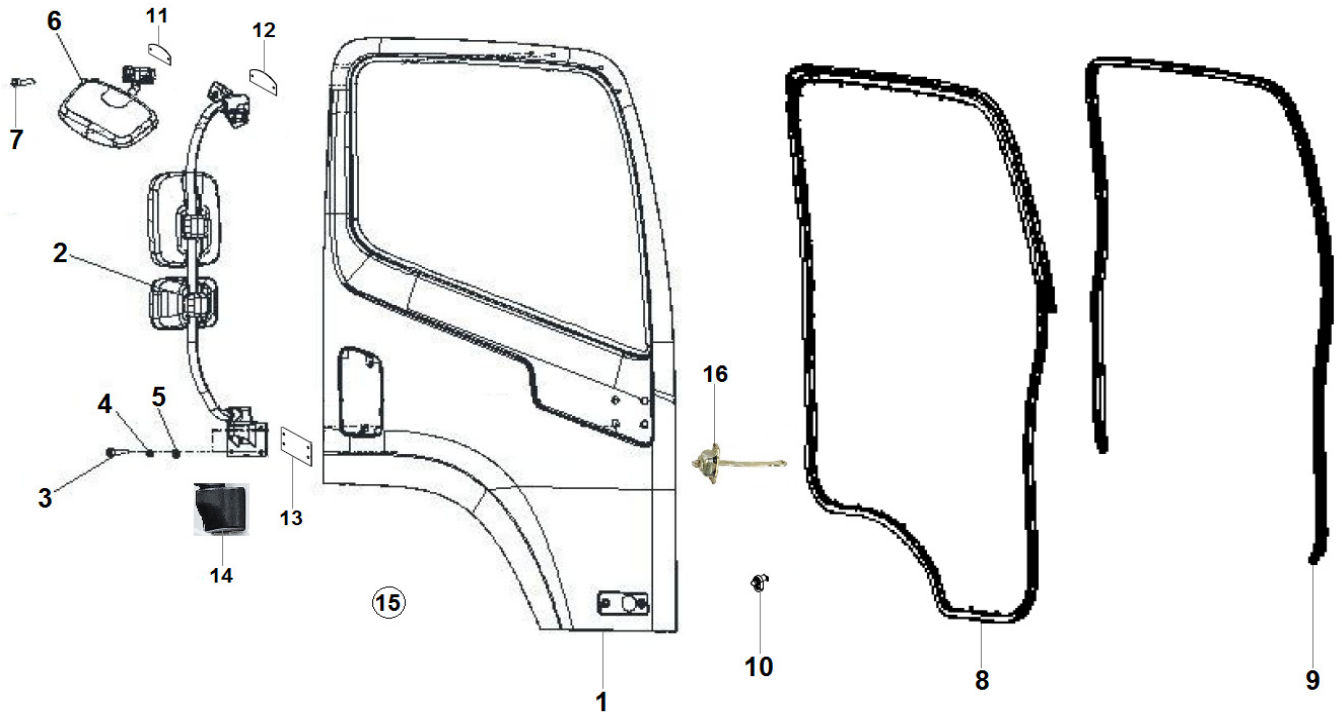

PORTAS - COMPONENTES EXTERNOS
PUERTAS - COMPONENTES EXTERNOS
DOORS - EXTERNAL COMPONENTS

ITEM	CÓDIGO Nº DE PIEZAS CODE	QNT CT CTY	DENOMINAÇÃO / DENOMINACIÓN / DENOMINATION		
1.1	6027.013.205.00.7	1	Porta Esquerda - Branca	Puerta Izquierda - Blanca	Left Door - White
1.2	6027.013.206.00.5	1	Porta Direita - Branca	Puerta Derecha - Blanca	Right Door - White
1.3	6027.013.213.00.1	1	Porta Esquerda - Vermelha	Puerta Izquierda - Roja	Left Door - Red
1.4	6027.013.214.00.9	1	Porta Direita - Vermelha	Puerta Derecha - Roja	Right Door - Red
2.1	6027.013.075.00.4	1	Espelho Esquerdo	Espejo Izquierdo	Left Mirror
2.2	6027.013.074.00.7	1	Espelho Direito	Espejo Derecho	Right Mirror
3	S/R	12	Sem Reposição	Sin Reemplazo	No Replacement
4	S/R	12	Sem Reposição	Sin Reemplazo	No Replacement
5	S/R	12	Sem Reposição	Sin Reemplazo	No Replacement
6	6027.013.076.00.2	1	Espelho	Espejo	Mirror
7	S/R	2	Sem Reposição	Sin Reemplazo	No Replacement
8	6027.013.091.00.1	2	Guarnição	Perfil de Goma	Rubber Profile
9.1	6027.013.093.00.7	1	Guarnição Esquerda	Perfil de Goma Izquierdo	Left Rubber Profile
9.2	6027.013.092.00.9	1	Guarnição Direita	Perfil de Goma Derecho	Right Rubber Profile
10	6027.011.060.00.8	1	Interruptor	Interruptor	Switch
11	S/R	2	Sem Reposição	Sin Reemplazo	No Replacement
12	S/R	2	Sem Reposição	Sin Reemplazo	No Replacement
13	S/R	2	Sem Reposição	Sin Reemplazo	No Replacement
14	S/R	2	Sem Reposição	Sin Reemplazo	No Replacement
15.1	6027.013.183.00.6	1	Porta Esquerda Completa - Branca - Inclui Componentes Internos e Externos	Puerta Izquierda Completa - Blanca - Incluye Componentes Internos y Externos	Complete Left Door - White - Includes Internal and External Components
15.2	6027.013.182.00.8	1	Porta Direita Completa - Branca - Inclui Componentes Internos e Externos	Puerta Derecha Completa - Blanca - Incluye Componentes Internos y Externos	Complete Right Door - White - Includes Internal and External Components
15.3	6027.013.173.00.7	1	Porta Esquerda Completa - Vermelha - Inclui Componentes Internos e Externos	Puerta Izquierda Completa - Roja - Incluye Componentes Internos y Externos	Complete Left Door - Red - Includes Internal and External Components

AGRALE

AGRALE FÊNIX

PORTAS - COMPONENTES EXTERNOS
PUERTAS - COMPONENTES EXTERNOS
DOORS - EXTERNAL COMPONENTS

ITEM	CÓDIGO Nº DE PIEZAS CODE	QNT CT CTY	DENOMINAÇÃO / DENOMINACIÓN / DENOMINATION		
15.4	6027.013.174.00.5	1	Porta Direita Completa - Vermelha - Inclui Componentes Internos e Externos	Puerta Derecha Completa - Roja - Incluye Componentes Internos y Externos	Complete Right Door - Red - Includes Internal and External Components
16	6027.013.259.00.4	2	Limitador	Limitador	Limiter

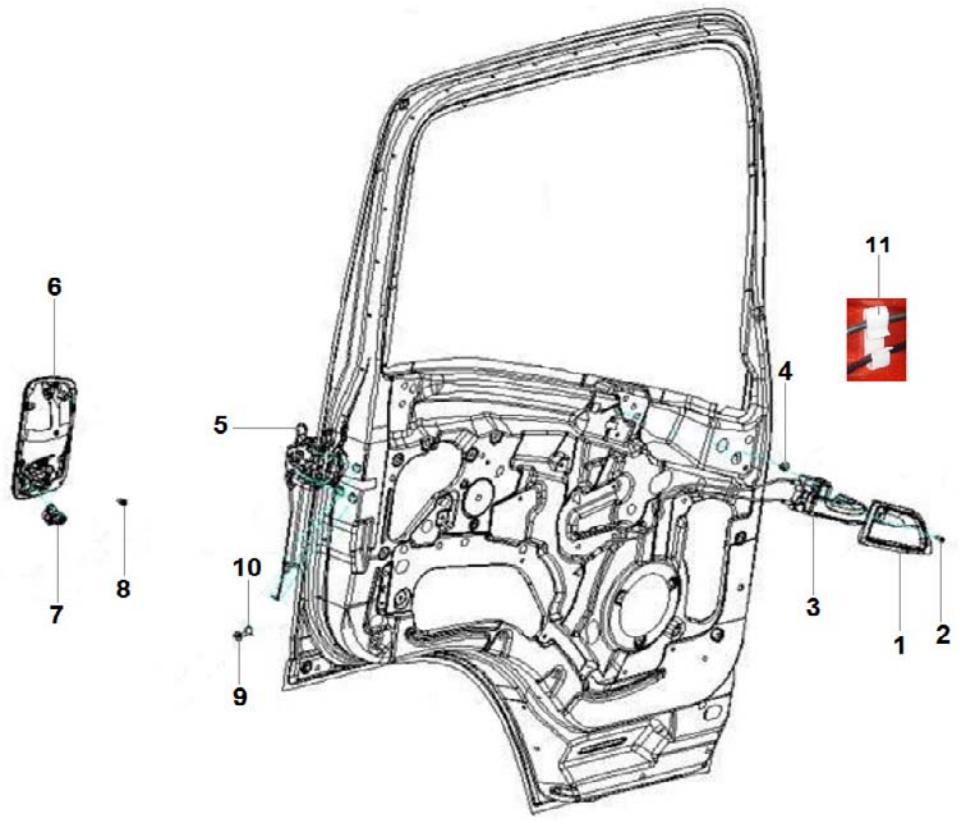

PORTAS - MAÇANETAS E FECHADURAS
PUERTAS - MANILLAS Y CERRADURAS
DOORS - LOCKS AND HANDLES

ITEM	CÓDIGO Nº DE PIEZAS CODE	QNT CT CTY	DENOMINAÇÃO / DENOMINACIÓN / DENOMINATION		
1.1	6027.013.147.00.1	1	Moldura Esquerda	Borde Izquierda	Left Border
1.2	6027.013.146.00.3	1	Moldura Direita	Borde Derecha	Right Border
2	S/R	2	Sem Reposição	Sin Reemplazo	No Replacement
3.1	6027.013.079.00.6	1	Maçaneta Interna Esquerda	Manilla Interna Izquierda	Left Internal Door Handles
3.2	6027.013.078.00.8	1	Maçaneta Interna Direita	Manilla Interna Derecha	Right Internal Door Handles
4	S/R	2	Sem Reposição	Sin Reemplazo	No Replacement
5.1	6027.013.149.00.7	1	Fechadura Esquerda	Cerradura Izquierda	Left Door Lock
5.2	6027.013.148.00.9	1	Fechadura Direita	Cerradura Derecha	Right Door Lock
6.1	6027.013.081.00.2	1	Maçaneta Externa Esquerda	Manilla Externa Izquierda	Left External Door Handles
6.2	6027.013.080.00.4	1	Maçaneta Externa Direita	Manilla Externa Derecha	Right External Door Handles
7.1	6027.013.217.00.2	1	Cilindro Esquerdo	Cilindro Izquierdo	Left Cylinder
7.2	6027.013.216.00.4	1	Cilindro Direito	Cilindro Derecho	Right Cylinder
8	S/R	4	Sem Reposição	Sin Reemplazo	No Replacement
9	S/R	6	Sem Reposição	Sin Reemplazo	No Replacement
10	S/R	6	Sem Reposição	Sin Reemplazo	No Replacement
11	S/R	2	Sem Reposição	Sin Reemplazo	No Replacement

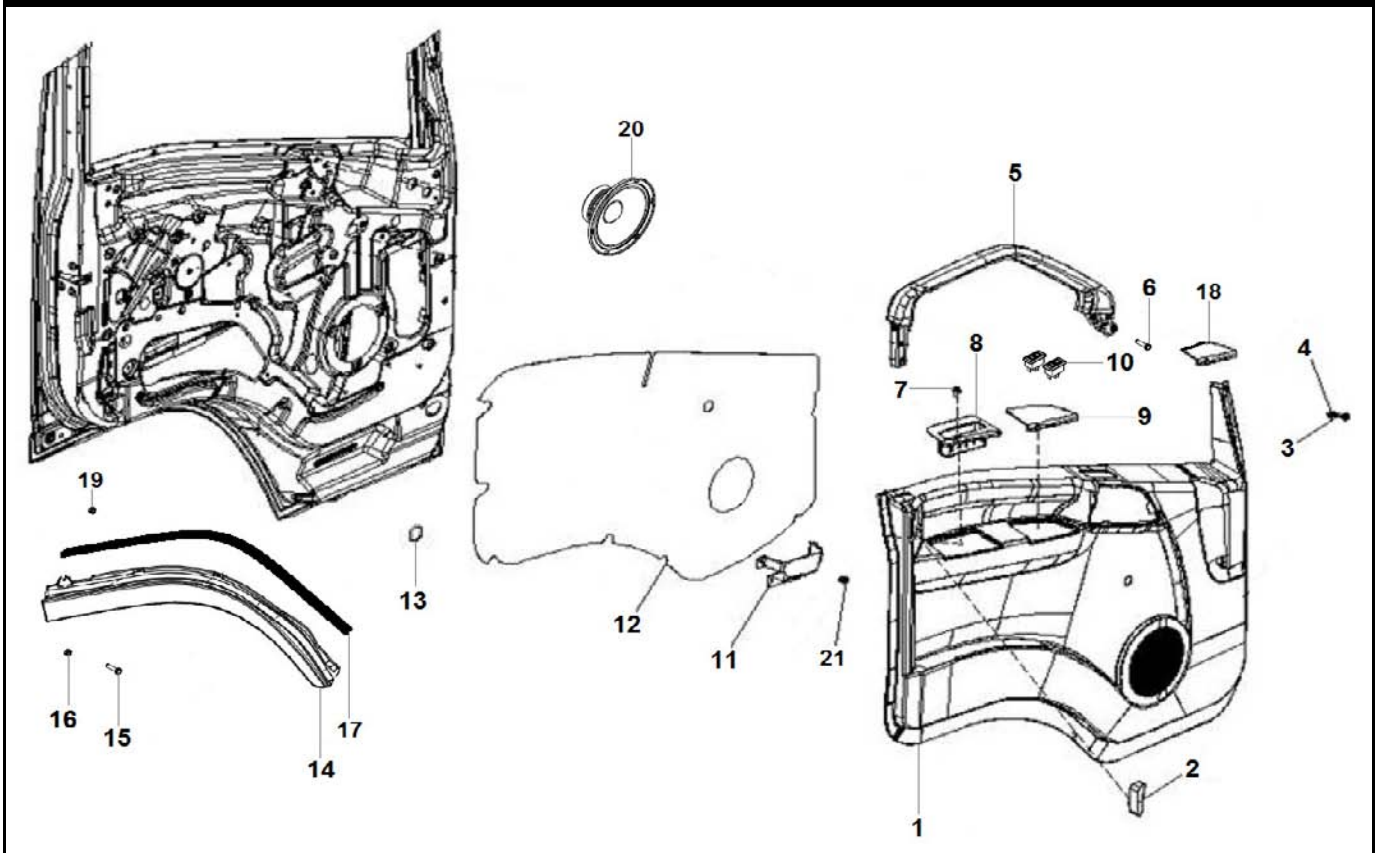

PORTAS - REVESTIMENTOS INTERNOS
PUERTAS - REVESTIMIENTOS INTERNOS
DOORS - INTERNAL REVESTIMENTS

ITEM	CÓDIGO Nº DE PIEZAS CODE	QNT CT CTY	DENOMINAÇÃO / DENOMINACIÓN / DENOMINATION		
1.1	6027.013.151.00.3	1	Revestimento Esquerdo	Revestimiento Izquierdo	Left Covering
1.2	6027.013.150.00.5	1	Revestimento Direito	Revestimiento Derecho	Right Covering
2.1	6027.013.245.00.3	1	Tampa Esquerda	Tapa Izuierda	Left Cover
2.2	6027.013.244.00.6	1	Tampa Direita	Tapa Derecha	Right Cover
3	S/R	2	Sem Reposição	Sin Reemplazo	No Replacement
4	S/R	2	Sem Reposição	Sin Reemplazo	No Replacement
5.1	6027.013.085.00.3	1	Pega Mão Esquerdo	Pega Mano Izquierdo	Left Handle Hand
5.2	6027.013.084.00.6	1	Pega Mão Direito	Pega Mano Derecho	Right Handle Hand
6	S/R	8	Sem Reposição	Sin Reemplazo	No Replacement
7	S/R	2	Sem Reposição	Sin Reemplazo	No Replacement
8.1	6027.013.083.00.8	1	Puxador Esquerdo	Pujador Izquierdo	Left Handle
8.2	6027.013.082.00.0	1	Puxador Direito	Pujador Derecho	Right Handle
9.1	6027.013.087.00.9	1	Revestimento Esquerdo	Revestimiento Izquierdo	Left Covering
9.2	6027.013.086.00.1	1	Revestimento Direito	Revestimiento Derecho	Right Covering
10.1	6027.011.055.00.8	1	Interruptores Vidros Elétricos Esque	Interruptores Elevalunas Izquierdo	Left Electric Windows Swicthes
10.2	6027.011.056.00.6	1	Interruptor Vidro Elétrico Direito	Interruptor Elevaluna Derecho	Right Electric Window Swicth
11	6027.013.175.00.2	2	Suporte	Soporte	Bracket
12.1	S/R	1	Sem Reposição	Sin Reemplazo	No Replacement
12.2	S/R	1	Sem Reposição	Sin Reemplazo	No Replacement
13	6027.013.246.00.1	2	Tampa	Tapa	Cover
14.1	6027.013.195.00.0	1	Protetor Esquerdo	Protetor Izquierdo	Left Protector
14.2	6027.013.196.00.8	1	Protetor Direito	Protetor Derecho	Right Protector
15	S/R	10	Sem Reposição	Sin Reemplazo	No Replacement
16	S/R	10	Sem Reposição	Sin Reemplazo	No Replacement
17	6027.013.197.00.6	2	Vedador Borracha	Vedación Goma	Rubber Seal
18	6027.013.218.00.0	2	Porta-Objetos - Cinzeiro	Compartimento Objetos - Cenicero	Objects Compartment - Ashtray
19	6027.013.198.00.4	24	Fixador	Fijador	Fixer

AGRALE

AGRALE FÊNIX

PORTAS - REVESTIMENTOS INTERNOS
PUERTAS - REVESTIMIENTOS INTERNOS
DOORS - INTERNAL REVESTIMENTS

ITEM	CÓDIGO Nº DE PIEZAS CODE	QNT CT CTY	DENOMINAÇÃO / DENOMINACIÓN / DENOMINATION		
20	S/R	2	Sem Reposição	Sin Reemplazo	No Replacement
21	6027.013.247.00.9	2	Fixador	Fijador	Fixer

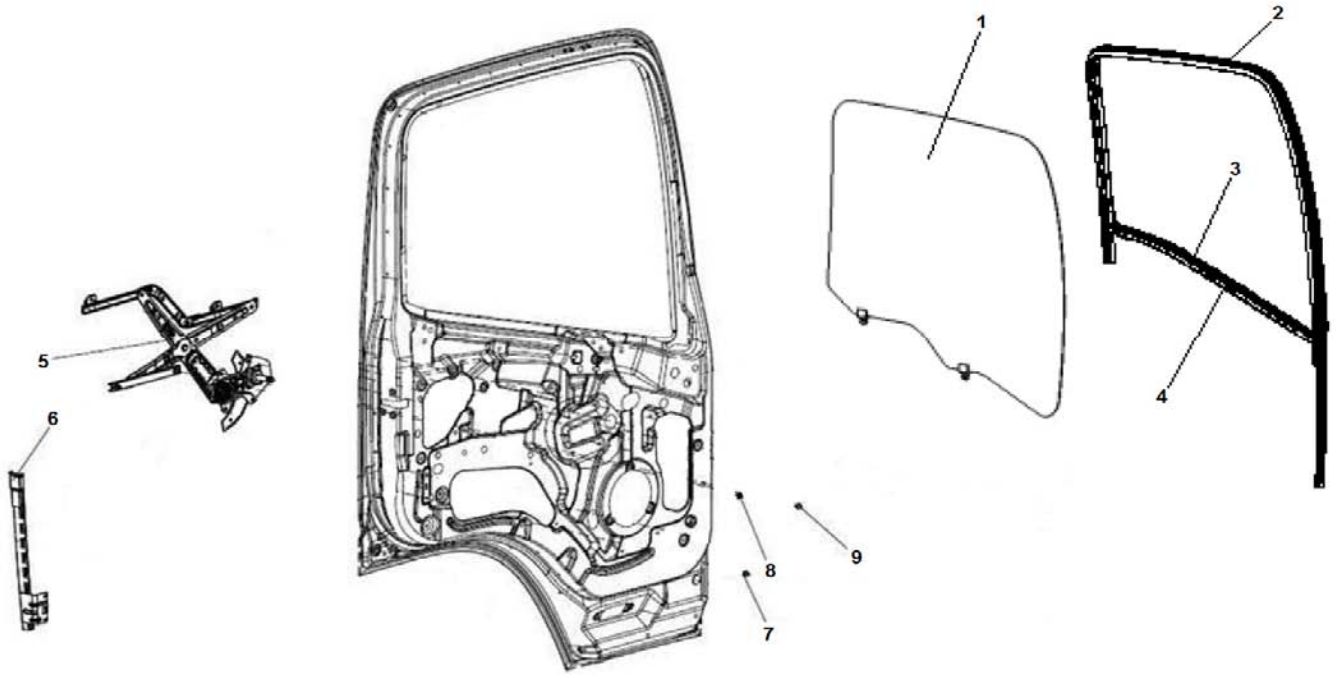

PORTAS - VIDROS E MECANISMOS
PUERTAS - VIDRIOS Y MECANISMOS
DOORS - GLASSES AND MECHANISMS

ITEM	CÓDIGO Nº DE PIEZAS CODE	QNT CT CTY	DENOMINAÇÃO / DENOMINACIÓN / DENOMINATION		
1.1	6027.013.090.00.3	1	Vidro Lateral Esquerdo	Vidrio Lateral Izquierdo	Left Side Glass
1.2	6027.013.256.00.0	1	Vidro Lateral Direito	Vidrio Lateral Derecho	Right Side Glass
2.1	6027.013.089.00.5	1	Canaleta Esquerda	Canaleta Izquierda	Left Channel
2.2	6027.013.088.00.7	1	Canaleta Direita	Canaleta Derecha	Right Channel
3.1	6027.013.095.00.2	1	Borracha Externa Esquerda	Goma Externa Izquierda	Left External Rubber
3.2	6027.013.094.00.5	1	Borracha Externa Direita	Goma Externa Derecha	Right External Rubber
4.1	6027.013.097.00.8	1	Borracha Interna Esquerda	Goma Interna Izquierda	Left Internal Rubber
4.2	6027.013.096.00.0	1	Borracha Interna Direita	Goma Interna Derecha	Right Internal Rubber
5.1	6027.013.165.00.3	1	Mecanismo Vidro Esquerdo	Mecanismo Vidrio Izquierdo	Glass Left Mechanism
5.2	6027.013.164.00.6	1	Mecanismo Vidro Direito	Mecanismo Vidrio Derecho	Glass Right Mechanism
6.1	6027.013.249.00.5	1	Guia Esquerdo	Guia Izquierdo	Left Guide
6.2	6027.013.248.00.7	1	Guia Direito	Guia Derecho	Right Guide
7	S/R	4	Sem Reposição	Sin Reemplazo	No Replacement
8	S/R	4	Sem Reposição	Sin Reemplazo	No Replacement
9	S/R	6	Sem Reposição	Sin Reemplazo	No Replacement

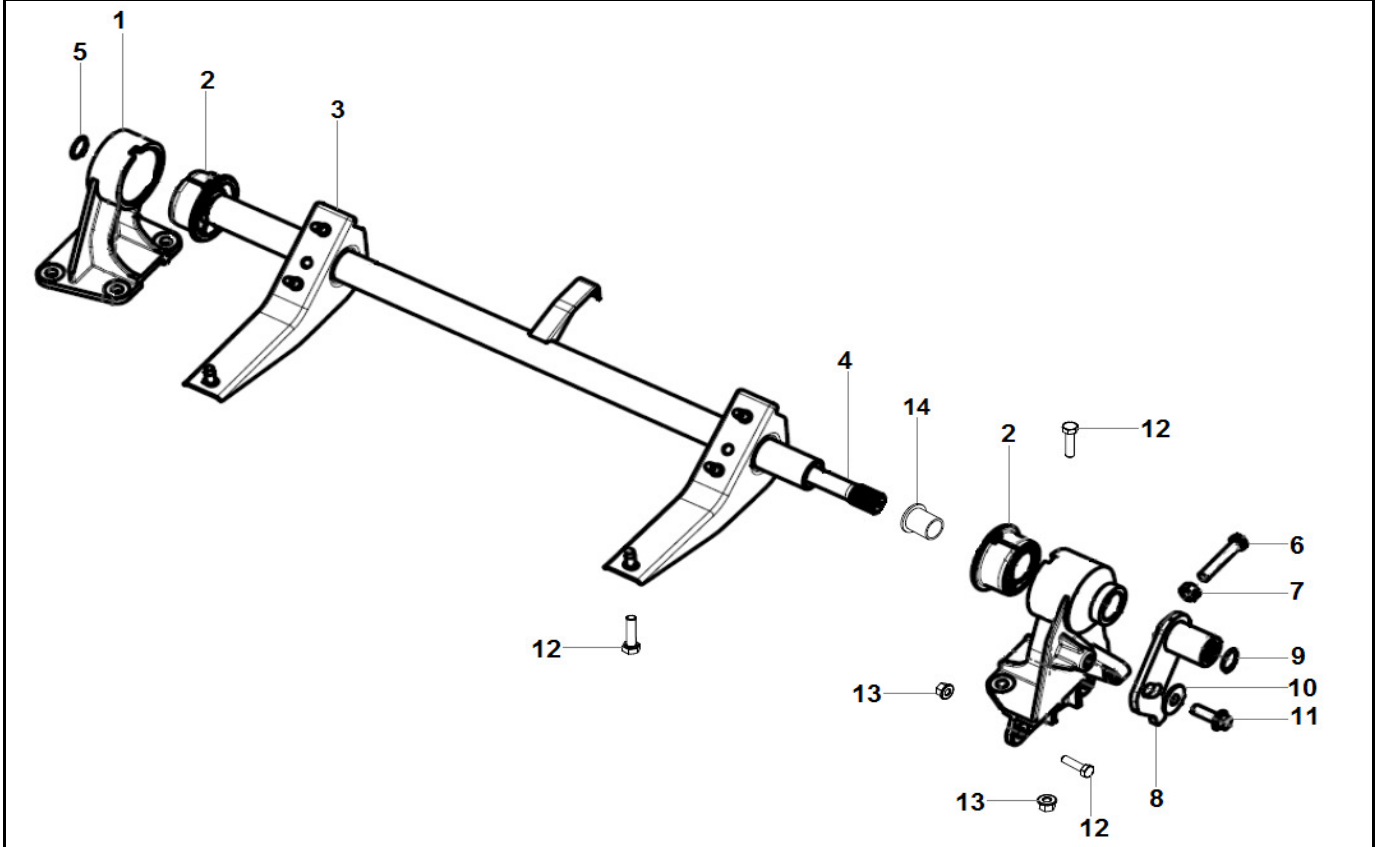

SISTEMA DE BASCULAMENTO DA CABINE - SUPORTES DIANTEIROS E BARRA DE TORÇÃO
SISTEMA DE INCLINACIÓN DE LA CABINA - SOPORTES DELANTEROS Y BARRA DE TORSIÓN
CABIN TILT SYSTEM - FRONT BRACKETS AND TWIST BAR

ITEM	CÓDIGO Nº DE PIEZAS CODE	QNT CT CTY	DENOMINAÇÃO / DENOMINACIÓN / DENOMINATION		
1.1	6027.013.167.00.9	1	Mancal Esquerdo - Inclui item 2	Cojinete Izquierdo - Incluye Ítem 2	Left Bearing - Includes Item 2
1.2	6027.013.166.00.1	1	Mancal Direito - Inclui Item 2	Cojinete Derecho - Incluye Ítem 2	Right Bearing - Includes Item 2
2	6027.013.193.00.5	2	Coxim	Soporte de Goma	Rubber Mounting
3	6027.013.210.00.7	1	Suporte	Soporte	Bracket
4	6027.013.068.00.9	1	Barra de Torção	Barra de Torsión	Torsion Bar
5	6027.013.070.00.5	1	Anel Elástico	Anillo Elastico	Snap Ring
6	S/R	1	Sem Reposição	Sin Reemplazo	No Replacement
7	S/R	1	Sem Reposição	Sin Reemplazo	No Replacement
8	6027.013.144.00.8	1	Braço	Brazo	Arm
9	6027.013.140.00.6	1	Anel Elástico	Anillo Elastico	Snap Ring
10	S/R	1	Sem Reposição	Sin Reemplazo	No Replacement
11	S/R	1	Sem Reposição	Sin Reemplazo	No Replacement
12	4101.084.050.10.5	10	Parafuso Flange M14X1,5X40	Tornillo Brida M14X1,5X40	M14X1.5X40 Flange Screw
13	4102.025.015.10.8	10	Porca Flange M14X1,5	Tuerca Brida M14X1,5	M14 Nut FlangeX1.5
14	6027.013.171.00.1	2	Bucha do Coxim	Buje del Soporte de Goma	Rubber Mounting Bushing

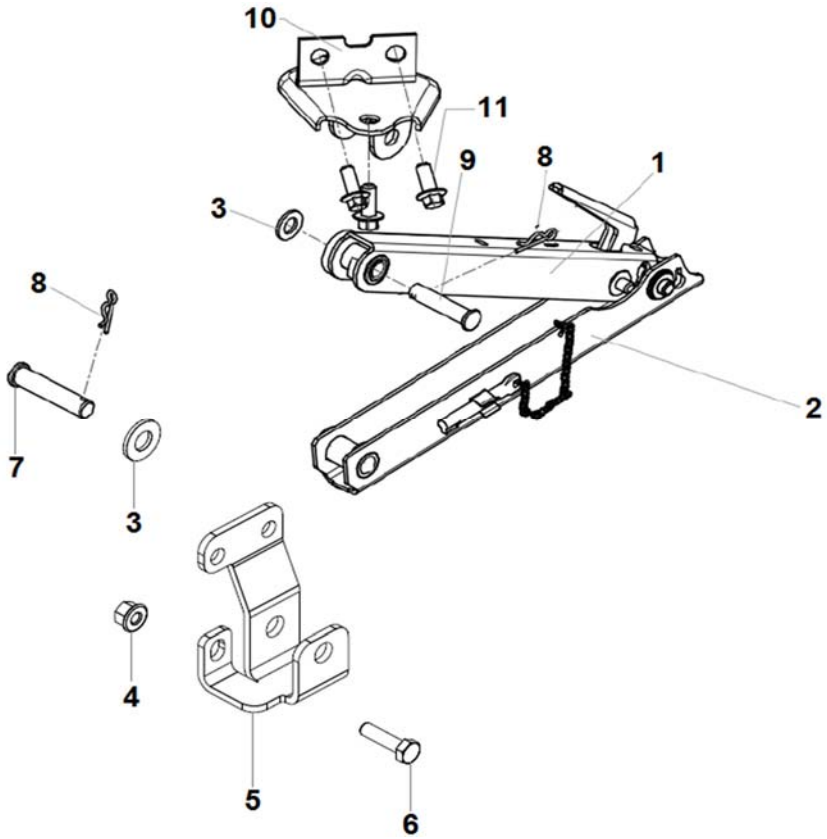

SISTEMA DE BASCULAMENTO DA CABINE - LIMITADOR
SISTEMA DE INCLINACIÓN DE LA CABINA - LÍMITE
CABIN TILT SYSTEM - LIMITER

ITEM	CÓDIGO Nº DE PIEZAS CODE	QNT CT CTY	DENOMINAÇÃO / DENOMINACIÓN / DENOMINATION		
1	6027.013.065.00.5	1	Barra Superior	Barra Superior	Upper Bar
2	S/R	1	Sem Reposição	Sin Reemplazo	No Replacement
3	4103.011.015.01.1	2	Arruela Lisa A10,5	Arandela Lisa A10,5	A10.5 Plate Washer
4	4102.025.009.10.1	3	Porca Flange M10	Tuerca Brida M10	M10 Nut Flange
5	6027.013.053.00.1	1	Suporte	Soporte	Bracket
6	4101.084.034.10.9	3	Parafuso Flange M10X1,5X25	Tornillo Brida M10X1,5X25	M10X1.5X25 Flange Screw
7	6027.013.158.00.8	1	Pino Trava Cabine	Perno Traba Cabina	Cabin Locking Pin
8	4009.010.008.00.8	2	Contrapino 1/8"X1"	Contraperno 1/8"X1"	1/8"X1" Cotter Pin
9	6027.013.157.00.0	1	Pino Trava Cabine	Perno Traba Cabina	Cabin Locking Pin
10	6027.013.250.00.3	1	Suporte	Soporte	Bracket
11	S/R	3	Sem Reposição	Sin Reemplazo	No Replacement

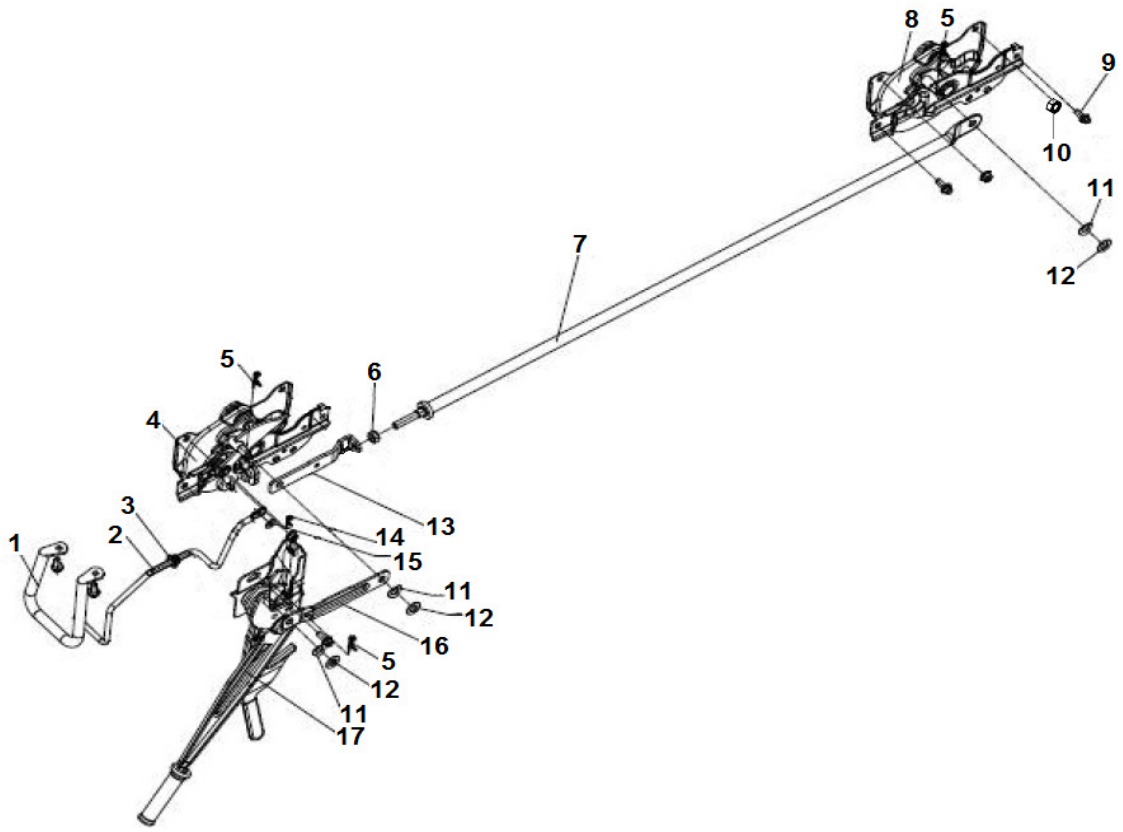

SISTEMA DE BASCULAMENTO DA CABINE - TRAVAS
SISTEMA DE INCLINACIÓN DE LA CABINA - TRABAS
CABIN TILT SYSTEM - LOCKS

ITEM	CÓDIGO Nº DE PIEZAS CODE	QNT CT CTY	DENOMINAÇÃO / DENOMINACIÓN / DENOMINATION		
1	6027.013.139.00.8	1	Pega Mão	Pega Mano	Handle Hand
2	6027.013.251.00.1	1	Haste	Varilla	Rod
3	6027.013.252.00.2	1	Guia	Guia	Guide
4	6027.013.037.00.4	1	Trava Esquerda	Traba Izquierda	Left Lock
5	S/R	2	Sem Reposição	Sin Reemplazo	No Replacement
6	S/R	2	Sem Reposição	Sin Reemplazo	No Replacement
7	6027.013.062.00.2	1	Haste	Varilla	Rod
8	6027.013.063.00.0	1	Trava Direita	Traba Derecha	Right Lock
9	S/R	4	Sem Reposição	Sin Reemplazo	No Replacement
10	S/R	4	Sem Reposição	Sin Reemplazo	No Replacement
11	S/R	3	Sem Reposição	Sin Reemplazo	No Replacement
12	S/R	3	Sem Reposição	Sin Reemplazo	No Replacement
13	6027.013.253.00.7	1	Braço	Brazo	Arm
14	S/R	1	Sem Reposição	Sin Reemplazo	No Replacement
15	S/R	1	Sem Reposição	Sin Reemplazo	No Replacement
16	6027.013.254.00.5	1	Braço	Brazo	Arm
17	6027.013.064.00.8	1	Alavanca	Palanca	Lever

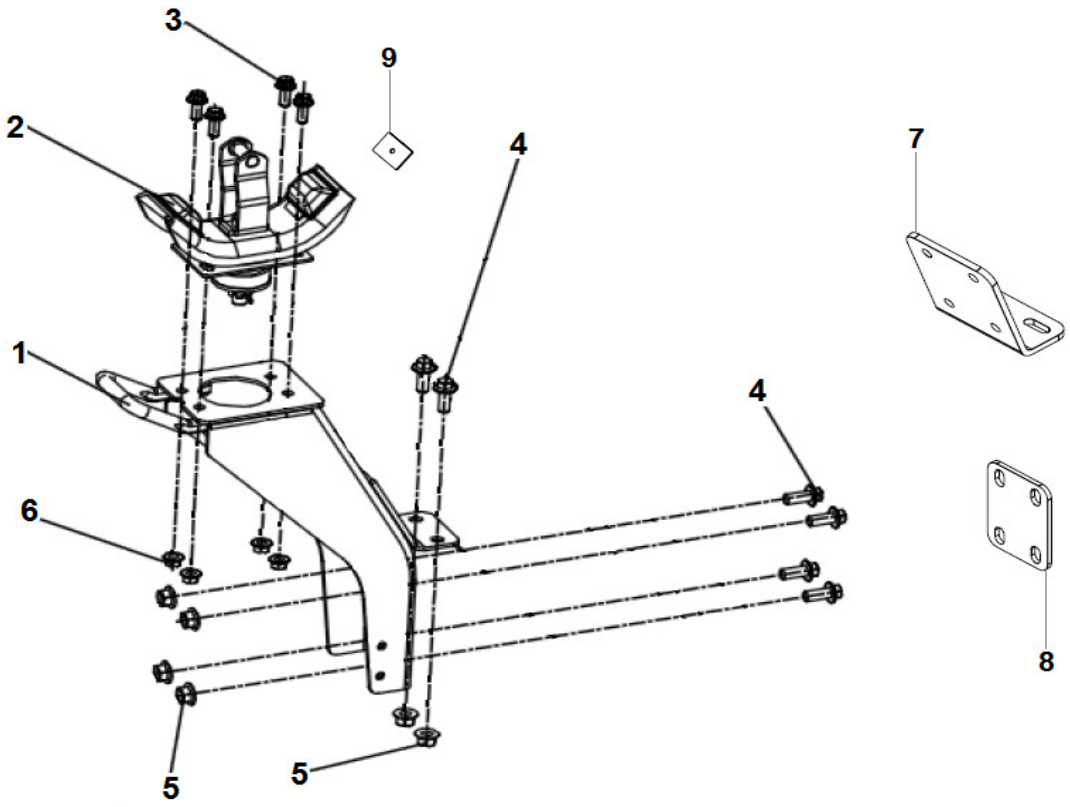

SISTEMA DE BASCULAMENTO DA CABINE - SUPORTES TRASEIROS
SISTEMA DE INCLINACIÓN DE LA CABINA - SOPORTES TRASEROS
CABIN TILT SYSTEM - REAR BRACKETS

ITEM	CÓDIGO Nº DE PIEZAS CODE	QNT CT CTY	DENOMINAÇÃO / DENOMINACIÓN / DENOMINATION		
1.1	6027.013.027.00.5	1	Suporte Esquerdo	Soporte Izquierdo	Left Bracket
1.2	6027.013.026.00.7	1	Suporte Direito	Soporte Derecho	Righ Bracket
2	6027.013.168.00.7	2	Coxim Traseiro	Soporte de Goma Trasero	Rear Rubber Mounting
3	4101.084.034.10.9	8	Parafuso Flange M10X1,5X25	Tornillo Brida M10X1,5X25	M10X1.5X25 Flange Screw
4	4101.084.043.10.0	8	Parafuso Flange M12X1,5X35	Tornillo Brida M12X1,5X35	M12X1.5X35 Flange Screw
5	4102.025.011.10.7	8	Porca Flange M12	Tuerca Brida M12	M12 Nut Flange
6	4102.025.009.10.1	8	Porca Flange M10	Tuerca Brida M10	M10 Nut Flange
7	6027.013.031.00.7	2	Reforço	Refuerzo	Reinforcement
8	6027.002.115.00.1	2	Espaçador	Espaciador	Spacer
9	6027.013.172.00.9	2	Espaçador 67X45X3	Espaciador 67X45X3	67X45X3 Spacer

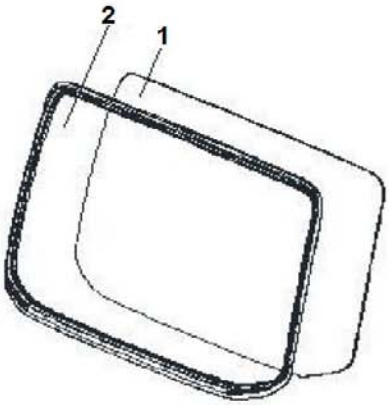

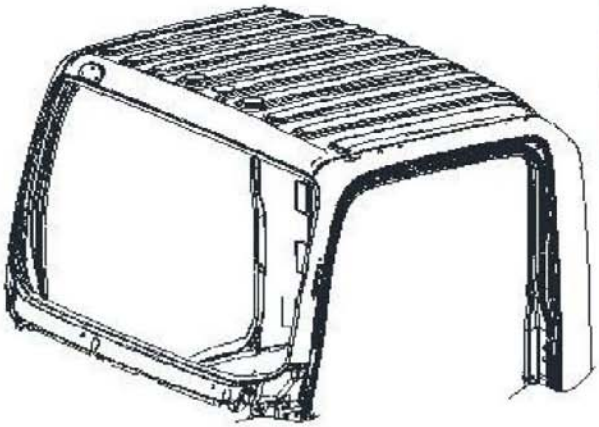

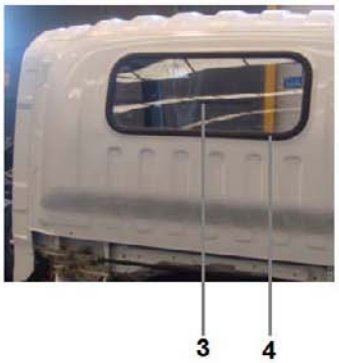

CABINE - PARABRISA E VIDRO TRASEIRO
CABINA - PARABRISAS Y VIDRIO TRASERO
CABIN - WINDSHIELD AND REAR GLASS

ITEM	CÓDIGO Nº DE PIEZAS CODE	QNT CT CTY	DENOMINAÇÃO / DENOMINACIÓN / DENOMINATION		
1	6027.013.098.00.6	1	Para-Brisa	Parabrisa	Windshield
2	6027.013.099.00.4	1	Guarnição	Perfil de Goma	Rubber Profile
3	6027.013.100.00.0	1	Vidro Traseiro	Vidrio Trasero	Rear Glass
4	6027.013.101.00.8	1	Guarnição	Perfil de Goma	Rubber Profile

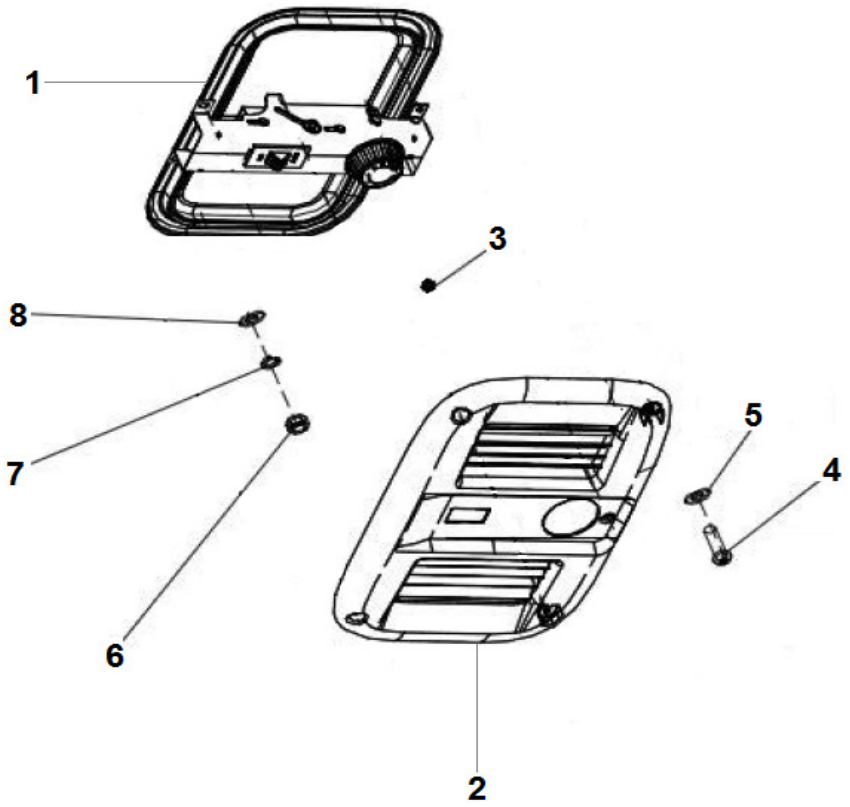

ALÇAPÃO DO TETO
ESCOTILLA TECHO
ROOF HATCHE

ITEM	CÓDIGO Nº DE PIEZAS CODE	QNT CT CTY	DENOMINAÇÃO / DENOMINACIÓN / DENOMINATION		
1	6027.013.153.00.9	1	Alçapão Teto	Escotillas Techo	Roof Hatches
2	6027.013.122.00.4	1	Revestimento	Revestimiento	Covering
3	6027.013.255.00.2	2	Fixador	Fijador	Fixer
4	S/R	3	Sem Reposição	Sin Reemplazo	No Replacement
5	S/R	3	Sem Reposição	Sin Reemplazo	No Replacement
6	S/R	4	Sem Reposição	Sin Reemplazo	No Replacement
7	S/R	4	Sem Reposição	Sin Reemplazo	No Replacement
8	S/R	4	Sem Reposição	Sin Reemplazo	No Replacement

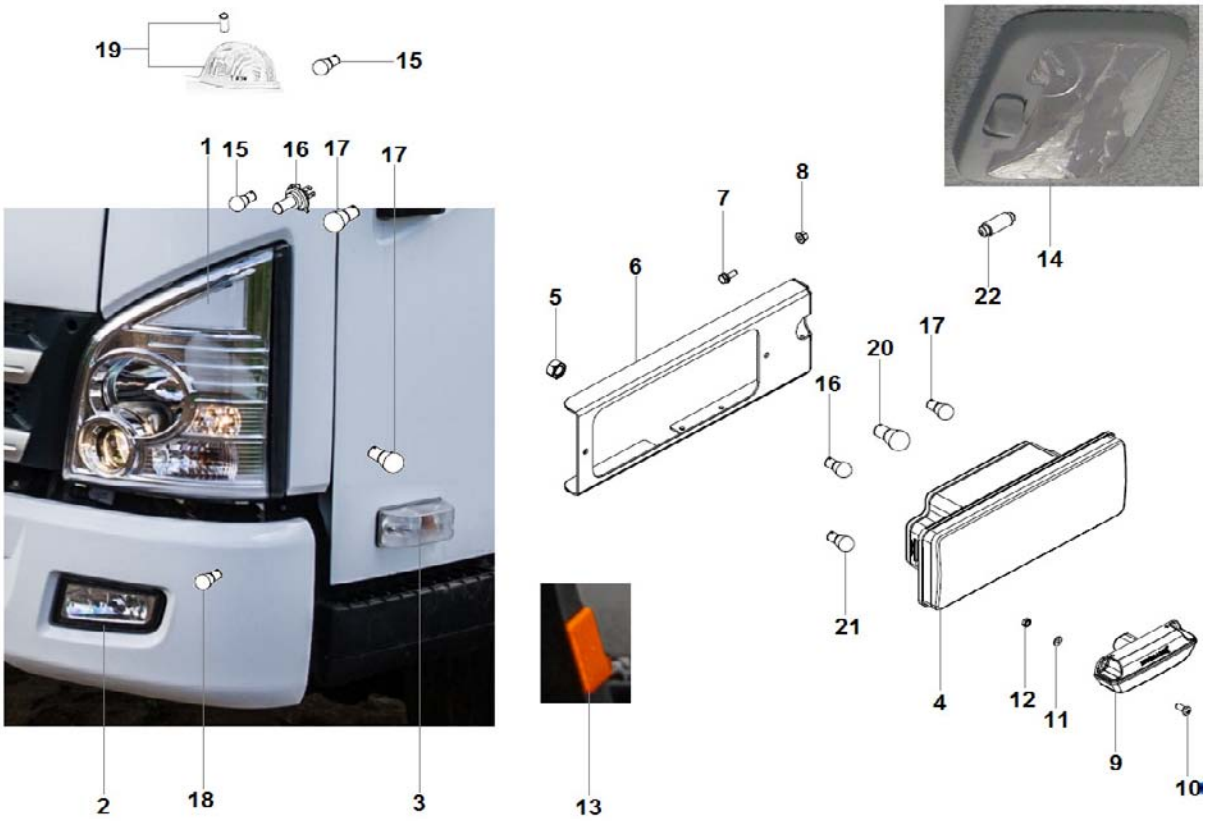

SISTEMA ELÉTRICO - ILUMINAÇÃO
SISTEMA ELÉCTRICO - ILUMINACIÓN
ELECTRICAL SYSTEM - LIGHTING

ITEM	CÓDIGO Nº DE PIEZAS CODE	QNT CT CTY	DENOMINAÇÃO / DENOMINACIÓN / DENOMINATION		
1.1	6027.011.051.00.7	1	Farol Esquerdo - Inclui Itens 15 ao 17	Faro Izquierdo - Incluye Itens 15 al 17	Left Headlight - Includes Items 15 to 17
1.2	6027.011.050.00.9	1	Farol Direito - Inclui Itens 15 ao 17	Faro Derecho - Incluye Itens 15 al 17	Right Headlight - Includes Items 15 to 17
2.1	6027.011.041.00.8	1	Farol Auxiliar Esquerdo - Inclui Item 18	Faro Auxiliar Izquierdo - Incluye Itens 18	Left Auxiliary Headlight - Includes Item 18
2.2	6027.011.040.00.0	1	Farol Auxiliar Direito - Inclui Item 18	Faro Auxiliar Derecho - Incluye Ítem 18	Right Auxiliary Headlight - Includes Item 18
3.1	6027.011.089.00.7	1	Lanterna Pisca Lateral Esquerdo - Inclui Item 17	Linterna Luce Direccional Lateral Izquierdo - Incluye Ítem 17	Left Side Directional Lights Lantern - Includes Item 17
3.2	6027.011.090.00.5	1	Lanterna Pisca Lateral Direito - Inclui Item 17	Linterna Luce Direccional Lateral Derecho - Incluye Ítem 17	Right Side Directional Lights Lantern - Includes Item 17
4.1	6027.011.035.00.0	1	Lanterna Traseira Esquerda - Inclui Itens 16, 17, 20 e 21	Linterna Trasera Izquierda - Incluye Ítem 16, 17, 20 y 21	Left Rear Lantern - Includes Items 16, 17, 20 and 21
4.2	6027.011.034.00.3	1	Lanterna Traseira Direita - Inclui Itens 16, 17, 20 e 21	Linterna Trasera Derecha - Incluye Itens 16, 17, 20 y 21	Right Rear Lantern - Includes Items 16, 17, 20 and 21
5	4102.014.011.05.0	4	Porca Freno M8	Tuerca Freno M8	M8 Brake Nut
6.1	6027.011.044.00.2	1	Suporte Direito	Soporte Derecho	Righ Bracket
6.2	6027.011.045.00.9	1	Suporte Esquerdo	Soporte Izquierdo	Left Bracket
7	4101.084.020.10.8	4	Parafuso Flange M8X1,25X20	Tornillo Brida M8X1,2520	M8X1.2520 Flange Screw
8	4102.025.008.10.3	4	Porca Flange M8	Tuerca Brida M8	M8 Nut Flange
9	6034.111.019.00.9	1	Lanterna Placa	Linterna Placa	Plate Lantern
10	4101.080.013.04.0	2	Parafuso Philips M4X10	Tornillo Philips M4X10	M4X10 Philips Screw
11	4103.011.009.01.4	4	Arruela Lisa A4,3	Arandela Lisa A4,3	A4.3 Plate Washer
12	4102.011.002.04.5	2	Porca M4	Tuerca M4	M4 Nut
13	6027.011.073.00.1	2	Refletor Laranja	Reflector Naranja	Orange Reflector
14	6027.013.105.00.9	1	Lanterna Teto - Inclui Item 22	Linterna Techo - Incluye It 22	Roof Lantern - Includes Item 22
15	S/R	4	Sem Reposição	Sin Reemplazo	No Replacement

AGRALE

AGRALE FÊNIX

SISTEMA ELÉTRICO - ILUMINAÇÃO CABINE
SISTEMA ELÉCTRICO - ILUMINACIÓN CABINA
ELECTRICAL SYSTEM - CABIN LIGHTING

ITEM	CÓDIGO Nº DE PIEZAS CODE	QNT CT CTY	DENOMINAÇÃO / DENOMINACIÓN / DENOMINATION		
16	6012.011.096.00.4	6	Lâmpada 2,5X9,5 5W 24 V	Lámpara 2,5X9,5 5W 24 V	24V 2.5X9,5 5W Bulb
17	S/R	6	Sem Reposição	Sin Reemplazo	No Replacement
18.1	S/R	2	Sem Reposição	Sin Reemplazo	No Replacement
18.2	6012.011.094.00.9	2	Lâmpada 55W H3 24 V	Lámpara 55W H3 24 V	24 V 55W H3 Bulb
19.1	6027.011.091.00.3	1	Lanterna Delimitadora Superior Esquerda - Inclui Item 16	Linterna Delimitadora Superior Izquierda - Incluye Ítem 16	Left Upper Delimiter Lantern - Includes Item 16
19.2	6027.011.092.00.1	1	Lanterna Delimitadora Superior Direita - Inclui Item 16	Linterna Delimitadora Superior Derecha - Incluye Ítem 16	Right Upper Delimiter Lantern - Includes Item 16
20	6011.011.043.00.8	2	Lâmpada 21W/5W Base BAY15D 24 V	Lámpara 21W/5W Base BAY15D 24 V	24 V BAY15D Base 21W/5W Bulb
21	6011.011.042.00.0	4	Lâmpada 21W Base BA15S 24 V	Lámpara 21W Base BA15S 24 V	24 V BA15S Base 21W Bulb
22	S/R	1	Sem Reposição	Sin Reemplazo	No Replacement

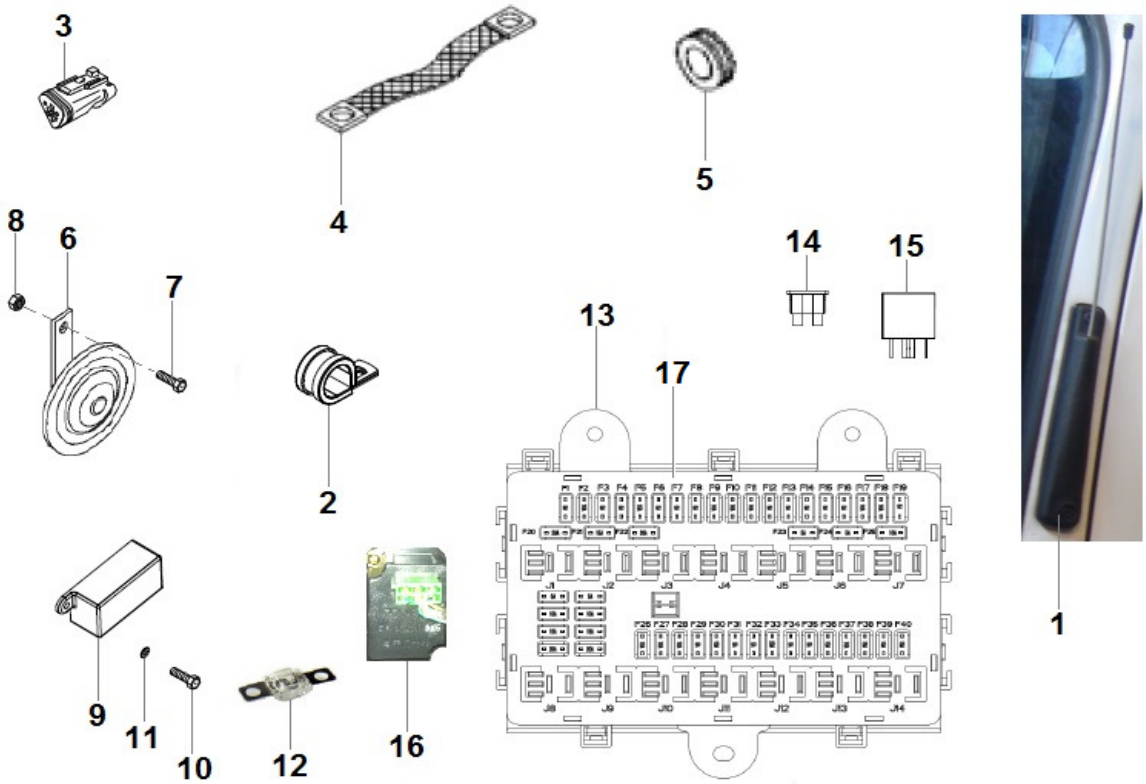

SISTEMA ELÉTRICO - COMPONENTES
SISTEMA ELÉCTRICO - COMPONENTES
ELECTRICAL SYSTEM - COMPONENTS

ITEM	CÓDIGO Nº DE PIEZAS CODE	QNT CT CTY	DENOMINAÇÃO / DENOMINACIÓN / DENOMINATION		
1	6027.011.065.00.7	1	Antena do Rádio	Antena del Radio	Radio Antenna
2	6005.006.029.00.6	1	Abraçadeira 18 mm	Abrazadera 18 mm	18 mm Clamp
3	6009.011.086.00.1	1	Conector 120 OHMS	Conector 120 OHMS	120 OHMS Connector
4	6001.011.034.00.8	1	Cabo Negativo	Cable Negativo	Negative Cable
5	6001.011.032.00.2	2	Passador 15 mm	Pasador 15 mm	15 mm Passer
6	6025.011.095.00.8	1	Buzina	Bocina	Buzzer
7	4101.047.090.05.7	1	Parafuso M8X25	Tornillo M8X25	M8X25 Screw
8	4102.014.011.05.0	1	Porca Freno M8	Tuerca Freno M8	M8 Brake Nut
9	6027.011.029.00.3	1	Porta Fusível Midival	Portafusibles Midival	Midival Fuse Holder
10	4101.047.059.05.2	2	Parafuso M5X15	Tornillo M5X15	M5X15 Screw
11	4103.011.010.01.2	2	Arruela Lisa A5,3	Arandela Lisa A5,3	A5.3 Plate Washer
12.1	6027.011.030.00.1	1	Fusível Midival - 50 A	Fusible Midival - 50 A	Midival Fuse - 50 A
12.2	6027.011.031.00.9	1	Fusível Midival - 125 A	Fusible Midival - 125 A	Midival Fuse - 125 A
13	6027.011.072.00.3	1	Central Elétrica - Inclui Itens 14 e 15	Caja de Fusibles y Relés - Incluye Itens 14 e 15	Fuses and Relays Box - Includes Items 14 e 15
14.1	6033.011.123.00.2	CN	Fusível Mini 5 Amperes	Fusible Mini 5 Amperes	5 Amperes Mini Fuse
14.2	6033.011.125.00.7	CN	Fusível Mini 10 Amperes	Fusible Mini 10 Amperes	10 Amperes Mini Fuse
14.3	6033.011.126.00.5	CN	Fusível Mini 15 Amperes	Fusible Mini 15 Amperes	15 Amperes Mini Fuse
14.4	6033.011.127.00.3	CN	Fusível Maxi 20 Amperes	Fusible Maxi 20 Amperes	20 Amperes Maxi Fuse
15.1	6023.011.083.00.9	1	Relé Nível Água	Relé Nivel Agua	Water Level Relay
15.2	6027.011.068.00.1	11	Relé 4 Vias	Rele 4 Vías	4 Way Relay
15.3	6027.011.069.00.9	2	Relé 5 Vias Limpador Para-brisa	Rele 5 Vías Limpiaparabrisas	Windshield Wiper 5 Way Relay
16.1	6027.011.066.00.5	1	Relé Piscas - Conector Verde	Relé Luces Direccionales - Conector Verde	Directional Lights Relay - Green Connector
16.2	6027.011.067.00.3	1	Relé Limpador Para-brisa - Conector Branco	Rele Limpiaparabrisas - Conector Blanco	Windshield Wiper Relay - White Connector
17	6027.011.099.00.6	1	Topológico	Adhesivo	Adhesive

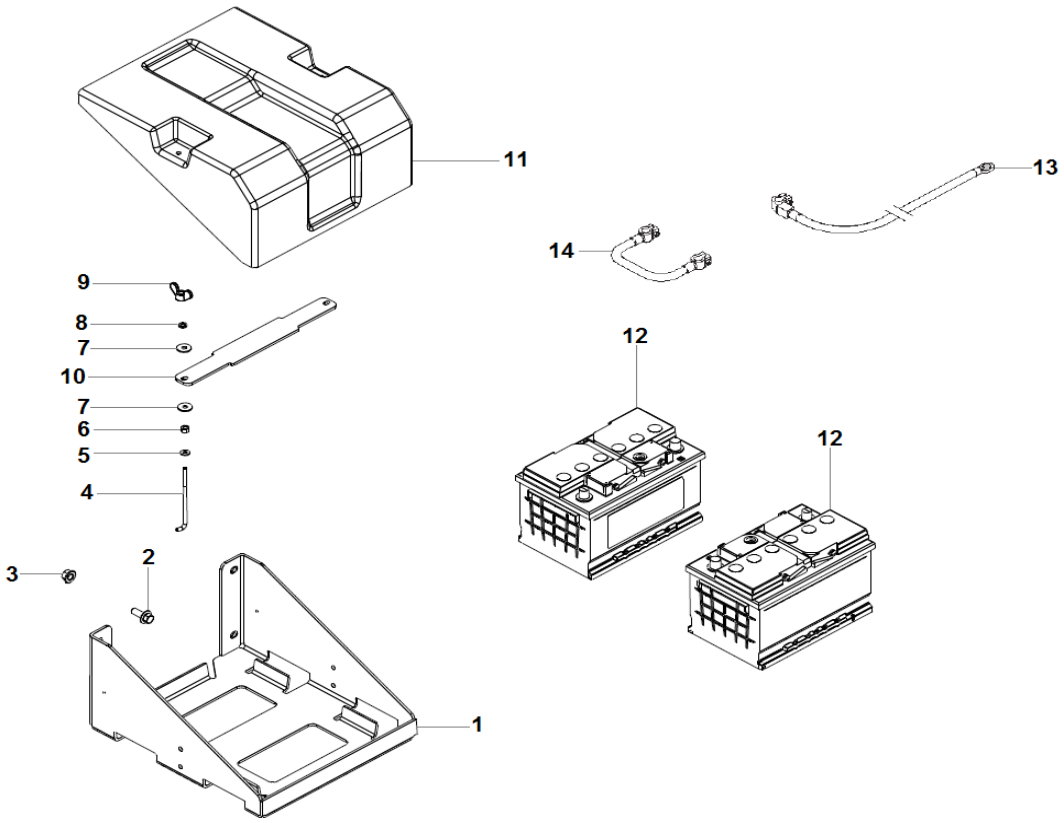

SISTEMA ELÉTRICO - BATERIA
SISTEMA ELÉCTRICO - BATERÍA
ELECTRICAL SYSTEM - BATTERY

ITEM	CÓDIGO Nº DE PIEZAS CODE	QNT CT CTY	DENOMINAÇÃO / DENOMINACIÓN / DENOMINATION		
1	6027.011.016.00.0	1	Suporte	Soporte	Bracket
2	4101.084.042.10.2	4	Parafuso Flange M12X1,5X30	Tornillo Brida M12X1,5X30	M12X1.5X30 Flange Screw
3	4102.025.011.10.7	4	Porca Flange M12	Tuerca Brida M12	M12 Nut Flange
4	6027.011.018.00.6	2	Haste	Varilla	Rod
5	4103.011.013.01.6	2	Arruela Lisa A8,4	Arandela Lisa A8,4	A8.4 Plate Washer
6	4102.014.011.05.0	2	Porca Freno M8	Tuerca Freno M8	M8 Brake Nut
7	4103.024.011.01.5	4	Arruela Lisa A8,4	Arandela Lisa A8,4	A8.4 Washer Plate
8	4103.012.009.02.1	2	Arruela Pressão A8	Arandela Presión A8	A8 Pressure Washer
9	8002.111.150.00.7	2	Porca Borboleta	Tuerca Mariposa	Wingnut
10	6027.011.019.00.4	1	Suporte	Soporte	Bracket
11	6027.011.017.00.8	1	Tampa	Tapa	Cover
12	6011.011.080.00.0	2	Bateria 12V 70 Ah	Batería 12V 70 Ah	12V 70 Ah Battery
13.1	6027.011.078.00.0	1	Cabo Positivo 3600 mm	Cable Positivo 3600 mm	3600 mm Positive Cable
13.2	8002.111.512.00.8	1	Cabo Negativo	Cable Negativo	Negative Cable
14	6012.011.095.00.6	1	Cabo Ligação	Cable de Ligación	Connection Cable

SISTEMA ELÉTRICO - CHICOTES
SISTEMA ELECTRICO - MAZO CABLES
ELECTRICAL SYSTEM - HARNESS

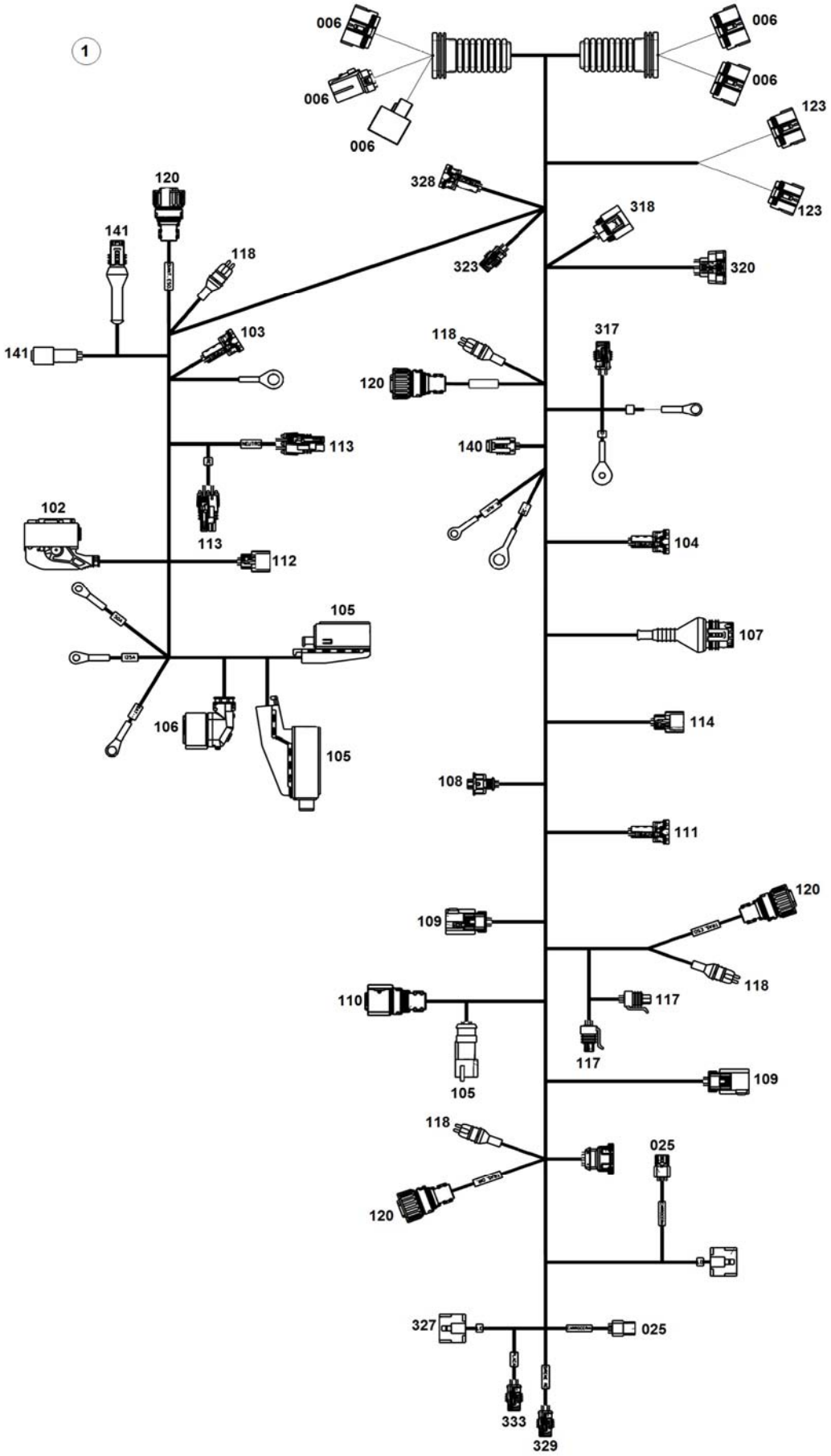

SISTEMA ELÉTRICO - CHICOTES
SISTEMA ELECTRICO - MAZO CABLES
ELECTRICAL SYSTEM - HARNESS

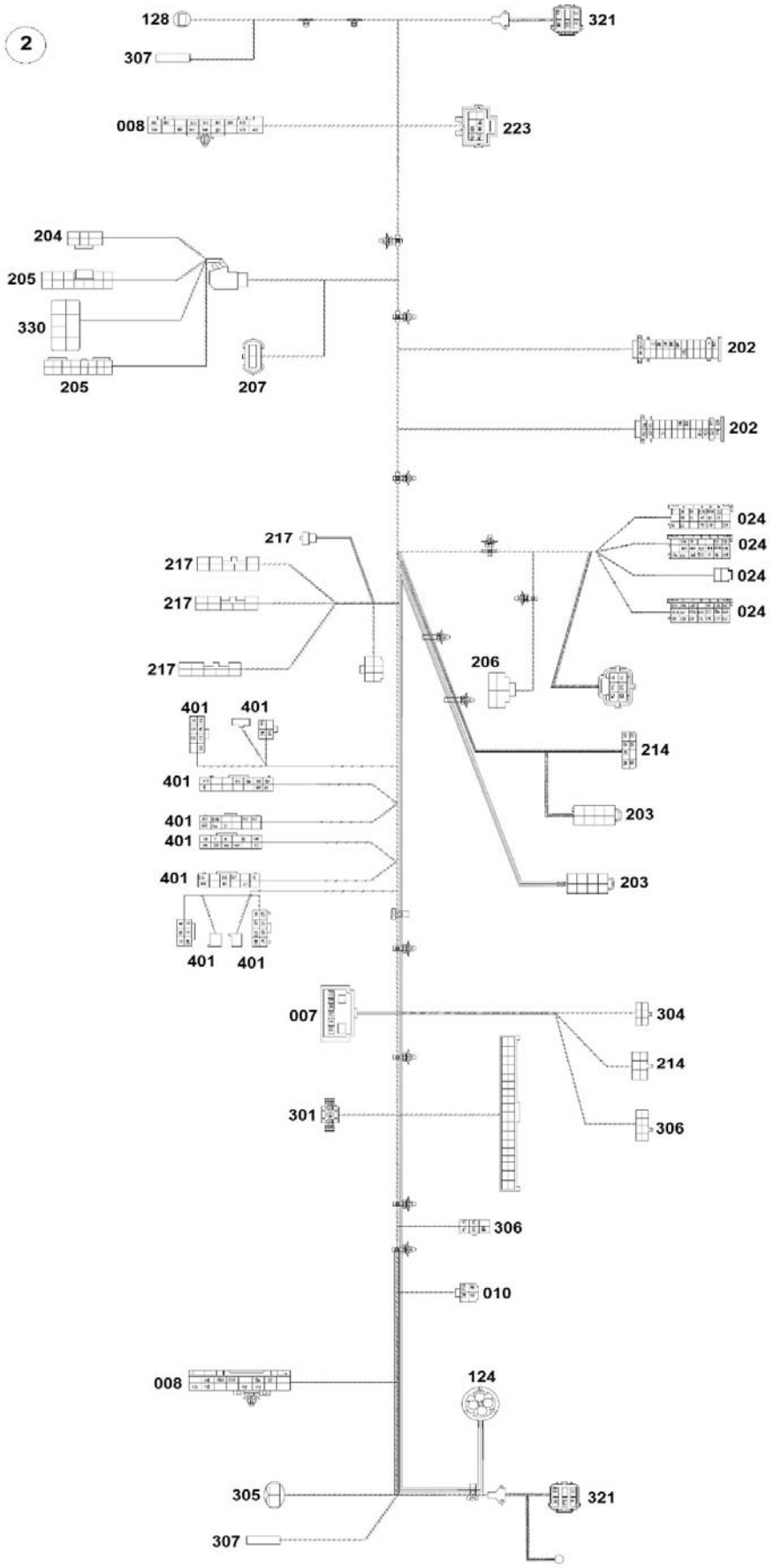

SISTEMA ELÉTRICO - CHICOTES
SISTEMA ELECTRICO - MAZO CABLES
ELECTRICAL SYSTEM - HARNESS

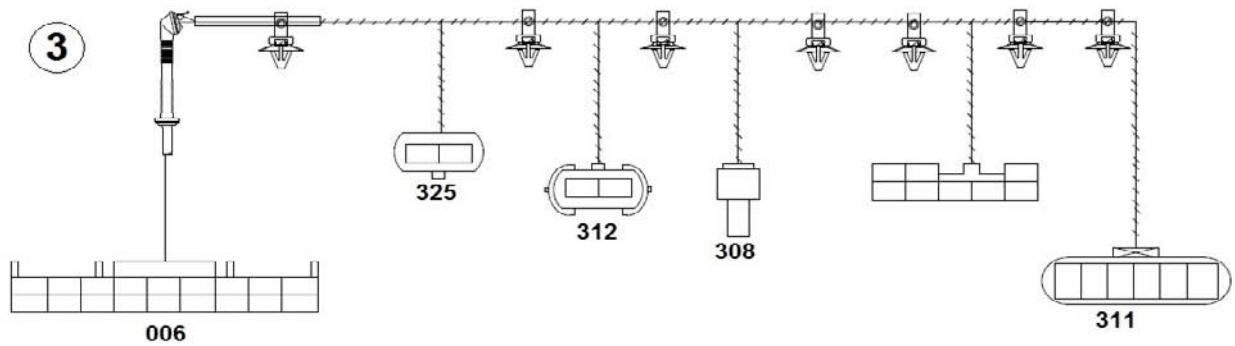

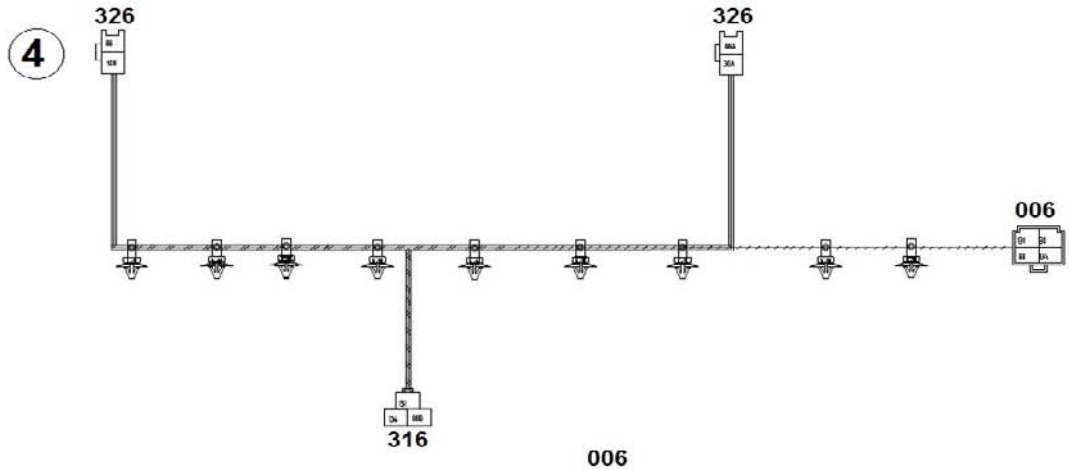

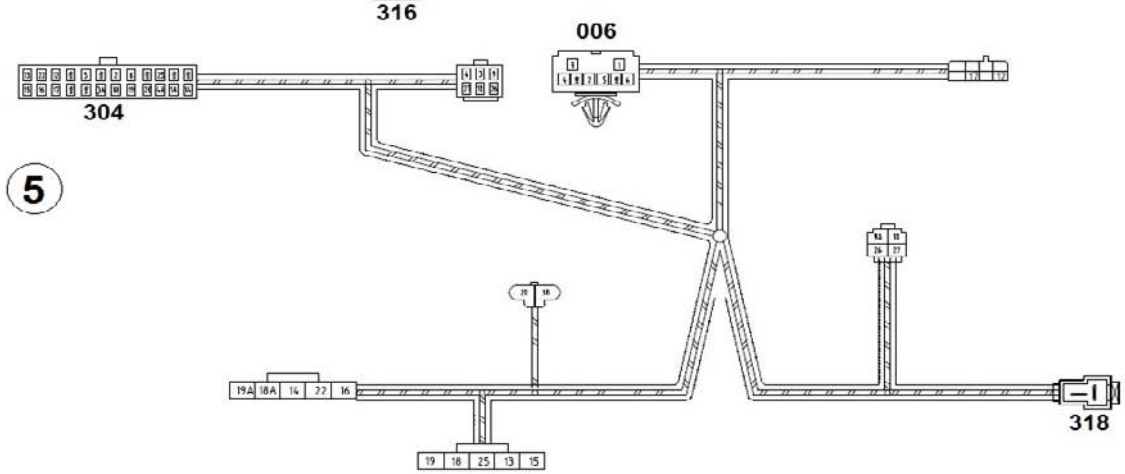

SISTEMA ELÉTRICO - CHICOTES
SISTEMA ELECTRICO - MAZO CABLES
ELECTRICAL SYSTEM - HARNESS

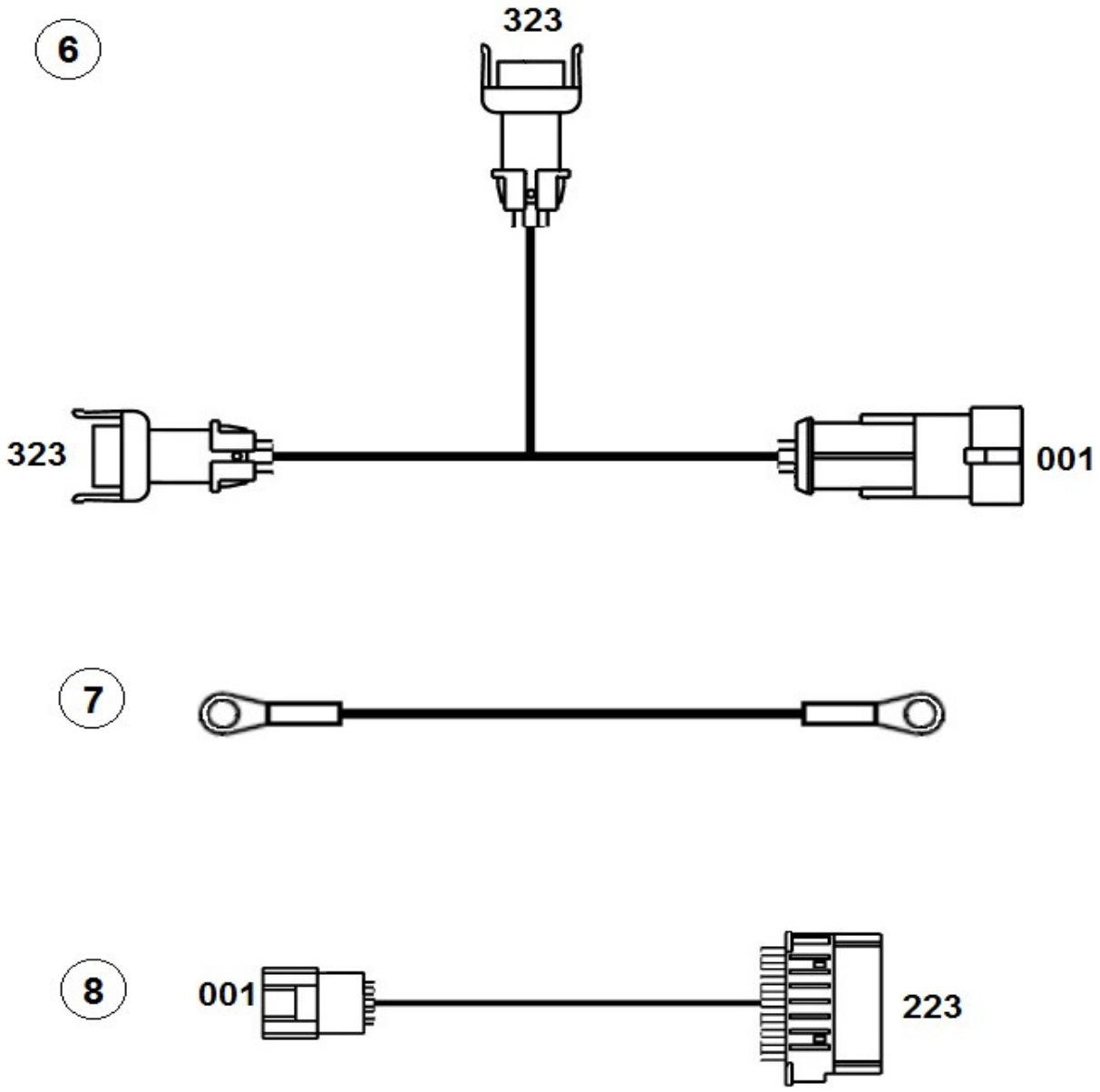

SISTEMA ELÉTRICO - CHICOTES
SISTEMA ELECTRICO - MAZO CABLES
ELECTRICAL SYSTEM - HARNESS

LEGENDA CONEXÕES / LEYENDA DE CONEXIONES / CONNECTIONS LEGEND			
001	Chicote Principal	Mazo Cables Principal	Main Harness
006	Chicote Cabine	Mazo Cables Cabina	Cabin Harness
007	Chicote Ar Condicionado	Mazo Cables Aire Acondicionado	Air Conditioning Harness
008	Chicote Porta	Mazo Cables Puerta	Door Harness
010	Chicote Teto	Mazo Cables Teto	Ceiling Harness
024	Chicote Chassi	Mazo Cables Chasis	Chassi Harness
025	Chicote Carroceria	Mazo Cables Carrocería	Bodywork Harness
102	Módulo ECM	Módulo ECM	ECM Module
103	Sensor Nível Líquido Arrefecimento	Sensor Nivel Líquido Enfriamiento	Cooling Liquid Level Sensor
104	Sensor Restrição Admissão	Sensor Restricción Admisión	Restriction Sensor Admission
105	Módulo DCU	Módulo DCU	DCU Module
106	DCU Box	DCU Box	DCU Box
107	Reservatório Arla 32	Reservorio Arla 32	Arla 32 Reservoir
108	Injetor Arla 32	Inyector Arla 32	Arla 32 Injector
109	Sensor Temperatura Catalisador	Sensor Temperatura Catalizador	Catalyst Temperature Sensor
110	Sensor NOX	Sensor NOX	NOX Sensor
111	Sensor Nível Combustível	Sensor Nivel Combustible	Fuel Level Sensor
112	Sensor Água Combustivel	Sensor Agua Combustible	Water Fuel Sensor
113	Interruptor Ré	Interruptor Re	Reverse Switch
114	Freio Motor	Freno Motor	Engine Brake
117	Sensor Pressão Ar Freio	Sensor Presión Aire Freno	Brake Pressure Air Sensor
118	Sensor ABS	Sensor ABS	ABS Sensor
120	Válvula ASR	Válvula ASR	ASR Valve
123	Módulo ABS	Módulo ABS	ABS Module
124	Sensor Hall	Sensor Hall	Hall Sensor
128	Interruptor Freio Estacionamento	Interruptor Freno Estacionamiento	Parking Brake Switch
137	Eletroventilador	Electroventilador	Electric Fan
140	Sensor Temperatura Ambiente	Sensor Temperatura Ambiente	Ambient Temperature Sensor
141	Motor	Motor	Engine
202	Cluster	Cluster	Cluster
203	Tacógrafo	Tacógrafo	Tachograph
204	Ignição	Ignición	Ignition
205	Alavanca Multi-Funções	Palanca Multi-Funciones	Multiple-Function lever
207	Intrerruptor Embreagem	Interruptor Embrague	Clucth Switch
214	Interruptor Luz Advertência	Interruptor Luz Advertencia	Warning Light Switch
217	Interruptores Painel	Interruptores Panel	Dashboard Switches
223	Tomada Diagnose	Toma Diagnose	Diagnosis Plug
301	Conversor	Conversor	Converter
304	Comando Ventilação	Control de Ventilación	Ventilation Command
305	Lavador Parabrisa	Lavaparabrisas	Windshield Washer
306	Limpador de Parabrisa	Limpiaparabrisas	Windshield Wiper
307	Interruptor Porta	Interruptor Puerta	Door Switch
308	Mecanismo Vidro Elétrico	Mecanismo Vidrio Eléctrico	Electric Glass Mechanism
311	Trava Elétrica	Traba Eléctrica	Electric Lock
312	Alto-falante	Altavoz	Loud Speaker
314	Rádio	Rádio	Rádio
316	Lanterna Teto	Linterna Techo	Roof Lantern
317	Compressor Ar Condicionado	Compresor Aire Ccondicionado	Air Conditioning Compressor

SISTEMA ELÉTRICO - CHICOTES
SISTEMA ELECTRICO - MAZO CABLES
ELECTRICAL SYSTEM - HARNESS

LEGENDA CONEXÕES / LEYENDA DE CONEXIONES / CONNECTIONS LEGEND			
318	Ventilador Ventilação Interna	Ventillador Ventilación Interna	Internal Ventilation Fan
320	Pressostato Ar Condicionado	Sensor de Presión Aire Ccondicionado	Air Conditioning Pressure Sensor
321	Farol	Faro	Headlight
323	Farol Auxiliar	Faro Auxiliar	Auxiliary Headlight
325	Pisca Lateral	Luce Direccional Lateral	Side Directional Light
326	Lanterna Delimitadora	Linterna Delimitadora	Delimiter Lantern
327	Lanterna Traseira	Linterna Trasera	Rear Lantern
328	Buzina	Bocina	Buzzer
329	Sirene Ré	Sirena Re	Reverse Siren
330	Tomada Elétrica	Toma Eléctrica	Electric Plug
333	Lanterna Placa	Linterna Placa	Plate Lantern
401	Central Elétrica	Caja de Fusibles y Relés	Fuses and Relays Box
405	Resistor	Resistor	Resistor

AGRALE

AGRALE FÊNIX

SISTEMA ELÉTRICO - CHICOTES
SISTEMA ELECTRICO - MAZO CABLES
ELECTRICAL SYSTEM - HARNESS

ITEM	CÓDIGO Nº DE PIEZAS CODE	QNT CT CTY	DENOMINAÇÃO / DENOMINACIÓN / DENOMINATION		
1	6027.011.021.00.0	1	Chicote Principal	Mazo Cables Principal	Main Harness
2	6027.011.054.00.1	1	Chicote Cabine	Mazo Cables Cabina	Cabin Harness
3.1	S/R	1	Sem Reposição	Sin Reemplazo	No Replacement
3.2	S/R	1	Sem Reposição	Sin Reemplazo	No Replacement
4	S/R	1	Sem Reposição	Sin Reemplazo	No Replacement
5	S/R	1	Sem Reposição	Sin Reemplazo	No Replacement
6	6027.011.026.00.9	1	Chicote Farol de Neblina	Mazo Cables Faro Niebla	Fog Headlight Harness
7.1	6027.011.028.00.5	1	Cabo de Ligação - 300 mm	Cable de Ligación - 300 mm	Connection Cable - 300 mm
7.2	6027.011.027.00.7	1	Cabo de Ligação - 650 mm	Cable de Ligación - 650 mm	Connection Cable - 650 mm
8	6027.011.022.00.8	1	Cabo de Ligação OBDII	Cable de Ligación OBDII	OBDII Connection Cable

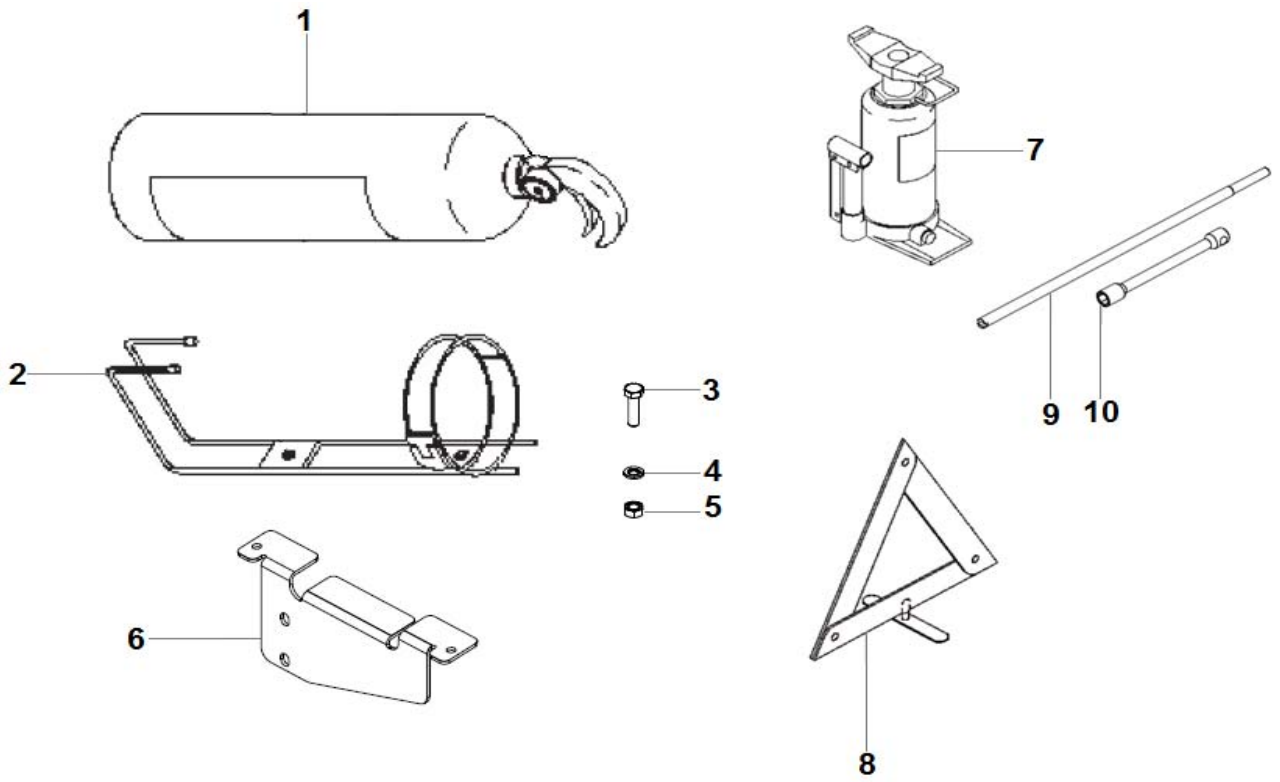

FERRAMENTAS
HERRAMENTAS
TOOLS

ITEM	CÓDIGO Nº DE PIEZAS CODE	QNT CT CTY	DENOMINAÇÃO / DENOMINACIÓN / DENOMINATION		
1	6009.013.054.00.7	1	Extintor de Incêndio ABC 2 Kg	Extintor de Incêndio ABC 2 Kg	ABC 2 Kg Fire Extinguisher
2	6009.013.053.00.9	1	Suporte Extintor 2 Kg	Suporte Extintor 2 Kg	Bracket 2 Kg Extinguisher
3	4101.047.066.07.3	2	Parafuso M6X16	Tornillo M6X16	M6X16 Screw
4	4103.011.011.02.8	4	Arruela Lisa A6,4	Arandela Lisa A6,4	A6.4 Plate Washer
5	4102.014.009.05.4	2	Porca Freno M6	Tuerca Freno M6	M6 Brake Nut
6	6027.016.015.00.7	1	Suporte	Soporte	Bracket
7	6027.016.016.00.5	1	Suporte	Soporte	Bracket
8.1	4101.086.010.05.7	2	Parafuso Allen M6X35	Tornillo Allen M6X35	M6X35 Allen Screw
8.2	4101.086.011.05.5	1	Parafuso Allen M6X50	Tornillo Allen M6X50	M6X50 Allen Screw
9	4103.011.011.02.8	3	Arruela Lisa A6,4	Arandela Lisa A6,4	A6.4 Plate Washer
10	4103.012.007.07.4	3	Arruela Pressão A6	Arandela Presión A6	A6 Pressure Washer
11.1	6027.016.017.00.3	1	Espaçador 15X18X15	Espaciador 15X18X15	15X18X15 Spacer
11.2	6027.016.018.00.1	2	Espaçador 29X18X29	Espaciador 29X18X29	29X18X29 Spacer
12	6012.016.024.00.1	1	Macaco Hidráulico 12 Ton	Gato Hidráulico 12 Ton	12 Ton Hidraulic Jack
13	6001.016.001.00.2	1	Triângulo de Segurança	Triângulo de Seguridad	Safety Triangle
14	6023.016.018.00.0	1	Haste Chave Roda	Varilla Llave Rueda	Wheel Wrench Rod
15	6009.016.010.00.6	1	Chave de Roda 27 mm	Lhave de Rueda 27 mm	Wheel Wrench 27 mm

AGRALE

AGRALE FÊNIX

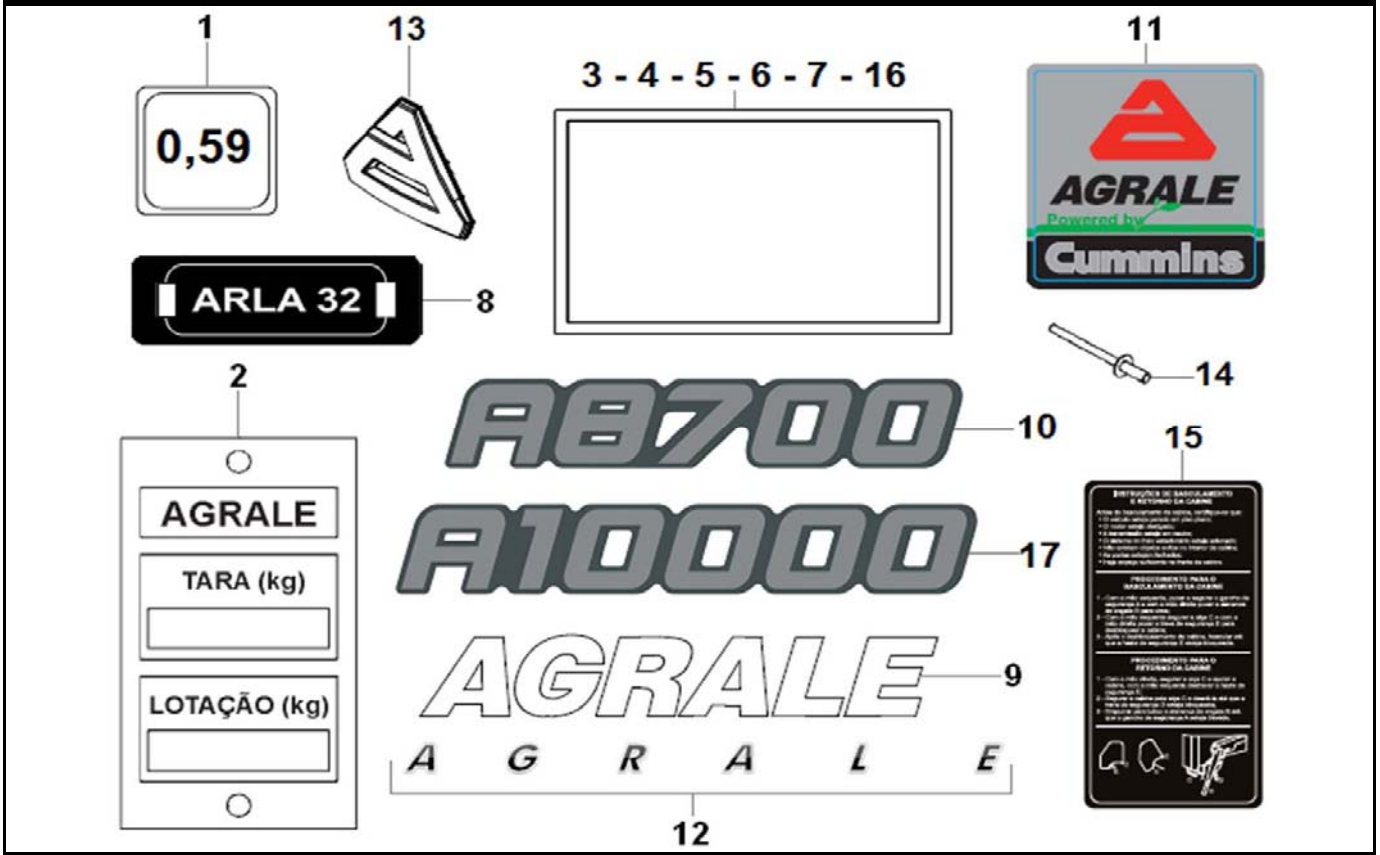

ADESIVOS
ADHESIVOS
ADHESIVES

ITEM	CÓDIGO Nº DE PIEZAS CODE	QNT CT CTY	DENOMINAÇÃO / DENOMINACIÓN / DENOMINATION		
1	6023.017.029.00.6	1	Adesivo Motor 0,59	Adhesivo Motor 0,59	0,59 Engine Adhesive
2	6005.017.014.00.5	1	Placa Tara e Lotação PT	Placa Tara y Lotación PT	PT Tonnage and Load Plate
3	6007.017.042.00.2	1	Adesivo Cuidados	Adhesivo Cuidados	Adhesive Cautions
4	8005.112.001.00.4	1	Adesivo Instrução Solda PT	Adhesivo Instrucción Soldadura PT	PT Instruction Welding Adhesive
5	6007.017.325.00.1	1	Adesivo Indicador Troca Marchas	Adhesivo Indicador Cambio Marchas	Indicator Changing Speeds Adhesive
6.1	6008.017.706.00.0	1	Adesivo Pressão dos Pneus - A8700	Adhesivo Presión de Neumáticos - A8700	Tire Pressure Adhesive - A8700
6.2	6020.017.011.00.0	1	Adesivo Pressão dos Pneus 235X75 17,5	Adhesivo Presión de Neumáticos 235X75 17,5	235X75 17.5 Tire Pressure Adhesive
7	6033.017.007.00.1	1	Adesivo Catalisador EURO V	Adhesivo Catalizador EURO V	EURO V Adhesive Catalyst
8	6033.017.006.00.3	1	Adesivo Arla 32	Adhesivo Arla 32	Arla 32 Adhesive
9	6007.017.039.00.8	1	Adesivo Agrale	Adhesivo Agrale	Agrale Adhesive
10	6027.017.011.00.5	2	Adesivo A8700	Adhesivo A8700	A8700 Adhesive
11	6023.017.027.00.0	2	Adesivo Cummins	Adhesivo Cummins	Cummins Adhesive
12	6008.017.515.00.5	1	Adesivo Agrale	Adhesivo Agrale	Agrale Adhesive
13	6023.013.592.00.7	1	Logotipo Agrale	Logo Agrale	Agrale Logo
14	4011.010.025.00.8	CN	Rebite 3,2X8,9	Remache 3,2X8,9	3.2X8.9 Rivet
15	6027.017.013.00.1	1	Adesivo Basculamento Cabine	Adhesivo Elevación Cabina	Cabin Lift Adhesive
16	6027.017.019.00.8	1	Adesivo Filtro Secador Ar	Adhesivo Filtro Secador Aire	Aire Dryer Filter Adhesive
17	6027.017.012.00.3		Adesivo A10000	Adhesivo A10000	A10000 Adhesive