Catálogo de Peças Parts Catalog Catálogo de Piezas

Linha Veicular Vehicular Line *Línea Vehícular*

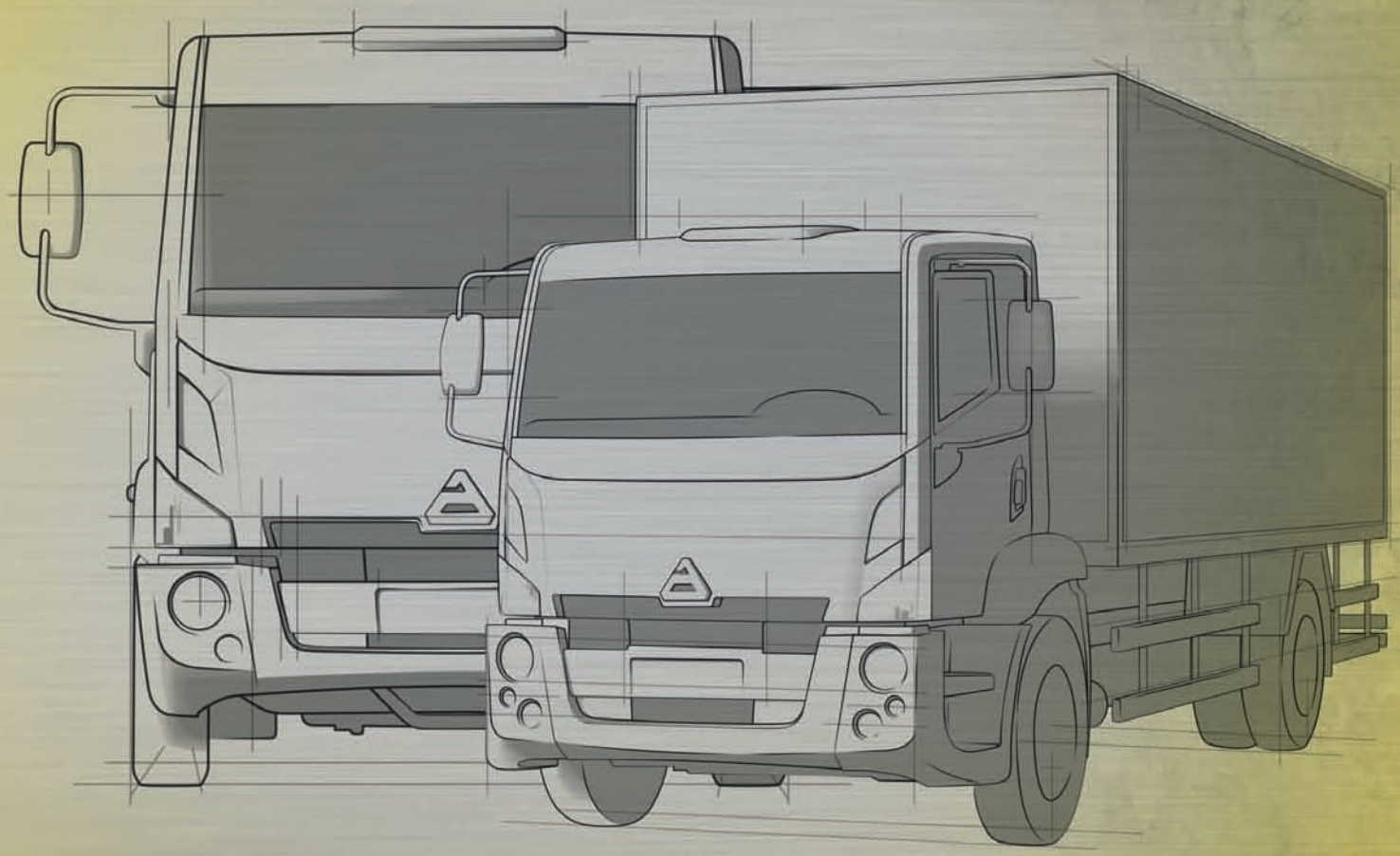

1ª Edição
1ª Edition / *1ª Edición*

Caminhão 14.000
Truck 14.000 / *Camión 14.000*

www.agrale.com.br

AGRALE

AGRALE

Catálogo de Peças

CAMINHÃO 14.000

EURO V

ASSISTÊNCIA TÉCNICA

CAXIAS DO SUL - RS - BRASIL

INTRODUÇÃO

CATÁLOGO DE PEÇAS CHASSI AGRALE

Este catálogo de peças foi desenvolvido para facilitar a identificação e localização das peças de reposição. As ilustrações aqui contidas não devem servir como base para quaisquer resoluções de ordem técnica.

A correta interpretação e manuseio deste catálogo são formas para se obter um melhor atendimento dos pedidos de peças de reposição. Consulte primeiramente os índices. Na ilustraçãoestão identificadas a peça e o número dos ítens, e na relação encontramos o número do ítem por ordem sequencial, código, quantidade, denominação e sua aplicação por modelo.

Quaisquer alterações que ocorrerem na estrutura do produto são informadas através de nossos boletins técnicos.

DEPARTAMENTO DE PEÇAS E ASSISTÊNCIA TÉCNICA

1ª EDIÇÃO

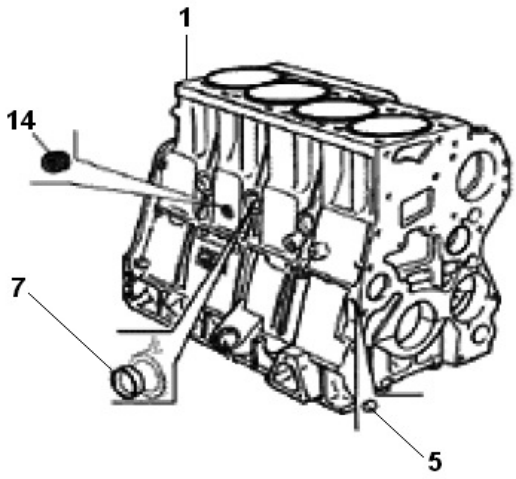

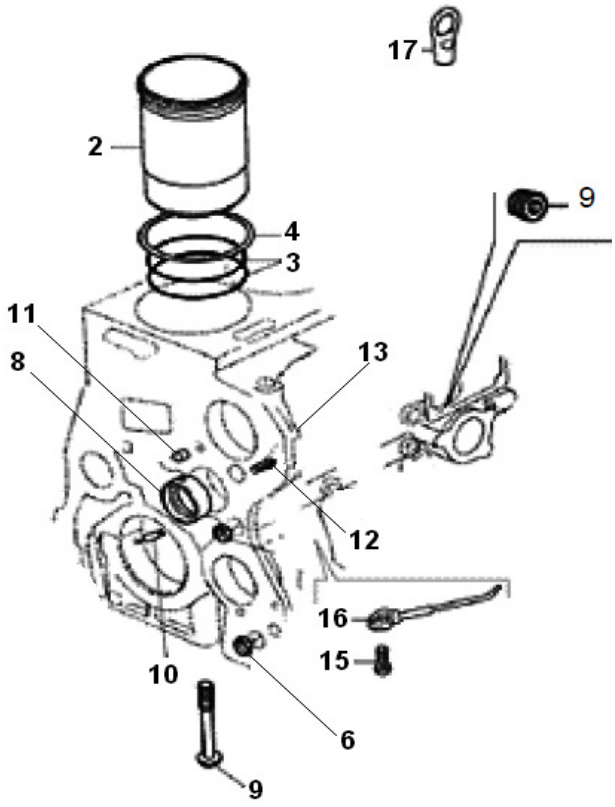

SISTEMA DO MOTOR - BLOCO DO MOTOR

ITEM	CÓDIGO Nº DE PIEZAS CODE	QNT. CT.	DENOMINAÇÃO / DENOMINACIÓN / DENOMINATION		
-	6024.101.010.00.1	1	Motor MWM 4.8H		
1	6020.101.063.00.8	1	Conjunto Bloco		
2	6020.101.067.00.9	4	Camisa		
3	6020.101.068.00.7	8	Anel		
4	6020.101.069.00.5	4	Anel Vedação Camisa		
5	6007.001.364.00.8	6	Tampão		
6	6003.001.329.00.0	4	Tampa		
7	8012.101.891.00.7	2	Tampa		
8	6020.101.070.00.3	1	Bucha Comando Válvulas		
9	6010.101.042.00.3	10	Parafuso		
10	4006.010.051.00.4	5	Bucha Elastica		
11	6003.101.322.00.5	2	Pino Guia		
12	6008.001.064.00.2	8	Pino Guia		
13	4006.011.042.00.2	1	Bucha Elastica		
14	4010.011.021.00.8	1	Bujão		
15	6008.001.050.00.1	4	Parafuso Oco		
16	6020.101.066.00.1	4	Ejetor Óleo		
17	6020.101.165.00.1	4	Alça Levantamento		

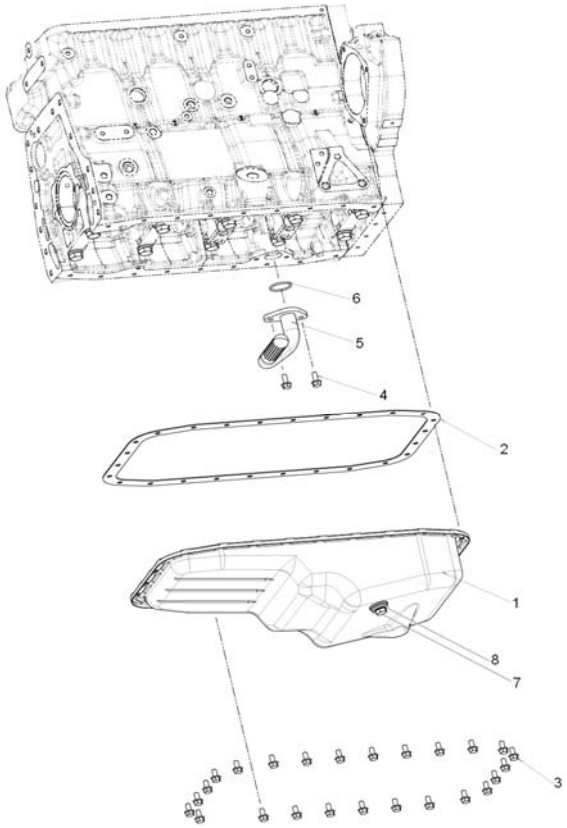

SISTEMA DO MOTOR - CÁRTER

ITEM	CÓDIGO Nº DE PIEZAS CODE	QNT. CT.	DENOMINAÇÃO / DENOMINACIÓN / DENOMINATION		
1	6020.101.092.00.7	1	Cárter		
2	6007.001.374.00.7	1	Junta		
3	6020.101.095.00.0	25	Parafuso		
4	6020.101.096.00.8	2	Parafuso		
5	6008.001.855.00.3	1	Tubo de Sucção		
6	6007.001.483.00.6	1	Anel de Vedação		
7	6020.101.098.00.4	1	Bujão		
8	6003.001.008.00.0	1	Anel de Vedação		

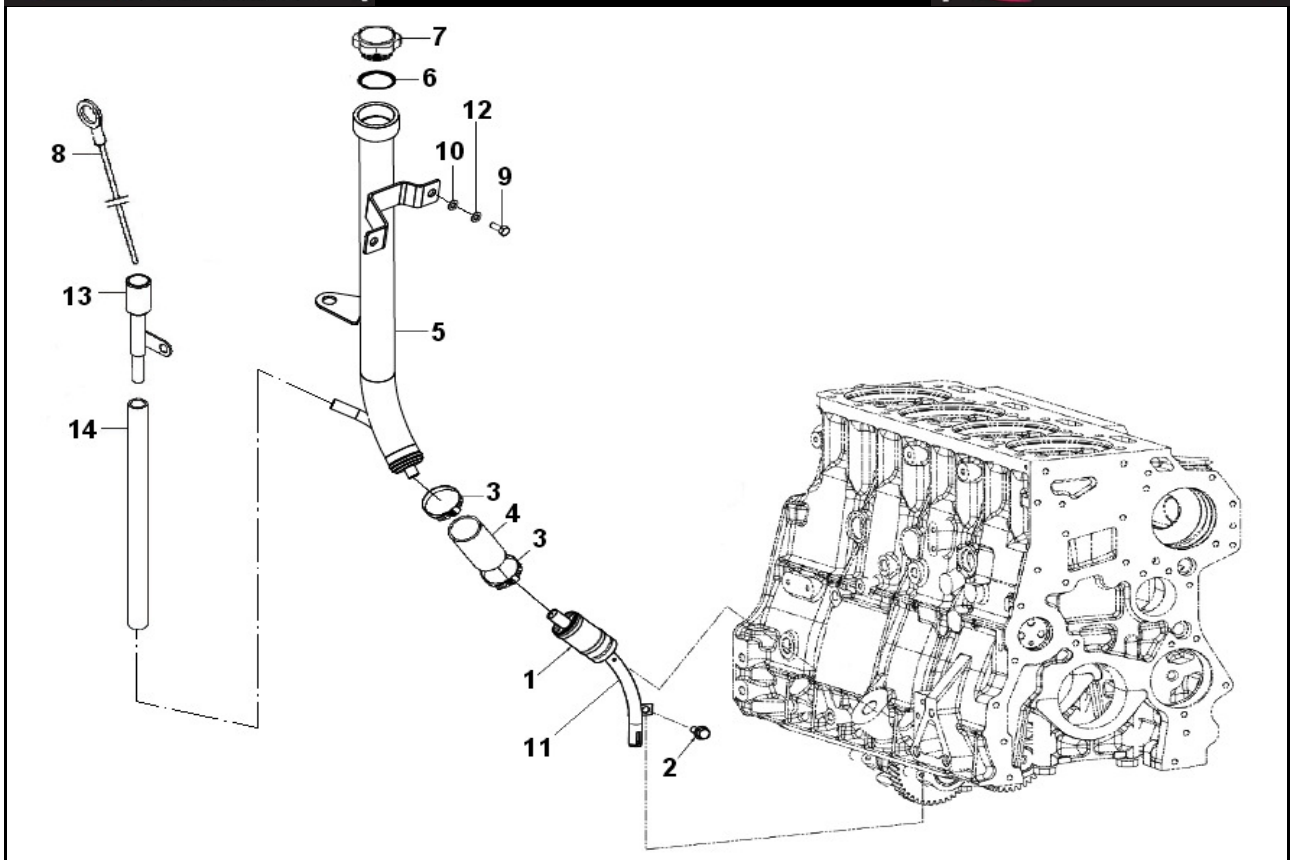

SISTEMA DO MOTOR - HASTE DE NIVEL DE ÓLEO

ITEM	CÓDIGO Nº DE PIEZAS CODE	QNT. CT. CTY.	DENOMINAÇÃO / DENOMINACIÓN / DENOMINATION		
1	6008.001.755.00.5	1	Tubo Suporte Limitador		
2	6020.101.096.00.8	1	Parafuso		
3	6002.006.028.00.5	2	Abraçadeira		
4	6008.001.757.00.1	1	Mangueira		
5	6023.101.033.00.5	1	Bocal Enchimento Óleo		
6	6003.001.062.00.7	1	Anel de Vedação		
7	6003.001.059.00.3	1	Tampa do Bocal		
8	6024.101.022.00.6	1	Haste de Nível de Óleo		
9	4101.047.088.05.1	2	Parafuso M8x20		
10	4103.011.013.01.6	2	Arruela Lisa A8,4		
11	6020.101.105.00.7	1	Tubo Limitador da Haste		
12	4103.012.009.02.1	2	Arruela Pressão A8		
13	6112.001.355.00.4	1	Tubo Guia		
14	6024.101.021.00.8	1	Tubo Guia Interno		

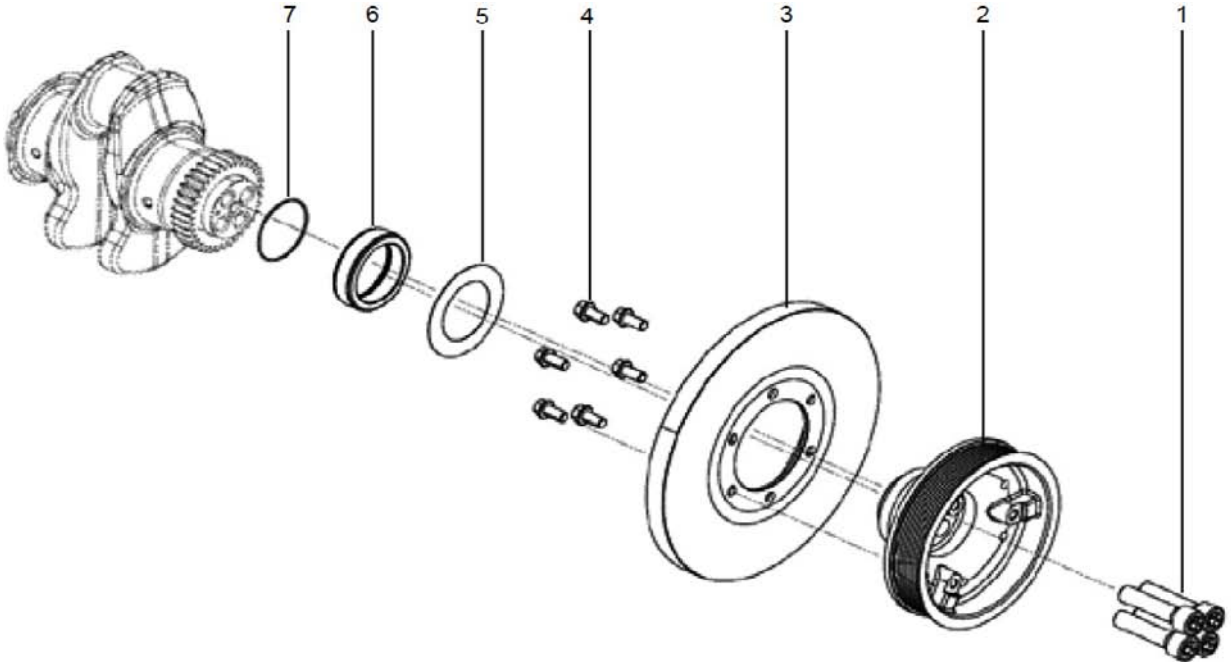

SISTEMA DO MOTOR - POLIA E BUCHA DIANTEIRA DA ÁRVORE DE MANIVELAS

ITEM	CÓDIGO Nº DE PIEZAS CODE	QNT. CT.	DENOMINAÇÃO / DENOMINACIÓN / DENOMINATION		
1	6020.101.115.00.6	4	Parafuso		
2	6020.101.116.00.4	1	Polia Árvore de Manivelas		
3	6007.001.411.00.7	1	Amortecedor de Vibrações		
4	6007.001.806.00.8	6	Parafuso		
5	6020.101.123.00.0	1	Arruela Proteção		
6	6020.101.123.00.0	1	Bucha Dianteira		
7	6009.001.165.00.5	1	Anel de Vedação		

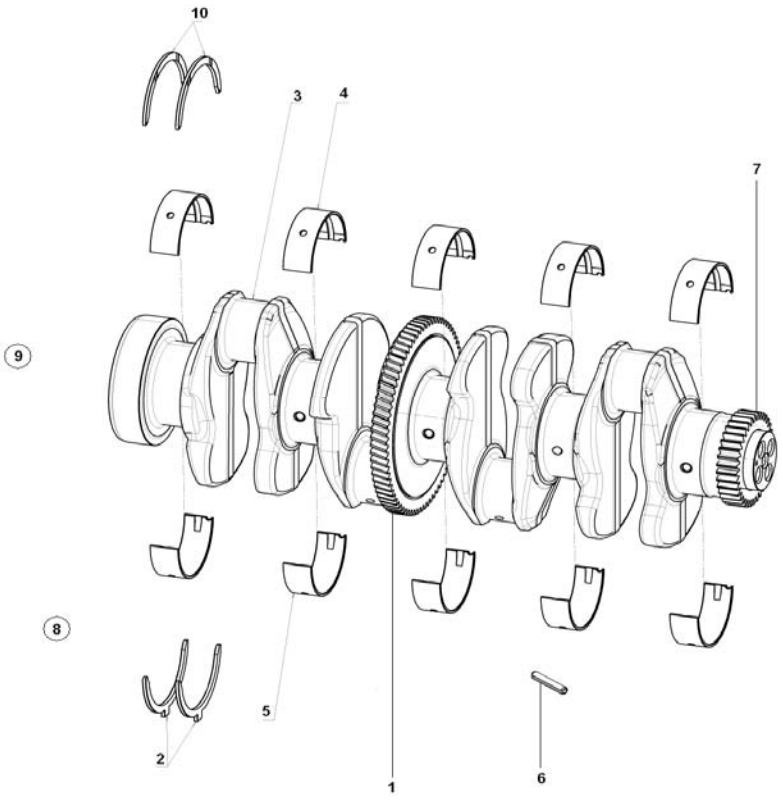

SISTEMA DO MOTOR - ÁRVORE DE MANIVELAS

ITEM	CÓDIGO Nº DE PIEZAS CODE	QNT. CT.	DENOMINAÇÃO / DENOMINACIÓN / DENOMINATION		
1	6013.101.064.00.1	1	Engrenagem		
2	6020.101.112.00.3	2	Arruela Encosto Inferior		
			0,25mm		
3	6013.101.063.00.3	1	Ávore de Manivelas (Inclui		
			Itens 1, 5 e 7)		
4	6020.101.108.00.1	5	Bronzina Superior		
5	6020.101.110.00.7	5	Bronzina do Mancal		
6	6008.001.129.00.3	1	Pino Elástico		
7	6007.001.378.00.8	1	Anel Acionamento		
			Compressor		
8	6020.101.229.00.5	2	Kit Arruela (Inclui Itens 2 e 5)		
9	6020.101.242.00.8	3	Kit Arruela (Inclui Itens 2 e 10)		
10	6020.101.113.00.1	1	Arruela Encosto Superior		
			0,25mm		

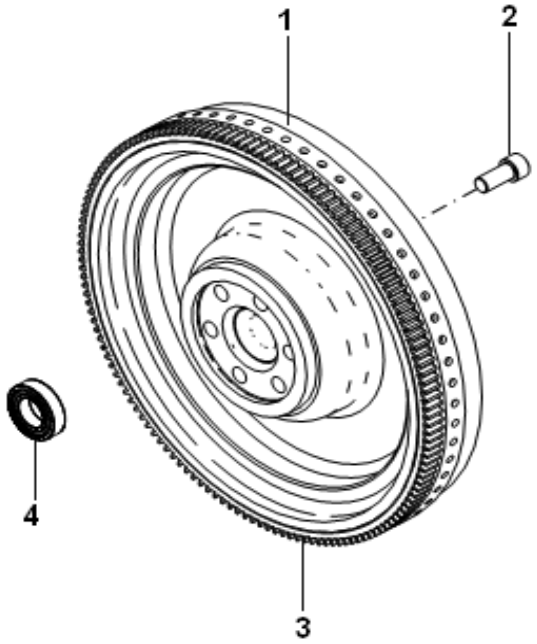

SISTEMA DO MOTOR - VOLANTE
SISTEMA DEL MOTOR - VOLANTE

ITEM	CÓDIGO Nº DE PIEZAS CODE	QNT CT CTY	DENOMINAÇÃO / DENOMINACIÓN / DENOMINATION		
1.1	6020.101.083.00.6	1	Volante Caixa Mecânica -	Volante Caja Mecânica -	
			Inclui Item 3	Incluye Itene 3	
2	6007.001.381.00.2	6	Parafuso	Tornillo	
3	6020.101.088.00.5	1	Anel Dentado	Anillo Dentellado	
4	6025.101.146.00.0	1	Rolamento	Rodamiento	

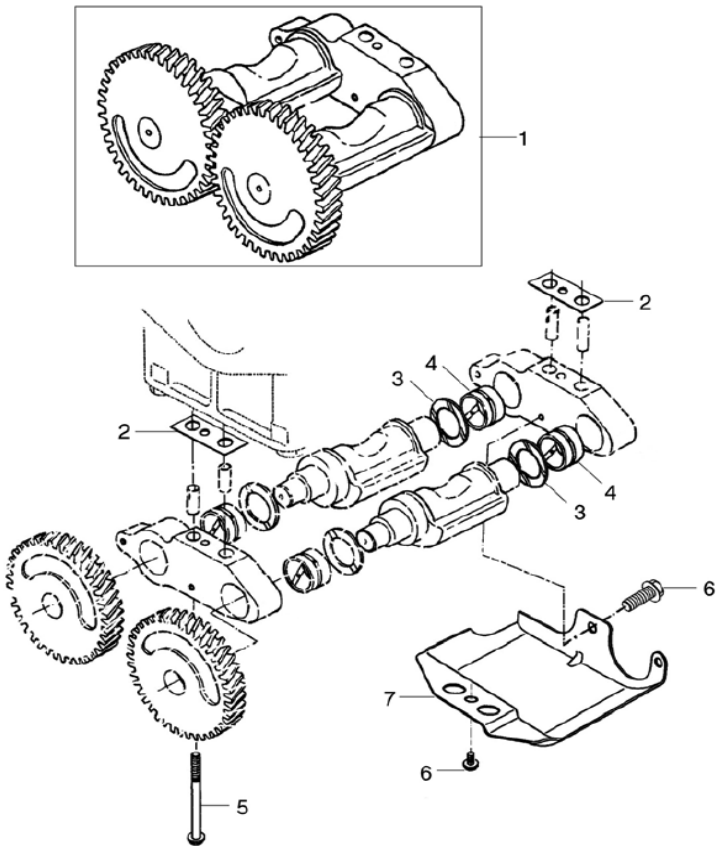

SISTEMA DO MOTOR - COMPENSADOR DE MASSAS

ITEM	CÓDIGO Nº DE PIEZAS CODE	QNT. CT.	DENOMINAÇÃO / DENOMINACIÓN / DENOMINATION		
1	6013.101.083.00.1	1	Conjunto Compenssador de		
			Massas		
2	6013.101.084.00.9	4	Calço de Ajuste		
3.1	6007.001.438.00.0	CN	Arruela de Encosto 3,4 mm		
3.2	6007.001.438.01.8	CN	Arruela de Encosto 3,5 mm		
3.3	6006.001.450.00.7	CN	Arruela de Encosto 3,6 mm		
4	6007.001.440.00.6	4	Bucha		
5	6007.001.424.00.0	4	Parafuso		
6	6007.001.419.00.0	3	Parafuso		
7	6007.001.611.00.2	1	Defletor		

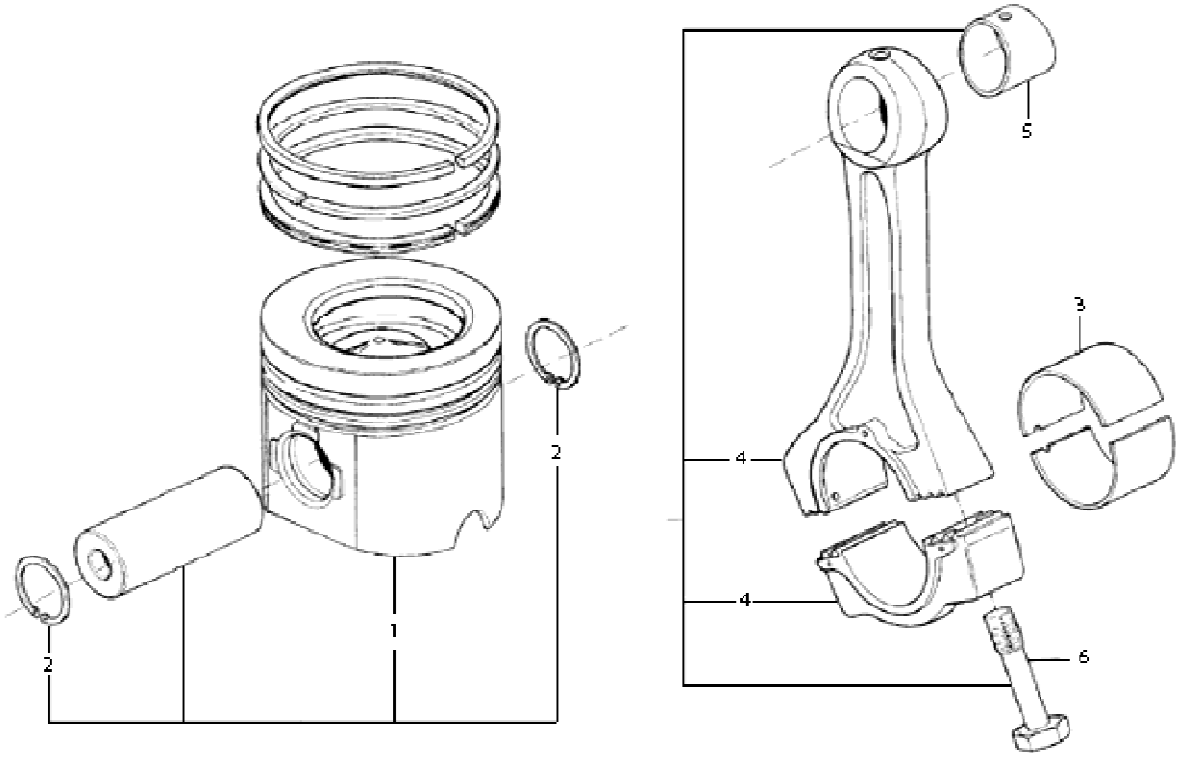

SISTEMA DO MOTOR - PISTÃO E BIELA

ITEM	CÓDIGO Nº DE PIEZAS CODE	QNT. CT.	DENOMINAÇÃO / DENOMINACIÓN / DENOMINATION		
1	6020.101.146.00.1	4	Pistão		
2	6020.101.147.00.9	4	Anéis do Pistão		
3	6020.101.148.00.7	4	Bronzina		
4	6020.101.149.00.5	4	Biela		
5	6020.101.150.00.3	4	Bucha		
6	6020.101.151.00.1	8	Parafuso		

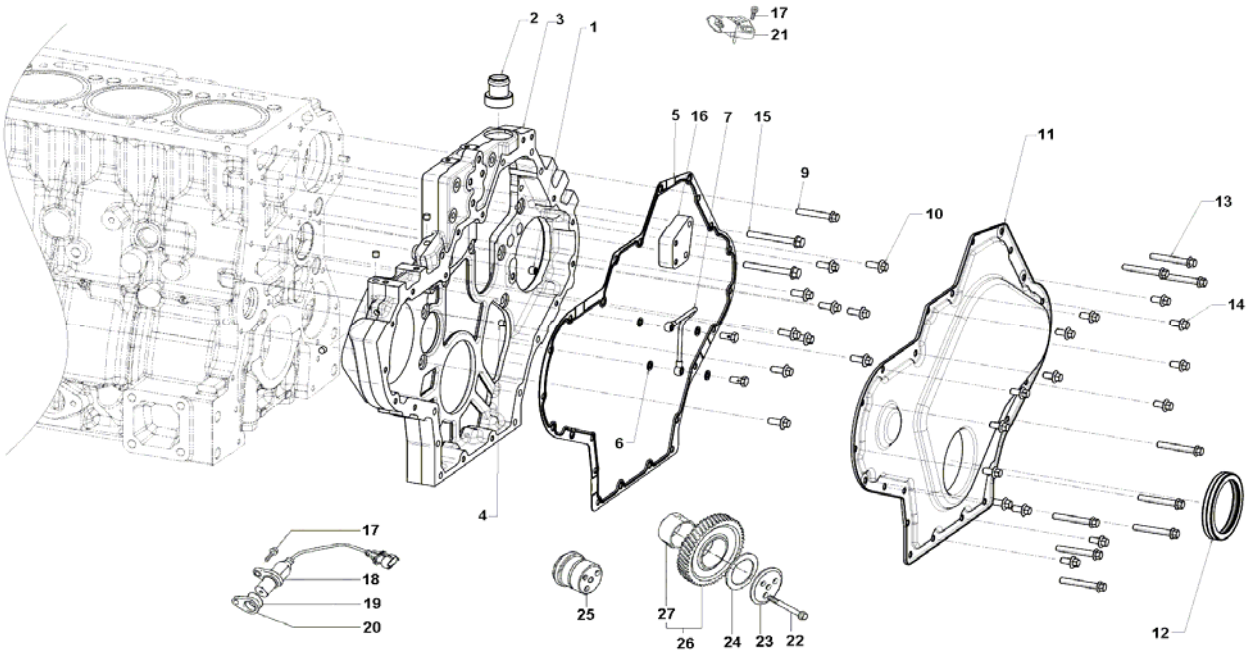

SISTEMA DO MOTOR - CARCAÇA INTERMEDIÁRIA

ITEM	CÓDIGO Nº DE PIEZAS CODE	QNT. CT.	DENOMINAÇÃO / DENOMINACIÓN / DENOMINATION		
1	6008.001.071.00.7	1	Bujão		
2	6008.001.765.00.4	1	Tubo de Ligação do		
			Termostato		
3	6020.101.071.00.1	1	Carcaça Intermediária		
4	6007.001.368.00.9	4	Selo Metálico		
5	6020.101.074.00.5	1	Junta		
6	8012.101.939.00.4	4	Arruela de Vedação		
7	6020.101.072.00.9	1	Tubo Lubrificação		
8	6008.001.111.00.1	2	Parafuso Oco		
9	6007.001.565.00.0	3	Parafuso		
10	8012.101.919.00.6	10	Parafuso		
11	6020.101.073.00.7	1	Tampa		
12	6020.101.075.00.2	1	Retentor Dianteiro Árvore de		
			Manivelas		
13	6007.001.431.00.5	9	Parafuso		
14	6007.001.581.00.7	14	Parafuso		
15	6020.101.077.00.8	2	Parafuso		
16	6020.101.076.00.0	1	Suporte Auxiliar Compressor		
			Ar Condicionado		
17	6020.101.252.00.7	3	Parafuso		
18	6020.101.250.00.1	1	Sensor de Rotação		
19	6013.101.093.00.0	1	Anel		
20	6020.101.251.00.9	1	Espaçador		
21	6020.101.253.00.5	1	Sensor Pressão do Óleo		
22	6007.001.540.00.3	3	Parafuso		
23	6007.001.429.00.9	1	Disco Mancal		
24	6020.101.104.00.0	CN	Anel de Encosto 3,43 mm		
24	6020.101.118.00.0	CN	Anel de Encosto 3,48 mm		

AGRALE | AGRALE FÊNIX

SISTEMA DO MOTOR - CARCAÇA INTERMEDIÁRIA

ITEM	CÓDIGO Nº DE PIEZAS CODE	QNT. CT. CTY.	DENOMINAÇÃO / DENOMINACIÓN / DENOMINATION		
24	6020.101.120.00.6	CN	Anel de Encosto 3,54 mm		
25	6007.001.428.00.1	1	Mancal Intermediário		
26	6013.101.089.00.8	1	Engrenagem (Inclui Item 27)		
27	6007.001.434.00.9	1	Bucha		

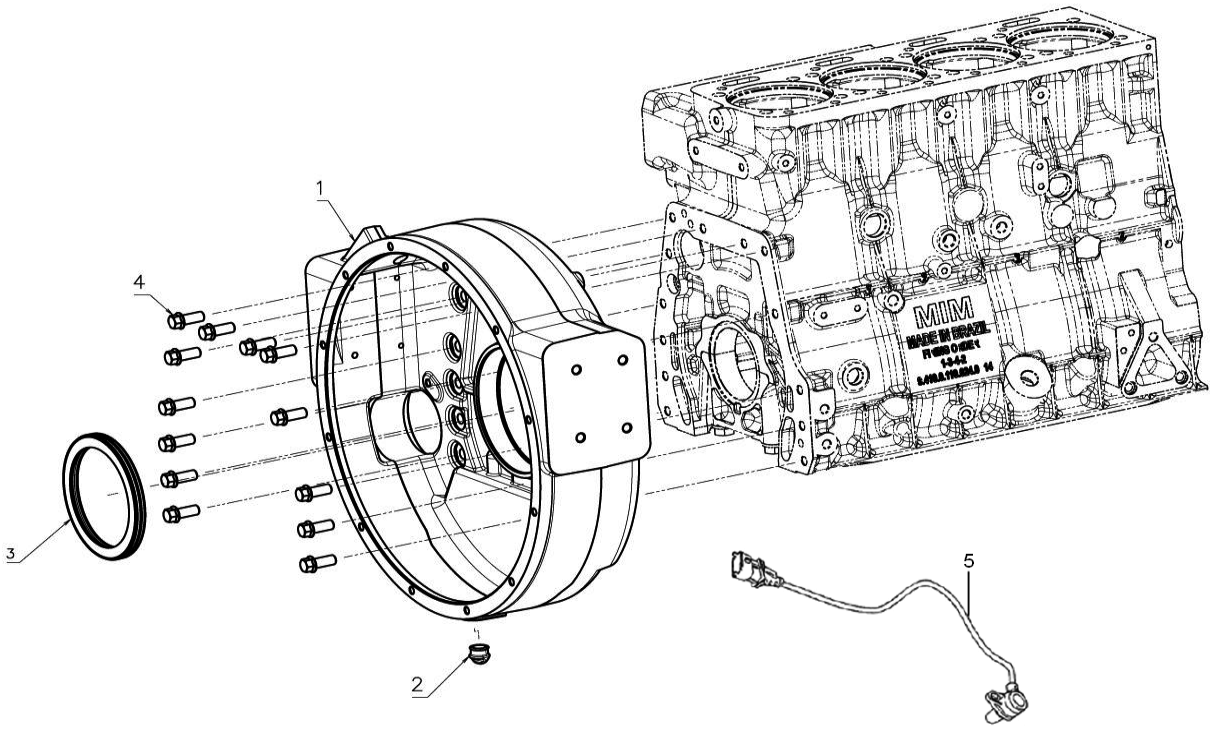

SISTEMA DO MOTOR - CARCAÇA DO VOLANTE

ITEM	CÓDIGO Nº DE PIEZAS CODE	QNT. CT.	DENOMINAÇÃO / DENOMINACIÓN / DENOMINATION		
1	6020.101.080.00.2	1	Carcaça Volante		
2	6012.301.126.00.8	1	Tampa		
3	6008.001.932.00.0	1	Retentor		
4	6007.001.542.00.9	13	Parafuso		
5	6020.101.254.00.3	1	Sensor de Rotação		

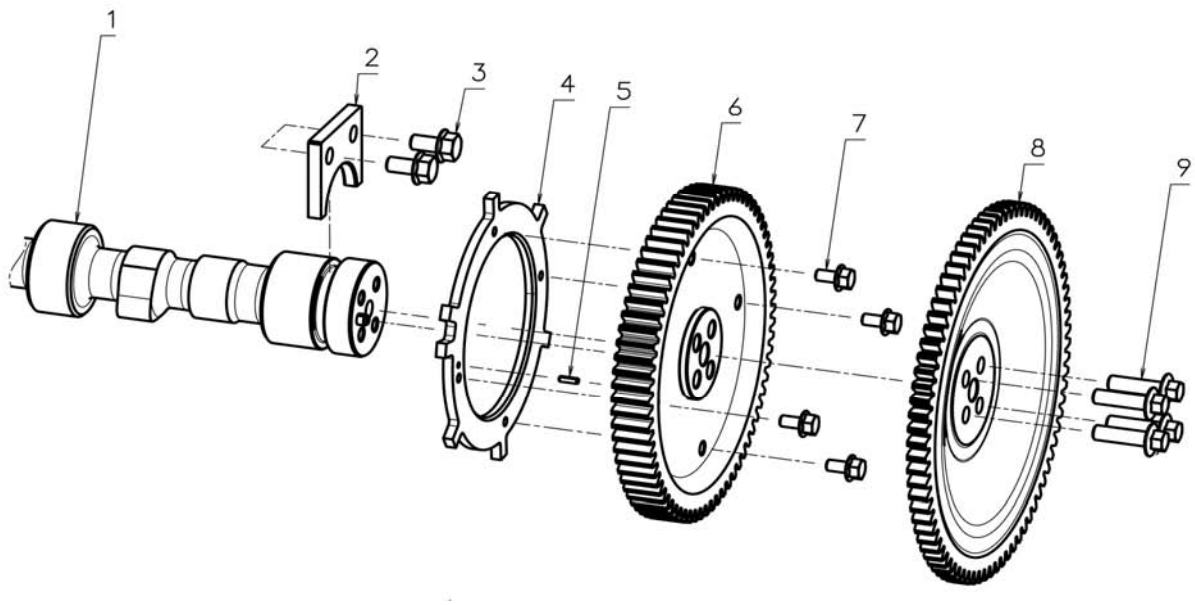

SISTEMA DO MOTOR - ÁRVORE DE COMANDO DE VÁLVULAS

ITEM	CÓDIGO Nº DE PIEZAS CODE	QNT. CT.	DENOMINAÇÃO / DENOMINACIÓN / DENOMINATION		
1	6020.101.126.00.3	1	Árvore Comando de		
			Válvulas		
2	6020.101.130.00.5	1	Trava		
3	6008.001.074.00.1	2	Parafuso		
4	6013.101.073.00.2	1	Roda de Pulso		
5	6008.001.120.00.2	1	Pino Elástico		
6	6020.101.128.00.9	1	Engrenagem		
7	6020.101.131.00.3	4	Parafuso		
8	6020.101.133.00.9	1	Engrenagem		
9	6020.101.129.00.7	4	Parafuso		

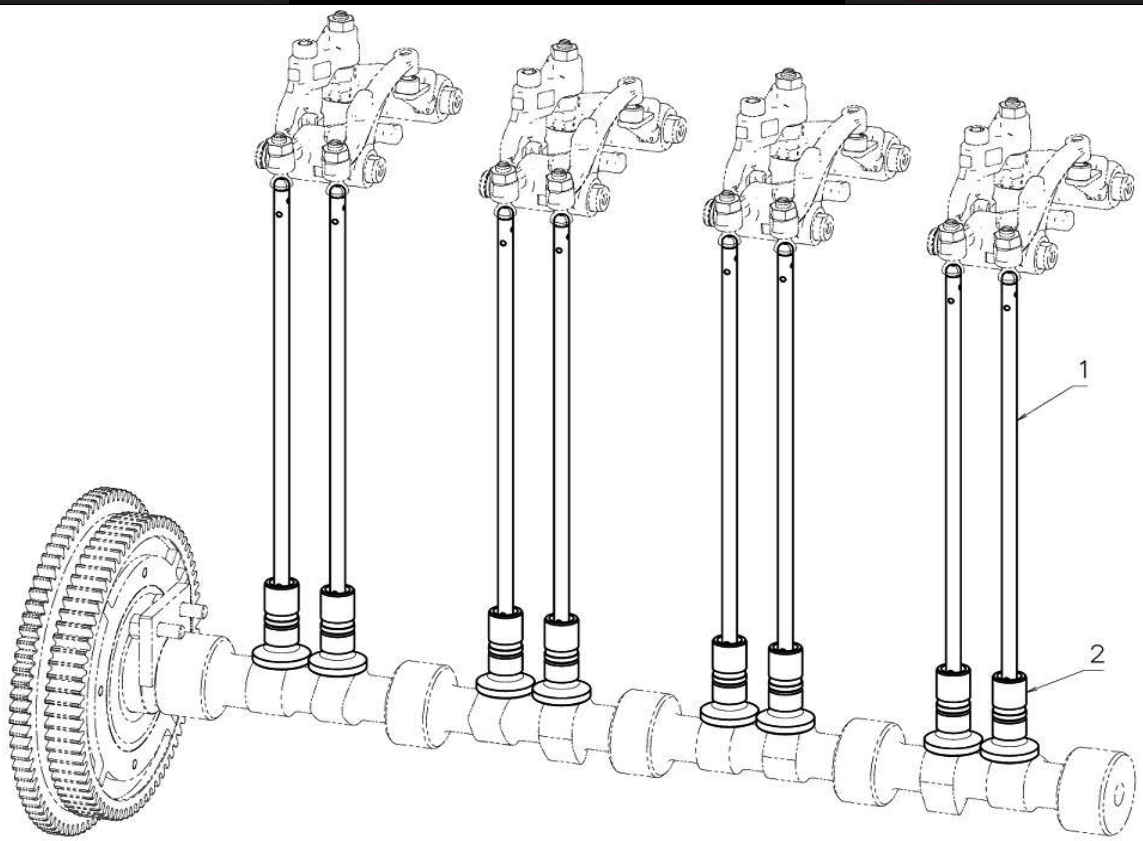

SISTEMA DO MOTOR - HASTE DO BALANCIM

ITEM	CÓDIGO Nº DE PIEZAS CODE	QNT. CT.	DENOMINAÇÃO / DENOMINACIÓN / DENOMINATION		
1	6013.101.075.00.7	8	Haste Balancim		
2	6020.101.134.00.7	8	Tucho		

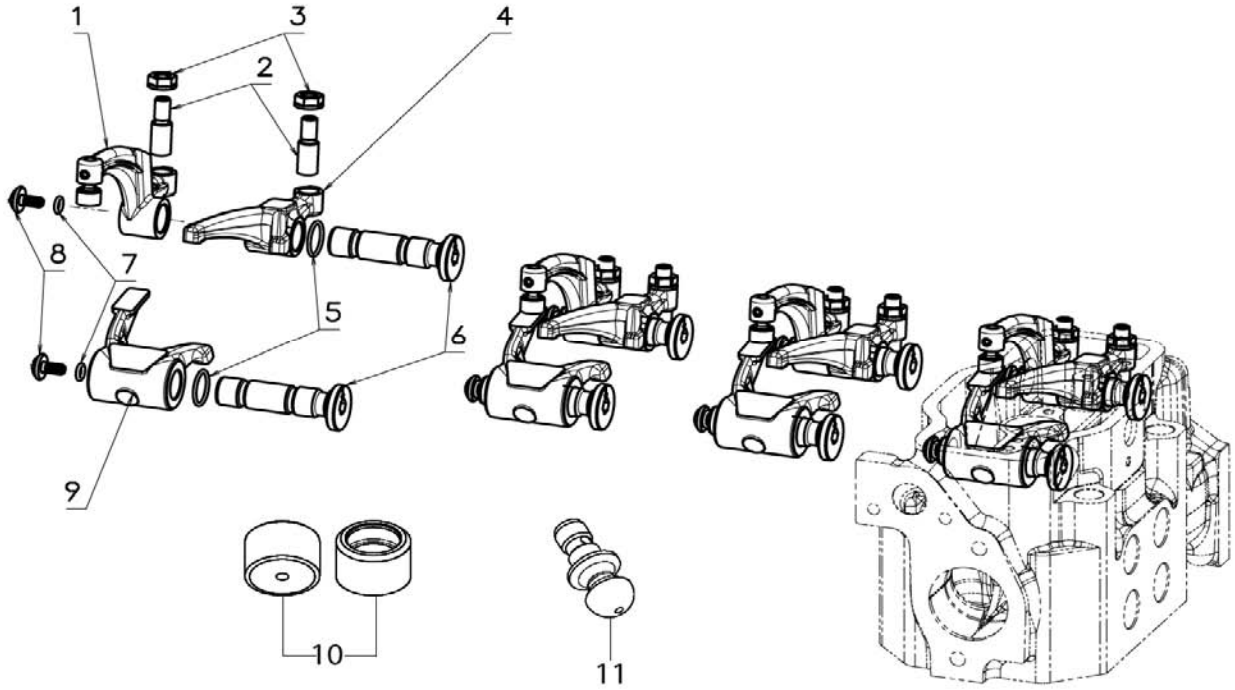

SISTEMA DO MOTOR - BALANCINS

ITEM	CÓDIGO Nº DE PIEZAS CODE	QNT. CT.	DENOMINAÇÃO / DENOMINACIÓN / DENOMINATION		
1	6020.101.135.00.4	4	Balancim Intermediário		
2	6020.101.143.00.8	8	Parafuso Regulagem Folga de		
			Válvula		
3	6020.101.144.00.6	8	Porca		
4	6020.101.138.00.8	4	Balancim Admissão		
5	6020.101.140.00.4	8	Anel		
6	6020.101.141.00.2	8	Eixo Balanceiro		
7	6020.101.142.00.0	8	Anel Vedação		
8	6020.101.145.00.3	8	Parafuso Eixo		
9	6020.101.139.00.6	4	Balancim Escape		
10	6020.101.137.00.0	4	Sede Pivô		
11	6020.101.136.00.2	4	Pivo		

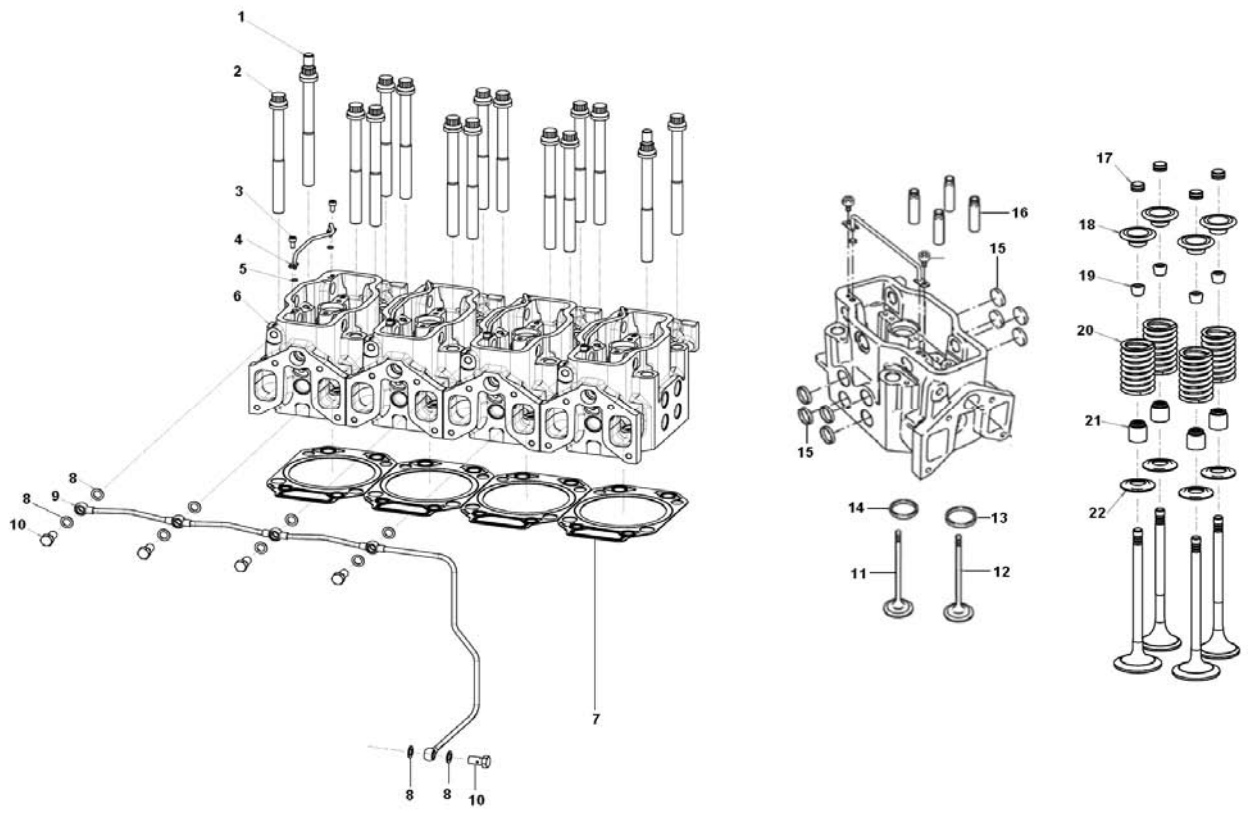

SISTEMA DO MOTOR - CABEÇOTE

ITEM	CÓDIGO Nº DE PIEZAS CODE	QNT. CT.	DENOMINAÇÃO / DENOMINACIÓN / DENOMINATION		
1	6020.101.161.00.0	2	Parafuso		
2	6020.101.162.00.8	14	Parafuso		
3	6020.101.152.00.9	8	Parafuso		
4	6020.101.163.00.6	4	Tubo Lubrificação Eixo		
			Balanceiro		
5	6020.101.153.00.7	8	Anel Vedação		
6	6020.101.157.00.8	4	Cabeçote		
7	6020.101.164.00.4	4	Junta		
8	6003.001.188.00.0	10	Anel Vedação		
9	6020.101.155.00.2	1	Tubo Lubrificação		
			Acionamento		
10	6020.101.154.00.5	5	Parafuso Oco		
11	6020.101.167.00.7	8	Válvula Escape		
12	6020.101.166.00.9	8	Válvula Admissão		
13	6020.101.160.00.2	8	Sede Válvula Admissão		
14	6020.101.19.00.4	8	Sede Válvula Escape		
15	6008.001.053.00.5	36	Selo		
16	6020.101.158.00.6	16	Guia de Válvula		
17	6013.501.080.00.3	16	Capa de Válvula 1,5 mm		
18	6013.001.067.00.5	16	Prato da Mola		
19	6008.001.169.00.9	32	Cone Bipartido		
20	6020.101.169.00.3	16	Mola Válvulas		
21	6020.101.168.00.5	16	Retentor Haste Válvula		
22	6013.001.069.00.1	16	Arruela da Mola Válvula		

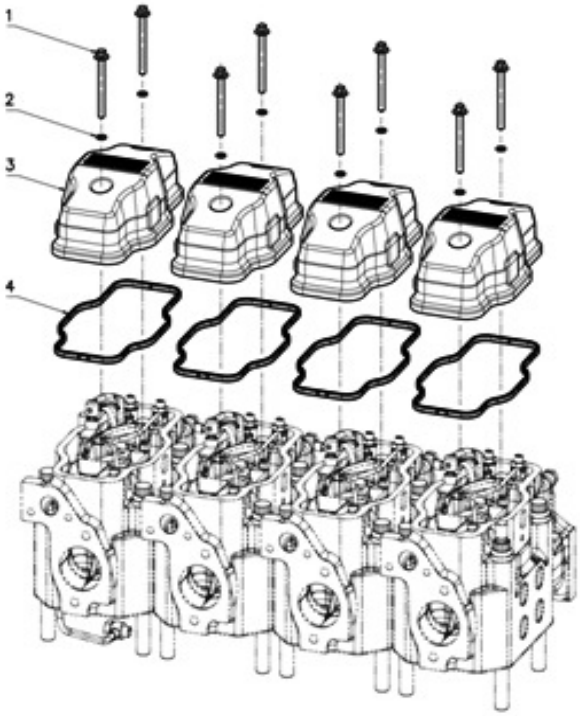

SISTEMA DO MOTOR - TAMPA DE VÁLVULAS

ITEM	CÓDIGO Nº DE PIEZAS CODE	QNT. CT.	DENOMINAÇÃO / DENOMINACIÓN / DENOMINATION		
1	6020.101.172.00.7	8	Parafuso		
2	6020.101.173.00.5	8	Anel de Vedação		
3	6020.101.170.00.1	4	Tampa, Válvulas		
4	6020.101.171.00.9	4	Junta		

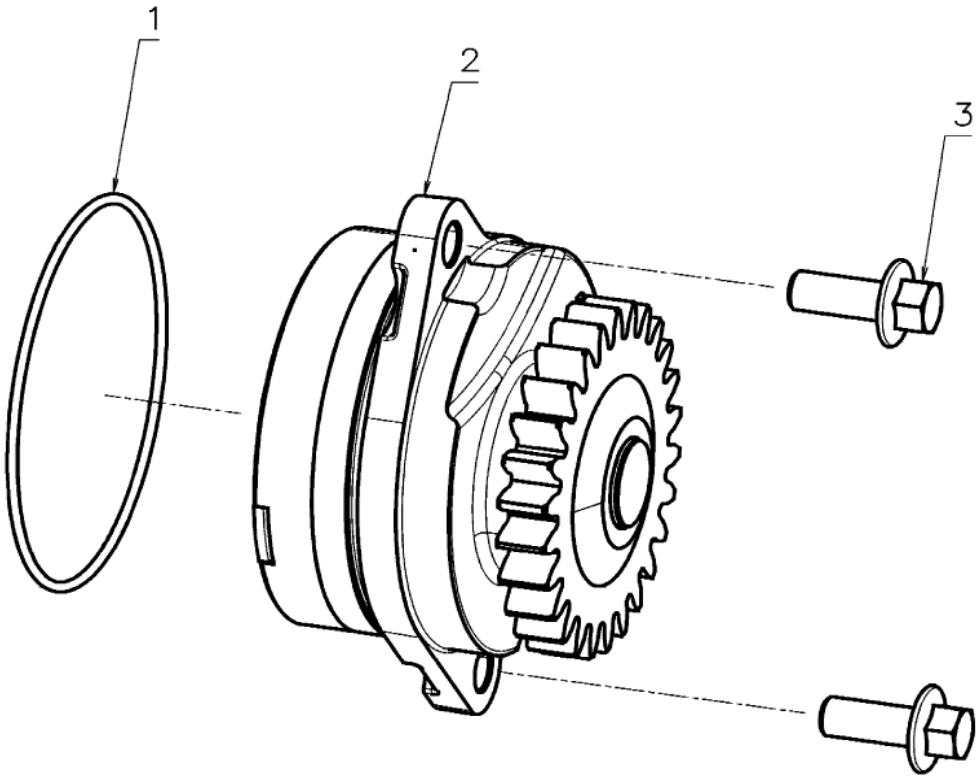

SISTEMA DO MOTOR - BOMBA DE ÓLEO LUBRIFICANTE

ITEM	CÓDIGO Nº DE PIEZAS CODE	QNT. CT.	DENOMINAÇÃO / DENOMINACIÓN / DENOMINATION		
1	6007.001.457.00.0	1	Anel de Vedação		
2	8012.101.919.00.6	2	Parafuso M8x20		
3	6112.401.091.00.1	1	Bomba de Óleo (Inclui Item 1)		

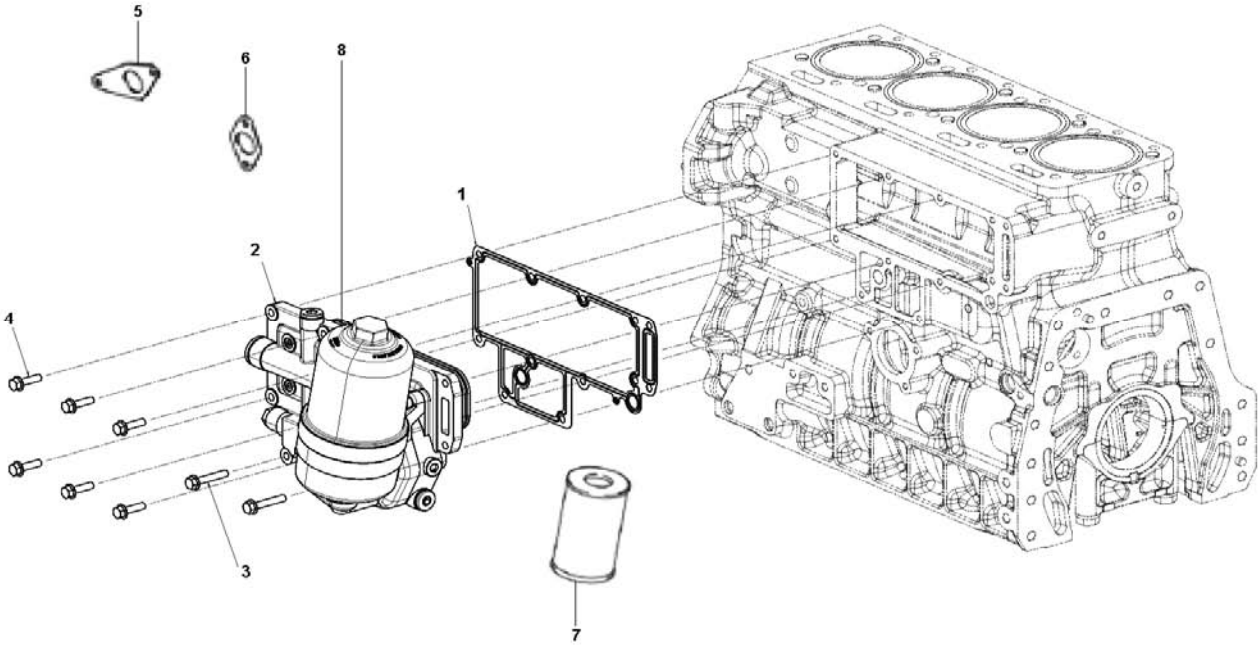

SISTEMA DO MOTOR - RESFRIADOR DO ÓLEO

ITEM	CÓDIGO Nº DE PIEZAS CODE	QNT. CT.	DENOMINAÇÃO / DENOMINACIÓN / DENOMINATION		
1	6020.101.181.00.8	1	Junta		
2	6020.101.175.00.0	1	Resfriador do Óleo		
3	6020.101.177.00.6	2	Parafuso		
4	6020.101.183.00.4	6	Parafuso		
5	6020.101.174.00.3	1	Junta		
6	6020.101.178.00.4	1	Junta		
7	6020.101.179.00.2	1	Elemento		
8	6020.101.180.00.0	1	Tampa do Filtro		

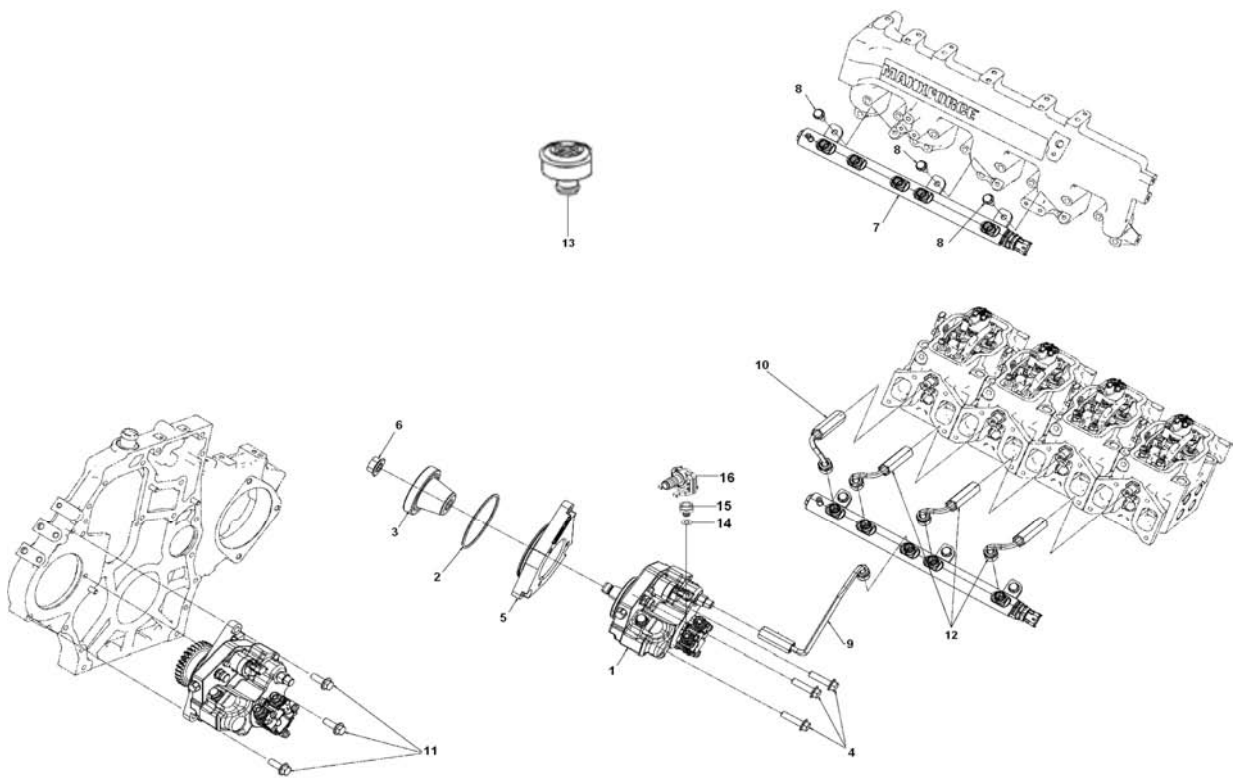

SISTEMA DO MOTOR - BOMBA DO COMBUSTÍVEL E TUBULAÇÃO DE ALTA PRESSÃO

ITEM	CÓDIGO Nº DE PIEZAS CODE	QNT. CT.	DENOMINAÇÃO / DENOMINACIÓN / DENOMINATION		
1	6020.101.205.00.5	1	Bomba Alta Pressão		
2	6020.101.207.00.1	1	Anel Vedação		
3	6020.101.208.00.9	1	Engrenagem		
2	6020.101.206.00.3	3	Parafuso		
5	6020.101.209.00.7	1	Flange Adaptadopra		
6	6013.001.084.00.0	1	Porca		
7	6020.101.210.00.5	1	Galeria Alta Pressão Parte		
8	6020.101.183.00.4	3	Parafuso Sextavado com		
			Flange M8x30		
9	6020.101.215.00.4	1	Conjunto Tubo Alta Pressão		
			Combustível		
10	6020.101.216.00.2	1	Conjunto Tubo Alta Pressão		
			Combustível		
11	6020.101.194.00.1	3	Parafuso Sextavado com		
			Flange M10x30		
12	6025.101.072.00.8	3	Tubo de Alta Pressão		
13	6020.101.182.00.6	1	Válvula Reguladora Pressão		
			do Combustível		
14	6003.001.242.00.5	1	Anel Vedação		
15	6013.101.041.00.9	1	Adaptador		
16	6112.006.009.00.2	1	Conector		

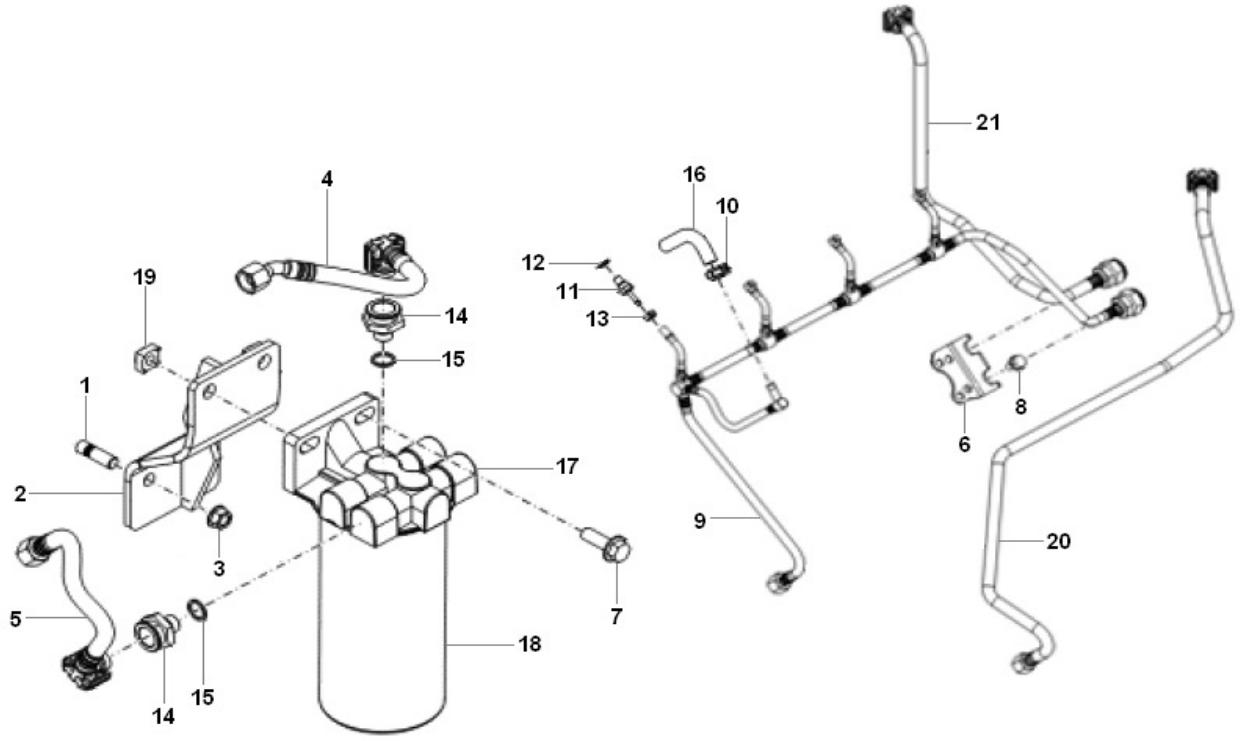

SISTEMA DO MOTOR - FILTRO DO COMBUSTÍVEL E TUBULAÇÃO DO RETORNO
SISTEMA DEL MOTOR - FILTRO DEL COMBUSTIBLE Y TUBERIA DE RETORNO

ITEM	CÓDIGO Nº DE PIEZAS CODE	QNT CT CTY	DENOMINAÇÃO / DENOMINACIÓN / DENOMINATION		
1	6008.001.287.00.9	2	Prisioneiro	Esparrago	
2	6020.101.190.00.9	1	Suporte	Soporte	
3	6008.001.288.00.7	2	Porca	Tuerca	
4	6020.101.191.00.7	1	Tubo Filtro / Bomba	Cano Filtro / Bomba	
5	6020.101.192.00.5	1	Tubo Bomba / Filtro	Cano Bomba / Filtro	
6	6020.101.193.00.3	1	Suporte Tubos	Soporte Canos	
7	6020.101.194.00.1	2	Parafuso Flange M10x30	Tornillo Pletina M10X30	
8	6020.101.095.00.0	2	Parafuso M8x16	Tornillo M8X16	
9	6020.101.196.00.6	1	Tubo Retorno Combustível	Cano Retorno Combustible	
10	6011.001.087.00.7	2	Abraçadeira	Abrazadera	
11	6020.101.200.00.6	4	Conexão Retorno Combustível	Conexión Retorno Combustible	
12	8012.101.939.00.4	4	Arruela de Vedação	Arandela de Vedación	
13	6020.101.201.00.4	8	Abraçadeira	Abrazadera	
14	6013.101.041.00.9	2	Conexão	Conexión	
15	6003.001.242.00.5	2	Anel de Vedação	Anillo de Vedación	
16	6025.006.028.00.6	1	Mangueira Retorno	Cano Retorno	
17	6013.101.146.00.6	1	Filtro do Combustível - Inclui	Filtro del Combustible - Inclui	
			Item 18	Itene 18	
18	6013.101.151.00.6	1	Elemento	Elemento	
19	6008.001.288.00.7	2	Porca	Tuerca	
20	6020.101.199.00.0	1	Tubo Retorno	Cano Retorno	
21	6020.101.198.00.2	1	Tubo Entrada	Cano Entrada	

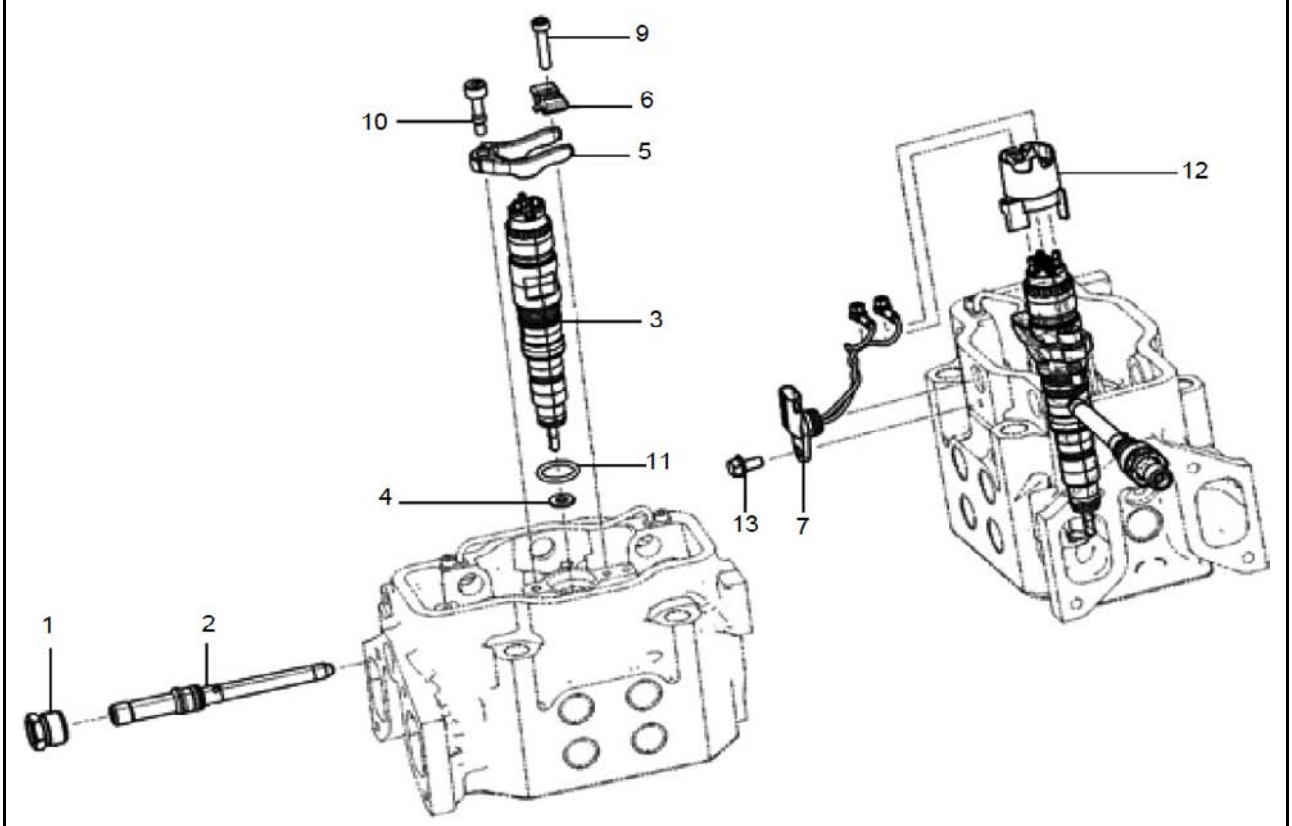

SISTEMA DO MOTOR - BICO INJETOR

ITEM	CÓDIGO Nº DE PIEZAS CODE	QNT. CT.	DENOMINAÇÃO / DENOMINACIÓN / DENOMINATION		
1	6020.101.299.00.8	4	Porca		
2	6020.101.306.00.1	4	Conector Alta Pressão		
3	6020.101.264.00.2	4	Bico Injetor		
4	6013.101.132.00.6	4	Arruela Vedação		
5	6020.101.293.00.1	4	Presilha		
6	6020.101.295.00.6	4	Ponte Fixação		
7	6020.101.316.00.0	4	Chicote Elétrico Bico Injetor		
8	6020.101.131.00.3	4	Parafuso		
9	6020.101.305.00.3	4	Parafuso		
10	6020.101.318.00.6	4	Parafuso		
11	6020.101.289.00.9	4	Anel Vedação		
12	6020.101.321.00.0	4	Capa Injetor		

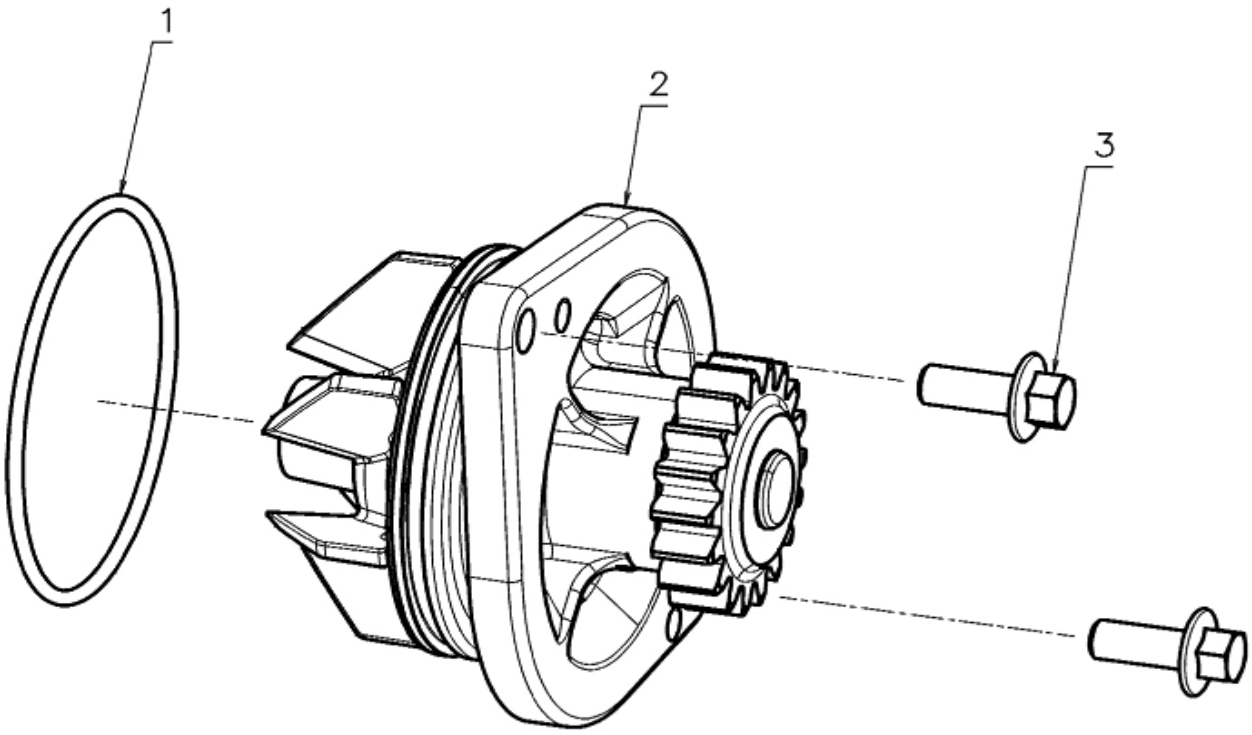

SISTEMA DO MOTOR - BOMBA DA ÁGUA

ITEM	CÓDIGO Nº DE PIEZAS CODE	QNT. CT.	DENOMINAÇÃO / DENOMINACIÓN / DENOMINATION		
1	6020.101.243.00.5	1	Bomba da Água		
2	6007.001.830.00.8	1	Anel de Vedação		
3	8012.101.919.00.6	2	Parafuso		

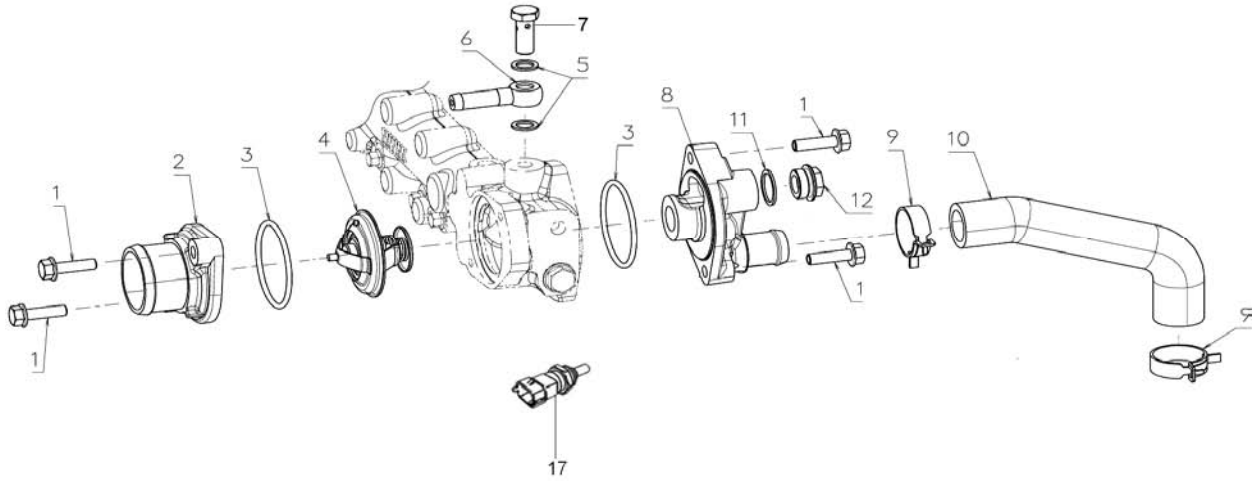

SISTEMA DO MOTOR - TERMOSTATO

ITEM	CÓDIGO Nº DE PIEZAS CODE	QNT. CT.	DENOMINAÇÃO / DENOMINACIÓN / DENOMINATION		
1	6020.101.183.00.4	4	Parafuso		
2	6008.001.405.00.7	2	Anel - O		
3	6020.101.244.00.4	1	Conexão Saída de Água		
4	6012.301.145.00.8	1	Termostato		
5	6013.001.108.00.7	2	Arruela de Vedação		
6	6020.101.246.00.9	1	Conexão		
7	6020.101.247.00.7	1	Parafuso Oco		
8	6020.101.248.00.5	1	Conexão by Pass		
9	6008.001.763.00.9	2	Abraçadeira		
10	6020.101.249.00.3	1	Mangueira Resfriador da Água		
11	6008.001.396.00.8	1	Arruela de Vedação		
12	6008.001.397.00.6	1	Bujão		
13	6013.101.106.00.0	1	Sensor de Temperatura		

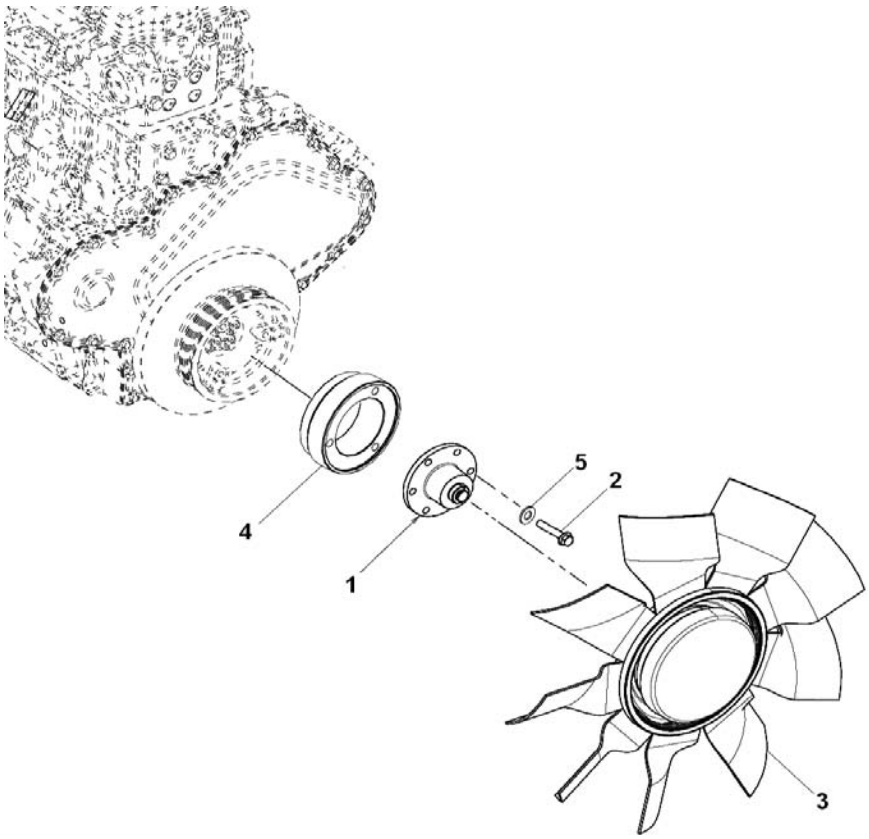

SISTEMA DO MOTOR - VENTILADOR

ITEM	CÓDIGO Nº DE PIEZAS CODE	QNT. CT.	DENOMINAÇÃO / DENOMINACIÓN / DENOMINATION		
1	6007.001.533.00.8	1	Cubo		
2	4101.045.059.06.2	3	Parafuso M10x65		
3	6009.101.023.00.5	1	Ventilador		
4	6013.101.328.00.0	1	Espaçador - Para Vaículo sem		
			A/C		
5	4103.012.010.01.1	3	Arruela Pressão A10		

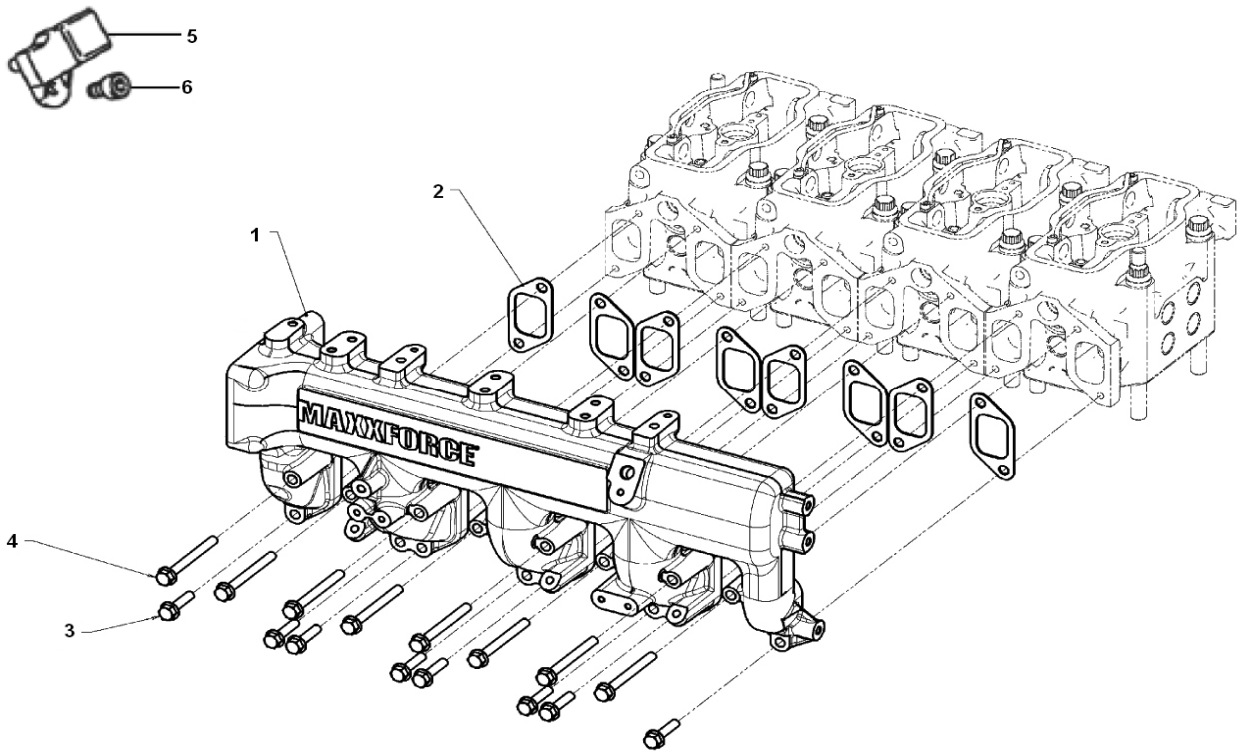

SISTEMA DO MOTOR - COLETOR DE ADMISSÃO

ITEM	CÓDIGO Nº DE PIEZAS CODE	QNT. CT.	DENOMINAÇÃO / DENOMINACIÓN / DENOMINATION		
1	6020.101.258.00.4	8	Junta		
2	6020.101.256.00.8	1	Coletor Admissão		
3	6020.101.260.00.0	8	Parafuso		
4	6020.101.259.00.2	8	Parafuso		
5	6020.101.255.00.0	1	Sensor de Temperatura		
6	6020.101.275.00.8	1	Parafuso		

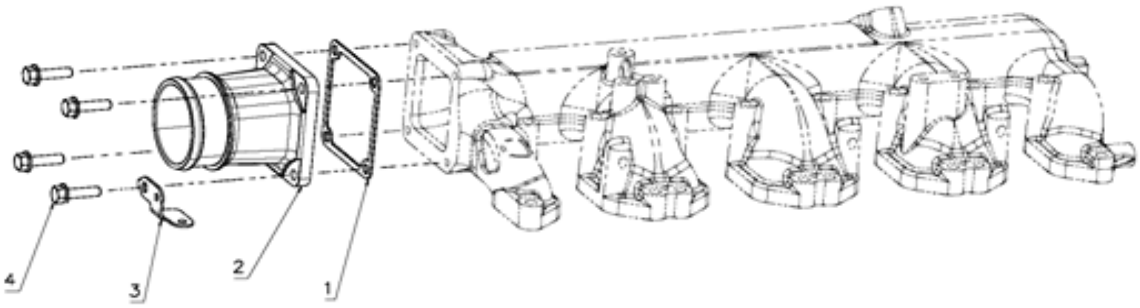

SISTEMA DO MOTOR - CURVA DE ADMISSÃO

ITEM	CÓDIGO Nº DE PIEZAS CODE	QNT. CT.	DENOMINAÇÃO / DENOMINACIÓN / DENOMINATION		
1	6013.101.126.00.9	1	Junta		
2	6020.101.263.00.4	1	Curva de Admissão		
3	6020.101.261.00.8	1	Suporte, Chicote Elétrico		
4	6020.101.183.00.4	4	Parafuso		

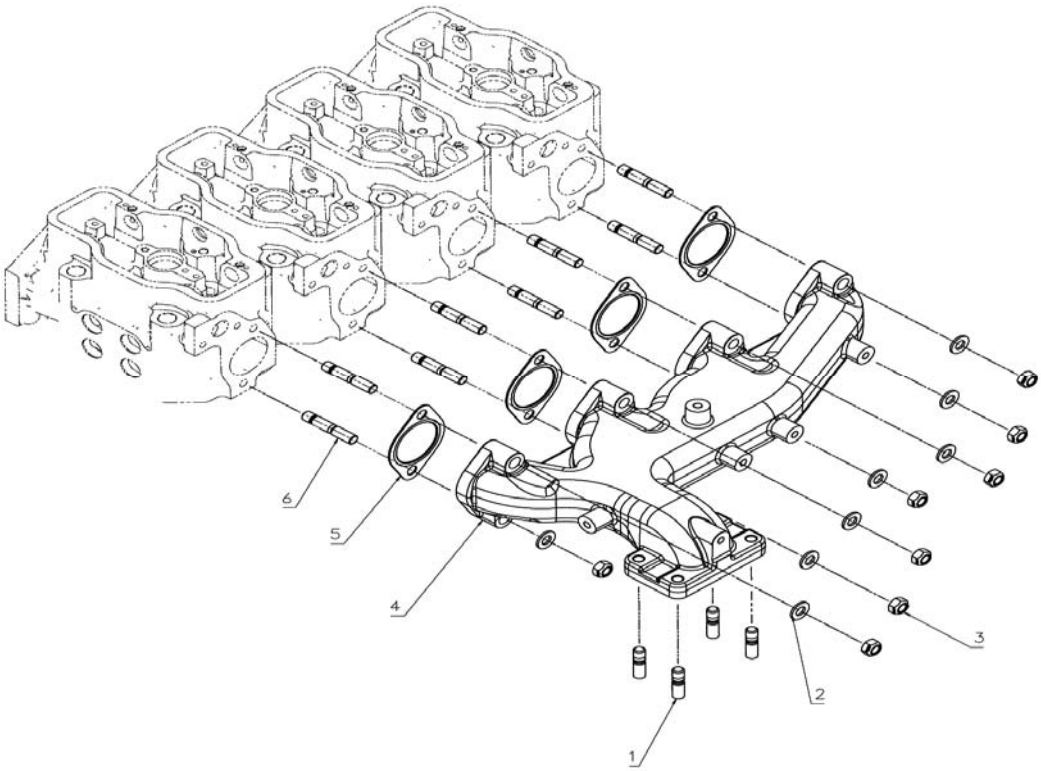

SISTEMA DO MOTOR - COLETOR DE ESCAPE

ITEM	CÓDIGO Nº DE PIEZAS CODE	QNT. CT.	DENOMINAÇÃO / DENOMINACIÓN / DENOMINATION		
1	6013.001.104.00.6	4	Prisioneiro		
2	6020.101.266.00.7	8	Arruela		
3	6008.001.288.00.7	8	Porca		
4	6020.101.267.00.5	1	Coletor Escape		
5	6020.101.268.00.3	4	Junta		
6	6012.201.092.00.3	8	Prisioneiro		

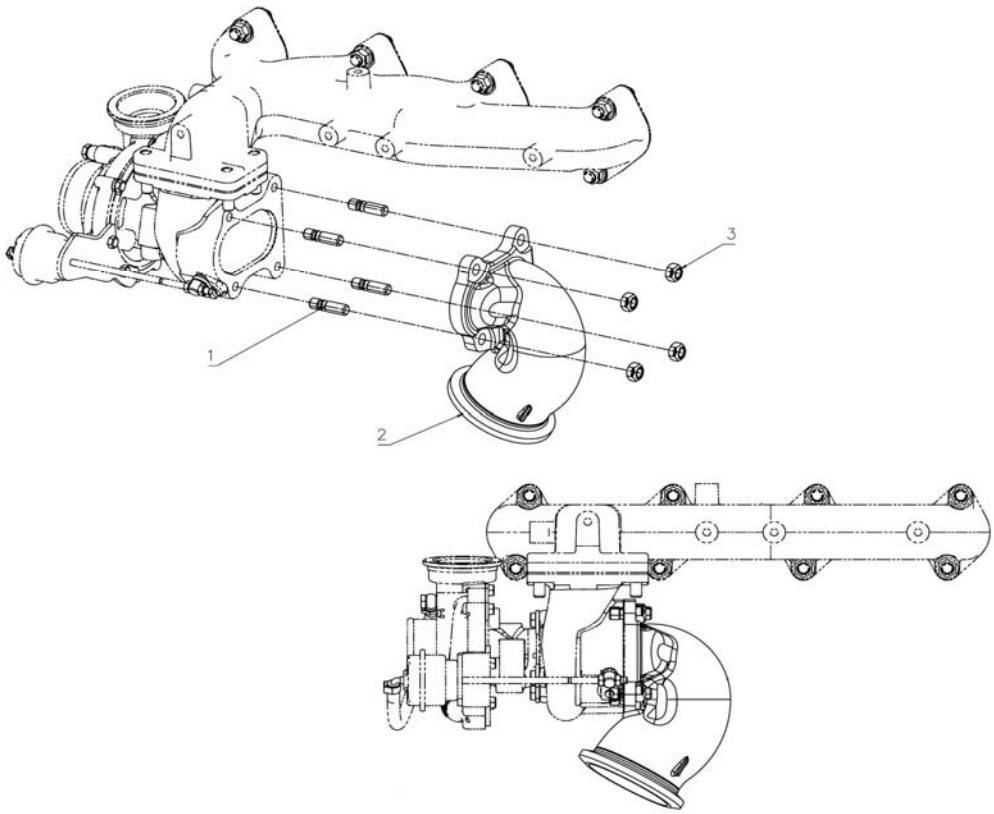

SISTEMA DO MOTOR - CURVA DE ESCAPE

ITEM	CÓDIGO Nº DE PIEZAS CODE	QNT. CT.	DENOMINAÇÃO / DENOMINACIÓN / DENOMINATION		
1	6013.001.104.00.6	4	Prisioneiro		
2	6020.101.273.00.3	1	Curva, Escape		
3	6008.001.288.00.7	4	Porca		

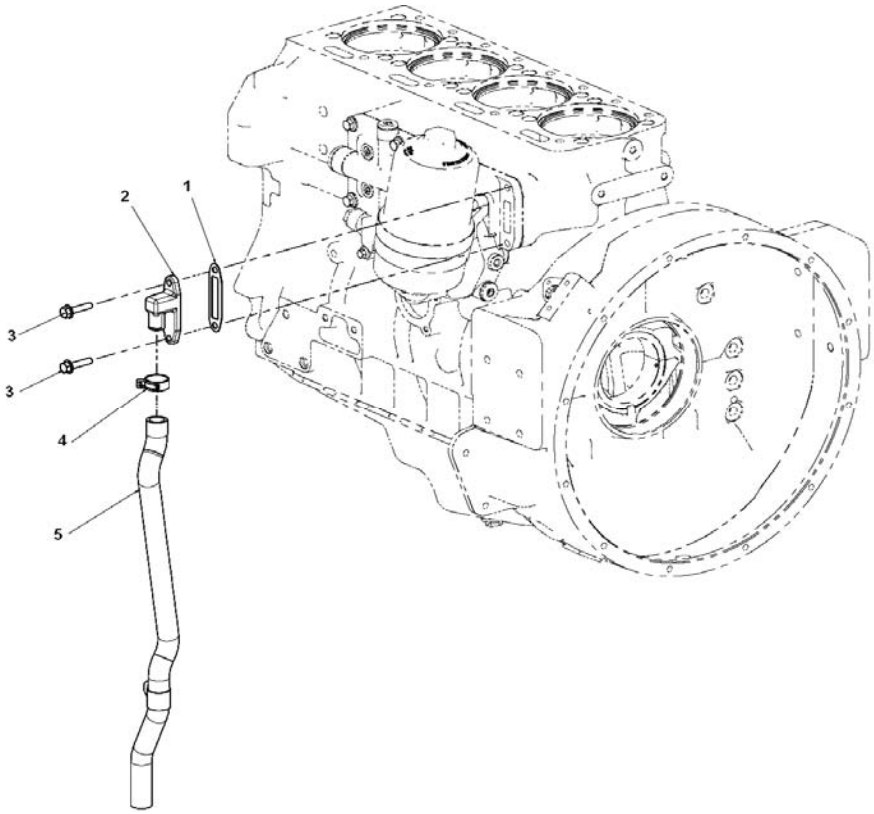

SISTEMA DO MOTOR - RESPIRO DO MOTOR

ITEM	CÓDIGO Nº DE PIEZAS CODE	QNT. CT.	DENOMINAÇÃO / DENOMINACIÓN / DENOMINATION		
1	6007.001.446.00.3	1	Junta		
2	6007.001.445.00.5	1	Carcaça do Respiro		
3	6020.101.259.00.2	2	Parafuso		
4	6008.001.284.00.6	1	Abraçadeira		
5	6020.101.286.00.5	1	Mangueira		
6	6007.001.595.00.7	1	Abraçadeira		
7	6020.101.287.00.3	1	Suporte		
8	6020.101.288.00.1	1	Parafuso		
9	6020.101.095.00.0	1	Parafuso		

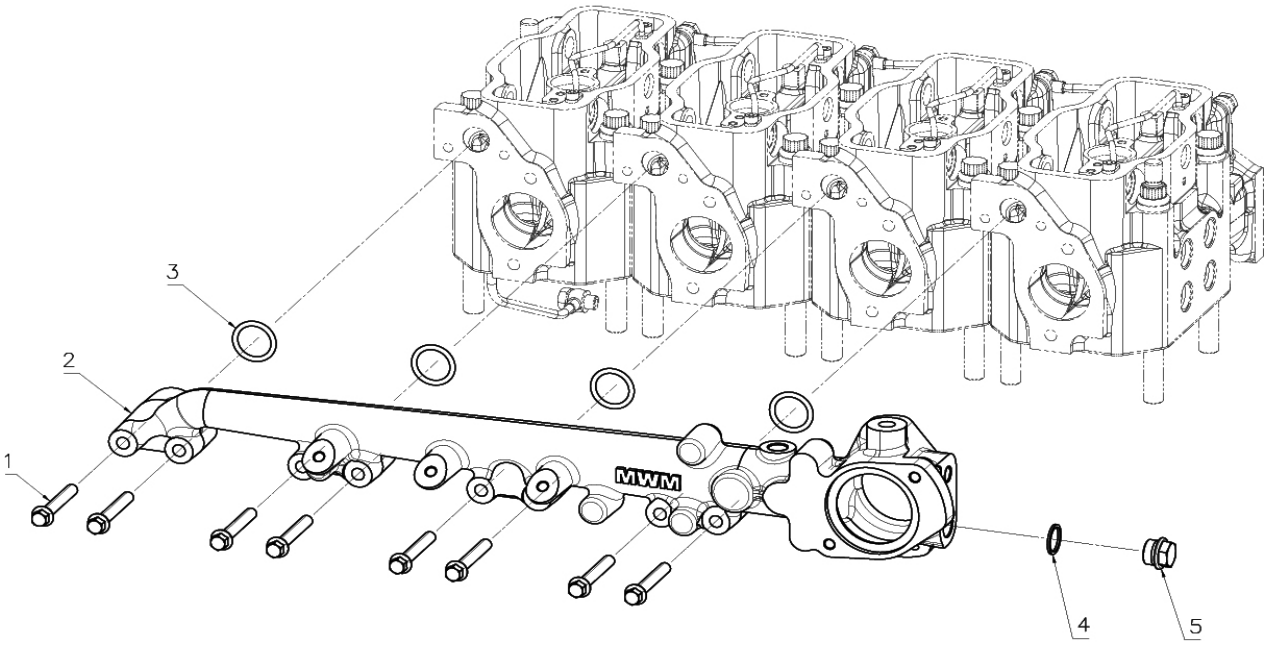

SISTEMA DO MOTOR - TUBO DA ÁGUA

ITEM	CÓDIGO Nº DE PIEZAS CODE	QNT. CT.	DENOMINAÇÃO / DENOMINACIÓN / DENOMINATION		
1	6007.001.431.00.5	8	Parafuso		
2	6020.101.338.00.4	1	Tubo Saída de Água		
3	6007.001.568.00.4	4	Anel de Vedação		
4	6008.001.061.00.8	1	Arruela de Vedação		
5	6008.001.060.00.0	1	Bujão		

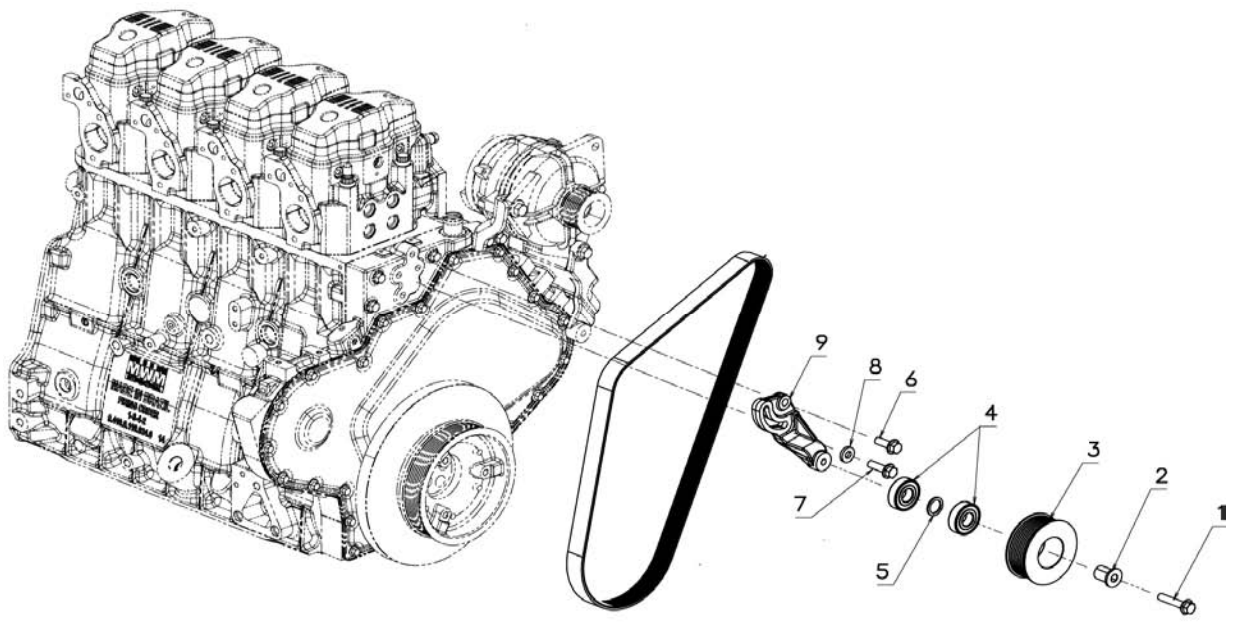

SISTEMA DO MOTOR - CORREIA E TENSIONADOR

ITEM	CÓDIGO Nº DE PIEZAS CODE	QNT. CT.	DENOMINAÇÃO / DENOMINACIÓN / DENOMINATION		
1	6020.101.186.00.7	1	Parafuso		
2	6020.101.195.00.8	1	Bucha Tensor		
3	6009.101.017.00.7	1	Polia Tensor		
4	6007.001.455.00.4	2	Rolamento		
5	6008.001.379.00.4	1	Arruela		
6	6020.101.194.00.1	1	Parafuso		
7	6020.101.313.00.7	1	Parafuso		
8	6007.001.571.00.8	1	Anel Espaçador		
9	6020.101.218.00.8	1	Alavanca Tensor		
10	6007.2001.674.00.0	1	Correia		

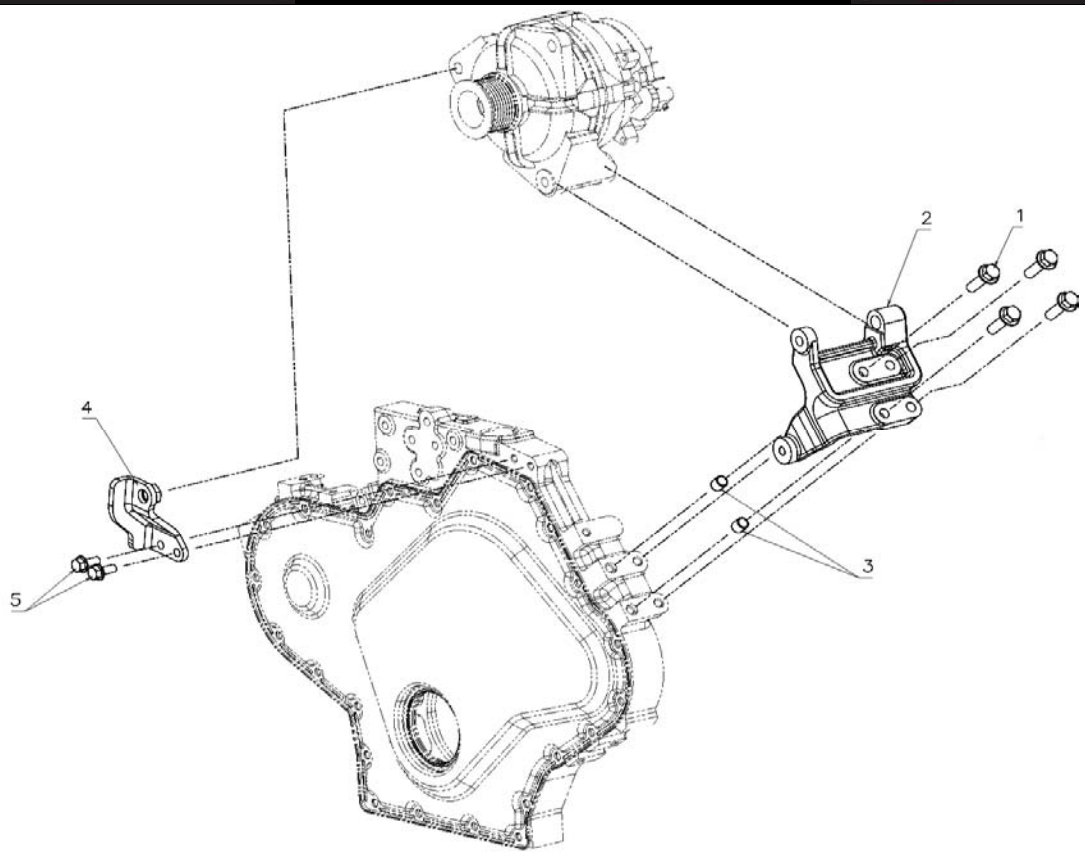

SISTEMA DO MOTOR - SUPORTE DO ALTERNADOR

ITEM	CÓDIGO Nº DE PIEZAS CODE	QNT. CT.	DENOMINAÇÃO / DENOMINACIÓN / DENOMINATION		
1	6020.101.313.00.7	4	Parafuso		
2	6020.101.314.00.5	1	Suporte Alternador		
3	6008.001.054.00.3	2	Bucha Guia		
4	6020.101.315.00.2	1	Tirante Alternador		
5	6020.101.096.00.8	2	Parafuso		

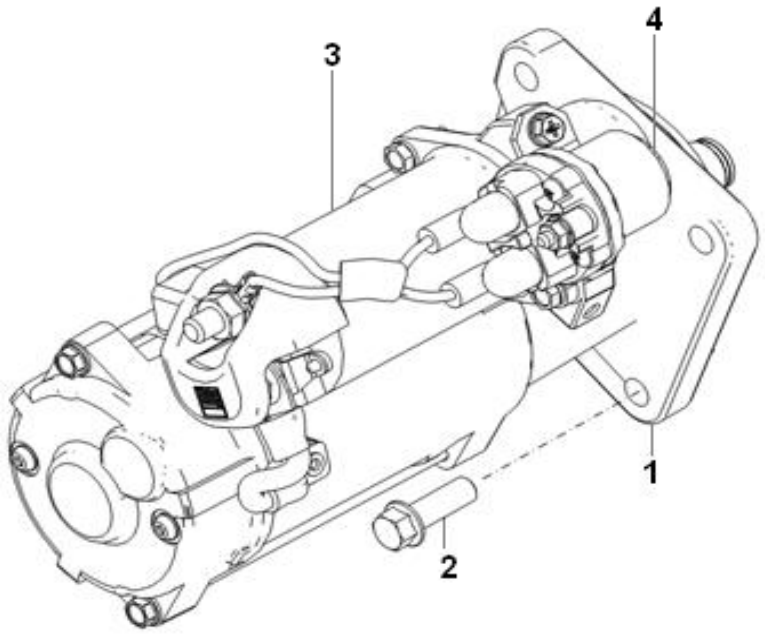

SISTEMA DO MOTOR - MOTOR DE PARTIDA
SISTEMA DEL MOTOR - MOTOR DE PARTIDA

ITEM	CÓDIGO Nº DE PIEZAS CODE	QNT. CT. CTY.	DENOMINAÇÃO / DENOMINACIÓN / DENOMINATION		
1	6020.101.317.00.8	1	Motor de Partida - Inclui Itens	Motor de Partida - Incluye	
			3 e 4	Itenes 3 y 4	
2	6020.101.194.00.1	3	Parafuso	Tornillo	
3	6020.101.367.00.3	1	Solenóide	Solenóide	
4	6020.101.368.00.1	1	Relé Auxiliar	Rele Auxiliar	

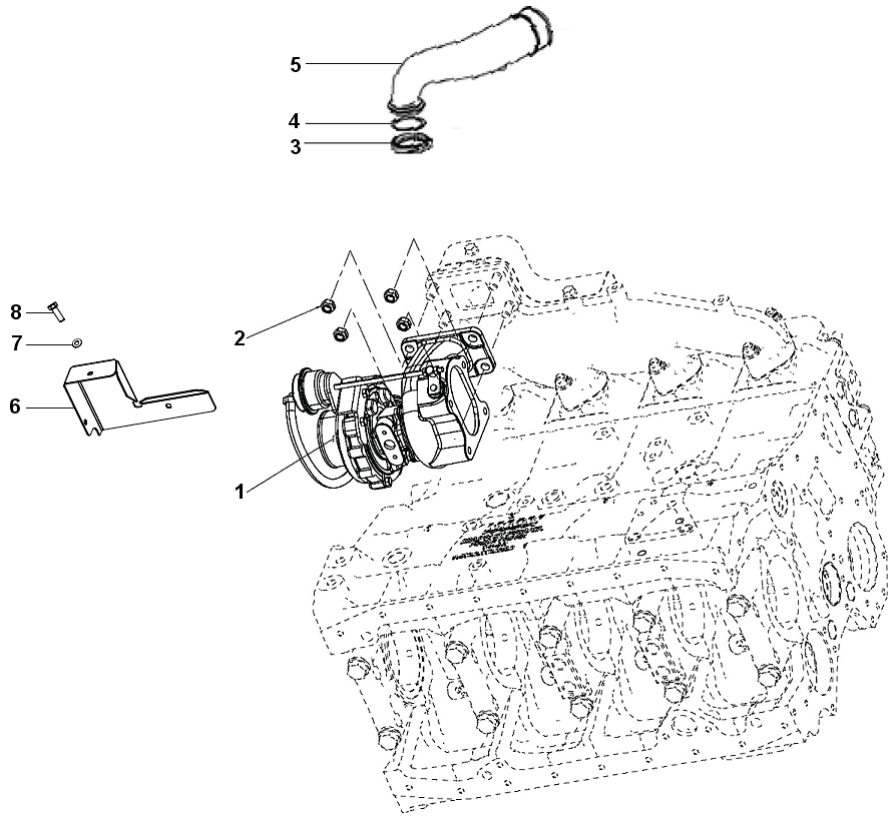

SISTEMA DO MOTOR - TURBO ALIMENTADOR

ITEM	CÓDIGO Nº DE PIEZAS CODE	QNT. CT.	DENOMINAÇÃO / DENOMINACIÓN / DENOMINATION		
1	6008.001.288.00.7	4	Porca		
2	6020.101.324.00.4	1	Turbo Alimentador		
3	6007.001.723.00.5	1	Abraçadeira		
4	6020.101.185.00.9	1	Anel de Vedação		
5	6020.101.184.00.2	1	Curva		
6	6021.101.057.00.8	1	Defletor		
7	4103.011.013.01.6	3	Arruela Lisa A8,4		
8	4101.084.020.10.8	3	Parafuso Flange M8x1,25x20		

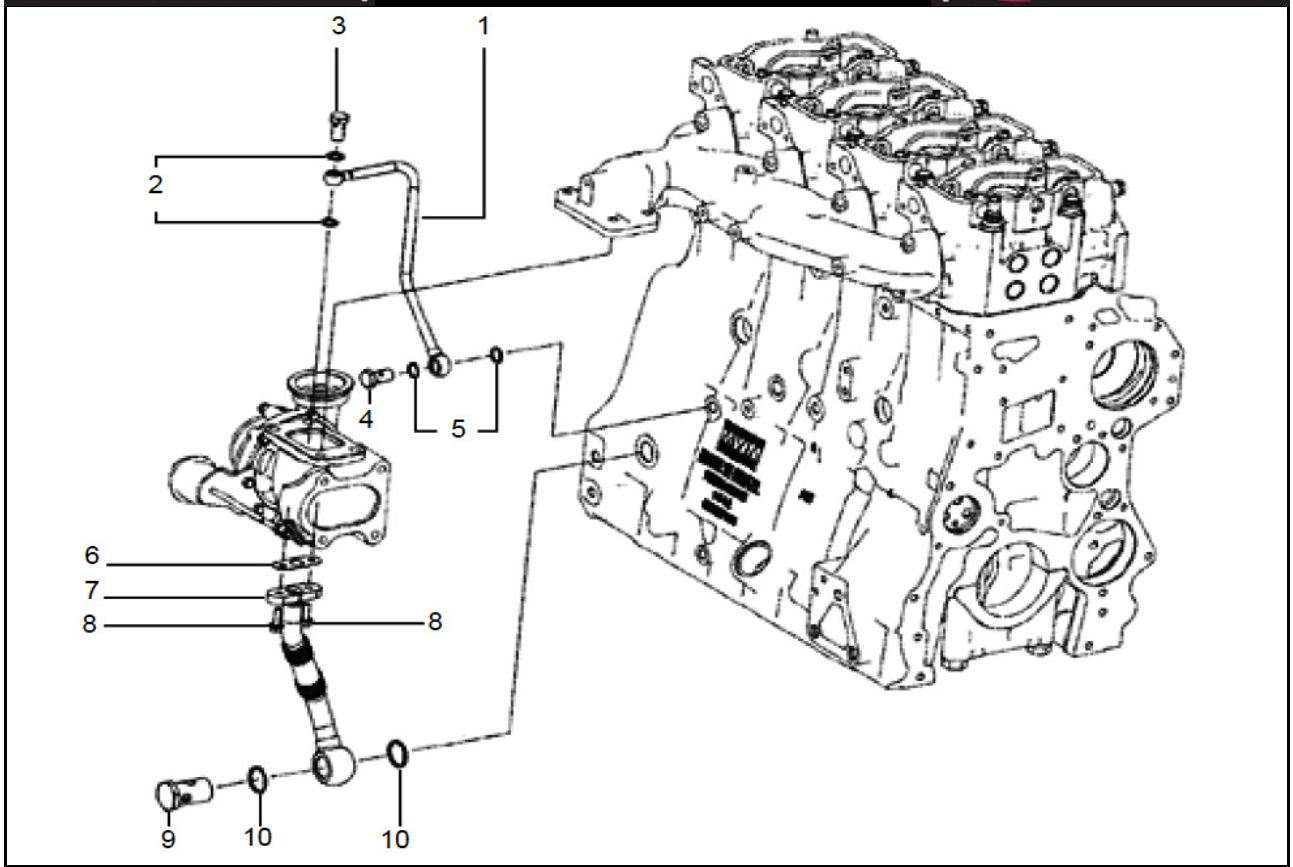

SISTEMA DO MOTOR - LUBRIFICAÇÃO TURBO

ITEM	CÓDIGO Nº DE PIEZAS CODE	QNT. CT.	DENOMINAÇÃO / DENOMINACIÓN / DENOMINATION		
1	6020.101.297.00.2	1	Tubo Entrada Lubrificação		
			Turbo		
2	6013.001.108.00.7	2	Arruela de Vedação		
3	6020.101.300.00.4	1	Parafuso Oco		
4	6020.101.102.00.4	1	Parafuso Oco		
5	6003.001.242.00.5	2	Anel Vedação		
6	6009.001.105.00.1	1	Junta		
7	6020.101.302.00.0	1	Tubo Retorno Lubrificação		
8	6020.101.301.00.2	2	Parafuso Oco		
9	6020.101.304.00.6	1	Parafuso Oco		
10	6020.101.307.00.9	2	Arruela de Vedação		

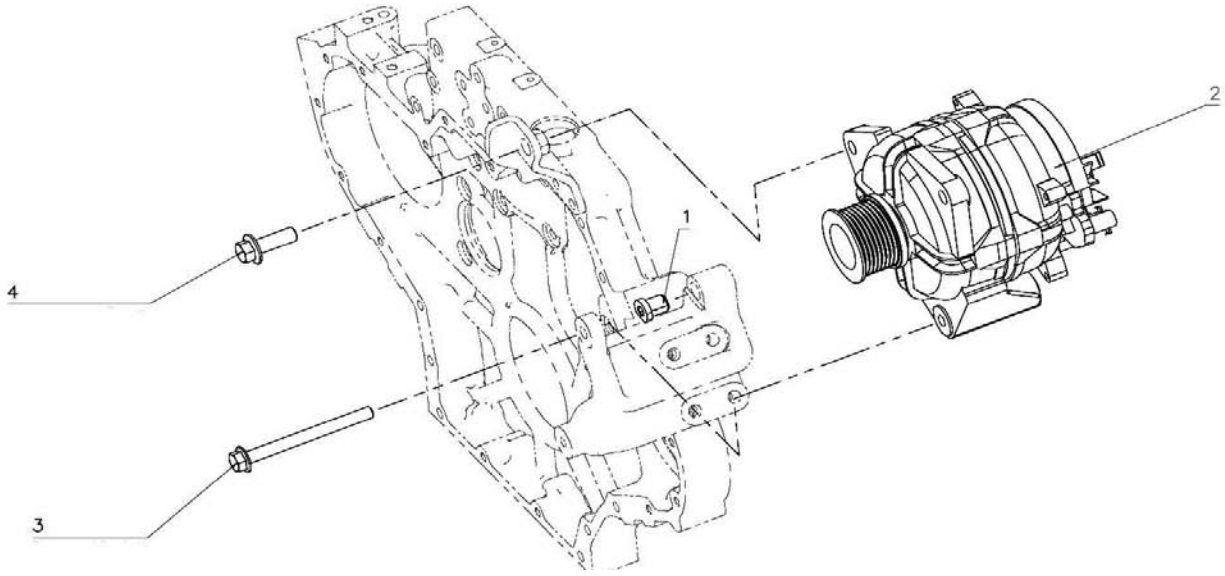

SISTEMA DO MOTOR - FIXAÇÃO DO ALTERNADOR

ITEM	CÓDIGO Nº DE PIEZAS CODE	QNT. CT.	DENOMINAÇÃO / DENOMINACIÓN / DENOMINATION		
1	6010.001.117.00.4	1	Bucha		
2	6012.301.092.00.2	1	Alternador - Componentes na		
			Página Seguinte		
3	6020.101.311.00.1	1	Parafuso		
4	6020.101.312.00.9	1	Parafuso		

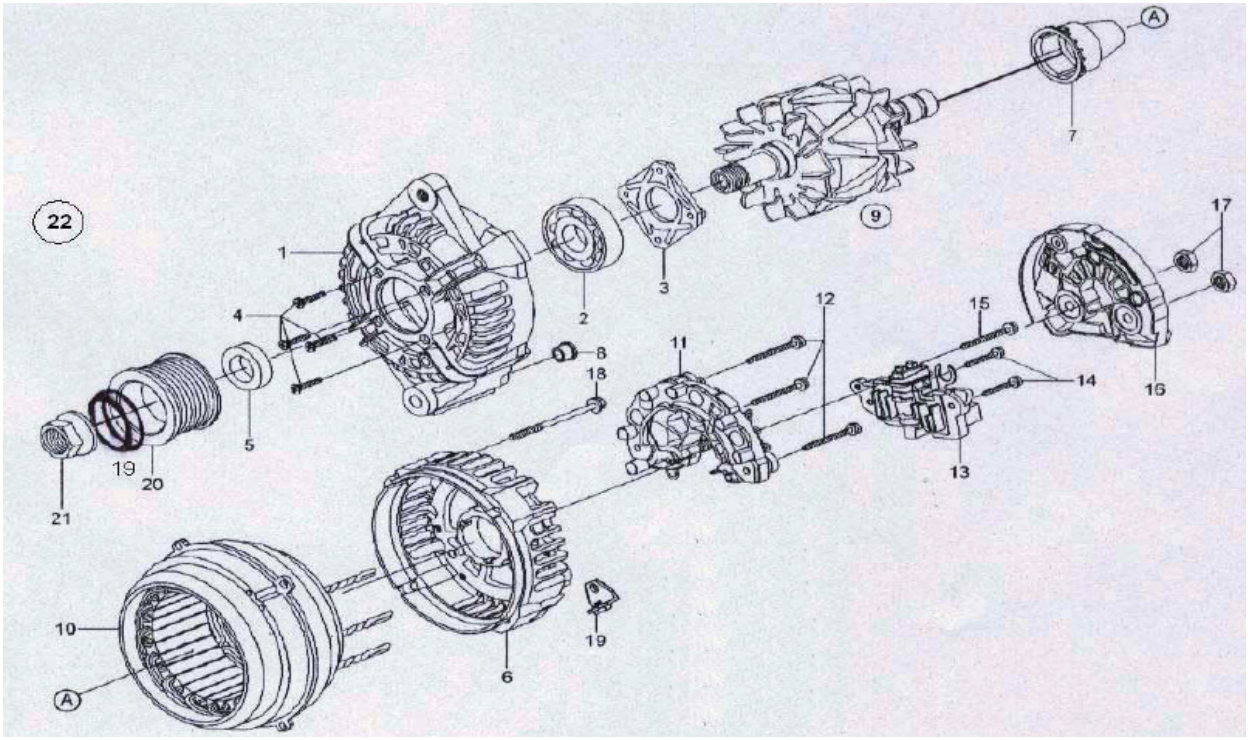

ALTERNADOR

ITEM	CÓDIGO Nº DE PIEZAS CODE	QNT. CT.	DENOMINAÇÃO / DENOMINACIÓN / DENOMINATION		
1	6010.001.178.00.6	1	Mancal de Acionamento		
2	6010.001.136.00.4	1	Rolamento Fixo		
3	6010.001.137.00.2	1	Placa de Cobertura		
4	6010.001.138.00.0	4	Parafuso Cabeça Cilndrica		
5	6010.001.139.00.8	1	Anel Distanciador		
6	6010.001.179.00.4	1	Suporte Mancal Anel Coletor		
7	6012.301.215.00.9	1	Anel de Ajuste		
8	6010.001.180.00.2	1	Bucha de Encosto		
9	6012.301.216.00.7	1	Rotor		
10	6012.301.217.00.5	1	Estator		
11	6012.301.218.00.3	1	Retificador		
12	6010.001.146.00.3	3	Parafuso		
13	6012.301.219.00.1	1	Regulador Eletrônico		
14	6010.001.148.00.9	2	Parafuso de Cabeça Abaulada		
15	6010.001.149.00.7	1	Parafuso		
16	6012.301.220.00.9	1	Capa Protetora		
17	6010.001.152.00.1	2	Porca Sextavada		
18	6010.001.153.00.9	4	Parafuso Sextavado		
19	6010.001.188.00.5	1	Arruela de Pressão		
20	6010.001.187.00.7	1	Polia		
21	6010.001.189.00.3	1	Porca		
22	6012.301.092.00.2	1	Alternador 28V 80A 8PK		

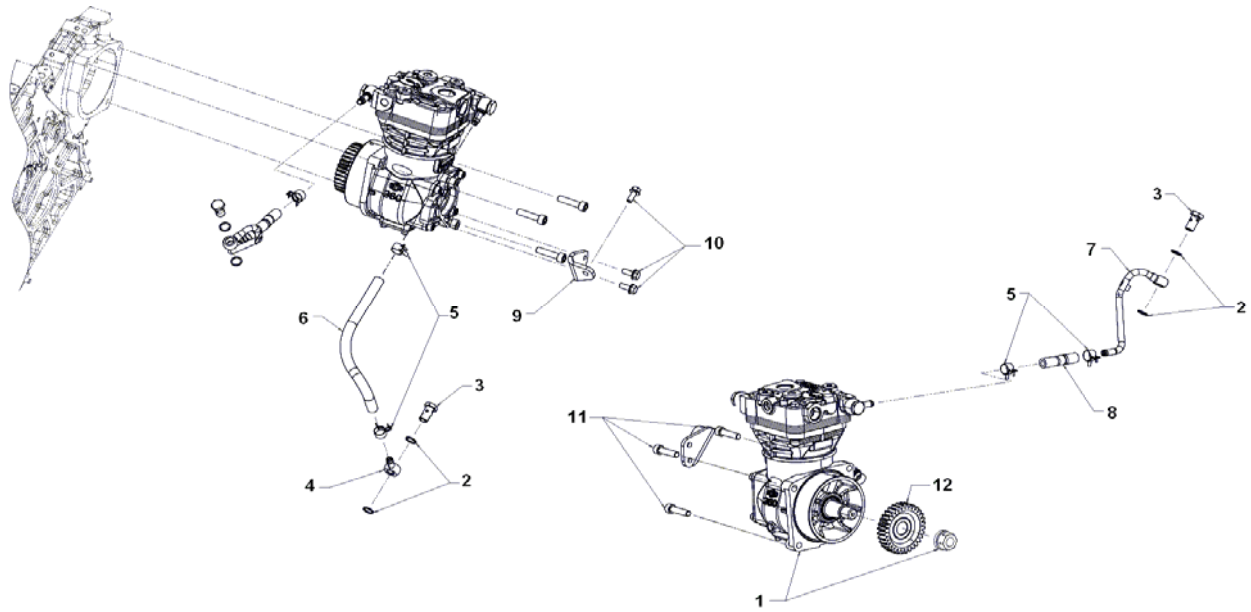

SISTEMA DO MOTOR - FIXAÇÃO DO COMPRESSOR DE AR

ITEM	CÓDIGO Nº DE PIEZAS CODE	QNT. CT.	DENOMINAÇÃO / DENOMINACIÓN / DENOMINATION		
1	6020.101.326.00.9	1	Compressor de Ar		
2	8009.101.189.00.2	4	Arruela de Vedação		
3	6020.101.102.00.4	2	Parafuso Oco		
4	6008.001.764.00.7	1	Terminal		
5	6010.001.085.00.3	4	Abraçadeira		
6	6020.101.328.00.5	1	Mangueira		
7	6020.101.329.00.3	1	Tubo		
8	6020.101.330.00.1	1	Mangueira		
9	6020.101.331.00.9	1	Suporte		
10	6020.101.096.00.8	3	Parafuso		
11	6020.101.334.00.3	3	Parafuso		
12	6020.101.335.00.0	1	Engrenagem		

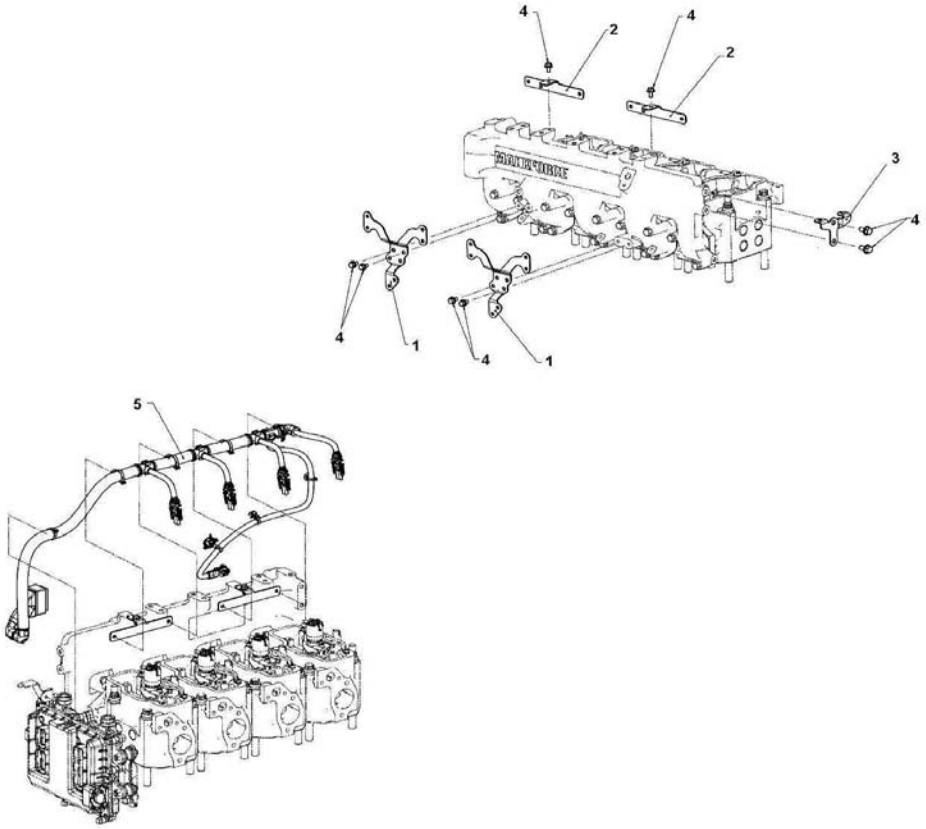

SISTEMA DO MOTOR - CHICOTE ELÉTRICO

ITEM	CÓDIGO Nº DE PIEZAS CODE	QNT. CT.	DENOMINAÇÃO / DENOMINACIÓN / DENOMINATION		
1	6020.101.234.00.5	2	Suporte		
2	6020.101.235.00.2	2	Suporte		
3	6020.101.236.00.0	1	Suporte		
4	6020.101.131.00.3	8	Parafuso		
5	6020.101.238.00.6	1	Chicote Elétrico		

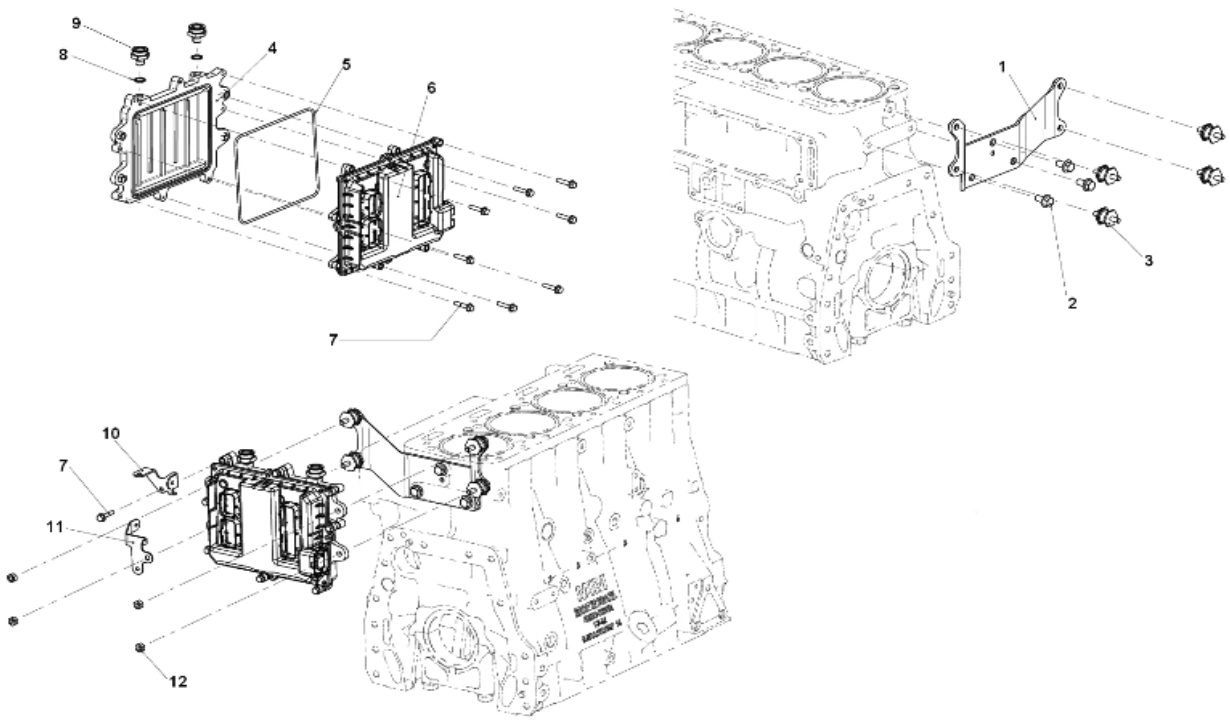

SISTEMA DO MOTOR - MÓDULO DE CONTROLE - ECU
SISTEMA DEL MOTOR - MÓDULO DE CONTROLO - ECU

ITEM	CÓDIGO Nº DE PIEZAS CODE	QNT. CT. CTY.	DENOMINAÇÃO / DENOMINACIÓN / DENOMINATION		
1	6010.101.054.00.8	1	Suporte	Suporte	
2	6020.101.103.00.2	3	Parafuso	Tornillo	
3	6020.101.226.00.1	4	Coxim	Amortiguador	
4	6020.101.225.00.3	1	Resfriador	Enfriador	
5	6013.101.044.00.3	1	Anel de Vedação	Anillo de Vedación	
6	6024.101.033.00.3	1	ECU	ECU	
7	6020.101.221.00.2	8	Parafuso	Tornillo	
8	6003.001.242.00.5	2	Anel Vedação	Anillo Vedación	
9	6013.101.041.00.9	2	Conexão	Conexión	
10	6020.101.223.00.8	1	Suporte	Soporte	
11	6020.101.222.00.0	1	Suporte	Soporte	
12	6020.101.227.00.9	4	Porca	Tuerca	

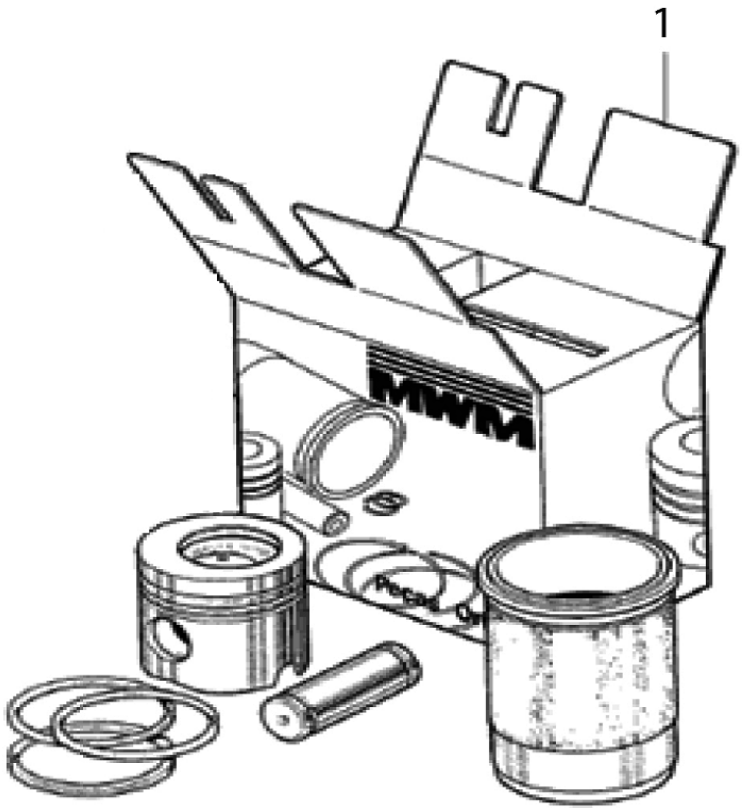

SISTEMA DO MOTOR - KIT DE REPARO DO MOTOR

ITEM	CÓDIGO Nº DE PIEZAS CODE	QNT. CT.	DENOMINAÇÃO / DENOMINACIÓN / DENOMINATION		
1	6020.101.262.00.6	4	Kit de Cilindro (Inclui Itens 2 ao		
			7)		
2	6020.101.239.00.4	1	Pistão		
3	6020.101.147.00.9	1	Jogo Aneis Pistão		
4	6020.101.245.00.1	1	Pino do Pistão		
5	6020.101.067.00.9	1	Anel Trava		
6	6020.101.067.00.9	1	Camisa Bloco Cilindros		
7	6007.001.363.00.0	1	Anel - O 113,5x4-3770		

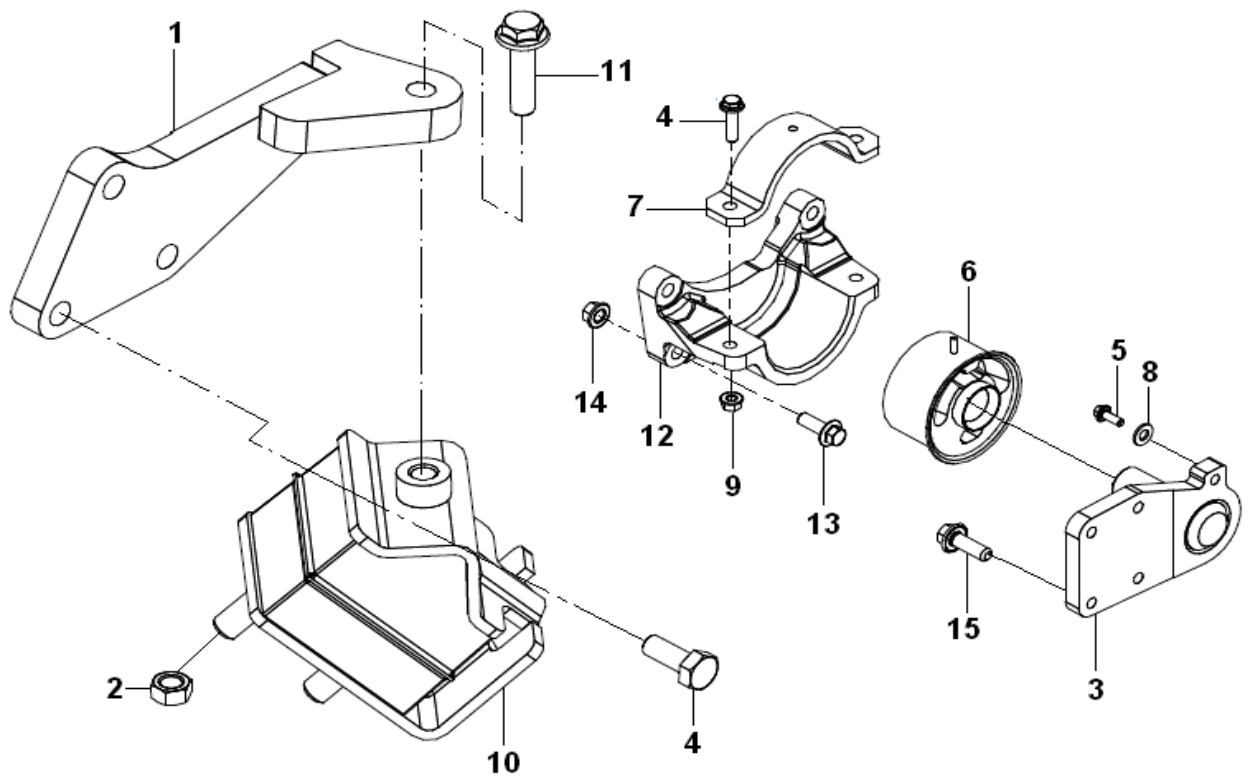

SUPORTES DO MOTOR

	ITEM	CÓDIGO Nº DE PIEZAS CODE	QNT. CT. CTY.	DENOMINAÇÃO / DENOMINACIÓN / DENOMINATION		
BT	1.1	6023.101.021.00.0	1	Suporte Esquerdo Motor		
BT	1.2	6023.101.020.00.2	1	Suporte Direito Motor		
	2	4102.023.010.05.1	4	Porca Freno M12x1,5		
	3.1	6024.101.019.00.2	1	Suporte Traseiro Esquerdo		
	3.2	6024.101.018.00.4	1	Suporte Traseiro Direito		
	4	4101.045.077.06.4	4	Parafuso Sextavado M12x45		
	5	4101.084.020.02.5	2	Parafuso Flange M8x1,25x20		
	6	6112.001.277.00.0	2	Coxim Motor Lado Volante		
	7	6112.001.013.00.9	2	Abraçadeira Coxim		
	8	4103.011.013.01.6	2	Arruela Lisa A8,4		
	9	4102.014.014.05.4	4	Porca Freno M12		
BT	10	6112.001.012.00.1	2	Coxim Motor Lado Polias		
BT	11	4101.084.043.10.0	2	Parafuso Flange M12x1,5x35		
	12	6112.001.010.00.5	2	Suporte Coxim Lado Volante		
	13	4101.084.052.10.1	4	Parafuso Sextavado Flange		
				M14x1,5x50		
	14	4102.025.015.10.8	8	Porca com Flange M14x1,5		
	15	4101.084.095.06.8	14	Parafuso Flange M12x1,5x40		

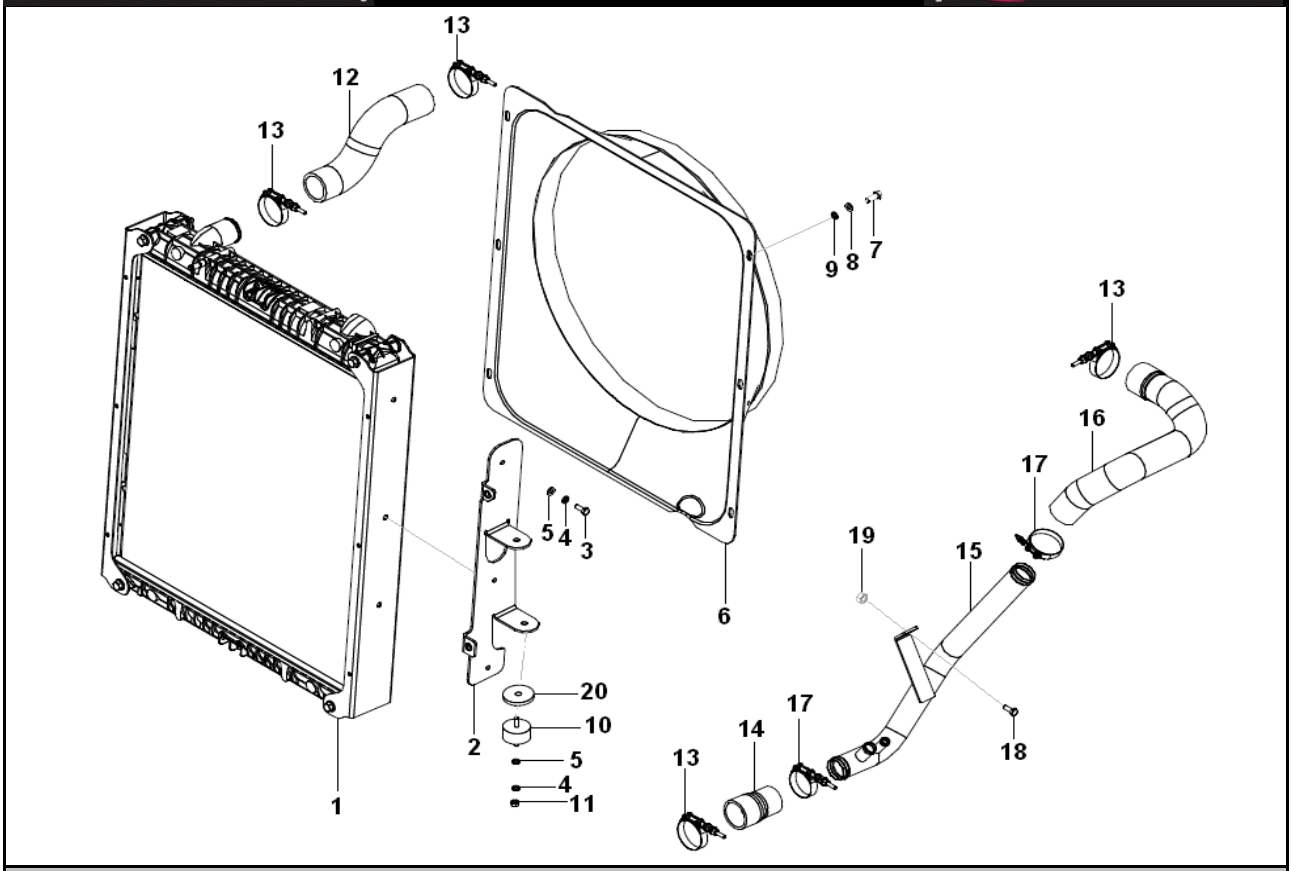

RADIADOR DE ÁGUA

	ITEM	CÓDIGO Nº DE PIEZAS CODE	QNT. CT. CTY.	DENOMINAÇÃO / DENOMINACIÓN / DENOMINATION		
BT	1.1	6012.301.222.00.5	1	Radiador de Água **(A)**		
	1.2	6024.101.032.00.5	1	Radiador de Água **(B)**		
BT	2.1	6012.301.235.00.7	1	Suporte Esquerdo **(A)**		
BT	2.2	6012.301.234.00.0	1	Suporte Direito **(A)**		
	2.3	6024.101.017.00.6	1	Suporte Esquerdo **(B)**		
	2.4	6024.101.016.00.8	1	Suporte Direito **(B)**		
	3	4101.047.088.05.1	6	Parafuso M8x20		
	4	4103.012.009.02.1	14	Arruela Pressão A8		
	5	4103.011.013.01.6	14	Arruela Lisa A8,4		
BT	6.1	6012.301.230.00.8	1	Defletor **(A)**		
	6.2	6024.101.014.00.3	1	Defletor **(B)**		
	7	4101.047.068.05.3	6	Parafuso M6x20		
	8	4103.012.007.07.4	6	Arruela Pressão A6		
	9	4103.011.011.02.8	6	Arruela Lisa A6,4		
	10	6013.101.238.00.1	4	Coxim		
	11	4102.011.007.06.9	8	Porca M8		
BT	12	6021.101.025.00.5	1	Mangueira		
	13	6007.001.917.00.3	4	Abraçadeira		
	14	6012.301.061.00.7	1	Mangueira Entrada		
	15	6024.101.015.00.0	1	Tubo Radiador / Motor		
	16	6023.101.017.00.8	1	Mangueira Radiador / Motor		
	17	6007.001.916.00.5	2	Abraçadeira 52 -58 mm		
	18	4101.047.087.05.3	1	Parafuso M8x18		
	19	4102.014.012.04.1	1	Porca Freno M8		
BT	20	6010.101.139.00.7	4	Espaçador **(A)**		

(A) Utilizado até o veículo:
(B) Utilizado após o veículo:

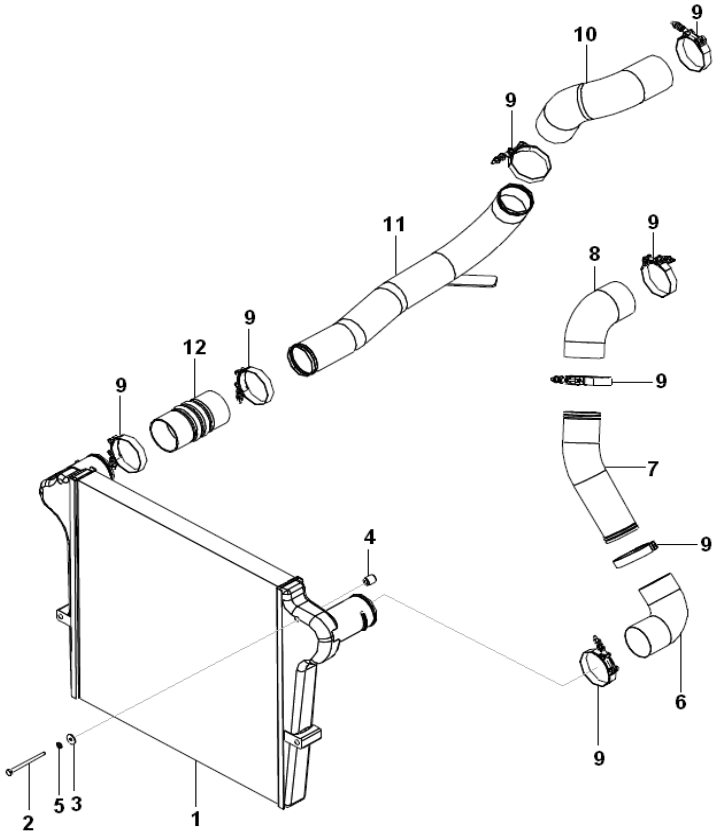

RADIADOR AFTERCOOLER

ITEM	CÓDIGO Nº DE PIEZAS CODE	QNT. CT. CTY.	DENOMINAÇÃO / DENOMINACIÓN / DENOMINATION		
1	6012.101.020.00.5	1	Radiador Aftercooler		
2.1	4101.047.102.05.0	3	Parafuso M8x75 **(B)**		
BT 2.2	4101.047.103.05.8	3	Parafuso M8x80 **(A)**		
2.3	4101.045.044.05.6	1	Parafuso Sextavado M8x100		
3	4103.024.011.01.5	4	Arruela Lisa A8,4		
4	6009.101.036.00.7	1	Espaçador		
5	4103.012.009.02.1	4	Arruela Pressão A8		
6	6021.101.023.00.0	1	Mangueira Tubo / After		
7	6024.101.029.00.1	1	Tubo After / Coletor		
8	6024.101.028.00.3	1	Mangueira After / Coletor		
9	6012.301.190.00.4	8	Abraçadeira 80 - 86 mm		
10	6023.101.015.00.2	1	Mangueira Saída Turbo		
BT 11	6023.101.016.00.0	1	Tubo Turbo / After		
12	6112.001.022.00.0	1	União Flexível		

(A) Utilizado até o veículo:
(B) Utilizado após o veículo:

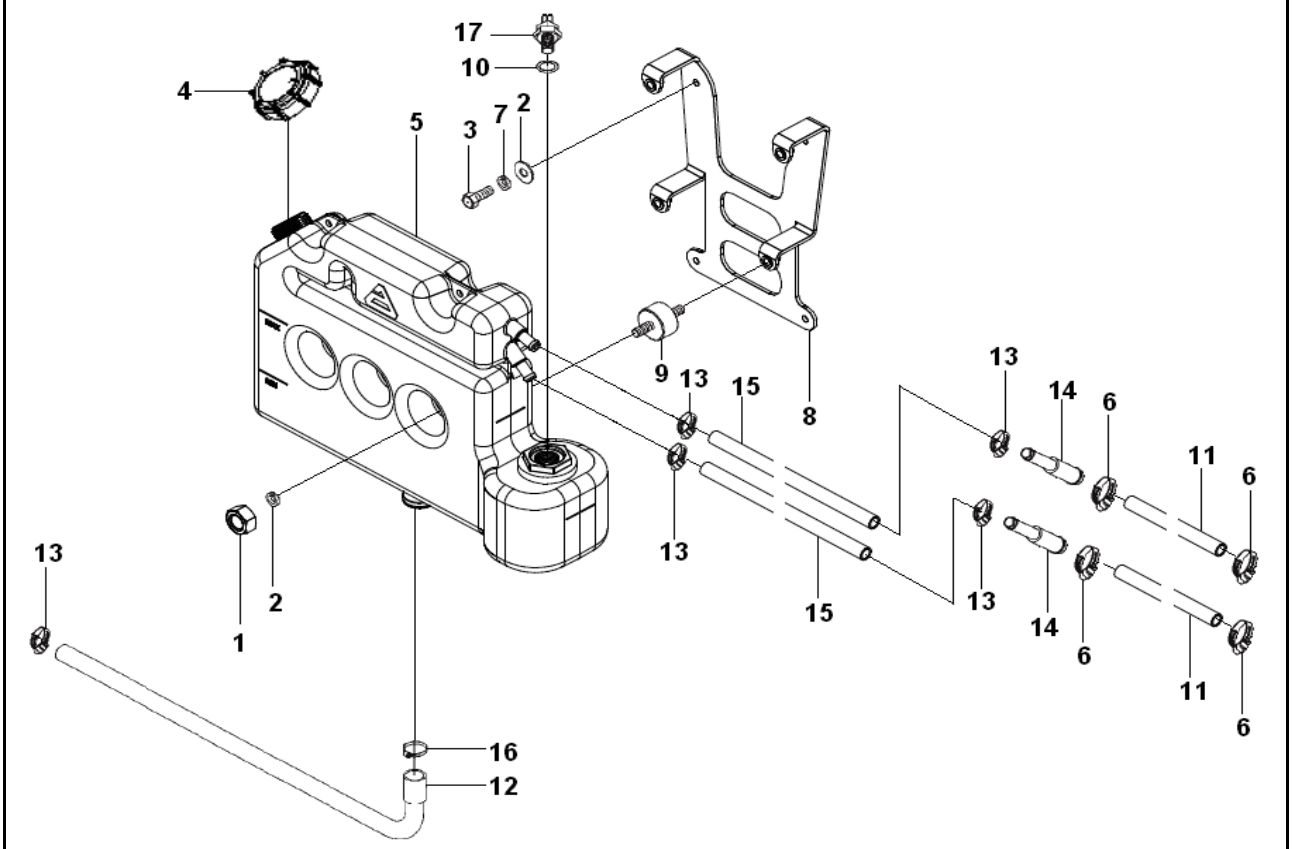

VASO DE EXPANSÃO

ITEM	CÓDIGO Nº DE PIEZAS CODE	QNT. CT. CTY.	DENOMINAÇÃO / DENOMINACIÓN / DENOMINATION		
1	4102.011.075.00.9	4	Porca M8		
2	4103.012.009.01.3	8	Arruela de Pressão A8		
3	4101.047.088.05.1	4	Parafuso Sextavado M8x20		
4	6013.101.180.00.5	1	Tampa - Vaso Expansão		
5	6023.001.080.00.7	1	Vaso de Expansão		
6	7006.011.041.00.1	4	Abraçadeira 1/2"x5/8"x9		
7	4103.024.011.01.5	4	Arruela Lisa A8,4		
8	6023.001.041.00.9	1	Suporte		
9	6005.001.088.00.7	4	Coxim		
10	8008.108.073.00.3	1	Anel de Vedação **(A)**		
11	1020.100.003.00.0	3,5 m	Mangueira Ø14,4x7,93		
12	6023.001.067.00.4	1	Mangueira Vaso Expansão		
13	8002.108.105.00.6	5	Abraçadeira 3/4" a A1"		
14	6008.005.067.00.1	2	Adaptador Mangueira Vaso		
15	1020.130.018.00.2	2 m	Mangueira Borracha		
			Ø22,3x12,5		
16	7011.009.110.00.8	1	Abraçadeira 32 - 44 mm		
17.1	6009.001.527.00.6	1	Sensor Nível D'Água **(A)**		
17.2	6008.011.021.00.0	1	Sensor Nível D'Água com		
			Flutuador **(B)**		

(A) Utilizado até o veículo:
(B) Utilizado após o veículo:

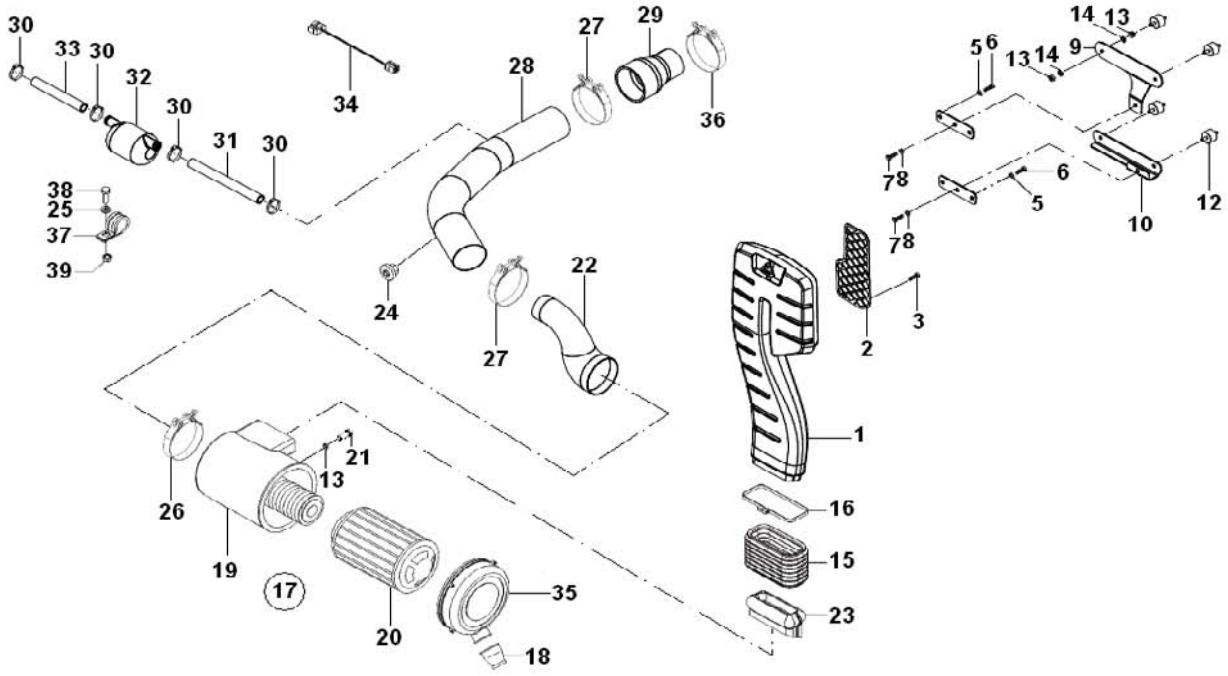

FILTRO DE AR

ITEM	CÓDIGO Nº DE PIEZAS CODE	QNT. CT. CTY.	DENOMINAÇÃO / DENOMINACIÓN / DENOMINATION		
1	6024.101.030.00.9	1	Tomada de Ar		
2	6023.001.059.00.1	1	Grelha		
3	4101.074.007.07.3	4	Parafuso Philips		
4	6023.001.056.00.7	2	Inserto		
5	4103.012.007.07.4	4	Arruela Pressão		
6	4101.045.008.00.2	4	Parafuso M6x16		
7	4101.045.048.01.6	2	Parafuso M10x25		
8	4103.011.015.01.1	4	Arruela Lisa A10		
9	6023.001.058.00.3	1	Suporte Superior		
10	6023.001.057.00.5	1	Suporte Inferior		
11	4102.014.013.05.6	2	Porca Freno M10		
12	6005.001.088.00.7	4	Coxim		
13	4103.012.009.02.1	8	Arruela Pressão A8		
14	4102.011.075.00.9	4	Porca M8		
15	6012.301.193.00.8	1	Sanfona		
16	6012.301.208.00.4	1	Abraçadeira		
17	6112.101.053.00.4	1	Filtro de Ar (Inclui Itens 20		
			ao 22 e 35)		
18	8009.101.121.00.5	1	Válvula		
19	6112.101.055.00.9	1	Elemento Secundário		
20	6112.101.056.00.7	1	Elemento Primário		
21	4101.047.090.02.4	4	Parafuso M8x25		
22	6024.101.027.00.5	1	Mangueira Filtro / Turbo		
23	6012.301.194.00.6	1	Guia Sanfonada Filtro		
24	8009.101.127.00.2	1	Indicador Manutenção		
25	4103.024.008.01.1	1	Arruela Lisa A6,4		
26	6112.001.224.00.2	1	Abraçadeira 151 - 160 mm		

AGRALE | AGRALE FÊNIX

FILTRO DE AR

ITEM	CÓDIGO Nº DE PIEZAS CODE	QNT. CT. CTY.	DENOMINAÇÃO / DENOMINACIÓN / DENOMINATION		
27	6008.001.447.00.9	4	Abraçadeira 104 -116 mm		
28	6024.101.025.00.9	1	Tubo Filtro / Turbo		
29	6023.101.034.00.3	1	Mangueira Tubo / Turbo		
30	8005.108.023.00.4	4	Abraçadeira		
31	8014.108.021.00.0	1	Mangueira		
32	6023.001.076.00.5	1	Ressoador		
33	6008.001.039.00.4	1	Mangueira		
34	6025.011.028.00.9	1	Cabo Ligação CIT		
35	6012.301.046.00.8	1	Tampa		
36	6012.301.190.00.4	1	Abraçadeira 80 - 86 mm		
37	6008.011.062.00.4	1	Abraçadeira		
38	4101.047.068.05.3	1	Parafuso M6x20		
39	4102.023.003.05.8	1	Porca Freno M6		

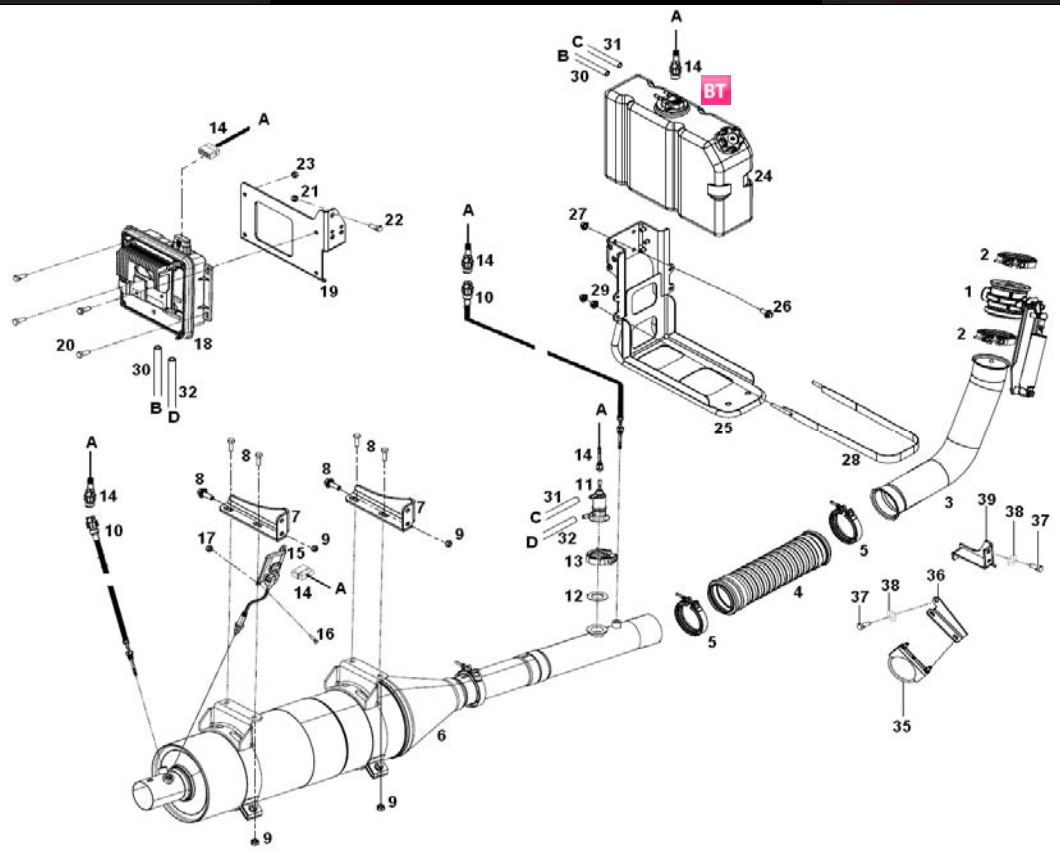

SISTEMA DE PÓS TRATAMENTO DE GASES

ITEM	CÓDIGO Nº DE PIEZAS CODE	QNT. CT. CTY.	DENOMINAÇÃO / DENOMINACIÓN / DENOMINATION		
1	6020.101.016.00.6	1	Freio Motor 3,5"		
2	6025.101.025.00.6	2	Abraçadeira		
3	6024.101.026.00.7	1	Tubo Primário Escape		
BT 4	6025.101.110.00.6	1	Tubo Flexivel		
5	6025.101.048.00.8	2	Abraçadeira		
6	6025.101.041.00.3	1	Catalizador - SCR		
7.1	6020.101.019.00.0	2	Suporte Silencioso **(A)**		
7.2	6021.101.045.00.3		Suporte Silencioso **(B)**		
8.1	4101.048.006.05.2	4	Parafuso Sextavado M10x25		
			(A)		
8.2	4101.084.043.10.0	4	Parafuso Flange M12x1,5x35		
			(B)		
9.1	4102.023.006.05.9	4	Porca Freno M10 **(A)**		
9.2	4102.025.011.10.7	4	Porca Flange M12x1,5 **(B)**		
10	6025.101.043.00.9	2	Sensor de Temperatura		
11	6025.101.045.00.4	1	Injetor de Uréia		
12	6025.101.044.00.7	1	Junta Injetora de Uréia		
13	6025.101.046.00.2	1	Abraçadeira Injetor		
14.1	6024.011.015.00.9	1	Chicote Elétrico Pós		
			Tratamento		
14.2	-	1	Chicote Elétrico Pós		
			Tratamento		
15	6025.101.042.00.1	1	Sensor de Gases de Escape		
16	4101.047.067.05.5	2	Parafuso Sextavado M6x18		
17	4102.011.005.05.5	2	Porca Sextavada M6		
18	6021.101.069.00.3	1	Módulo DCU		
19	6023.101.019.00.4	1	Suporte DCU		
20	4101.048.006.05.2	4	Parafuso Sextavado M10x25		

AGRALE | AGRALE FÊNIX

SISTEMA DE PÓS TRATAMENTO DE GASES

ITEM	CÓDIGO Nº DE PIEZAS CODE	QNT. CT. CTY.	DENOMINAÇÃO / DENOMINACIÓN / DENOMINATION		
21	4102.025.011.10.7	3	Porca com Flange M12x1,5		
22	4101.084.042.10.2	3	Parafuso Flange M12x1,5x30		
23	4102.023.006.05.9	4	Porca Freno M10		
BT 24	6021.101.056.00.0	1	Tanque de Uréia 38 Litros		
BT 25	6021.101.040.00.4	1	Suporte Tanque de Uréia		
26	4101.084.042.10.2	4	Parafuso Flange M12x1,5x30		
27	4102.025.011.10.7	4	Porca Flange M12x1,5		
28	6021.101.043.00.8	1	Cinta Tanque Uréia		
29	4102.023.006.05.9	4	Porca Freno M10		
30.1	6020.101.048.00.9	1	Tubo Tanque / Módulo DCU		
30.2	-	1	Tubo Tanque / Módulo DCU		
31.1	6024.101.024.00.2	1	Tubo Injetor / Tanque		
31.2	-	1	Tubo Injetor / Tanque		
32.1	6024.101.023.00.4	1	Tubo Módulo DCU / Injetor		
32.2	-	1	Tubo Módulo DCU / Injetor		
32.3	-		Tubo Módulo DCU / Injetor		
33	4101.047.092.05.3	4	Parafuso M8x30		
34	4102.014.011.05.0	4	Porca Freno M8		
35	6013.101.322.00.3	1	Abraçadeira		
36	6024.101.031.00.7	1	Suporte		
37	4101.048.022.05.9	3	Parafuso M12x25		
38	4103.012.011.01.9	3	Arruela Pressão A12		
39	6021.101.059.00.4	1	Suporte		

(A) Utilizado até o veículo:

(B) Utilizado após o veículo:

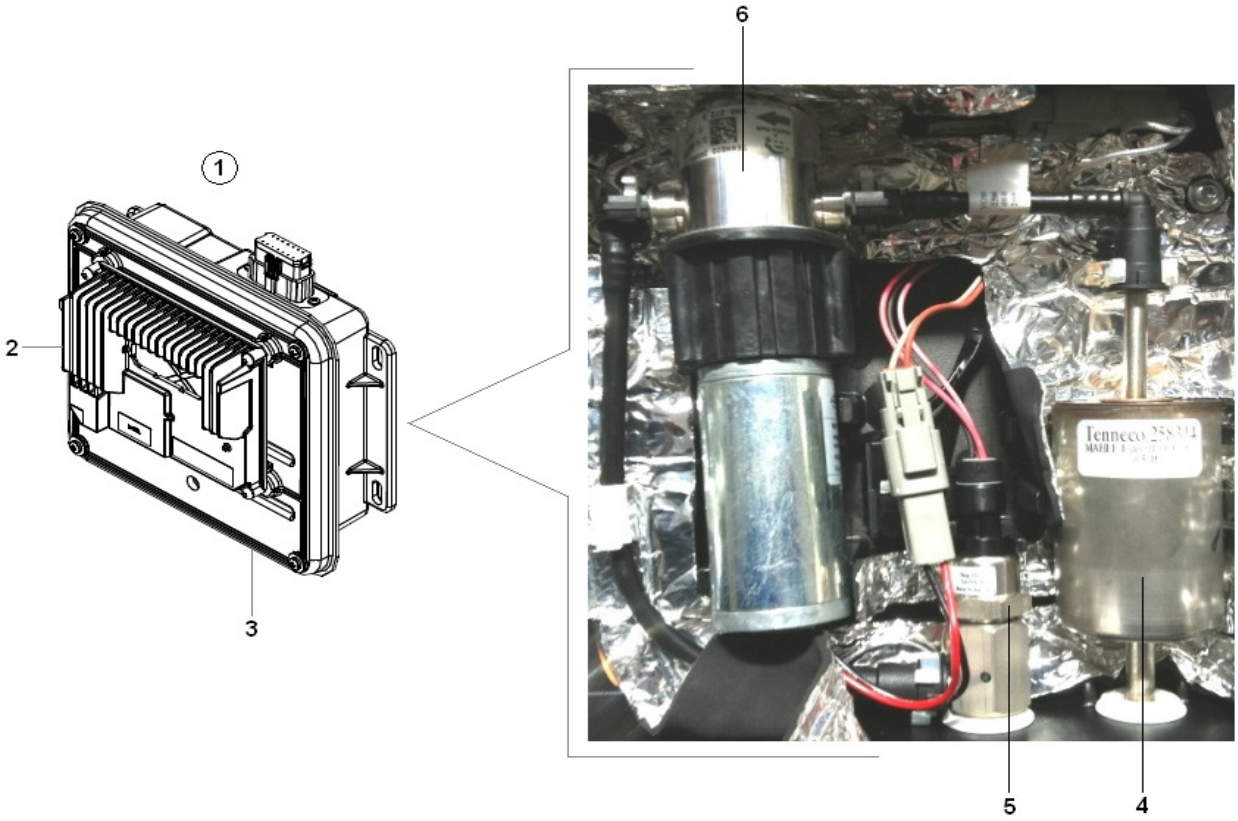

COMPONENTES MÓDULO DCU
COMPONENTES MÓDULO DCU
DCU MODULE COMPONENTS

ITEM	CÓDIGO Nº DE PIEZAS CODE	QNT CT CTY	DENOMINAÇÃO / DENOMINACIÓN / DENOMINATION		
1	6021.101.069.00.3	1	Conjunto DCU - Inclui itens 2 e 3 (A)	Conjunto DCU - Inclui Itenes 2 y 3 (A)	DCU Set - Include Item 2 and 3 (A)
2	6025.101.095.00.9	1	Módulo DCU (A)	Módulo DCU (A)	DCU Module (A)
3	6020.101.347.00.5	1	Box DCU - Inclui itens 4 ao 6	Box DCU - Inclui Itenes 4 ao 6	DCU Box - Include Item 4 to 6
4	6020.101.346.00.7	1	Filtro	Filtro	Filter
5	6020.101.357.00.4	1	Sensor Pressão Uréia	Sensor Presión Urea	Urea Pressure Sensor
6	6020.101.351.00.7	1	Bomba	Bomba	Pump

(A) Ao solicitar este item informar o número de série do motor do veículo em que estava montado.

(A) Al solicitar este iten informar el numero de serie del motor del vehiculo en que estava asemblado.

(A) When request this item notify the serial number of this engine that was been assembled.

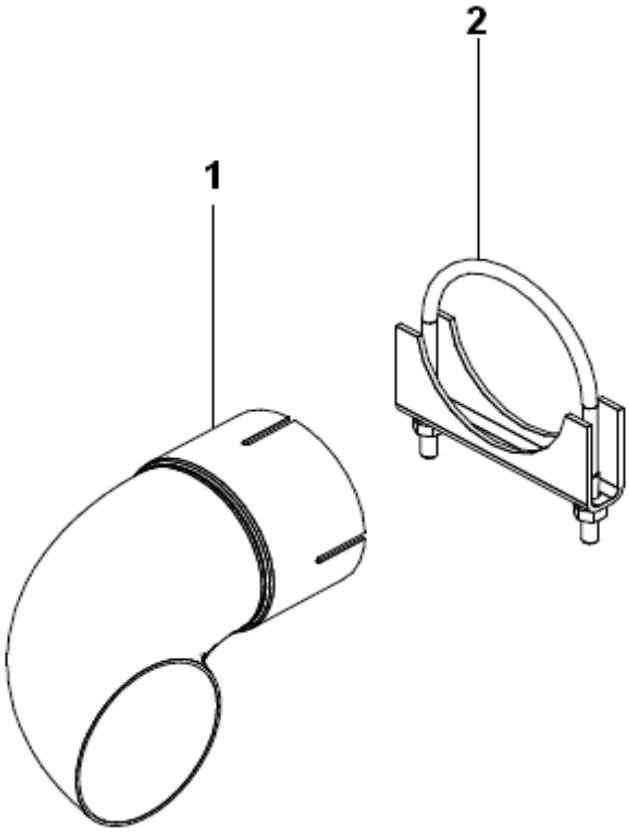

SISTEMA DE ESCAPE

ITEM	CÓDIGO Nº DE PIEZAS CODE	QNT. CT. CTY.	DENOMINAÇÃO / DENOMINACIÓN / DENOMINATION		
1	6023.101.037.00.6	1	Saída Escape		
2	6013.101.322.00.3	1	Abraçadeira		

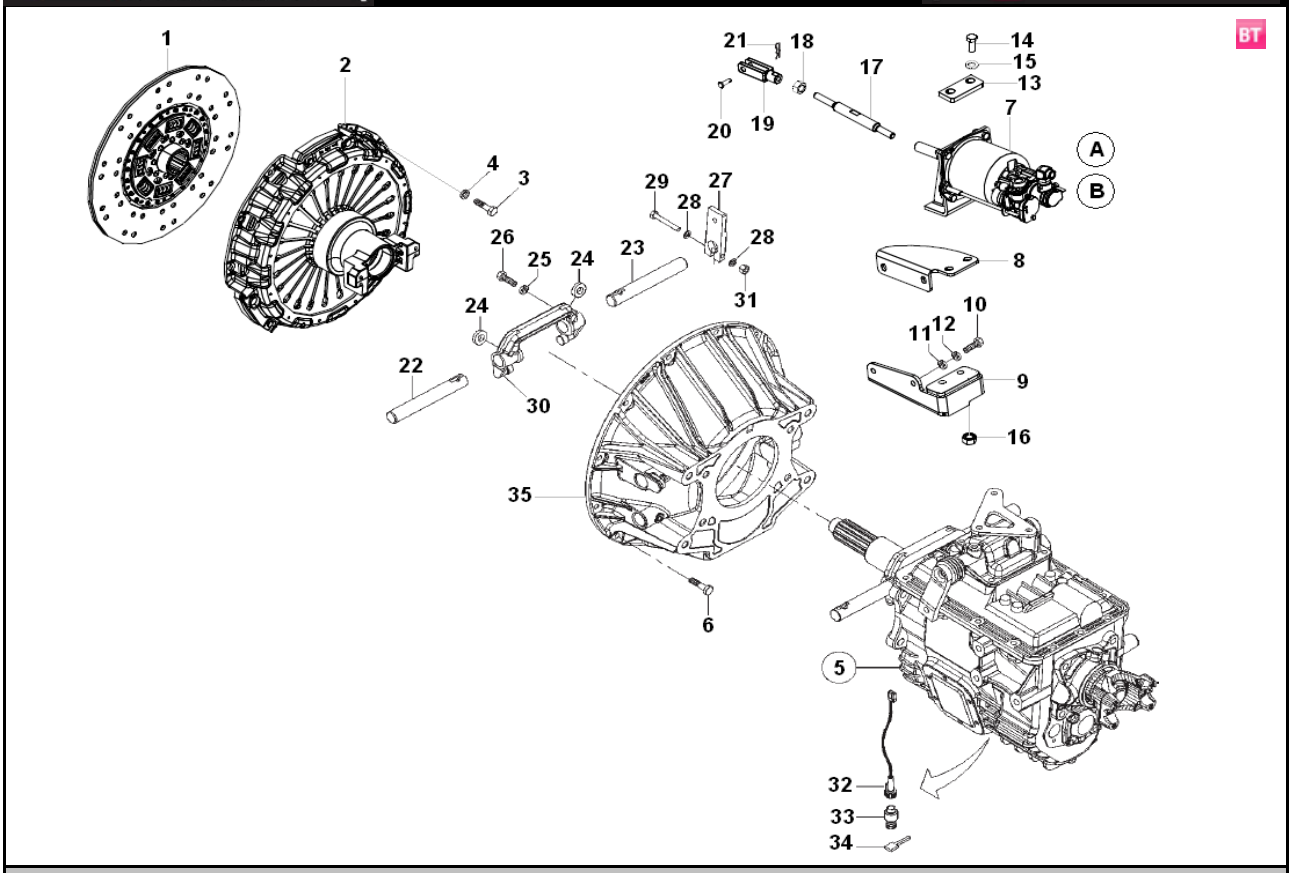

SISTEMA DE EMBREAGEM

	ITEM	CÓDIGO Nº DE PIEZAS CODE	QNT CT CTY	DENOMINAÇÃO / DENOMINACIÓN / DENOMINATION		
	1	6112.003.012.00.9	1	Disco Embreagem		
	2	6112.003.013.00.7	1	Plato Embreagem		
	3	6012.003.027.00.9	9	Parafuso		
	4	4103.019.002.04.5	9	Arruela Pressão		
	5	6012.004.120.00.1	1	Caixa de Câmbio (Inclui Itens		
				22 ao 31 e 35)		
	6.1	4101.084.035.10.6	11	Parafuso Flange M10x1,5x30		
	6.2	4101.084.036.10.4	1	Parafuso Flange M10x1,5x35		
BT	7	6010.003.051.00.3	1	Servo da Embreagem		
BT	8	6012.003.052.00.7	1	Suporte		
BT	9	6012.003.054.00.3	1	Reforço		
BT	10	4101.048.008.05.8	2	Parafuso M10x30		
	11	4103.011.015.01.1	2	Arruela Lisa A10,5		
BT	12	4103.012.010.01.1	2	Arruela Pressão A10		
BT	13	6012.003.062.00.6	1	Calço		
BT	14	4101.045.078.06.2	2	Parafuso M12x50		
BT	15	4103.011.017.01.7	2	Arruela Lisa A13		
	16	4102.014.014.05.4	2	Porca Freno M12		
BT	17	6012.003.057.00.6	1	Haste		
	18	4102.010.013.04.3	1	Porca AM10		
	19	6012.003.056.00.8	1	Garfo		
	20	6012.003.058.00.4	1	Pino		
	21	4009.010.006.00.2	1	Contrapino		
	22	6012.004.054.00.2	1	Eixo de Embreagem		
	23	6012.004.053.00.4	1	Eixo de Embreagem		
	24	6012.004.047.00.6	2	Anel Trava		
	25	6012.004.056.00.7	2	Arruela de Pressão		
	26	6012.004.057.00.5	2	Parafuso		

AGRALE | AGRALE FÊNIX

SISTEMA DE EMBREAGEM

ITEM	CÓDIGO Nº DE PIEZAS CODE	QNT CT CTY	DENOMINAÇÃO / DENOMINACIÓN / DENOMINATION		
27	6012.004.048.00.4	1	Alavanca Inferior da		
			Embreagem		
28	6012.004.050.00.0	2	Arruela Lisa		
29	6012.004.049.00.2	1	Parafuso da Alavanca		
30	6012.004.055.00.9	1	Garfo da Embreagem		
31	6012.004.044.00.3	3	Porca		
32	6023.011.023.00.5	1	Cabo de Ligação Sensor Hall		
33	6009.013.152.00.9	1	Sensor Hall M221318		
34	6009.011.003.00.6	1	Chaveta Arraste Sensor Hall		
A	6010.003.052.00.1	1	Jogo Reparo Completo		
B	6010.003.053.00.9	1	Jogo Reparo Parcial		

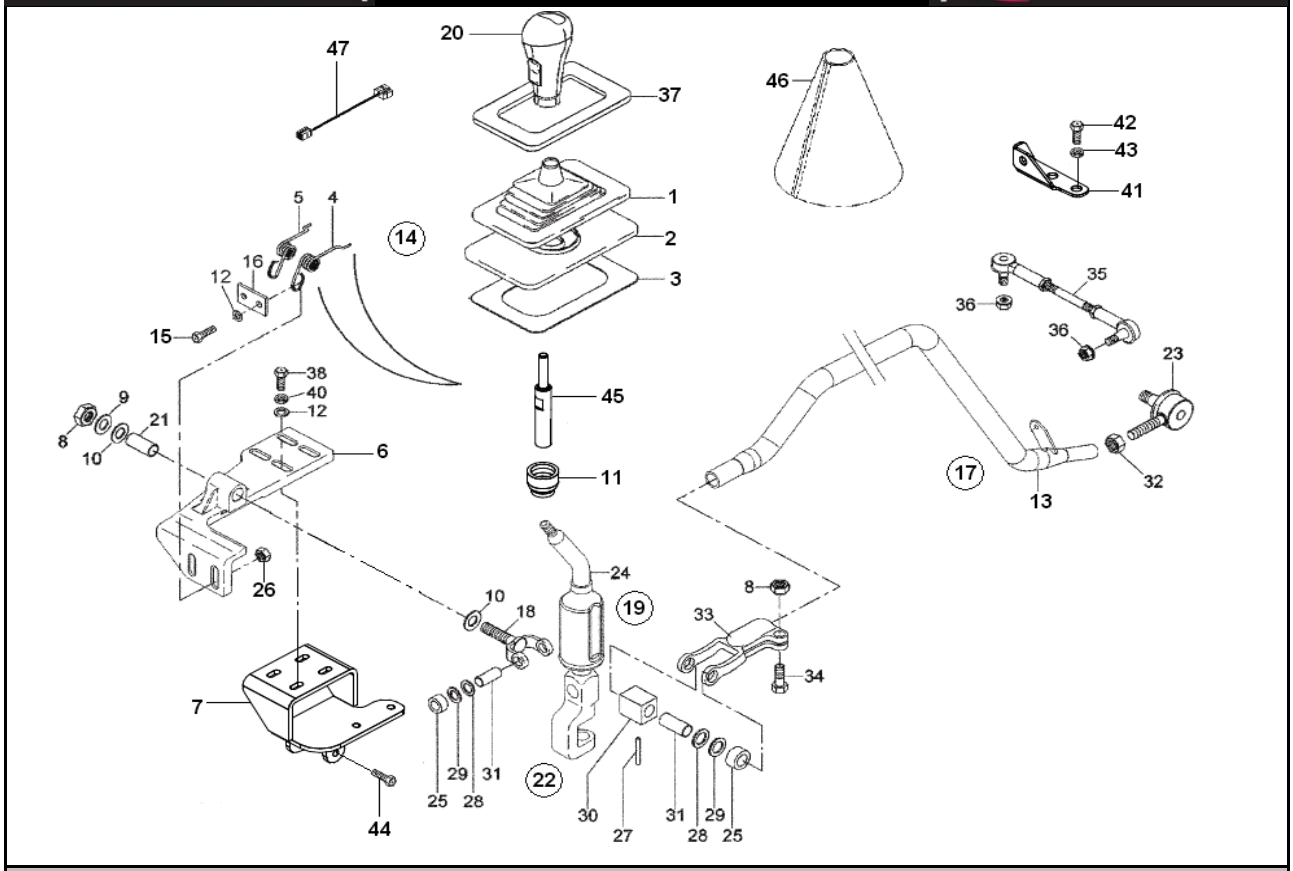

ALAVANCA DE CÂMBIO

ITEM	CÓDIGO Nº DE PIEZAS CODE	QNT. CT. CTY.	DENOMINAÇÃO / DENOMINACIÓN / DENOMINATION		
1	6023.004.021.00.8	1	Coifa Externa		
2	6023.004.022.00.6	1	Coifa Interna		
3	6023.004.025.00.9	1	Base Fechamento		
4	6009.004.026.00.6	1	Mola Direita Vedação		
			Alavanca		
5	6009.004.027.00.4	1	Mola Esquerda Vedação		
			Alavanca		
6	6007.004.322.00.3	1	Suporte Alavanca Câmbio		
7	6024.004.011.00.7	1	Suporte Alavanca Câmbio		
8	6006.004.021.00.3	1	Porca		
9	6006.004.020.00.5	1	Arruela		
10	6006.004.019.00.7	2	Arruela		
11	6024.004.017.00.4	1	Adaptador Manípulo		
12	4103.024.011.01.5	10	Arruela Lisa 8,4		
13	6024.004.015.00.8	1	Conjunto Tubo de Ligação		
14	6023.004.024.00.2	1	Conjunto Base Fechamento		
			Alavanca (Inclui Itens 3 ao 5)		
15	4101.045.033.05.9	2	Parafuso Sextavado M8x35		
16	6007.004.454.00.4	1	Calço Apoio Mola		
17	6024.004.014.00.1	1	Conjunto Tubo Completo (Inclui		
			Itens 13, 23, 35 e 36)		
18	6006.004.016.00.3	1	Braço Menor		
19	6007.004.314.00.0	1	Conjunto Alavanca de		
			Mudanças (Inclui Itens 8 ao		
			10, 18, 21 ao 24, 33 e 34)		
20	6012.004.118.00.5	1	Manípulo (Inclui Item 11)		
21	6006.004.018.00.9	1	Bucha		

AGRALE | AGRALE FÊNIX

ALAVANCA DE CÂMBIO

ITEM	CÓDIGO Nº DE PIEZAS CODE	QNT. CT. CTY.	DENOMINAÇÃO / DENOMINACIÓN / DENOMINATION		
22	6006.099.069.00.8	1	Kit Cruzeta Alavanca de		
			Mudanças (Inclui Itens 25, 27		
			ao 31)		
23	6008.004.031.00.8	1	Terminal (Inclui Item 32)		
24	6007.004.315.00.7	1	Alavanca de Mudanças		
25	-	4	Item sem Reposição Individual		
26	4102.014.011.05.0	6	Porca Freno M8		
27	-	2	Item sem Reposição Individual		
28	-	6	Item sem Reposição Individual		
29	-	6	Item sem Reposição Individual		
30	-	1	Item sem Reposição Individual		
31	-	2	Item sem Reposição Individual		
32	4102.022.030.05.0	1	Porca Freno VM10x1		
33	-	-	Item sem Reposição Individual		
34	4101.048.029.05.4	1	Parafuso Sextavado M12x45		
35	6007.004.327.00.2	1	Tirante		
36	4102.024.008.02.1	2	Porca Sextavada Flange M10		
37	6010.013.123.00.8	1	Guarnição Alavanca de		
			Mudanças		
38	4101.047.090.05.7	4	Parafuso Sextavado M8x25		
39	4102.011.014.05.7	1	Porca M12		
40	4103.012.009.02.1	4	Arruela de Pressão A8		
41	6012.004.114.00.4	1	Suporte Tirante		
42	4101.057.077.04.4	2	Parafuso 3/8"x1"		
43	4103.019.002.04.5	2	Arruela Pressão 3/8"		
44	4101.084.020.02.5	4	Parafuso Flange M8x1,25x20		
45	6012.004.116.00.9	1	Prolongador		
46	6012.004.117.00.7	1	Protetor		
47	6012.011.108.00.7	1	Cabo Interruptor da Reduzida		

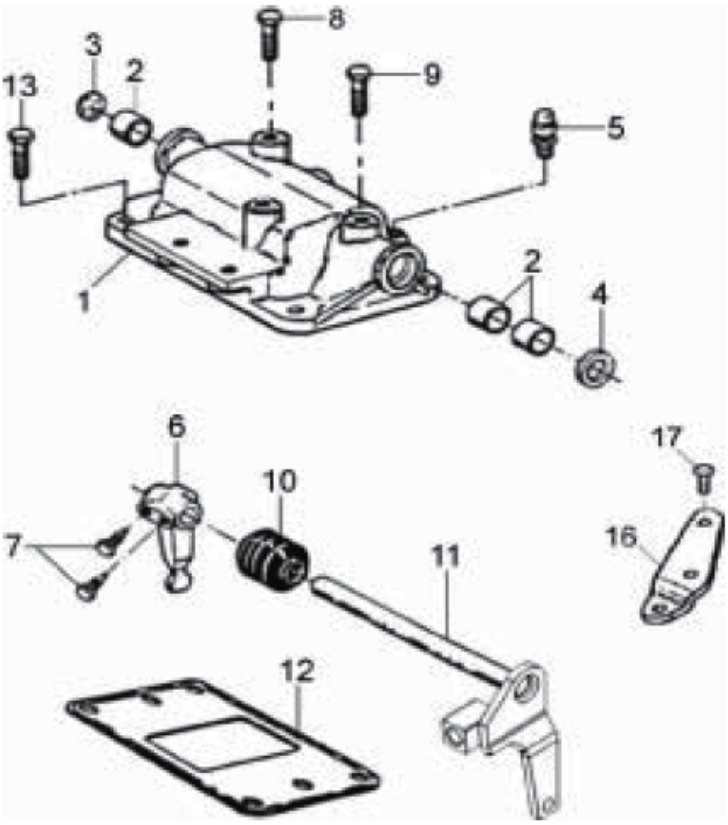

CAIXA DE CÂMBIO - TORRE DE CONTROLE

ITEM	CÓDIGO Nº DE PIEZAS CODE	QNT CT CTY	DENOMINAÇÃO / DENOMINACIÓN / DENOMINATION		
1	6112.004.136.00.5	1	Carcaça da Torre (Inclui		
			Item 2)		
2	6006.004.124.00.5	3	Bucha da Carcaça		
3	6007.004.422.00.1	1	Bujão		
4	6001.004.090.00.9	1	Vedador do Óleo		
5	6013.004.040.00.9	1	Respiro		
6	6007.004.197.00.9	1	Alavanca de Mudanças		
			Interna		
7	6003.004.019.00.4	2	Parafuso		
8	6007.004.102.00.9	2	Parafuso		
9	6112.004.037.00.5	1	Parafuso		
10	6007.004.347.00.0	1	Protetor Contra Pó		
11	6012.004.083.00.1	1	Conjunto Eixo e Alavanca		
12	6007.004.106.00.0	1	Guarnição		
13	6007.004.103.00.7	4	Parafuso		

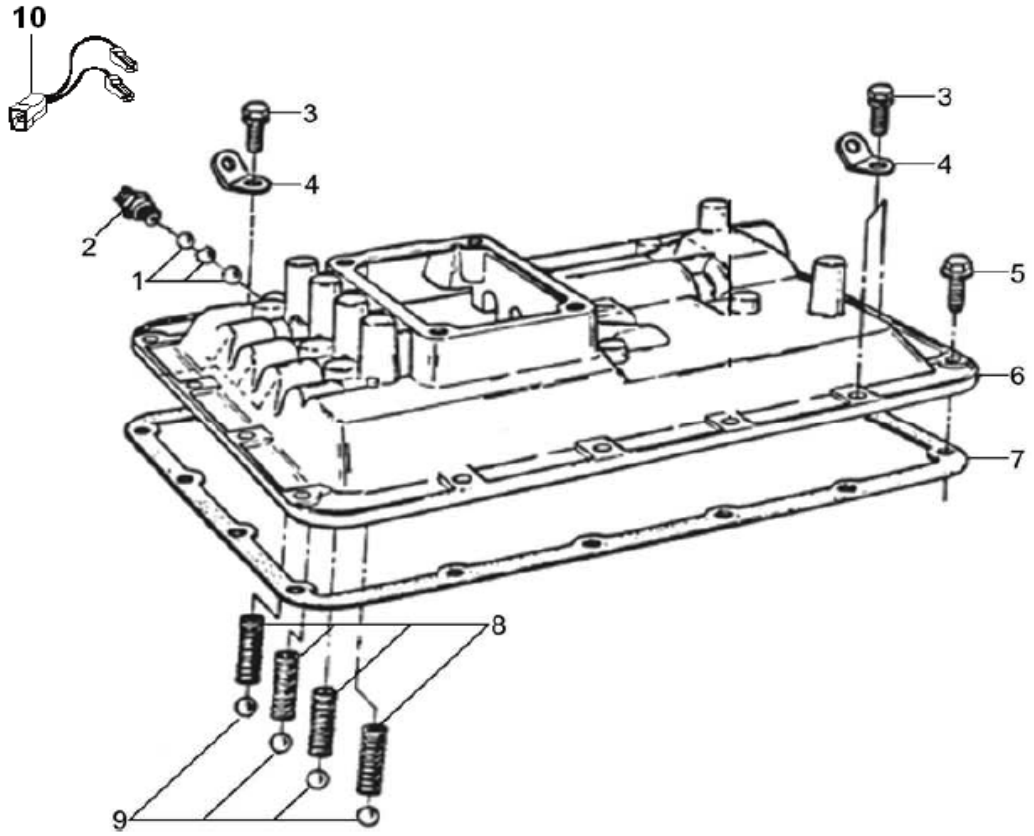

CAIXA DE CÂMBIO - TAMPA DA CAIXA

ITEM	CÓDIGO Nº DE PIEZAS CODE	QNT. CT. CTY.	DENOMINAÇÃO / DENOMINACIÓN / DENOMINATION		
1	6007.004.109.00.4	3	Esfera		
2	6112.004.039.00.1	1	Interruptor de Luz de Ré		
3	6007.004.104.00.5	3	Parafuso		
4	6006.004.069.00.2	3	Chapa de Içamento		
5	6007.004.102.00.9	14	Parafuso de Fixação do		
			Suporte		
6	6112.004.040.00.9	1	Tampa do Controle		
7	6112.004.041.00.7	1	Guarnição		
8	6112.004.042.00.5	4	Mola		
9	6007.004.109.00.4	4	Esfera		
10	6007.011.084.00.0	1	Cabo Interruptor do Ré		

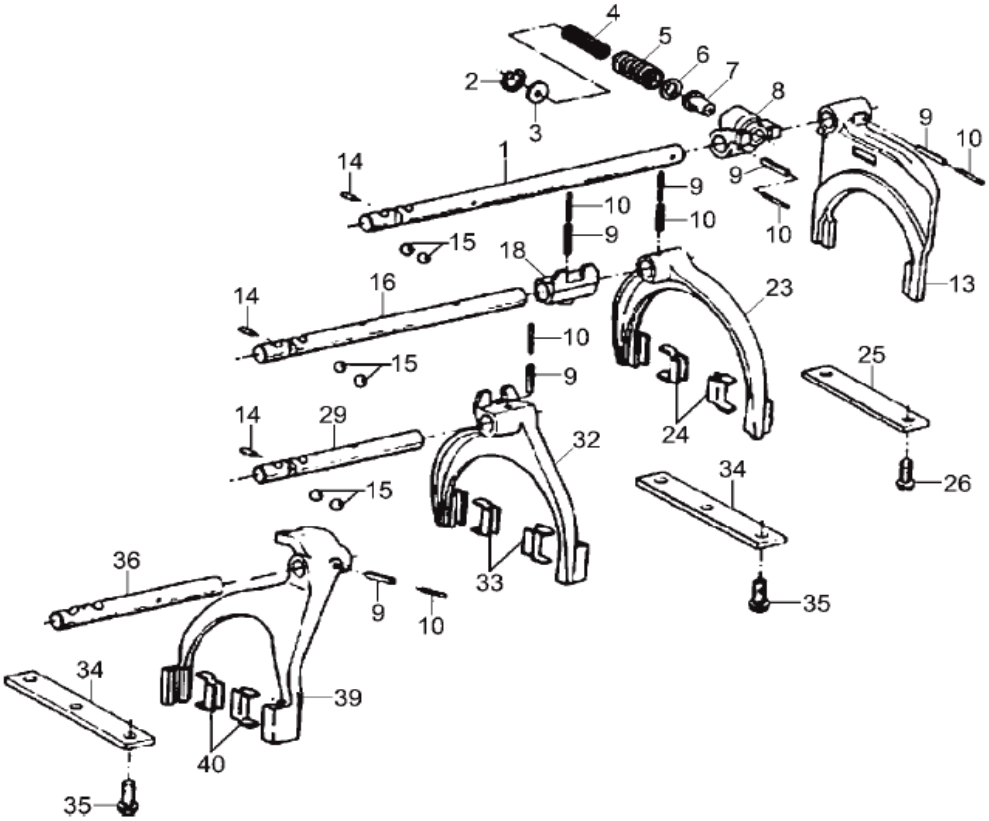

CAIXA DE CÂMBIO - GARFOS E VARÕES

ITEM	CÓDIGO Nº DE PIEZAS CODE	QNT. CT. CTY.	DENOMINAÇÃO / DENOMINACIÓN / DENOMINATION		
1	6112.004.043.00.3	1	Varão da Ré		
2	6112.004.044.00.1	1	Anel Elástico		
3	6112.004.045.00.8	1	Arruela de Apoio da Mola		
4	6112.004.046.00.6	1	Mola do Êmbolo		
5	6112.004.047.00.4	1	Mola do Êmbolo		
6	6112.004.048.00.2	1	Arruela		
7	6112.004.049.00.0	1	Êmbolo		
8	6112.004.050.00.8	1	Engate do Varão da Ré		
9	6007.004.361.00.1	6	Pino Elástico		
10	6007.004.360.00.3	6	Pino Elástico		
13	6112.004.051.00.6	1	Garfo da Ré		
14	6007.004.122.00.7	3	Pino Trava		
15	6007.004.109.00.4	6	Esfera		
16	6112.004.052.00.4	1	Varão do Garfo da 1ª / 2ª		
			Velocidades		
18	6112.004.053.00.2	1	Engate do Varão da 1ª / 2ª		
			Velocidades		
23	6112.004.054.00.0	1	Conjunto Garfo de Mudanças		
			1ª e 2ª Velocidades (Inclui Item		
			24)		
24	6007.004.121.00.9	2	Bucha do Garfo de Mudanças		
25	6112.004.055.00.5	1	Placa		
26	6006.004.078.00.3	2	Parafuso de Fixação da Placa		
29	6112.004.056.00.5	1	Varão do Garfo da 3ª / 4ª		
			Velocidades		
32	6112.004.057.00.3	1	Conjunto Garfo de Mudanças		
			3ª e 4ª Velocidades (Inclui Item		
			33)		

AGRALE | AGRALE FÊNIX

CAIXA DE CÂMBIO - GARFOS E VARÕES

ITEM	CÓDIGO Nº DE PIEZAS CODE	QNT. CT. CTY.	DENOMINAÇÃO / DENOMINACIÓN / DENOMINATION		
33	6007.004.121.00.9	2	Bucha do Garfo de Mudanças		
34	6112.004.058.00.1	2	Placa		
35	6006.004.078.00.3	6	Parafuso de Fixação da Placa		
36	6112.004.059.00.9	1	Varão da Ré 5ª / 6ª		
			Velocidades		
39	6112.004.135.00.7	1	Conjunto Garfo de Mudanças		
			5ª e 6ª Velocidades (Inclui Item		
			40)		
40	6007.004.121.00.9	2	Bucha do Garfo de Mudanças		

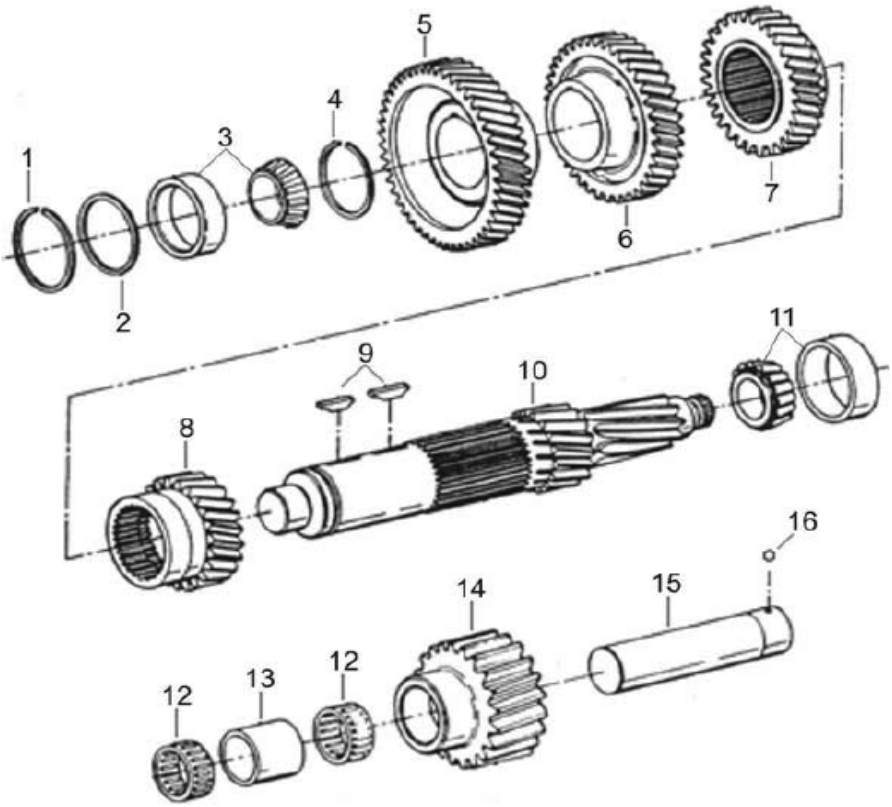

CAIXA DE CÂMBIO - ENGRENAGENS

ITEM	CÓDIGO Nº DE PIEZAS CODE	QNT. CT. CTY.	DENOMINAÇÃO / DENOMINACIÓN / DENOMINATION		
1	6112.004.132.00.4	1	Rolamento (Inclui Itens 3 e 33)		
2	6112.004.088.00.8	1	Eixo Piloto		
3	6112.004.089.00.6	1	Cone do Rolamento Cônico		
4	6007.004.173.00.0	2	Capa Sincronizadora		
5	6012.004.071.00.6	1	Conjunto Sincronizador da		
			2ª / 3ª Velocidades		
6	6112.004.090.00.4	1	Cubo de Engate 5ª / 6ª		
			Velocidades		
7	6112.004.091.00.2	1	Engrenagem 5ª Velocidade do		
			Eixo Primário		
8	6112.004.092.00.0	2	Rolamento de Agulhas		
9	6112.004.093.00.0	1	Anel Elástico		
10	6112.004.094.00.6	1	Arruela Locadora		
11	6001.004.184.00.0	2	Esfera de Retenção		
12	6112.004.095.00.3	1	Engrenagem 4ª Velocidade do		
			Eixo Principal		
13	6112.004.096.00.1	2	Rolamento de Agulhas		
14	6112.004.097.00.9	2	Capa Sincronizadora		
15	6112.004.098.00.7	1	Conjunto Sincronizador da		
			3ª / 4ª Velocidades		
16	6112.004.099.00.5	2	Anel Elástico		
17	6112.004.100.00.1	1	Cubo de Engate 3ª / 4ª		
			Velocidades		
18	6112.004.101.00.9	1	Engrenagem da 3ª Velocidade		
			do Eixo Primário		
19	6112.004.102.00.7	2	Rolamento de Agulhas		
20	6007.004.385.00.0	1	Anel Retentor Cubo 5ª - Ré		
21	6112.004.103.00.5	1	Arruela Locadora		

AGRALE | AGRALE FÊNIX

CAIXA DE CÂMBIO - ENGRENAGENS

ITEM	CÓDIGO Nº DE PIEZAS CODE	QNT. CT. CTY.	DENOMINAÇÃO / DENOMINACIÓN / DENOMINATION		
22	6112.004.104.00.3	1	Engrenagem da 2ª Velocidade		
			do Eixo Principal		
23	6112.004.105.00.0	4	Rolamento de Agulhas		
24	6112.004.106.00.8	1	Conjunto Sincronizador da		
			1ª / 2ª Velocidades		
25	6112.004.107.00.6	1	Eixo Principal		
26	6112.004.108.00.4	1	Engrenagem 1ª Velocidade do		
			Eixo Principal		
27	6112.004.109.00.2	1	Cubo de Engrenagem do Ré		
28	6112.004.110.00.0	1	Luva de Engate da Ré		
29	6112.004.111.00.8	1	Rolamento de Agulhas		
			Engrenagem Ré		
30	6112.004.112.00.6	1	Engrenagem do Ré do Eixo		
			Principal		
31	6112.004.113.00.4	1	Arruela de Encosto		
32	6112.004.133.00.2	1	Rolamento Capa / Cone		

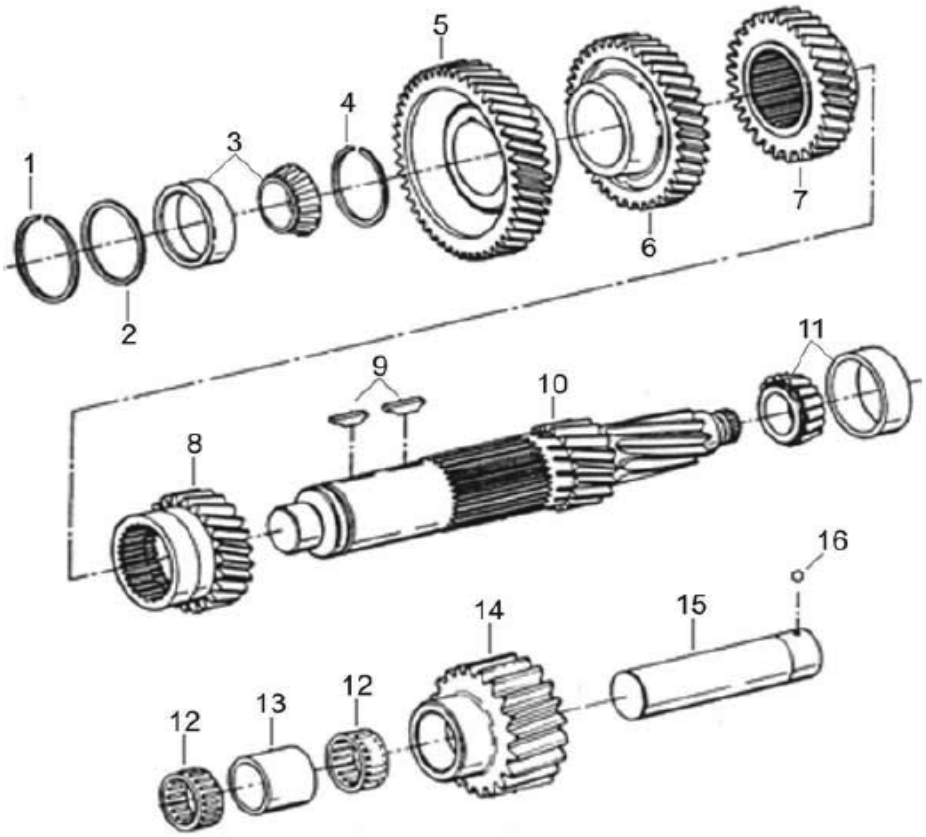

CAIXA DE CÂMBIO - EIXOS E ENGRENAGENS

ITEM	CÓDIGO Nº DE PIEZAS CODE	QNT. CT. CTY.	DENOMINAÇÃO / DENOMINACIÓN / DENOMINATION		
1	6112.004.115.00.9	1	Anel Elástico		
2	6112.004.116.00.7	1	Arruela de Encosto		
3	6112.004.134.00.0	1	Rolamento Capa / Cone		
4	6112.004.119.00.1	1	Anel Elástico		
5	6112.004.120.00.9	1	Engrenagem Motriz do Contra		
			Eixo		
6	6112.004.121.00.7	1	Engrenagem 5ª Velocidade do		
			Contra - Eixo		
7	6112.004.122.00.5	1	Engrenagem 4ª Velocidade do		
			Contra - Eixo		
8	6112.004.123.00.3	1	Engrenagem 3ª Velocidade do		
			Contra - Eixo		
9	6001.004.155.00.0	2	Chaveta		
10	6112.004.124.00.1	1	Contra - Eixo		
11	6112.004.131.00.6	1	Rolamento Capa / Cone		
12	6112.004.127.00.4	2	Rolamento de Agulhas		
13	6112.004.128.00.2	1	Espaçador		
14	6112.004.129.00.0	1	Enbreagem Louca da Ré		
15	6112.004.173.00.8	1	Eixo Engrenagem Louca da Ré		
16	6001.004.184.00.0	1	Esfera de Retenção		

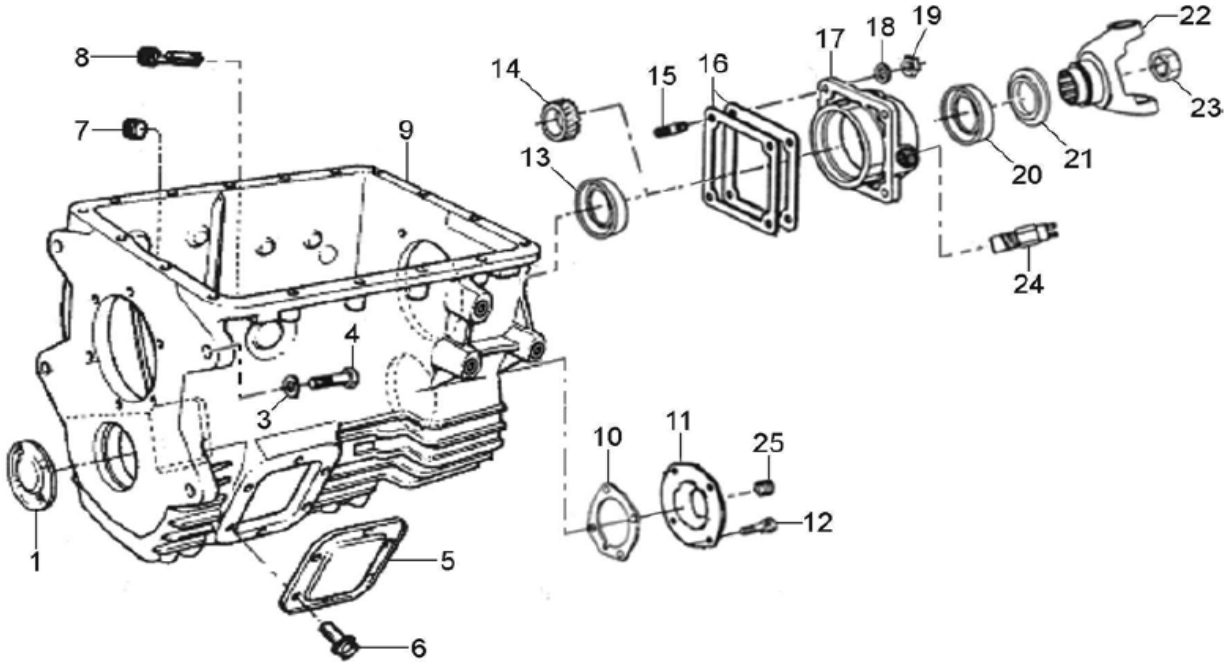

CAIXA DE CÂMBIO - CARCAÇA DA TRANSMISSÃO

ITEM	CÓDIGO Nº DE PIEZAS CODE	QNT. CT. CTY.	DENOMINAÇÃO / DENOMINACIÓN / DENOMINATION		
-	6012.004.120.00.1	1	Caixa de Câmbio FS 5406A		
1	6112.004.062.00.3	1	Tampão		
3	6112.004.063.00.1	4	Arruela de Pressão		
4	6112.004.064.00.9	4	Parafuso		
5	6001.004.069.00.3	2	Tampa Tomada de Força		
6	6008.004.035.00.9	12	Parafuso Janela Tomada de		
			Força		
7	6012.004.060.00.9	1	Bujão Magnético Dreno		
8	6007.004.133.00.4	1	Bujão Magnético Dreno		
9	6112.004.065.00.6	1	Carcaça da Caixa		
10	6112.004.066.00.4	CN	Calço 0,102		
10	6112.004.067.00.2	CN	Calço 0,178		
10	6112.004.068.00.0	CN	Calço 0,254		
10	6112.004.069.00.8	CN	Calço 0,508		
10	6112.004.070.00.6	CN	Calço 1,016		
11	6112.004.071.00.4	1	Retentor		
12	6007.004.103.00.7	4	Parafuso		
13	6112.004.133.00.2	1	Rolamento		
14	6112.004.074.00.8	1	Rotor do Velocímetro		
15	6007.004.143.00.3	4	Prisioneiro		
16	6112.004.075.00.5	CN	Calço 0,102		
16	6112.004.076.00.3	CN	Calço 0,178		
16	6112.004.077.00.1	CN	Calço 0,254		
16	6112.004.078.00.9	CN	Calço 0,508		
16	6112.004.079.00.7	CN	Calço 1,016		
17	6112.004.080.00.5	1	Retentor		
18	6007.004.151.00.6	4	Arruela		
19	6007.004.152.00.4	4	Porca		

AGRALE | AGRALE FÊNIX

CAIXA DE CÂMBIO - CARCAÇA DA TRANSMISSÃO

ITEM	CÓDIGO Nº DE PIEZAS CODE	QNT. CT. CTY.	DENOMINAÇÃO / DENOMINACIÓN / DENOMINATION		
20	6112.004.081.00.3	1	Vedador de Óleo		
21	6112.004.085.00.4	1	Defletor de Pó		
22	6112.004.084.00.9	1	Yoke		
23	6112.004.083.00.9	1	Porca		
24	6112.004.084.00.7	1	Sensor do Velocímetro		
25	6112.004.072.00.2	1	Bujão		

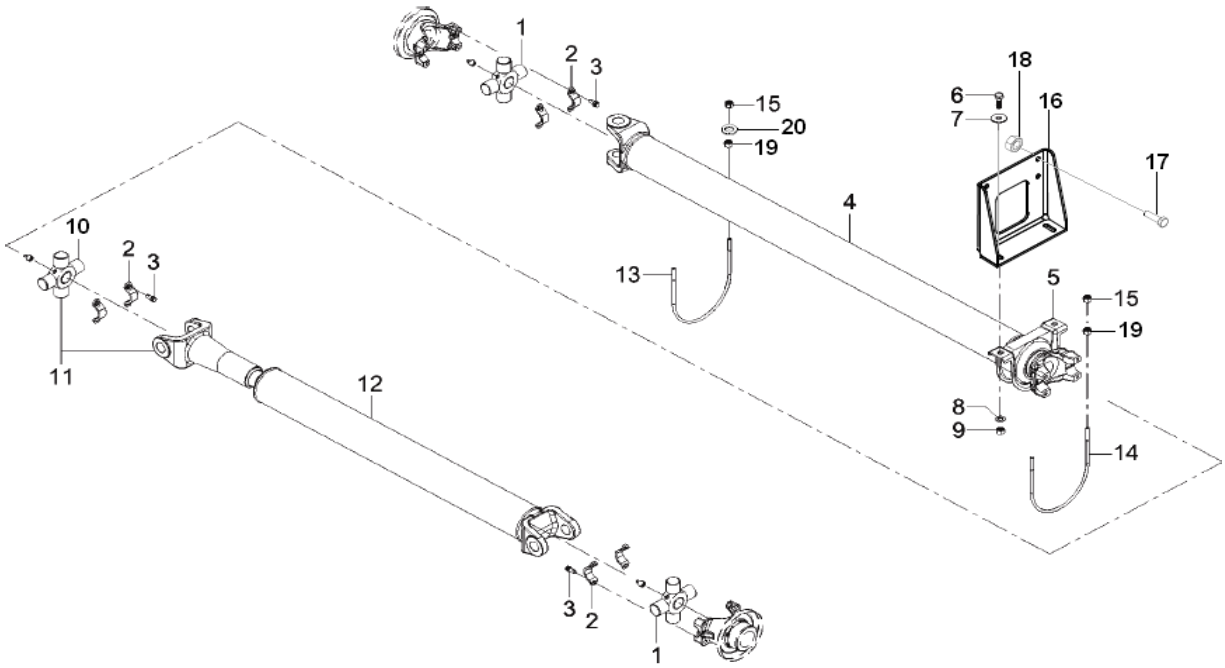

CARDAN

ITEM	CÓDIGO Nº DE PIEZAS CODE	QNT. CT. CTY.	DENOMINAÇÃO / DENOMINACIÓN / DENOMINATION		
1	6012.009.063.00.8	3	Cruzeta		
2	6012.009.022.00.4	6	Abraçadeira		
3	6012.009.023.00.3	12	Parafuso Autotravante		
4.1	6012.009.014.00.1	1	Cardan Dianteiro - 3560 EE e		
			4784 EE (Inclui Itens 1 e 5)		
4.2	6012.009.061.00.2	1	Cardan Dianteiro - 4800 EE e		
			6024 EE (Inclui Itens 1 e 5)		
5	6012.009.021.00.6	1	Mancal		
6	4101.048.026.05.0	2	Parafuso Sextavado M12x35		
7	4103.024.016.04.8	2	Arruela Lisa B13		
8	4103.011.017.01.7	2	Arruela Lisa A13		
9	4102.014.014.05.4	2	Porca Freno M12		
10	6012.009.019.00.0	1	Cruzeta		
11	6012.009.020.00.8	1	Luva Cardan (Inclui Item 10)		
12.1	6024.009.017.00.9	1	Cardan Traseiro - 3560 EE e		
			4784 (Inclui Item 11)		
12.2	6024.009.016.00.1	1	Cardan Traseiro - 4800 EE e		
			6024 EE (Inclui Item 11)		
13	6012.002.122.00.9	1	Cinta Maior Cardan		
14	6012.002.056.00.9	1	Cinta Menor Cardan		
15	4102.011.007.07.7	4	Porca Sextavada M8		
16.1	6024.009.014.00.6	1	Suporte Mancal - 3560 EE e		
			4784 EE		
16.2	6024.009.015.00.3	1	Suporte Mancal - 4800 EE e		
			6024 EE		
17	4101.084.042.10.2	4	Parafuso Flange M12x1,5x30		
18	4102.025.011.10.7	4	Porca Flange M12x1,5		
19	4102.014.011.05.0	4	Porca Freno M8		

AGRALE | AGRALE FÊNIX

CARDAN

ITEM	CÓDIGO Nº DE PIEZAS CODE	QNT. CT. CTY.	DENOMINAÇÃO / DENOMINACIÓN / DENOMINATION		
20	4103.011.013.01.6	4	Arruela Lisa A8,4		

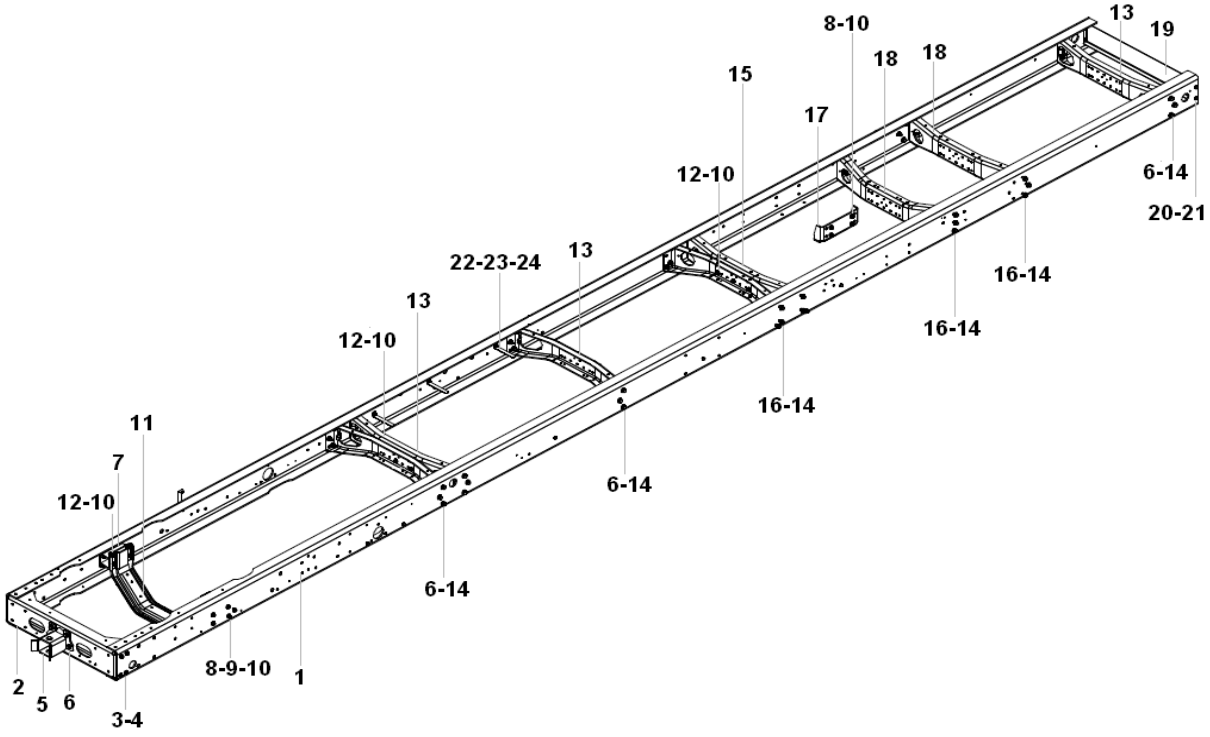

CHASSI

ITEM	CÓDIGO Nº DE PIEZAS CODE	QNT. CT. CTY.	DENOMINAÇÃO / DENOMINACIÓN / DENOMINATION		
1	-	1	Item sem Reposição		
2	6024.002.018.00.4	1	Travessa Dianteira		
3	4101.084.043.10.0	8	Parafuso Flange M12x1,5x35		
4	4102.025.011.10.7	8	Porca Flange M12x1,5		
5	6024.016.010.00.5	1	Rebocador		
6	4101.084.050.10.5	17	Parafuso Flange M14x1,5x40		
7	6023.002.018.00.6	2	Suporte Travessa Motor		
8	4101.084.043.10.0	14	Parafuso Flange M12x1,5x35		
9	4101.084.044.10.8	4	Parafuso Flange M12x1,5x40		
10	4102.025.011.10.7	34	Porca Flange M12x1,5		
11	6020.002.018.00.2	1	Travessa Dianteira Motor		
12	4101.084.042.10.2	24	Parafuso Flange M12x1,5x30		
13	6012.002.038.00.7	4	Travessa		
14	4102.025.015.10.8	36	Porca Flange M14x1,5		
15	6012.002.167.00.4	2	Travessa		
16	4101.084.052.10.1	24	Parafuso Flange M14x1,5x50		
17	6012.002.107.00.0	2	Reforço Batente		
18	6012.002.134.00.4	2	Travessa		
19	6012.002.129.00.4	1	Travessa Traseira		
20	4101.084.035.10.6	4	Parafuso Flange M10x1,5x30		
21	4102.025.009.10.1	4	Porca Flange M10x1,5		
22	6023.011.051.00.6	9	Suporte		
23	4101.047.092.05.3	8	Parafuso M8x30		
24	4102.014.012.04.1	8	Porca Freno M8		

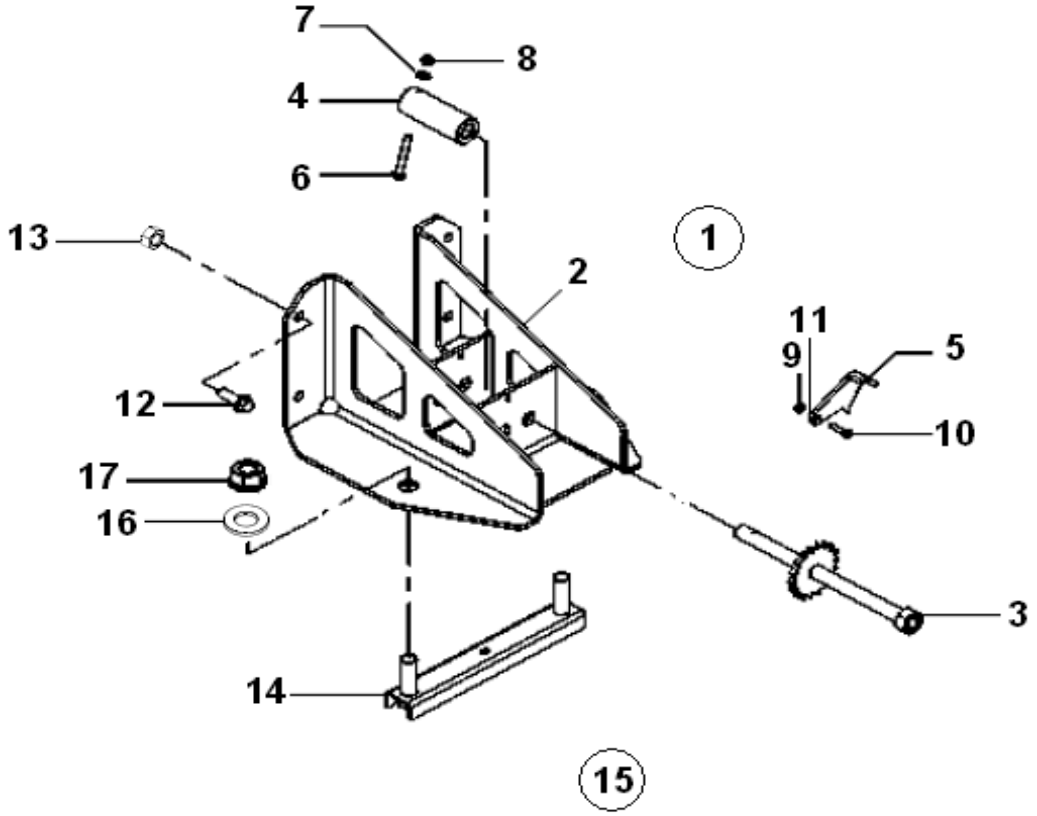

SUPORTE ESTEPE - 4800 EE E 6024 EE

ITEM	CÓDIGO Nº DE PIEZAS CODE	QNT. CT. CTY.	DENOMINAÇÃO / DENOMINACIÓN / DENOMINATION		
1	6012.010.035.00.3	1	Conjunto Suporte Estepe		
			(Inclui Itens 2 ao 11)		
2	6012.010.018.00.9	1	Suporte Estepe		
3	6012.010.036.00.1	1	Eixo Catraca		
4	6012.010.025.00.4	1	Guia Suspensor		
5	6012.010.026.00.2	1	Trava da Catraca		
6	4101.045.038.05.8	1	Parafuso M8x55		
7	4103.011.013.01.6	1	Arruela Lisa A8,4		
8	4102.014.011.05.0	1	Porca Freno M8		
9	4102.014.009.05.4	1	Porca Freno M6		
10	4101.047.069.05.1	1	Parafuso M6x25		
11	4103.011.011.02.8	1	Arruela Lisa A6,4		
12	4101.084.043.10.0	4	Parafuso Flange M12x1,5x35		
13	4102.025.011.10.7	4	Porca Flange M12x1,5		
14	6012.010.033.00.8	1	Guia do Estepe		
15	1025.100.004.00.7	0,05 m	Corda de Nylon		
16	4103.011.023.01.5	2	Arruela Lisa A23		
17	4102.011.027.05.9	2	Porca M22		

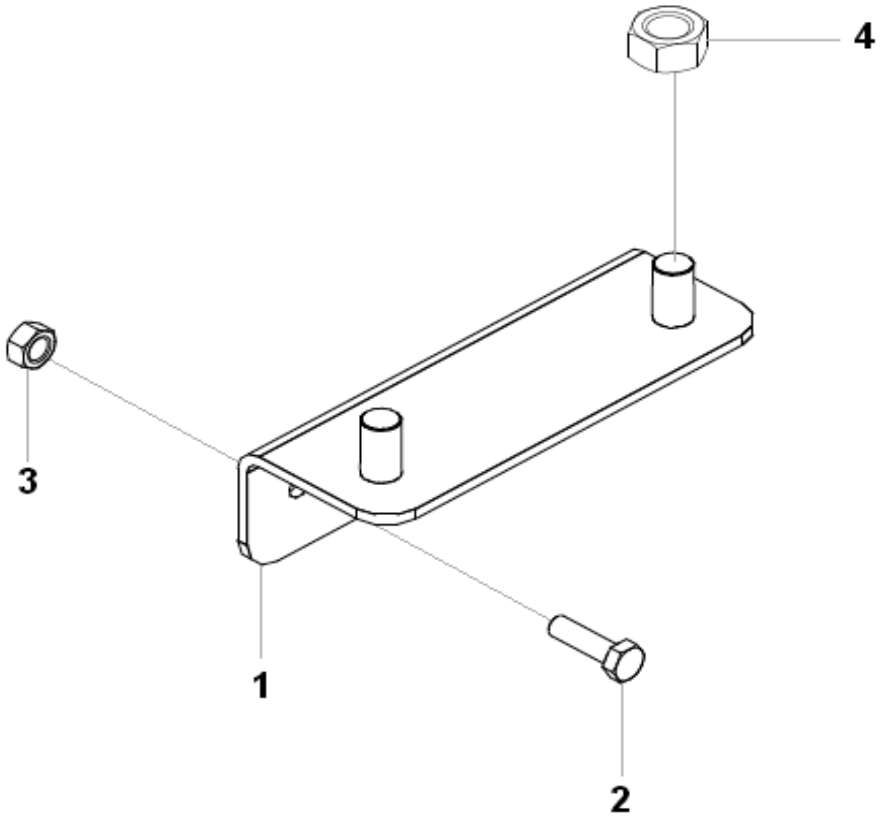

SUPORTE ESTEPE - 3560 EE E 4784 EE

ITEM	CÓDIGO Nº DE PIEZAS CODE	QNT. CT. CTY.	DENOMINAÇÃO / DENOMINACIÓN / DENOMINATION		
1	6012.010.041.00.1	1	Suporte Estepe		
2	4101.048.026.05.0	2	Parafuso M12x35		
3	4102.014.014.05.4	2	Porca Freno M12		
4	4102.011.025.06.1	2	Porca M20		

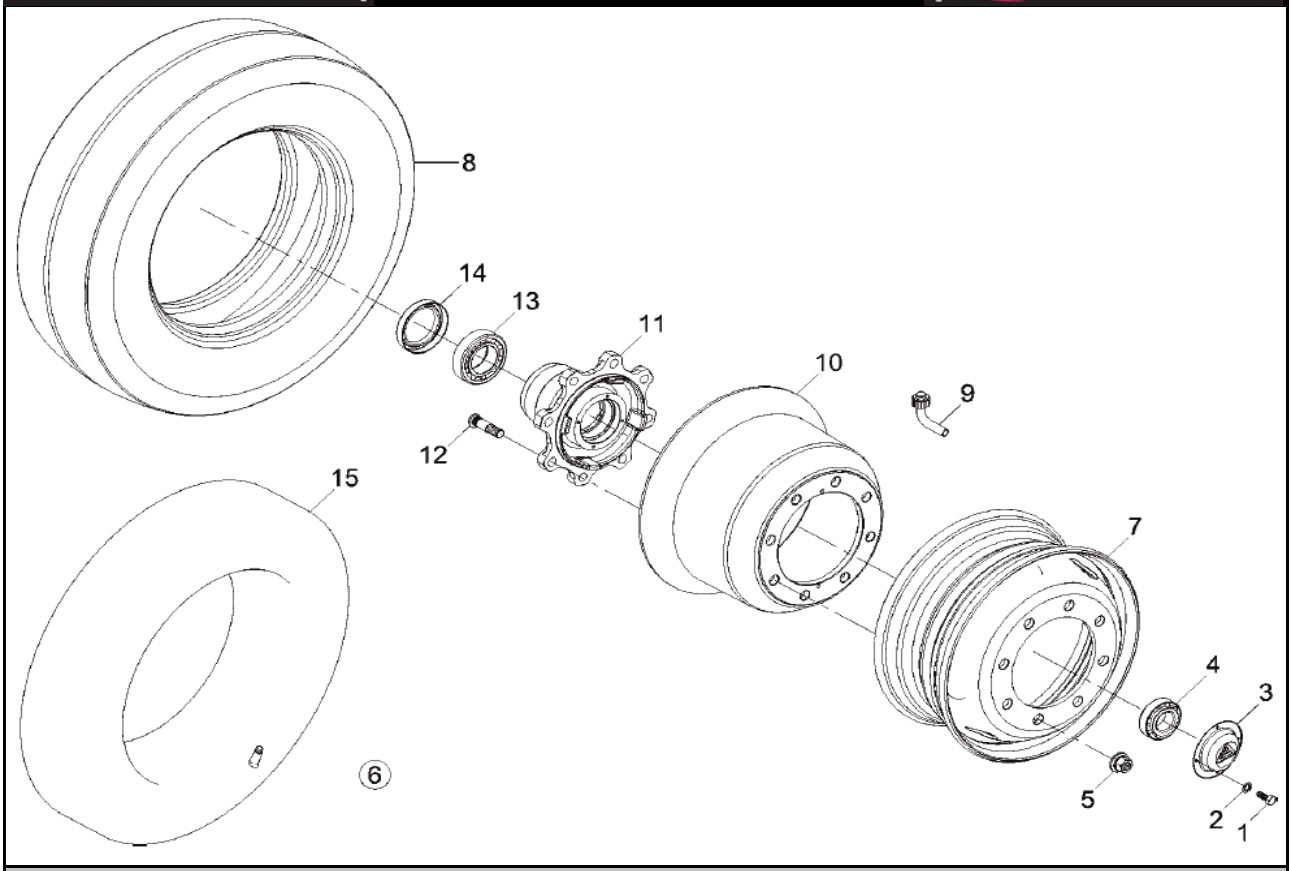

CUBO DE RODA E RODADOS DIANTEIROS

ITEM	CÓDIGO Nº DE PIEZAS CODE	QNT. CT. CTY.	DENOMINAÇÃO / DENOMINACIÓN / DENOMINATION		
1	4101.047.065.05.9	8	Parafuso M6x16		
2	4103.012.007.01.7	8	Arruela de Pressão A6		
3.1	6012.008.008.00.4	2	Tampa de Vedação do Cubo		
			(A)		
3.2	-		Tampa de Vedação do Cubo		
			(B)		
4.1	4001.035.099.00.5	2	Rolamento **(A)**		
4.2	-		Rolamento **(B)**		
5	6021.010.015.00.6	20	Porca de Roda		
6	8008.110.024.00.2	2	Protetor Câmara de Ar		
7.1	6012.010.013.00.0	2	Roda		
7.2	6012.010.042.00.9	2	Roda Diagonal		
8.1	6112.010.019.00.5	2	Pneu 275/80 XZE2+		
8.2	6112.010.016.00.1	2	Pneu 275/80 FR85 149 /146M		
8.3	6012.010.040.00.3	2	Pneu 275/80 XZY -2 149/146K		
8.4	6013.010.011.00.2	2	Pneu 275/80 FG85 149/146L		
8.5	6013.010.013.00.8	2	Pneu 275/80 TG85 149/146		
8.6	6012.010.048.00.6	2	Pneu Pirelli Lameiro		
8.7	6112.010.010.00.4	2	Pneu 275/70R		
8.8	6012.010.043.00.7	2	Pneu CT65S 16 PR		
9	6012.010.027.00.0	2	Válvula do Pneu		
10.1	6012.005.093.00.9	2	Tambor de Freio **(A)**		
10.2	6021.005.022.00.9	2	Tambor de Freio **(B)**		
11.1	6012.008.042.00.3	2	Cubo de Roda Dianteira **(A)**		
11.2	-	2	Cubo de Roda Dianteira **(B)**		
12.1	6013.008.015.00.7	20	Parafuso de Roda Dianteira		
			(A)		
12.2	-	20	Parafuso de Roda Dianteira		

AGRALE | AGRALE FÊNIX

CUBO DE RODA E RODADOS DIANTEIROS

ITEM	CÓDIGO Nº DE PIEZAS CODE	QNT. CT. CTY.	DENOMINAÇÃO / DENOMINACIÓN / DENOMINATION		
			(B)		
13.1	4001.035.100.00.3	2	Rolamento **(A)**		
13.2	-	2	Rolamento **(B)**		
14.1	4002.010.118.00.0	2	Retentor **(A)**		
14.2	-	2	Retentor **(B)**		
15	6012.010.044.00.5	2	Câmara de Ar		

(A) Utilizado até o veículo:
(B) Utilizado após o veículo:

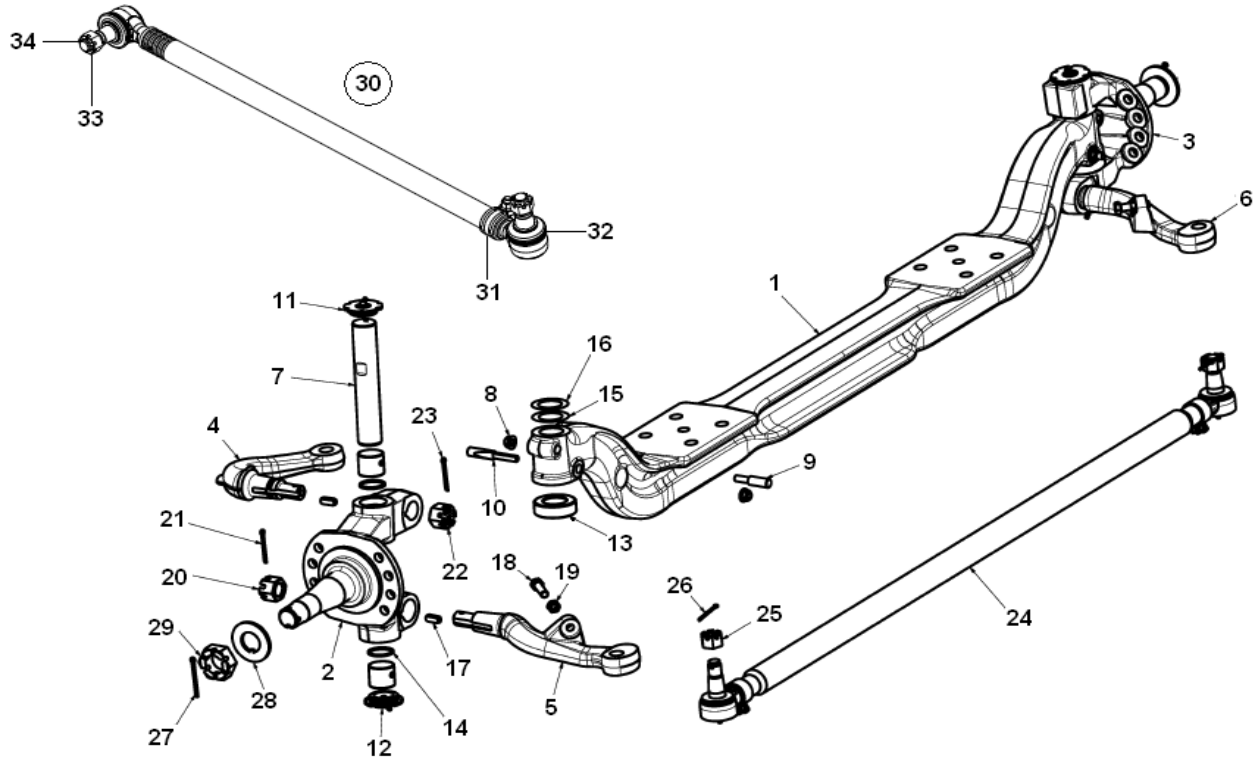

EIXO DIANTEIRO

ITEM	CÓDIGO Nº DE PIEZAS CODE	QNT. CT. CTY.	DENOMINAÇÃO / DENOMINACIÓN / DENOMINATION		
-	6012.008.081.00.1	1	Eixo Dianteiro SIFCO		
1	6012.008.105.00.8	1	Eixo Dianteiro		
2	6012.008.107.00.4	1	Ponta de Eixo - Esquerda		
3	6012.008.106.00.6	1	Ponta de Eixo - Direita		
4	6012.008.108.00.2	1	Braço de Direção		
5	6012.008.109.00.0	1	Braço de Ligação Esquerdo		
6	6012.008.110.00.8	1	Braço de Ligação Direito		
7	6012.008.111.00.6	2	Pino Mestre		
8	6009.008.030.00.4	4	Porca Sextavada		
9	6012.008.089.00.4	2	Pino de Trava Superior		
10	6012.008.090.00.2	2	Pino de Trava Inferior		
11	6012.008.112.00.4	2	Tampa da Manga de Eixo		
			Superior		
12	6012.008.113.00.2	2	Tampa da Manga de Eixo		
			Inferior		
13	6012.008.114.00.0	2	Rolamento Axial		
14	6012.008.115.00.7	4	Retentor		
15	6012.008.116.00.5	CN	Calço de 0,127 mm		
16	6012.008.117.00.3	CN	Calço de 0,381 mm		
17	6009.008.026.00.2	3	Chaveta		
18	6012.008.097.00.7	2	Parafuso Limitador		
19	6012.008.098.00.5	2	Porca Castelo		
20	6012.008.118.00.1	2	Porca Castelo		
21	6009.008.028.00.8	2	Cupilha		
22	6012.008.119.00.9	1	Porca Castelo		
23	6012.008.120.00.7	1	Cupilha		
24	6012.008.121.00.5	1	Barra de Ligação		

AGRALE | AGRALE FÊNIX

EIXO DIANTEIRO

ITEM	CÓDIGO Nº DE PIEZAS CODE	QNT. CT. CTY.	DENOMINAÇÃO / DENOMINACIÓN / DENOMINATION		
25	6012.008.122.00.3	2	Porca Castelo		
26	6012.008.123.00.1	2	Cupilha		
27	6012.008.104.00.1	2	Cupilha		
28	6012.008.102.00.5	2	Arruela de Segurança		
29	6012.008.103.00.3	2	Porca Castelo		
30	6012.007.027.00.5	1	Barra de Direção (Inclui Itens		
			32 ao 35)		
31	6112.007.008.00.3	1	Abraçadeira		
32	6012.007.024.00.2	1	Terminal		
33	4102.018.031.00.5	2	Porca Castelo		
34	4009.013.020.00.0	2	Contrapino		

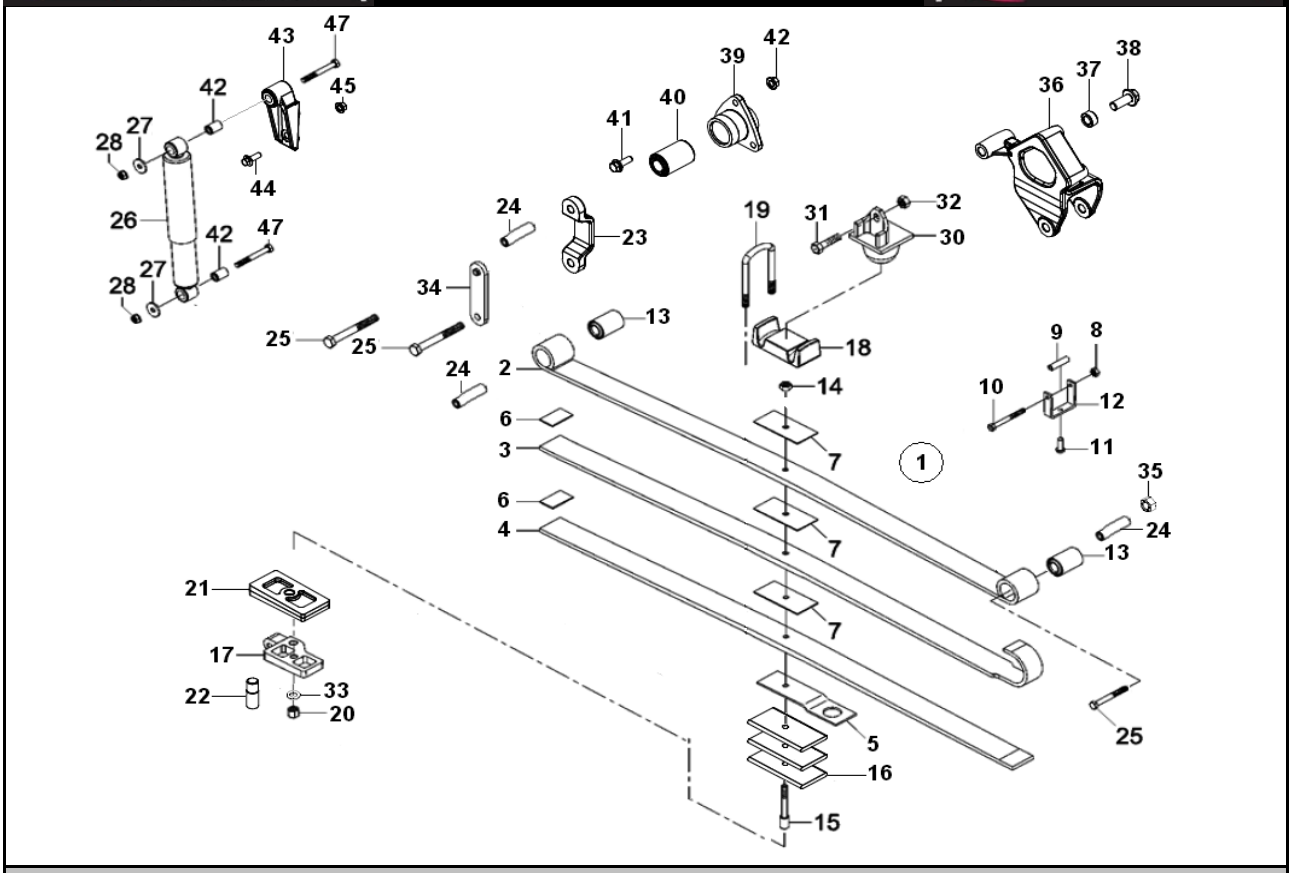

SUSPENSÃO DIANTEIRA

ITEM	CÓDIGO Nº DE PIEZAS CODE	QNT. CT. CTY.	DENOMINAÇÃO / DENOMINACIÓN / DENOMINATION		
1	6024.014.010.00.7	2	Feixe de Molas Dianteiro		
			(Inclui Itens 2 ao 16)		
2	6012.014.372.00.6	1	Lâmina 01		
3	6012.014.373.00.4	1	Lâmina 02		
4	6012.014.374.00.2	1	Lâmina 03		
5	-	1	Calço		
6	6012.014.128.00.2	4	Pastilha		
7	6008.014.030.00.8	3	Separador		
8	6011.014.063.00.3	2	Porca		
9	6010.014.098.00.1	2	Tubo		
10	6010.014.099.00.9	2	Parafuso Sextavado		
			M10x1,5x120		
11	6012.014.129.00.0	2	Rebite 12x28		
12	6012.014.375.00.9	2	Abraçadeira		
13	6012.014.366.00.8	2	Bucha		
14	6013.014.119.00.9	1	Porca		
15	6012.014.367.00.6	1	Espigão		
16	6012.014.365.00.0	4	Separador		
17	6012.014.314.00.8	2	Sapata Inferior (Inclui Item 47)		
18	6012.014.099.00.5	2	Sapata da Mola		
19	6012.014.348.00.6	4	Grampo da Mola Dianteira		
20	6012.014.056.00.5	8	Porca Spiralock		
21	6012.014.333.00.8	2	Cunha		
22	6012.014.331.00.2	2	Pino Posicionador		
23	6024.014.013.00.1	2	Jumelo Interno		
24	6012.014.158.00.9	6	Bucha		
25	4101.067.105.06.6	6	Parafuso Flange M20x1,5x160		
26	6024.014.015.00.6	2	Amortecedor Dianteiro (Inclui		

AGRALE | AGRALE FÊNIX

SUSPENSÃO DIANTEIRA

ITEM	CÓDIGO Nº DE PIEZAS CODE	QNT. CT. CTY.	DENOMINAÇÃO / DENOMINACIÓN / DENOMINATION		
			Item 29)		
27	6012.014.022.00.7	4	Arruela do Amortecedor		
28	4102.025.015.10.8	4	Porca com Flange M14x1,5		
29	6012.014.411.00.2	2	Bucha do Amortecedor		
30	6011.014.044.00.3	2	Batente		
31	4101.084.044.10.8	2	Parafuso Flange M12x1,5x40		
32	4102.025.011.10.7	16	Porca Flange M12x1,5		
33	6010.014.115.00.3	8	Arruela		
34	6024.014.016.00.4	2	Jumelo Externo		
35	4102.014.020.02.8	6	Porca Freno M20x1,5		
36.1	6024.014.014.00.9	1	Suporte Esquerdo / Setor		
36.2	6012.014.094.00.6	1	Suporte Dianteiro		
37	6012.002.104.00.7	7	Espaçador		
38	4101.084.074.10.5	7	Parafuso Flange M20x1,5x50		
39	6024.014.011.00.5	2	Suporte Jumelo (Inclui Item 40)		
40	6012.014.287.00.6	2	Bucha		
41	4101.084.050.10.5	6	Parafuso Flange M14x1,5x40		
42	4102.025.015.10.8	6	Porca Flange M14x1,5		
43	6012.014.328.00.8	2	Suporte Amortecedor (Inclui		
			Item 46)		
44	4101.084.043.10.0	4	Parafuso Flange M12x1,5x35		
45	4102.025.011.10.7	4	Porca Flange M12x1,5		
46	6012.014.316.00.3	4	Parafuso		

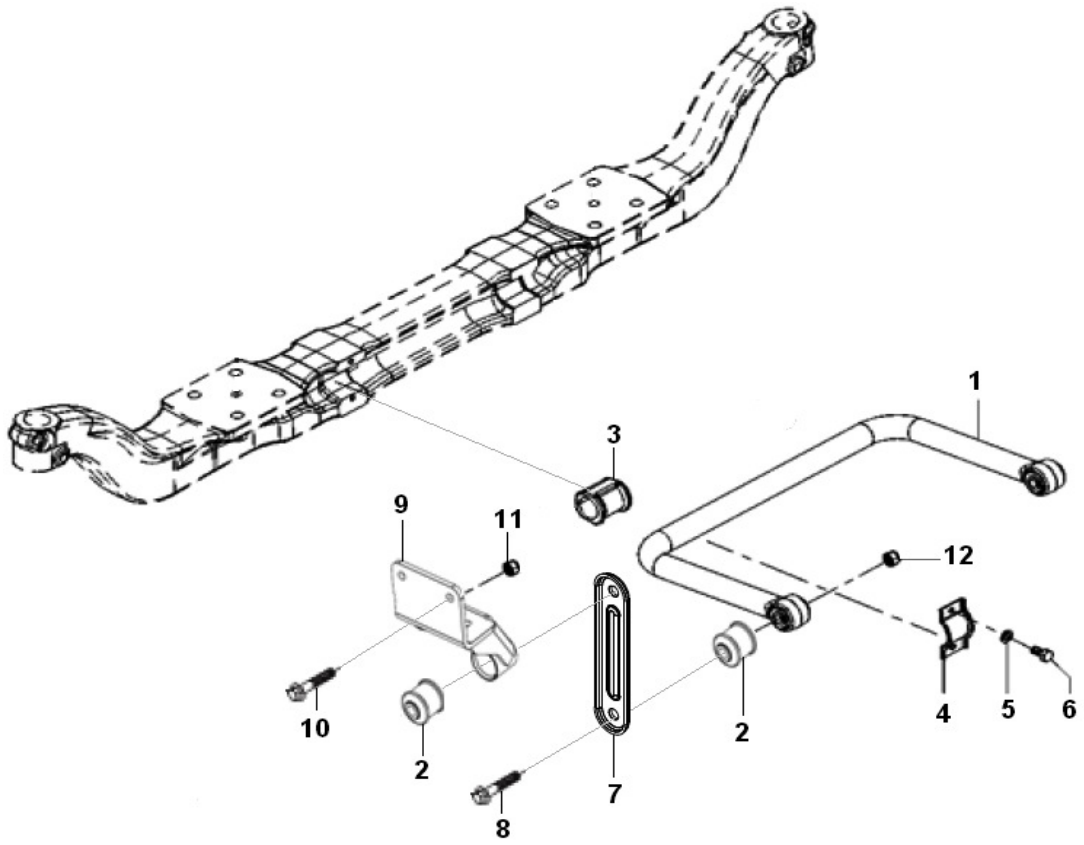

BARRA ESTABILIZADORA DIANTEIRA

ITEM	CÓDIGO Nº DE PIEZAS CODE	QNT. CT. CTY.	DENOMINAÇÃO / DENOMINACIÓN / DENOMINATION		
1	6012.014.006.00.0	1	Conjunto Barra estabilizadora		
			(Inclui Item 2)		
2	6012.014.009.00.4	2	Bucha		
3	6012.014.007.00.8	2	Bucha Barra Estabilizadora		
4	6012.014.008.00.6	2	Abraçadeira Barra		
			Estabilizadora		
5	4103.012.010.01.1	4	Arruela Pressão A10		
6	4101.048.005.05.4	4	Parafuso Sextavado M10x20		
7	6012.014.021.00.9	4	Tirante		
8	4101.084.062.02.7	4	Parafuso Flange M16x1,5x90		
9	6012.002.153.00.4	2	Suporte Tirante (Inclui Item 30)		
10.1	4101.084.043.10.0	14	Parafuso Flange M12x1,5x35		
10.2	4101.084.044.10.8	2	Parafuso Flange M12x1,5x40		
11	4102.025.011.10.7	16	Porca Flange M12x1,5		
12	4102.022.039.06.9	4	Porca Freno VM16x1,5		

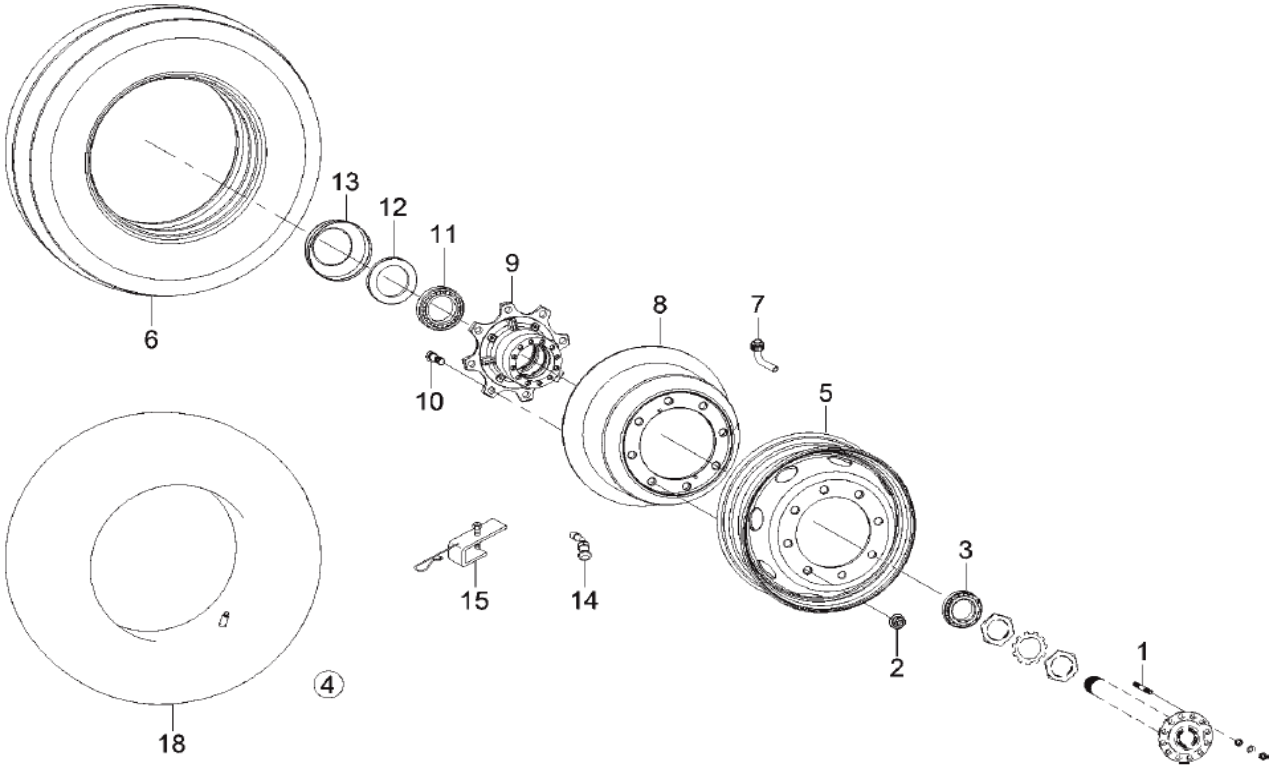

CUBO DE RODA E RODADOS TRASEIROS

ITEM	CÓDIGO Nº DE PIEZAS CODE	QNT. CT. CTY.	DENOMINAÇÃO / DENOMINACIÓN / DENOMINATION		
1	6012.009.011.00.7	12	Prisioneiro **(A)**		
2	6021.010.015.00.6	20	Porca de Roda **(A)**		
3	4001.035.055.00.7	2	Rolamento **(A)**		
4	8008.110.024.00.2	2/4	Protetor Câmara de Ar		
5.1	6012.010.013.00.0	2	Roda		
5.2	6012.010.042.00.9	2	Roda Diagonal		
6.1	6112.010.019.00.5	2	Pneu 275/80 XZE2+		
6.2	6112.010.016.00.1	2	Pneu 275/80 FR85 149 /146M		
6.3	6012.010.040.00.3	2	Pneu 275/80 XZY -2 149/146K		
6.4	6013.010.011.00.2	2	Pneu 275/80 FG85 149/146L		
6.5	6013.010.013.00.8	2	Pneu 275/80 TG85 149/146		
6.6	6012.010.048.00.6	2	Pneu Pirelli Lameiro		
6.7	6112.010.010.00.4	2	Pneu 275/70R		
6.8	6012.010.043.00.7	2	Pneu CT65S 16 PR		
7	6012.010.027.00.0	2/4	Válvula do Pneu		
8	6012.005.093.00.9	2	Tambor de Freio **(A)**		
9	6013.009.042.00.0	2	Cubo de Roda Traseiro **(A)**		
10	6012.009.043.00.0	20	Parafuso de Roda **(A)**		
11	4001.035.101.00.1	2	Rolamento **(A)**		
12	4002.010.116.00.4	2	Retentor **(A)**		
13	6012.009.045.00.5	2	Defletor **(A)**		
14	6012.010.010.00.6	2/4	Extensão da Válvula		
15	6012.010.011.00.4	2/4	Suporte da Extensão		
16	4103.019.000.01.5	24	Arruela de Pressão 1/2" **(A)**		
17	4102.018.028.04.3	24	Porca Freno **(A)**		
18	6012.010.044.00.5	2/4	Câmara de Ar		

(A) Para caminhões 14000 6X2 consultar nota na página X.

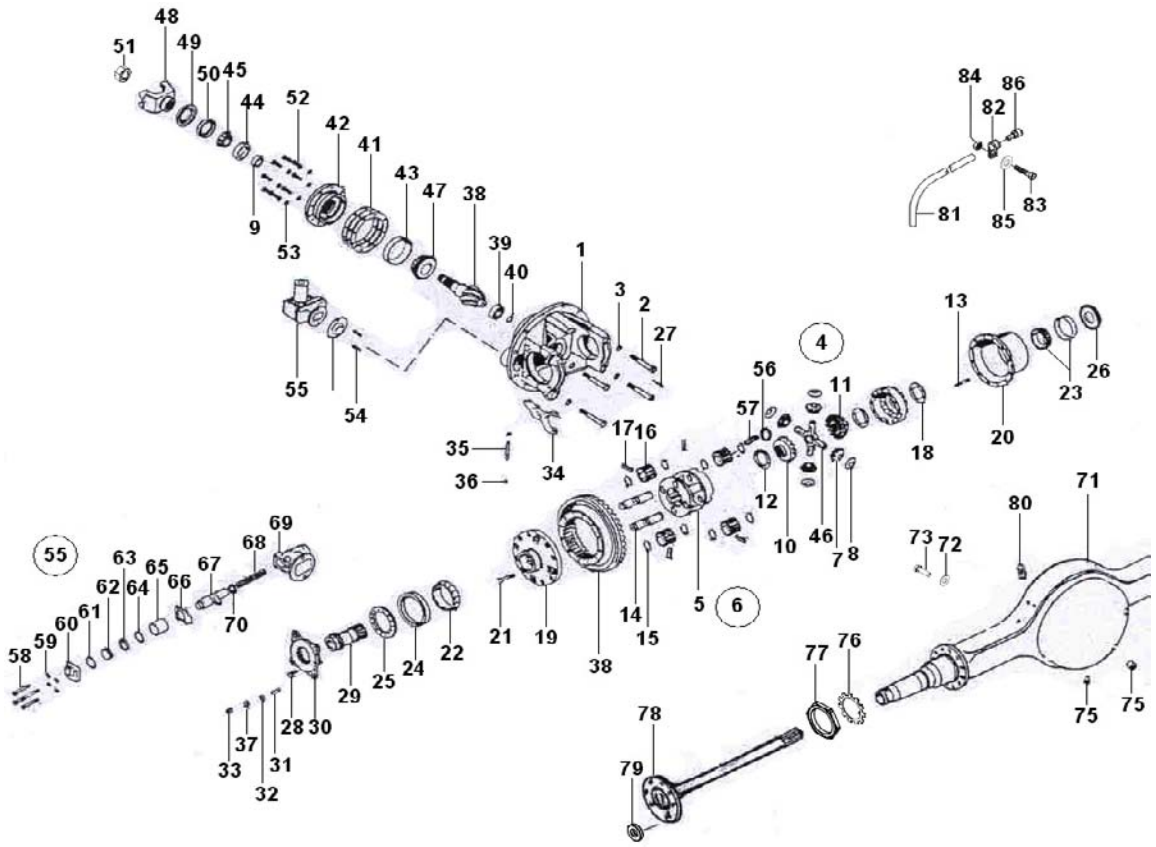

EIXO DUPLA REDUÇÃO

ITEM	CÓDIGO Nº DE PIEZAS CODE	QNT CT CTY	DENOMINAÇÃO / DENOMINACIÓN / DENOMINATION		
-	6012.009.199.00.0	1	Eixo Traseiro 4,56:1 / 6,36:1		
-	6012.009.198.00.2	1	Eixo Traseiro 4,88:1 / 6,80:1		
1	6012.009.226.00.1	1	Caixa do Diferencial (Inclui		
			Itens 2 e 3)		
2	6012.009.079.00.4	4	Parafuso		
3	6012.009.080.00.2	4	Arruela Plana		
4.1	6012.009.124.00.8	1	Kit Caixa Satélites (Inclui Itens		
			5, 7 ao 17, 56 e 57)		
4,2	6012.009.153.00.7	1	Kit Reparo Engrenagens		
			(Inclui Itens 7 ao 12)		
5	6012.009.081.00.0	1	Caixa dos Satélites		
6	6012.009.233.00.7	1	Kit Reparo da Reduzida		
7	6112.009.043.00.8	4	Satélite do Diferencial		
8	6112.009.042.00.0	4	Arruela de Encosto dos		
			Satélites		
9.1	6012.009.115.00.6	CN	Espaçador 12,24 mm		
9.2	6012.009.116.00.4	CN	Espaçador 12,27 mm		
9.3	6012.009.117.00.2	CN	Espaçador 12,30 mm		
9.4	6012.009.118.00.0	CN	Espaçador 12,32 mm		
9.5	6012.009.119.00.8	CN	Espaçador 12,34 mm		
9.6	6012.009.120.00.6	CN	Espaçador 12,37 mm		
9.7	6012.009.121.00.4	CN	Espaçador 12,40 mm		
9.8	6012.009.122.00.2	CN	Espaçador 12,42 mm		
9.9	6012.009.123.00.0	CN	Espaçador 12,45 mm		
9.10	6012.009.125.00.5	CN	Espaçador 12,47 mm		
9.11	6012.009.126.00.3	CN	Espaçador 12,50 mm		
9.12	6012.009.127.00.1	CN	Espaçador 12,52 mm		
10	6012.009.083.00.6	1	Planetátario do Diferencial		

AGRALE | AGRALE FÊNIX

EIXO DUPLA REDUÇÃO

ITEM	CÓDIGO Nº DE PIEZAS CODE	QNT CT CTY	DENOMINAÇÃO / DENOMINACIÓN / DENOMINATION		
			Esquerdo (Curto)		
11	6012.009.082.00.8	1	Planetário do Diferencial		
			Direito (Longo)		
12	6012.009.084.00.4	2	Arruela de Encosto dos		
			Planetários		
13	6012.009.085.00.1	12	Parafuso		
14	6012.009.086.00.9	4	Eixo		
15	6012.009.087.00.7	8	Arruela de Encosto		
16	6012.009.088.00.5	4	Engrenagem Planetária		
17	6012.009.089.00.3	4	Pino Elástico		
18	6012.009.084.00.4	1	Arruela de Encosto		
19	6012.009.091.00.9	1	Caixa Suporte Esquerdo		
20	6012.009.090.00.1	1	Caixa Suporte Direito		
21	6012.009.092.00.7	8	Parafuso		
22	6012.009.093.00.5	1	Rolamento		
23	4001.035.104.00.5	1	Rolamento		
24	6012.009.094.00.3	1	Rolamento		
25	6012.009.095.00.0	1	Anel de Ajuste Esquerdo		
26	6012.009.096.00.8	1	Anel de Ajuste Direito		
27	6012.009.097.00.6	1	Contra Pino		
28	6012.009.089.00.3	1	Pino Elástico		
29	6012.009.098.00.4	1	Engrenagem Solar		
30	6012.009.230.00.3	1	Placa de Travamento		
31	6012.009.231.00.1	4	Prisioneiro		
32	6012.009.101.00.6	4	Arruela Cônica		
33	6012.009.102.00.4	4	Porca		
34	6012.009.103.00.2	1	Garfo de Mudança		
35	6012.009.104.00.0	1	Pino		
36	6012.009.105.00.7	2	Tampão		
37	6012.009.129.00.7	4	Arruela		
38.1	6012.009.106.00.5	1	Coroa do Pinhão 4,56:1		
38.2	6012.009.107.00.3	1	Coroa e Pinhão 4,88:1		
39	6012.009.108.00.1	1	Rolamento		
40	6112.009.031.00.3	1	Anel Elástico		
41.1	6012.009.109.00.9	CN	Calço 0,13 mm		
41.2	6012.009.110.00.7	CN	Calço 0,26 mm		
41.3	6012.009.111.00.5	CN	Calço 0,08 mm		
42	6012.009.112.00.3	1	Caixa do Pinhão (Inclui Itens		
			43 e 44)		
43	6112.009.109.00.7	1	Rolamento Capa		
44	6012.009.113.00.1	1	Rolamento Capa		
45	6012.009.114.00.9	1	Rolamento Cone		
46	6112.009.044.00.6	1	Cruzeta		
47	6007.009.228.00.7	1	Rolamento Cone		
48	6012.009.232.00.9	1	Yoke (Inclui Item 50)		
49	6007.009.202.00.2	1	Defletor		
50	6007.009.200.00.6	1	Vedador		
51	6012.009.130.00.5	1	Porca		
52	6012.009.131.00.3	8	Parafuso		
53	6012.009.132.00.1	8	Arruela		
54	6012.009.133.00.9	2	Prisioneiro		
55	6012.009.136.00.2	1	Mecanismo de Mudança de		
			Volocidades		
56	6012.009.137.00.0	4	Espaçador		

AGRALE | AGRALE FÊNIX

EIXO DUPLA REDUÇÃO

ITEM	CÓDIGO Nº DE PIEZAS CODE	QNT CT CTY	DENOMINAÇÃO / DENOMINACIÓN / DENOMINATION		
57	6012.009.138.00.8	4	Kit Roletes		
58	6012.009.139.00.6	4	Parafuso		
59	4103.012.007.01.7	4	Arruela de Pressão		
60	6012.009.141.00.2	1	Tampa do Mecanismo		
61	6012.009.142.00.0	1	Junta		
62	6012.009.143.00.8	1	Pistão		
63	6012.009.144.00.6	1	Anel de Feltro		
64	6007.008.012.00.6	1	Vedador		
65	6012.009.145.00.3	1	Cilindro		
66	6012.009.146.00.1	1	Tampa		
67	6012.009.147.00.9	1	Haste do Mecanismo		
68	6012.009.148.00.7	1	Mola		
69	6012.009.149.00.5	1	Caixa do Mecanismo		
70	6012.009.150.00.3	1	Anel do Batente		
71	6012.009.151.00.1	1	Carcaça		
72	6112.009.046.00.1	12	Arruela		
73.1	6112.009.049.00.5	8	Parafuso 1,75		
73.2	6112.009.050.00.3	4	Parafuso 2,50		
75	6007.009.216.00.2	2	Bujão		
76	6112.009.052.00.9	2	Arruela Trava		
77	6112.009.053.00.7	4	Porca de Ajuste		
78	6012.009.152.00.9	2	Semi Eixo		
79	6012.009.012.00.5	24	Arruela Cônica		
80	6007.009.223.00.8	1	Conector		
81	1020.120.014.00.3	0,6 m	Mangueira		
82	6008.011.060.00.8	1	Abraçadeira		
83	4101.047.069.05.1	1	Parafuso M6x25		
84	4102.023.003.05.8	1	Porca Freno		
85	4103.024.008.01.1	1	Arruela Lisa A6,4		
86	6008.009.720.00.1	1	Respiro		

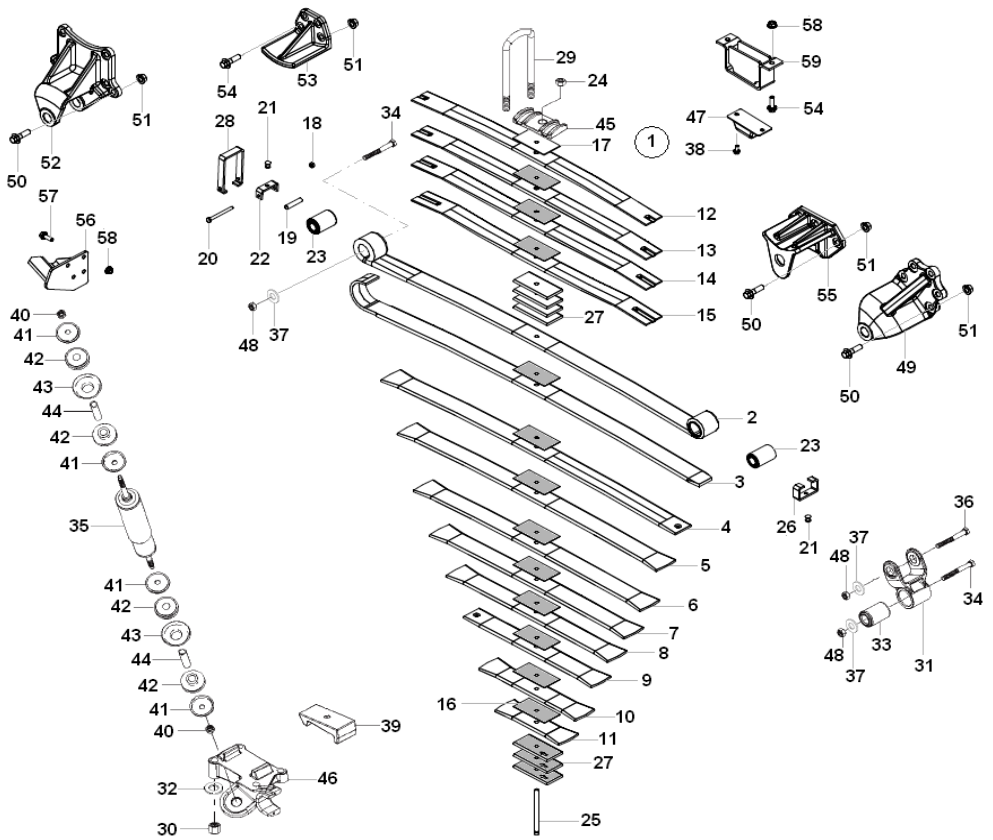

SUSPENSÃO TRASEIRA

ITEM	CÓDIGO Nº DE PIEZAS CODE	QNT. CT. CTY.	DENOMINAÇÃO / DENOMINACIÓN / DENOMINATION		
1	6012.014.303.00.1	2	Feixe de Molas Traseiro		
			(Inclui Itens 2 ao 28) **(A)**		
2	6012.014.399.00.9	1	Lâmina 01 **(A)**		
3	6012.014.400.00.5	1	Lâmina 02 **(A)**		
4	6012.014.401.00.3	1	Lâmina 03 **(A)**		
5	6012.014.402.00.1	1	Lâmina 04 **(A)**		
6	6012.014.403.00.9	1	Lâmina 05 **(A)**		
7	6012.014.404.00.7	1	Lâmina 06 **(A)**		
8	6012.014.405.00.4	1	Lâmina 07 **(A)**		
9	6012.014.406.00.2	1	Lâmina 08 **(A)**		
10	6012.014.407.00.0	1	Lâmina 09 **(A)**		
11	6012.014.408.00.8	1	Lâmina 10 **(A)**		
12	6012.014.395.00.7	1	Lâmina A1 **(A)**		
13	6012.014.396.00.5	1	Lâmina A2 **(A)**		
14	6012.014.397.00.3	1	Lâmina A3 **(A)**		
15	6012.014.398.00.1	1	Lâmina A4 **(A)**		
16	6012.014.260.00.3	12	Separador **(A)**		
17	6007.014.211.00.6	1	Separador **(A)**		
18	6011.014.063.00.3	1	Porca **(A)**		
19	6012.014.390.00.8	1	Tubo **(A)**		
20	6010.014.099.00.9	1	Parafuso **(A)**		
21	6012.014.129.00.0	2	Rebite **(A)**		
22	6012.014.393.00.2	1	Abraçadeira **(A)**		
23	6012.014.366.00.8	4	Bucha **(A)**		
24	6013.014.119.00.9	1	Porca **(A)**		
25	6012.014.394.00.0	1	Espigão **(A)**		
26	6012.014.391.00.6	1	Abraçadeira **(A)**		
27	6012.014.389.00.0	7	Separador **(A)**		

AGRALE | AGRALE FÊNIX

SUSPENSÃO TRASEIRA

ITEM	CÓDIGO Nº DE PIEZAS CODE	QNT. CT. CTY.	DENOMINAÇÃO / DENOMINACIÓN / DENOMINATION		
28	6012.014.392.00.4	1	Abraçadeira **(A)**		
29	6012.014.304.00.9	4	Grampo da Mola **(A)**		
30	6012.014.057.00.3	8	Porca Spiralock M22x1,5 **(A)**		
31.1	6012.014.341.00.1	1	Jumelo Esquerdo (Inclui Item		
			33) **(A)**		
31.2	6012.014.342.00.9	1	Jumelo Direito (Inclui Item 33)		
			(A)		
32	6012.014.092.00.0	8	Arruela **(A)**		
33	6012.014.287.00.6	1	Bucha **(A)**		
34	6012.014.322.00.1	4	Pino **(A)**		
35	6012.014.164.00.7	2	Amortecedor Traseiro (Inclui		
			Item 40 ao 44) **(A)**		
36	6012.014.321.00.3	2	Pino **(A)**		
37	6012.014.092.00.0	6	Arruela de Encosto **(A)**		
38	4101.084.020.02.5	4	Parafuso Flange M8x1,25x20		
			(A)		
39.1	6012.014.237.00.1	1	Apoio Inferior Esquerdo Mola		
			(A)		
39.2	6012.014.236.00.3	1	Apoio Inferior Direito Mola **(A)**		
40	6012.014.060.00.7	2	Porca do Amortecedor **(A)**		
41	6012.014.061.00.5	4	Arruela Externa **(A)**		
42	6012.014.062.00.3	4	Batente do Amortecedor **(A)**		
43	6012.014.063.00.1	2	Arruela do Batente do		
			Amortecedor **(A)**		
44	6012.014.064.00.9	2	Bucha do Amortecedor **(A)**		
45	6012.014.238.00.9	2	Base Apoio Grampo **(A)**		
46.1	6012.014.285.00.0	1	Sapata Inferior Esquerda **(A)**		
46.2	6012.014.284.00.3	1	Sapata Inferior Direita **(A)**		
47	6001.014.025.00.3	2	Batente **(A)**		
48	4102.014.020.02.8	6	Porca Freno M20x1,5 **(A)**		
49	6012.014.335.00.3	2	Suporte Traseiro **(A)**		
50	4101.084.052.10.1	30	Parafuso Flange M14x1,5x50		
			(A)		
51	4102.025.015.10.8	38	Porca Flange M14x1,5 **(A)**		
52	6012.014.327.00.0	2	Suporte Dianteiro **(A)**		
53	6012.014.291.00.8	2	Apoio Dianteiro **(A)**		
54	4101.084.044.10.8	12	Parafuso Flange M12x1,5x40		
			(A)		
55	6012.014.292.00.6	2	Apoio Traseiro **(A)**		
56.1	6012.014.239.00.7	1	Suporte Esquerdo **(A)**		
			Amortecedor **(A)**		
56.2	6012.014.240.00.5	1	Suporte Direito Amortecedor		
			(A)		
57	4101.084.043.10.0	8	Parafuso Flange M12x1,5x35		
			(A)		
58	4102.025.011.10.7	12	Porca Flange M12x1,5 **(A)**		
59	6012.002.110.00.4	2	Suporte Batente **(A)**		

(A) Para caminhões 14000 6X2 consultar nota na página X.

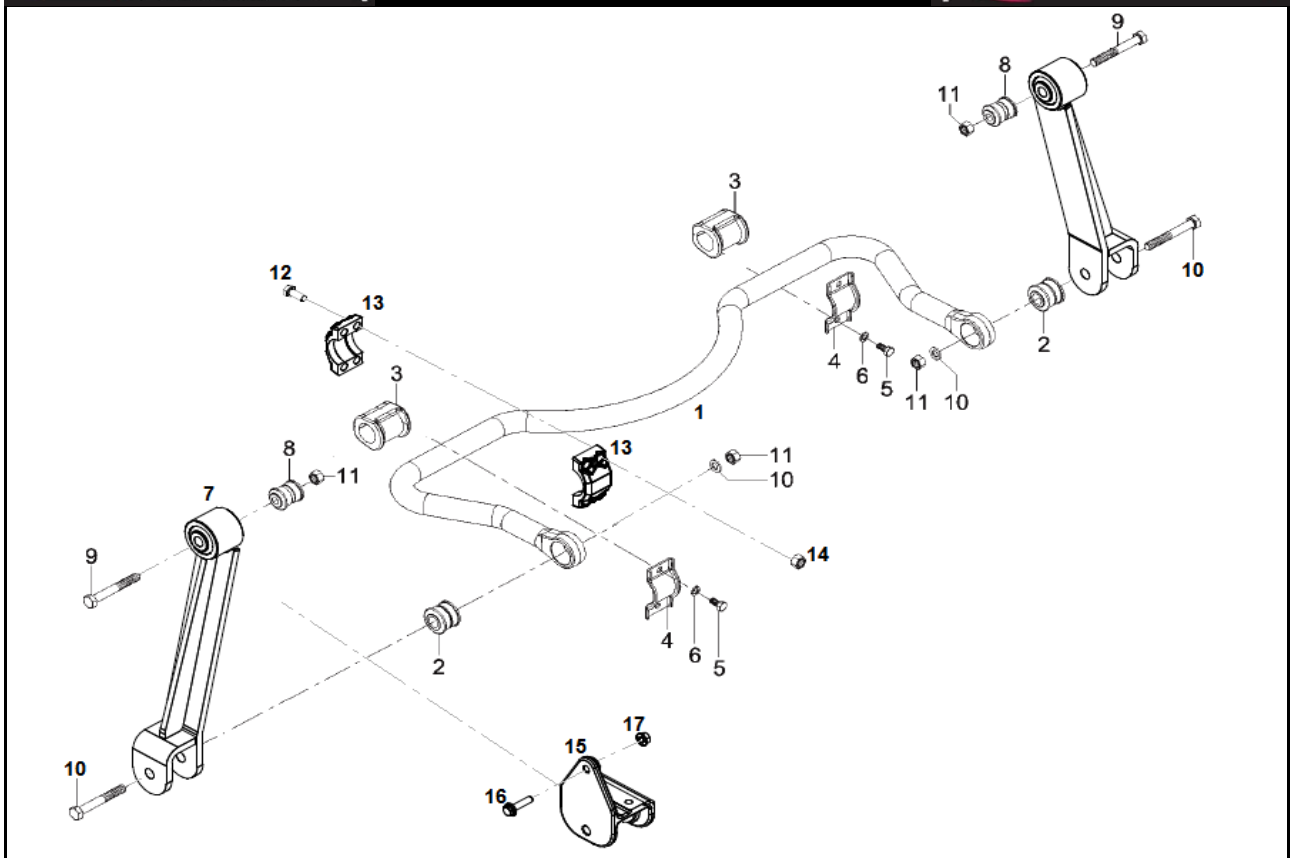

BARRA ESTABILIZADORA TRASEIRA

ITEM	CÓDIGO Nº DE PIEZAS CODE	QNT. CT. CTY.	DENOMINAÇÃO / DENOMINACIÓN / DENOMINATION		
1	6010.014.018.00.9	1	Conjunto Barra Estabilizadora		
			Traseira (Inclui Item 2) **(A)**		
2	6010.014.025.00.4	2	Bucha do Olhal **(A)**		
3	6012.014.004.00.5	2	Bucha Barra Estabilizadora		
			(A)		
4	6012.014.008.00.6	2	Abraçadeira Barra		
			Estabilizadora **(A)**		
5	4101.048.005.05.4	4	Parafuso M10x20 **(A)**		
6	4103.012.010.01.1	4	Arruela de Pressão A10 **(A)**		
7	6012.014.159.00.7	2	Tirante Barra Estabilizadora		
			(Inclui Item 8) **(A)**		
8	6006.014.058.00.3	1	Bucha **(A)**		
9	4101.046.013.06.8	2	Parafuso Sextavado M14x105		
			(A)		
10	4101.048.053.05.4	2	Parafuso Sextavado M14x80		
			(A)		
11	4102.014.019.05.3	4	Porca Sextavada M14 **(A)**		
12	4101.038.000.06.5	8	Parafuso Sextavado M10x40		
			(A)		
13	6012.014.349.00.4	4	Limitador Lateral **(A)**		
14	4102.014.013.05.6	8	Porca Freno M10 **(A)**		
15	6012.014.347.00.8	2	Suporte **(A)**		
16	4101.084.037.10.2	6	Parafuso Flange M10x1,5x40		
			(A)		
17	4102.025.009.10.1	6	Porca Flange M10x1,5 **(A)**		

(A) Para caminhões 14000 6X2 consultar nota na página X.

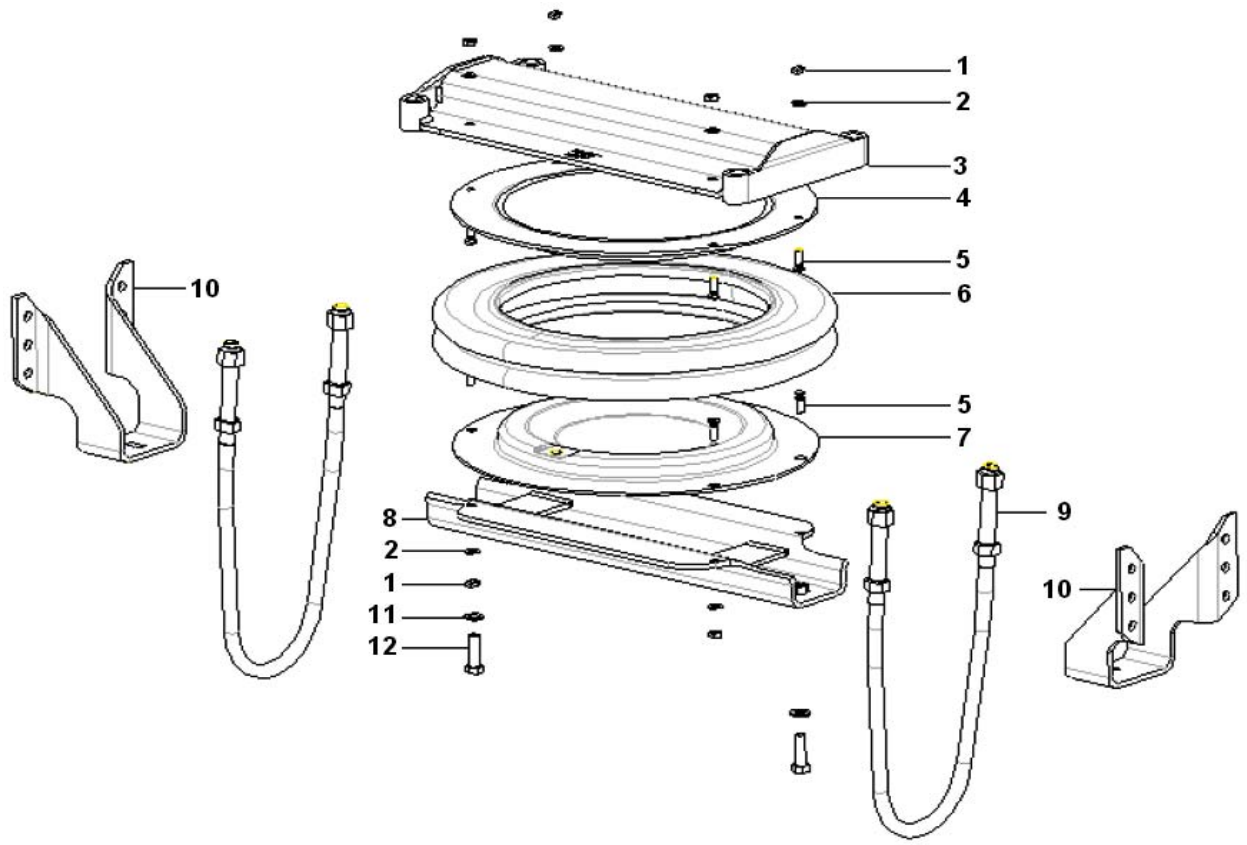

SUSPENSOR PNEUMÁTICO 3° EIXO - 14000 6X2

ITEM	CÓDIGO Nº DE PIEZAS CODE	QNT CT CTY	DENOMINAÇÃO / DENOMINACIÓN / DENOMINATION		
-	6012.014.225.00.6	1	Suspensor Pneumático 3° Eixo		
			(Inclui 1 ao 12)		
1	6012.014.264.00.5	8	Porca		
2	6012.014.265.00.2	8	Arruela		
3	6012.014.266.00.0	1	Travessa Superior		
4	6012.014.267.00.8	1	Base Superior		
5	6012.014.268.00.6	8	Parafuso		
6	6012.014.269.00.4	1	Mola Pneumática		
7	6012.014.270.00.2	1	Base Inferior		
8	6012.014.271.00.0	1	Travessa Inferor		
9	6012.014.272.00.8	2	Grampo		
10	6012.014.273.00.6	2	Suporte Compensador		
11	6012.014.274.00.4	2	Arruela		
12	6012.014.275.00.1	2	Parafuso		

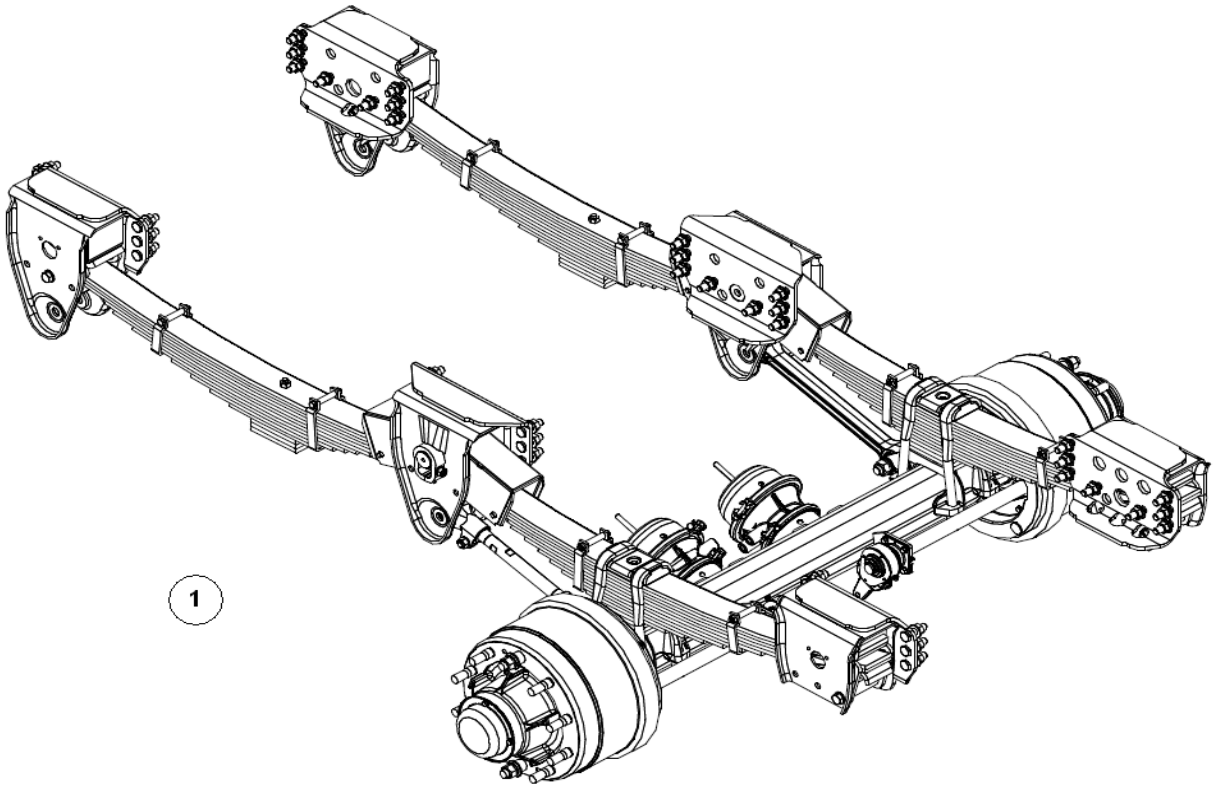

TERCEIRO EIXO E SUSPENSÃO TRASEIRA - 14000 6X2

ITEM	CÓDIGO Nº DE PIEZAS CODE	QNT. CT. CTY.	DENOMINAÇÃO / DENOMINACIÓN / DENOMINATION		
1	6012.014.360.00.1	1	Suspensão Balancim 6x2		
			Automático **(A)**		

(A) Para reposição dos componentes terceiro eixo, suspensão traseira, barra estabilizadora traseira, cubo de roda e tambores traseiros, freios traseiros, ajustadores de freio traseiros, câmaras de freio traseiras e seus componentes, para CAMINHÃO 14000 6X2, entrar em contato com a empresa Suspensys.

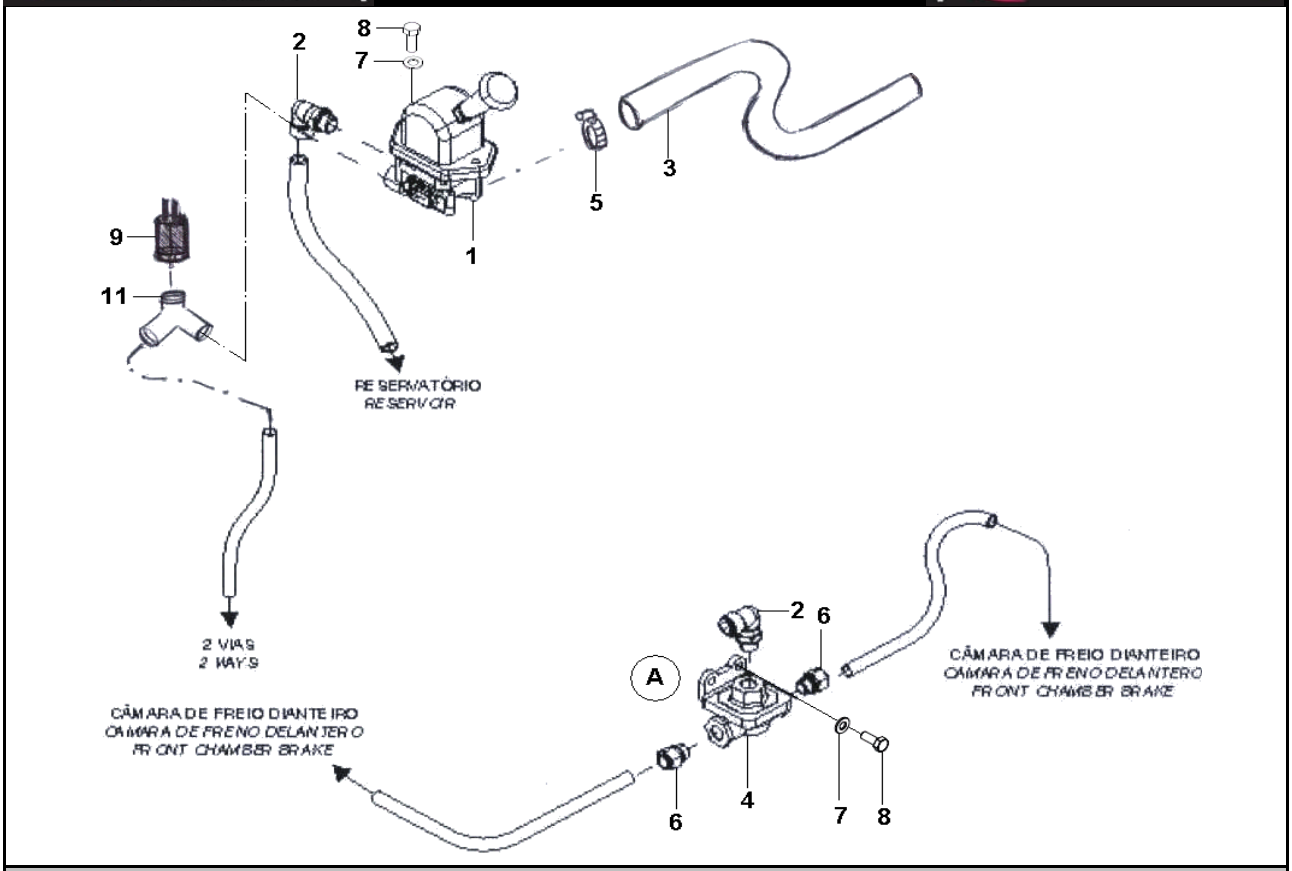

SISTEMA DE FREIO - COMPONENTES I

	ITEM	CÓDIGO Nº DE PIEZAS CODE	QNT. CT.	DENOMINAÇÃO / DENOMINACIÓN / DENOMINATION		
	1	6010.005.092.00.5	1	Válvula Acionamento Freio		
				Estacionário		
	2	6007.005.545.00.8	6	Cotovelo Macho Orientável		
	3	6006.005.086.00.5	2	Mangueira		
	4	6007.005.039.00.2	1	Válvula de Descarga Rápida		
				(Inclui Item A)		
	5	8005.105.089.00.8	1	Abraçadeira		
	6	6007.005.541.00.7	2	Conector Reto		
	7	4103.012.009.02.1	4	Arruela Pressão A8		
	8	4101.047.090.05.7	4	Parafuso M8x25		
BT	9	6009.011.073.00.9	1	Pressostato		
	10	8002.108.105.00.6	1	Abraçadeira 3/4' A1"		
BT	11	6009.005.085.00.1	1	Conexão Y		
	A	6007.099.040.00.7	1	Jogo de Reparo Válvula		
				Descarga Rápida		

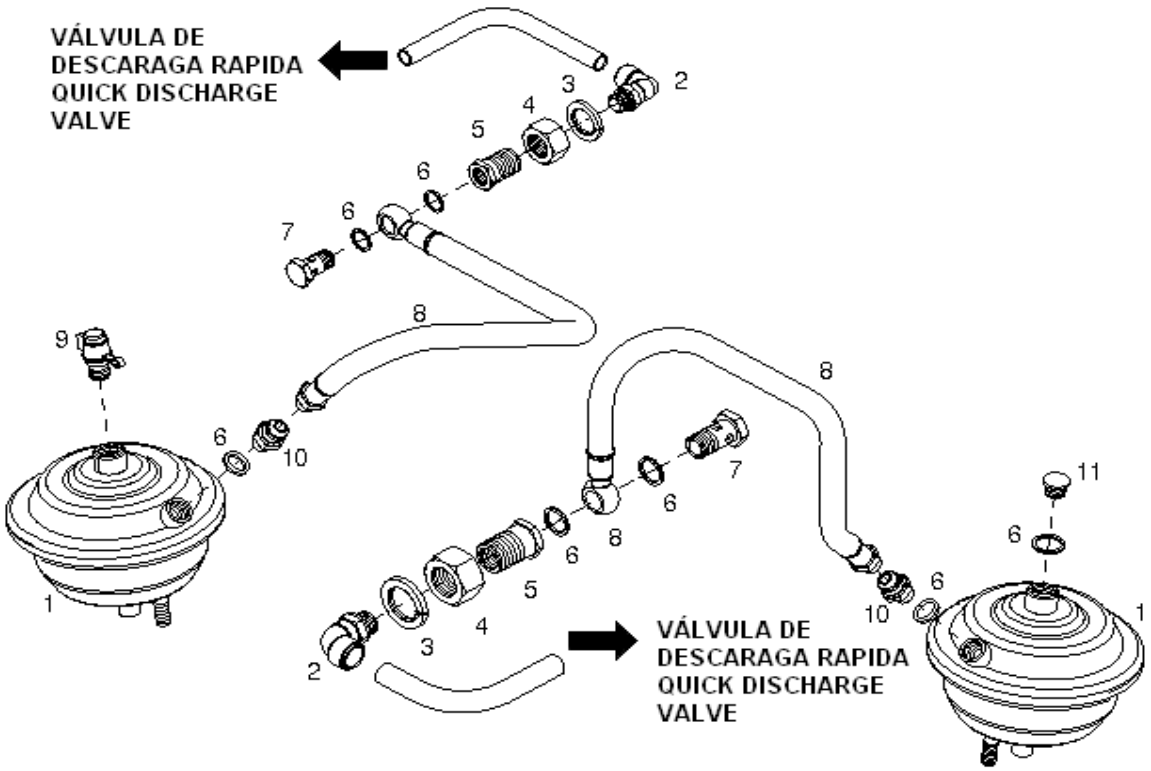

SISTEMA DE FREIO - COMPONENTES II

ITEM	CÓDIGO Nº DE PIEZAS CODE	QNT. CT. CTY.	DENOMINAÇÃO / DENOMINACIÓN / DENOMINATION		
1	-	-	Câmara Freio Dianteiro		
2	6007.005.545.00.8	2	Cotovelo Macho Orientável		
3	4103.012.058.01.0	2	Arruela de Pressão B22		
4	4102.011.027.05.9	2	Porca Sextavada M22		
5	6007.005.331.00.3	2	União Macho/Fêmea		
6	4014.010.028.00.6	7	Anel de Vedação A16x20x1,5		
7	6007.005.052.00.5	2	Parafuso Oco B12		
8	6007.005.269.00.5	2	Mangueira Câmara		
9	6007.005.046.00.7	1	Tomada de Pressão		
10	6007.005.037.00.6	2	União Macho M16x1,5x3/4		
11	4010.010.008.00.6	1	Bujão M16x1,5		

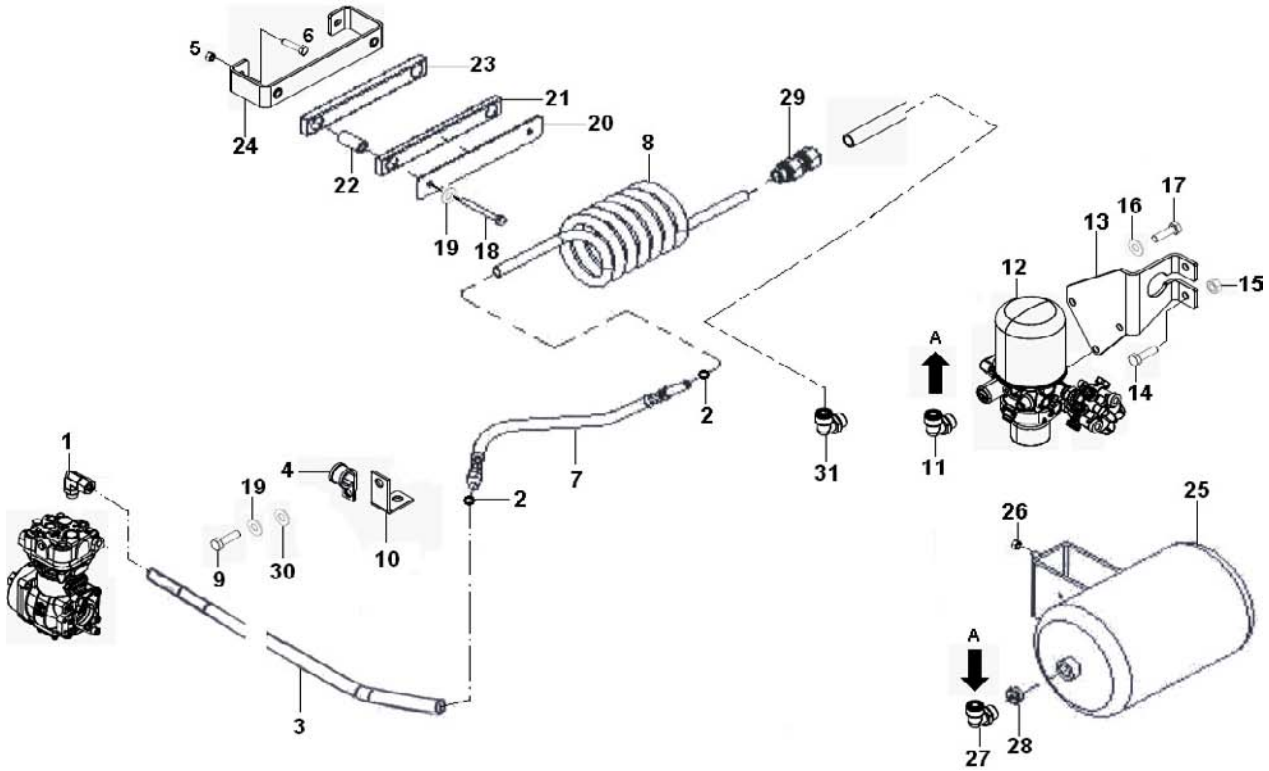

SISTEMA DE FREIO - COMPONENTES III

ITEM	CÓDIGO Nº DE PIEZAS CODE	QNT. CT. CTY.	DENOMINAÇÃO / DENOMINACIÓN / DENOMINATION		
1	6112.005.075.00.4	1	Cotovelo		
2	6009.005.144.00.6	2	Anilha		
3	6023.005.010.00.0	1	Tubo Compressor		
4	6005.006.024.00.7	2	Abraçadeira		
5	4102.014.011.05.0	2	Porca Freno M8		
6	4101.047.090.05.7	2	Parafuso Sextavado M8x25		
7.1	6012.005.025.00.1	1	Mangueira Intermediária -		
			14000 4x2 (Inclui Item 2)		
7.2	6023.005.014.00.2	1	Mangueira Intermediária -		
			14000 6x2 (Inclui Item 2)		
8	6013.005.038.00.2	1	Serpentina		
9	4101.047.088.05.1	1	Parafuso M8x20		
10	6007.001.246.00.7	1	Suporte		
11	6007.005.543.00.3	1	Cotovelo		
12	6022.005.010.00.2	1	Unidade de Tratamento de Ar		
13	6012.005.205.00.9	1	Suporte Filtro Secador		
14	4101.084.043.10.0	2	Parafuso M12x1,5x35		
15	4102.025.011.10.7	2	Porca Freno M12x1,5		
16	4103.012.011.01.9	3	Arruela de Pressão A12		
17	4101.048.020.05.3	3	Parafuso Sextavado M12x20		
18	4101.045.041.05.2	2	Parafuso Sextavado M8x70		
19	4103.012.009.01.3	3	Arruela Pressão A8		
20	6007.005.622.00.5	1	Suporte Serpentina		
21	6007.005.623.00.3	1	Apoio Interno		
22	6010.001.050.00.7	2	Espaçador		
23	6007.005.624.00.1	1	Apoio Externo		
24	6007.005.621.00.7	1	Conjunto Suporte Longarina/		
			Serpentina		

AGRALE | AGRALE FÊNIX

SISTEMA DE FREIO - COMPONENTES III

ITEM	CÓDIGO Nº DE PIEZAS CODE	QNT. CT. CTY.	DENOMINAÇÃO / DENOMINACIÓN / DENOMINATION		
25	6007.005.479.00.0	1	Reservatório Ar Regenerativo		
26	4102.023.006.05.9	2	Porca Freno M10		
27	6007.005.543.00.3	1	Cotovelo 90º Swivel		
28	6007.005.551.00.6	1	Redutor Macho/Fêmea		
29	6012.005.203.00.4	1	Conexão Reta União 16		
30	4103.011.013.01.6	1	Arruela Lisa A8,4		
31	6012.005.202.00.6	1	Cotovelo		

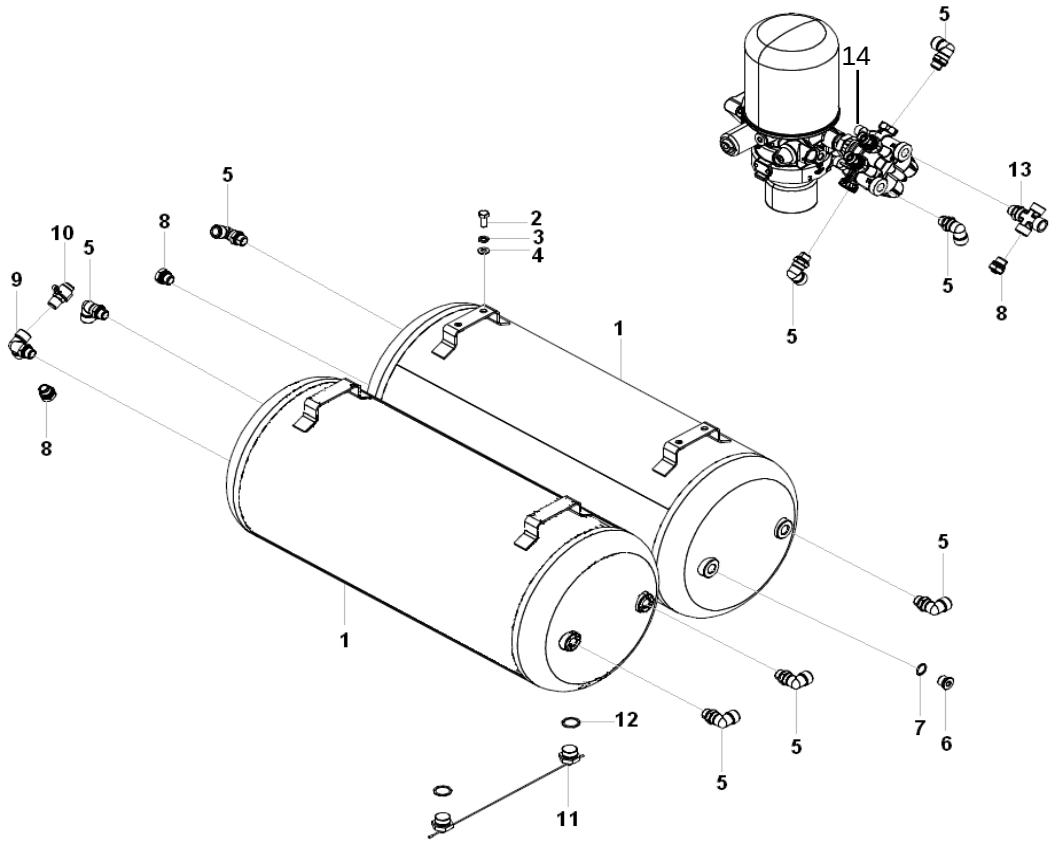

SISTEMA DE FREIO - COMPONENTES IV

ITEM	CÓDIGO Nº DE PIEZAS CODE	QNT. CT. CTY.	DENOMINAÇÃO / DENOMINACIÓN / DENOMINATION		
1	6024.005.010.00.8	2	Reservatório Ar		
2	4101.047.088.05.1	8	Parafuso M8x20		
3	4103.012.009.01.3	8	Arruela Pressão A8		
4	4103.011.013.01.6	8	Arruela Lisa A8,4		
5	6007.005.545.00.8	8	Cotovelo Orientável		
6	4010.010.008.00.6	2	Bujão		
7	4014.010.028.00.6	2	Anel Vedação		
8	6007.005.540.00.9	3	Conector Reto		
9	6007.005.550.00.8	1	Tee		
10	6007.005.046.00.7	1	Tomada de Presão		
11	6007.005.045.00.9	1	Válvula de Drenagem		
12	4014.010.037.00.7	2	Anel Vedação		
13	6007.005.548.00.2	1	Cruzeta		
14	6025.011.036.00.2	2	Sensor de Pressão do Ar		

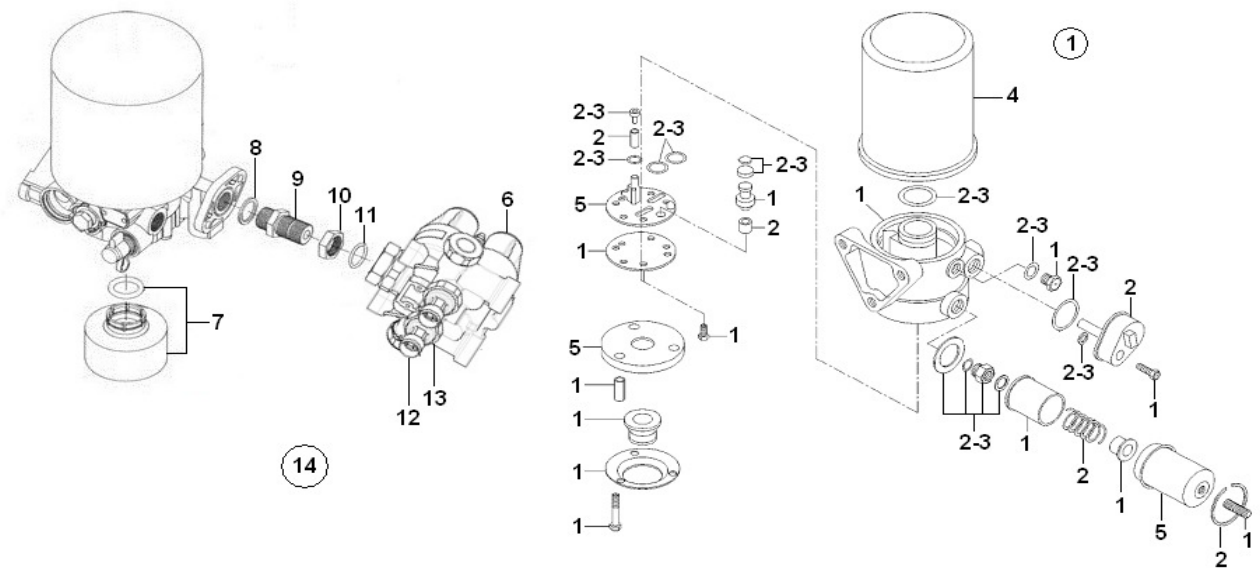

UNIDADE DE TRATAMENTO DE AR

ITEM	CÓDIGO Nº DE PIEZAS CODE	QNT CT CTY	DENOMINAÇÃO / DENOMINACIÓN / DENOMINATION		
1	6008.005.743.00.7	1	Conjunto Filtro de Secador		
			(Inclui Itens 2 ao 5)		
2	6008.099.009.00.0	1	Jogo Reparo Filtro Secador		
3	6008.099.010.00.8	1	Jogo Gaxetas Filtro Secador		
4	6008.099.011.00.6	1	Kit Refil Filtro Secador		
5	6008.099.012.00.4	1	Kit Carcaça Prato		
			Amortecedor		
6	6022.005.046.00.6	1	Válvula de Proteção		
7	6022.005.047.00.4	1	Silenciador		
8	6022.005.048.00.2	1	Anel de Vedação		
9	6022.005.049.00.0	1	Conexão		
10	6022.005.050.00.8	1	Porca		
11	6022.005.051.00.6	1	Anel de Vedação		
12	6025.011.036.00.2	2	Sensor Pressão do Ar		
13	4014.010.017.00.9	2	Anel de Vedação		
14	6022.005.010.00.2	1	Unidade de Tratamento de Ar		
			(Inclui Itens 1 ao 13)		

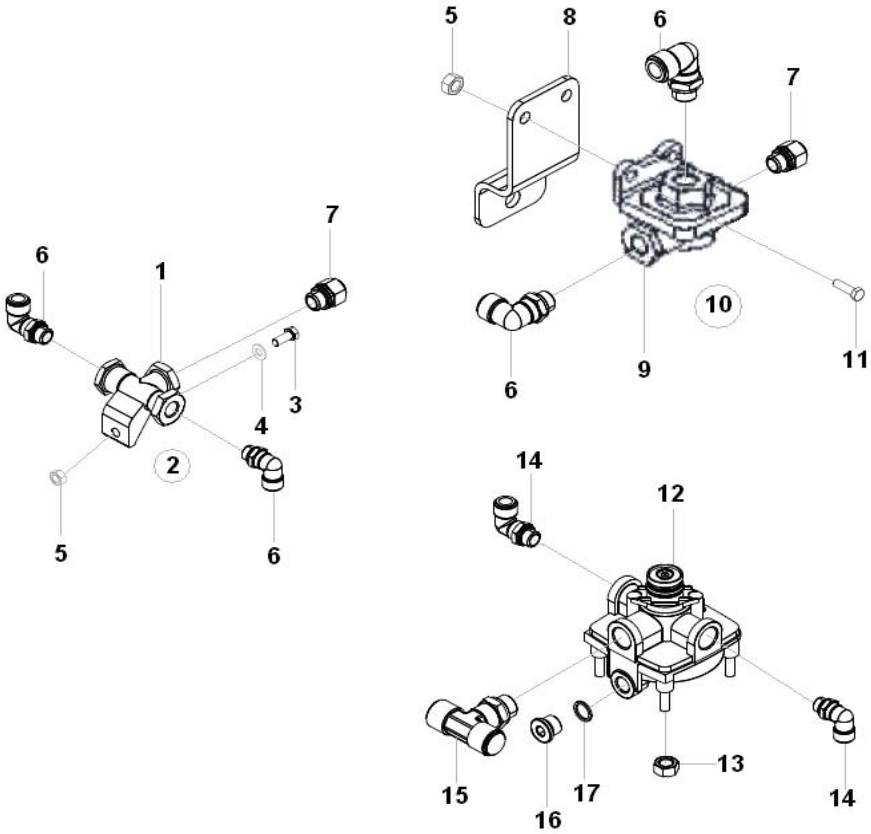

SISTEMA DE FREIO - COMPONENTES V

	ITEM	CÓDIGO Nº DE PIEZAS CODE	QNT. CT. CTY.	DENOMINAÇÃO / DENOMINACIÓN / DENOMINATION		
	1	6007.005.038.00.4	1	Válvula 2 Vias		
	2	6007.005.299.00.2	1	Jogo Reparo Válvula 2 Vias		
	3	4101.047.092.05.3	1	Parafuso M8x30		
BT	4	4103.011.013.01.6	1	Arruela Lisa A8,4		
BT	5	4102.014.011.05.0	3	Porca Freno M8		
BT	6	6007.005.545.00.8	4	Cotovelo Orientável		
BT	7	6007.005.541.00.7	2	Conector Reto		
BT	8	6012.005.013.00.7	1	Suporte		
	9	6007.005.039.00.2	1	Válvula Descarga Rápida		
	10	6007.099.040.00.7	1	Jogo Reparo Válvula		
				Descarga Rápida		
	11	4101.047.090.05.7	2	Parafuso M8x25		
BT	12	6112.005.007.00.7	1	Válvula Relé		
	13	4102.014.011.05.0	2	Porca Freno M8		
	14	6010.005.027.00.1	2	Cotovelo Orientável		
BT	15	6007.005.546.00.6	1	Tee		
BT	16	4010.012.005.00.0	1	Bujão		
	17	4014.010.037.00.7	1	Anel Vedação		

1

2

3

4

SISTEMA DE FREIO - MANGUEIRAS

ITEM	CÓDIGO Nº DE PIEZAS CODE	QNT. CT. CTY.	DENOMINAÇÃO / DENOMINACIÓN / DENOMINATION		
1	1020.150.004.00.7	CN	Tubo Nylon D6x4		
1	1020.150.030.00.2	CN	Tubo Nylon D6x4 Cinza		
1	1020.150.007.00.0	CN	Tubo Nylon D12x9 Preto		
1	1020.150.028.00.6	CN	Tubo Nylon D12x9 Cinza		
1	1020.150.027.00.8	CN	Tubo Nylon D12x9 Laranja		
1	1020.150.009.00.6	CN	Tubo Nylon D12x9 Amarela		
1	1020.150.010.00.4	CN	Tubo Nylon D12x9 Azul		
1	1020.150.011.00.2	CN	Tubo Nylon D12x9 Vermelho		
1	1020.150.014.00.6	CN	Tubo Nylon 16x12 Preto		
2	1020.150.012.00.0	CN	Corrugado PP 1/2 com Corte		
2	1020.150.013.00.8	CN	Corrugado PP 3/4 com Corte		
2	1021.110.006.00.9	CN	Corrugado PP 1 1/2" com		
			Corte		
3	5061.006.105.00.8	CN	Abraçadeira Plástica 274 mm		
4	6112.006.017.00.5	6	Passador		

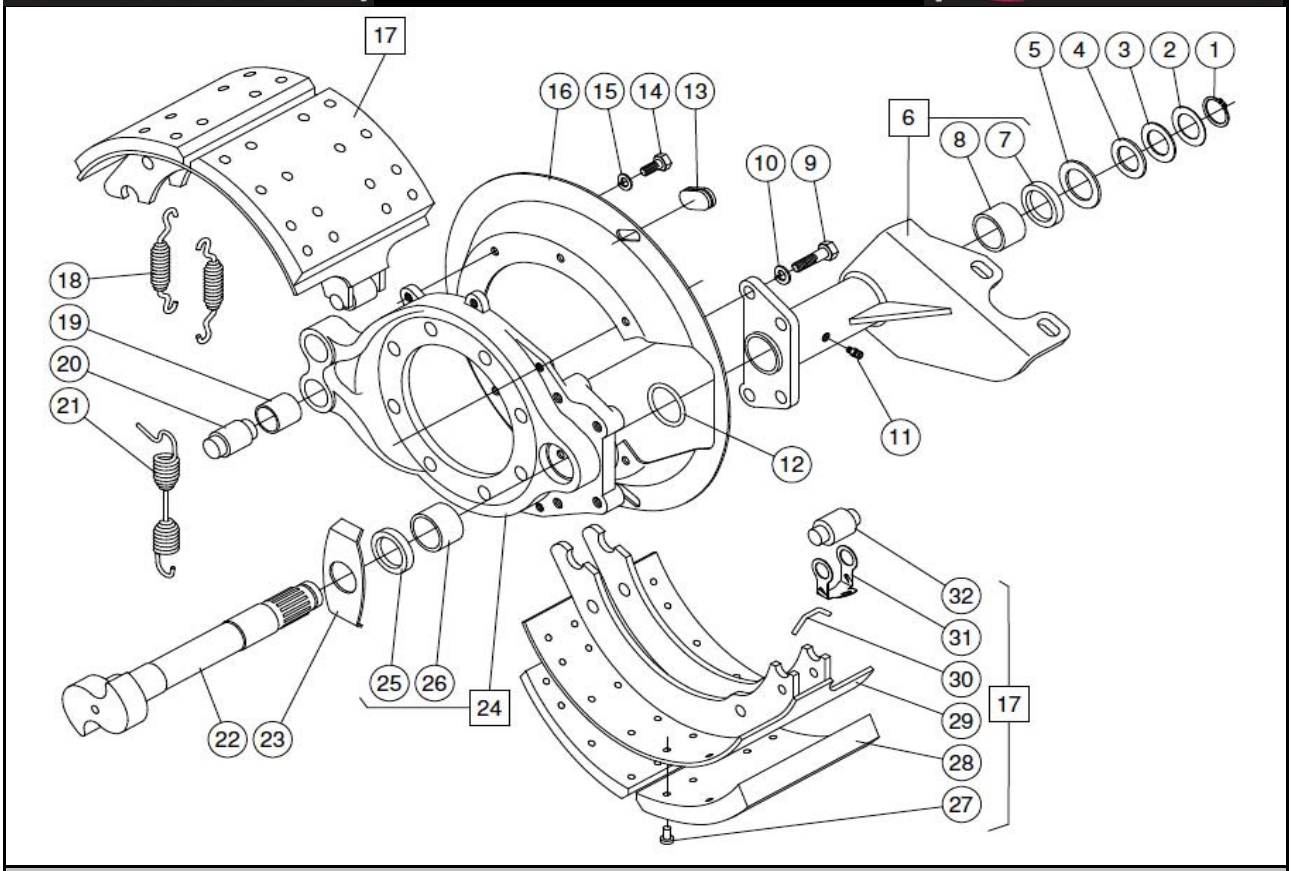

FREIO DIANTEIRO

ITEM	CÓDIGO Nº DE PIEZAS CODE	QNT. CT. CTY.	DENOMINAÇÃO / DENOMINACIÓN / DENOMINATION		
-	6024.005.013.00.2	1	Conjunto Freio Dianteiro		
			Esquerdo Automático		
-	6024.005.012.00.4	1	Conjunto Freio Dianteiro Direito		
			Automático		
-	6024.005.015.00.7	1	Conjunto Freio Dianteiro		
			Esquerdo Manual		
-	6024.005.014.00.0	1	Conjunto Freio Dianteiro Direito		
			Manual		
1	6012.005.076.00.4	1	Anel Elástico		
2	6012.005.086.00.3	1	Arruela Espaçadora Grossa		
3	6012.005.087.00.1	1	Arruela Espaçadora Fina		
4	6012.005.085.00.5	1	Arruela de Encosto Externa		
5	6012.005.075.00.6	1	Arruela de Encosto Interna		
6.1	6012.005.143.00.2	1	Suporte Câmara Esquerda		
			(Incli Itens 8 e 7)		
6.2	6012.005.145.00.7	1	Suporte Câmara Direita (Inclui		
			Itens 8 e 7)		
7	6012.005.061.00.6	1	Retentor de Graxa		
8	6012.005.060.00.8	1	Bucha		
9	6012.005.084.00.8	4	Parafuso Sextavado		
10	6012.005.083.00.0	4	Arruela Trava		
11	4003.010.009.00.9	1	Graxeira		
12	6012.005.069.00.9	1	Anel de Vedação		
13	6007.005.516.00.9	2	Tampão		
14	6012.005.082.00.2	6	Parafuso Sextavado		
15	6012.005.222.00.4	6	Arruela		
16	6112.005.040.00.8	1	Tapa - Pó		
17	6012.005.121.00.8	2	Conjunto Patim (Inclui Itens 27		

AGRALE | AGRALE FÊNIX

FREIO DIANTEIRO

ITEM	CÓDIGO Nº DE PIEZAS CODE	QNT. CT. CTY.	DENOMINAÇÃO / DENOMINACIÓN / DENOMINATION		
			ao 32)		
18	6012.005.052.00.5	2	Mola de Sustentação		
19	6007.005.565.00.6	2	Bucha de Ancoragem		
20	6012.005.053.00.3	2	Pino de Ancoragem		
21	6012.005.054.00.1	1	Mola de Retorno		
22.1	6112.005.035.00.8	1	Eixo Expansor Esquerdo		
22.2	6112.005.034.00.1	1	Eixo Expansor Direito		
23	6012.005.057.00.4	1	Arruela		
24.1	6112.005.036.00.6	1	Conjunto Aranha Esquerda		
			(Inclui Itens 25 e 26)		
24.2	6112.005.037.00.4	1	Conjunto Aranha Direita		
			(Inclui Itens 25 e 26)		
25	6012.005.060.00.8	1	Bucha		
26	6012.005.061.00.6	1	Retentor		
27	6012.005.064.00.0	24	Rebite		
28	6012.005.136.00.6	1	Jogo Lonas de Freio		
29	6012.005.134.00.1	1	Patim		
30	6007.005.566.00.4	1	Pino da Mola		
31	6012.005.066.00.5	1	Fixador do Rolete		
32	6012.005.067.00.3	1	Rolete		

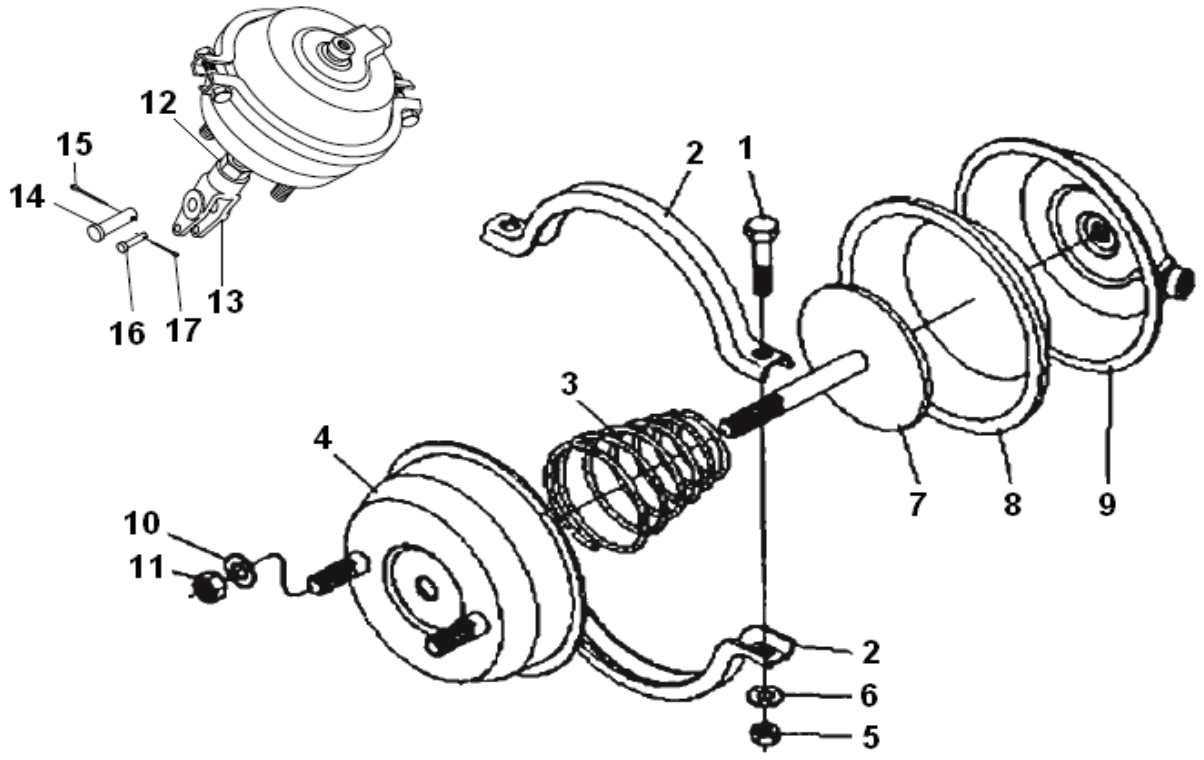

CÂMARA DE FREIO DIANTEIRA

ITEM	CÓDIGO Nº DE PIEZAS CODE	QNT. CT. CTY.	DENOMINAÇÃO / DENOMINACIÓN / DENOMINATION		
-	6112.005.044.00.0	2	Câmara Dianteira Automática		
-	6012.005.133.00.3	2	Câmara Dianteira Automática		
1	6012.005.037.00.6	2	Parafuso		
2	6012.005.036.00.8	2	Semi - Cinta		
3	6012.005.034.00.3	1	Mola de Serviço		
4	6112.005.046.00.5	1	Tampa Alta		
5	6012.005.039.00.2	2	Porca		
6	6012.005.038.00.4	2	Arruela Lisa M8		
7	6112.005.047.00.3	1	Êmbolo		
8	6012.005.040.00.0	1	Diafragma		
9	6112.005.048.00.1	1	Tampa Baixa		
10	6007.005.520.00.1	2	Arruela		
11	6012.005.148.00.1	2	Porca		
12.1	4102.018.029.04.1	1	Porca Sextavada M16 -		
			Ajustador Automático		
12.2	6012.005.194.00.5	1	Porca Sextavada M16 -		
			Ajustador Manual		
13.1	6007.005.567.00.2	1	Forquilha - Ajustador		
			Automático		
13.2	6012.005.195.00.2	1	Forquilha - Ajustador Manual		
14.1	6007.005.573.00.0	1	Pino Maior - Ajustador		
			Automático		
14.2	6007.005.522.00.7	1	Pino Maior - Ajustador Manual		
15	6007.005.523.00.5	1	Contrapino Maior		
16	6007.005.575.00.5	1	Pino Menor - Ajustador		
			Automático		
17	6007.005.574.00.8	1	Contrapino Menor - Ajustador		
			Automático		

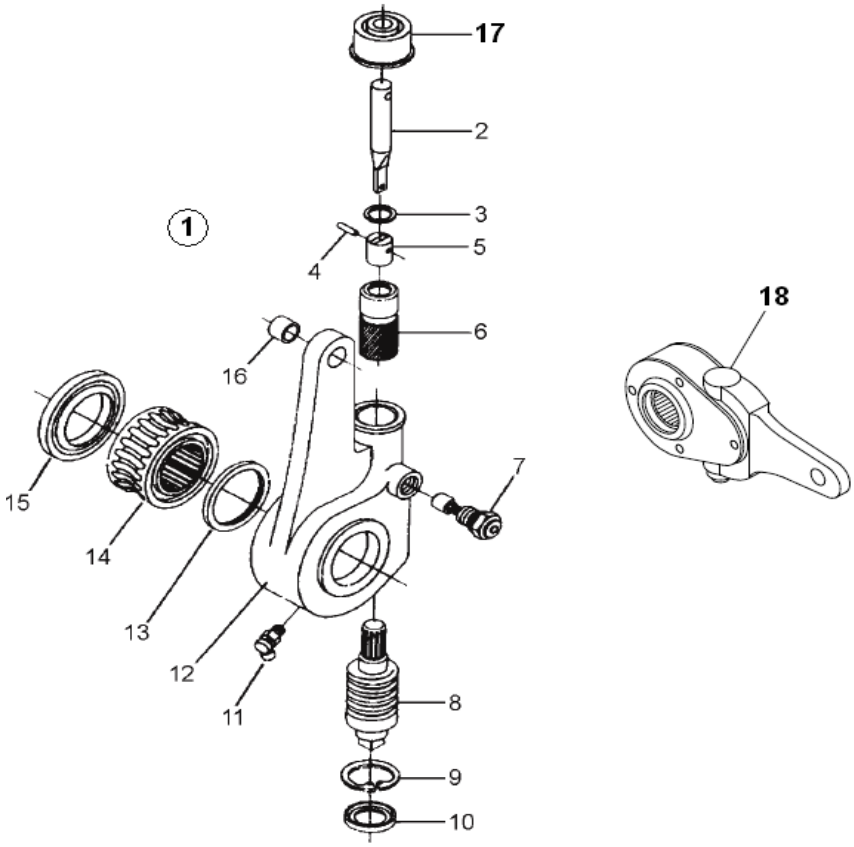

AJUSTADOR AUTOMÁTICO DIANTEIRO

ITEM	CÓDIGO Nº DE PIEZAS CODE	QNT. CT. CTY.	DENOMINAÇÃO / DENOMINACIÓN / DENOMINATION		
1.1	6012.005.228.00.1	1	Ajustador Automático		
			Esquerdo Dianteiro (Inclui		
			Itens 2 ao 17)		
1.2	6012.005.230.00.7	1	Ajustador Automático Direito		
			Dianteiro (Inclui Itens 2 ao 17)		
2	6012.005.165.00.5	1	Haste do Atuador		
3	6010.005.040.00.4	1	Anel de Retenção		
4	6010.005.041.00.2	1	Pino Elástico		
5	6010.005.042.00.0	1	Pistão		
6	6010.005.043.00.8	1	Atuador		
7	6010.005.193.00.1	1	Bujão Retrátil		
8	6010.005.045.00.3	1	Pinhão		
9	6010.005.046.00.1	1	Anel Elástico		
10	6010.005.047.00.9	1	Retentor de Graxa		
11	6010.005.048.00.7	1	Graxeira		
12	-	1	Carcaça (Item sem Reposição)		
13	6010.005.050.00.3	1	Anel de Vedação		
14	6012.005.031.00.9	1	Engrenagem		
15	6010.005.052.00.9	1	Retentor de Graxa		
16	6010.005.053.00.7	1	Bucha		
17	6010.005.038.00.8	1	Tampão		
18	6012.005.122.00.6	2	Ajustador Manual		

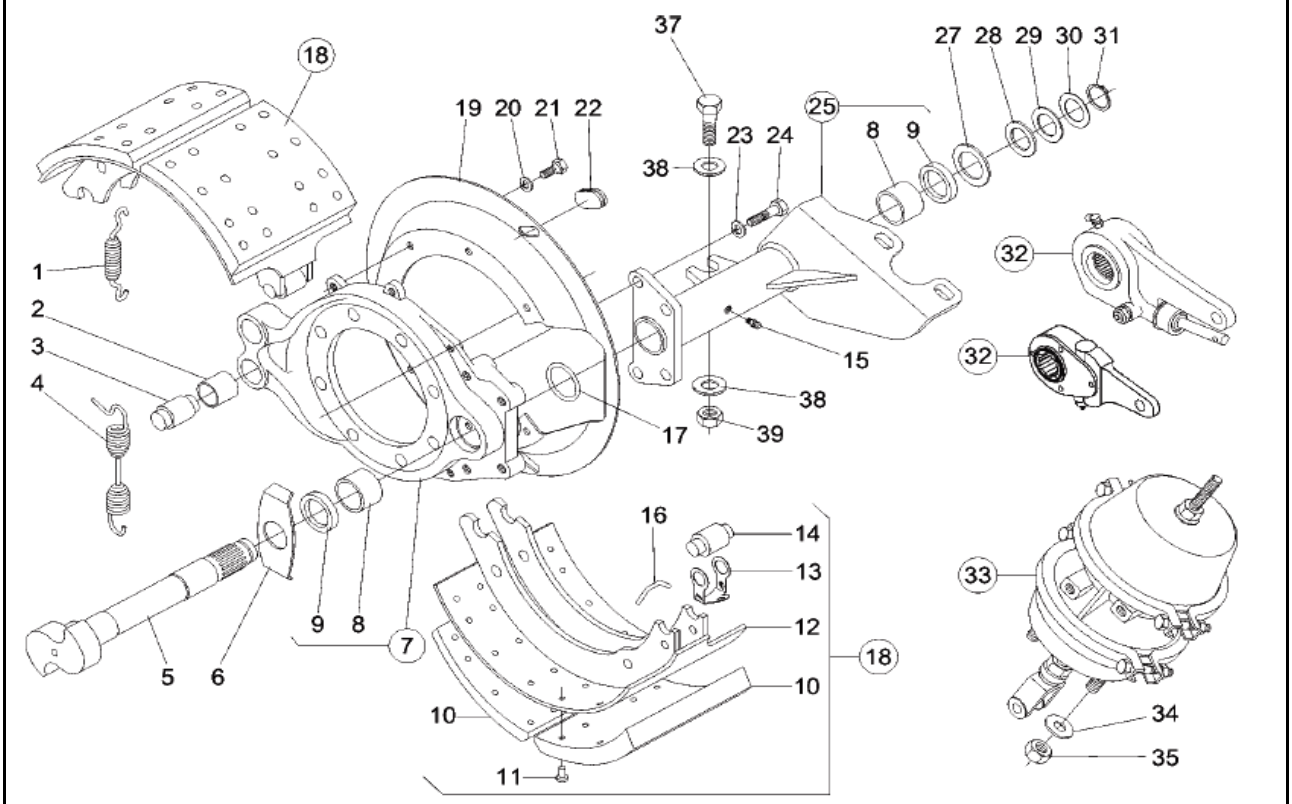

CONJUNTO FREIO TRASEIRO

ITEM	CÓDIGO Nº DE PIEZAS CODE	QNT. CT. CTY.	DENOMINAÇÃO / DENOMINACIÓN / DENOMINATION		
-	6012.005.182.00.0	1	Conjunto Freio Traseiro Direito		
			Manual **(A)**		
-	6012.005.183.00.8	1	Conjunto Freio Traseiro		
			Esquerdo - Manual **(A)**		
-	6012.005.184.00.6	1	Conjunto Freio Traseiro Direito		
			Automático **(A)**		
-	6012.005.185.00.3	1	Conjunto Freio Traseiro		
			Esquerdo - Automático **(A)**		
1	6012.005.052.00.5	2	Mola de Sustentação **(A)**		
2	6007.005.565.00.6	2	Bucha de Ancoragem **(A)**		
3	6012.005.053.00.3	2	Pino de Ancoragem **(A)**		
4	6012.005.054.00.1	1	Mola de Retorno **(A)**		
5	6012.005.188.00.7	1	Eixo Expansor de Freio Direito		
			(A)		
5	6012.005.189.00.5	1	Eixo Expansor de Freio		
			Esquerdo **(A)**		
6	6012.005.057.00.4	1	Arruela **(A)**		
7	6012.005.058.00.2	1	Conjunto Aranha de Freio		
			Direito (Inclui Itens 8 e 9) **(A)**		
7	6012.005.059.00.0	1	Conjunto Aranha de Freio		
			Esquerdo (Inclui Itens 8 e 9)		
			(A)		
8	6012.005.060.00.8	2	Bucha **(A)**		
9	6012.005.061.00.6	1	Retentor de Graxa **(A)**		
10	6012.005.136.00.6	1	Jogo Lona de Freio **(A)**		
11	6012.005.064.00.0	24	Rebite **(A)**		
12	6012.005.134.00.1	2	Patim **(A)**		
13	6012.005.066.00.5	2	Fixador do Rolete **(A)**		

AGRALE | AGRALE FÊNIX

CONJUNTO FREIO TRASEIRO

ITEM	CÓDIGO Nº DE PIEZAS CODE	QNT. CT. CTY.	DENOMINAÇÃO / DENOMINACIÓN / DENOMINATION		
14	6012.005.067.00.3	2	Rolete **(A)**		
15	4003.010.009.00.9	1	Graxeira **(A)**		
16	6007.005.566.00.4	2	Pino da Mola **(A)**		
17	6012.005.069.00.9	2	Anel de Vedação **(A)**		
18	6012.005.121.00.8	2	Conjunto Patim (Inclui Itens 10		
			ao 14 e 16) **(A)**		
19	6012.005.071.00.5	1	Tapa - Pó **(A)**		
20	6012.005.081.00.4	6	Arruela Trava **(A)**		
21	6012.005.082.00.2	6	Parafuso Sextavado **(A)**		
22	6007.005.516.00.9	2	Tampão **(A)**		
23	6012.005.083.00.0	4	Arruela Trava **(A)**		
24	6012.005.084.00.8	4	Parafuso Sextavado **(A)**		
25	6012.005.186.00.1	1	Suporte Câmara Direita (Inclui		
			Itens 8 e 9) **(A)**		
25	6012.005.187.00.9	1	Suporte Câmara Esquerda		
			(Inclui Itens 8 e 9) **(A)**		
27	6012.005.075.00.6	1	Arruela de Encosto Interna **(A)**		
28	6012.005.085.00.5	1	Arruela de Encosto Externa		
			(A)		
29	6012.005.086.00.3	1	Arruela Espaçadora Grossa		
			(A)		
30	6012.005.087.00.1	1	Arruela Espaçadora Fina **(A)**		
31	6012.005.076.00.4	1	Anel Elástico **(A)**		
32	6012.005.122.00.6	2	Conjunto Ajustador Manual **(A)**		
32	6012.005.162.00.2	1	Ajustador Automático Direito		
			(A)		
32	6012.005.161.00.4	1	Ajustador Automático		
			Esquerdo **(A)**		
33	6012.005.190.00.3	1	Câmara de Freio - Manual **(A)**		
33	6012.005.191.00.1	1	Câmara de Freio - Manual **(A)**		
33	6012.005.078.00.0	1	Câmara de Freio - Automática		
			(A)		
33	6012.005.077.00.2	1	Câmara de Freio - Automática		
			(A)		
34	6007.005.520.00.1	2	Arruela Lisa **(A)**		
35	6012.005.148.00.1	2	Porca Sextavada **(A)**		
37	6112.005.057.00.2	1	Parafuso Sextavado **(A)**		
38	6112.005.058.00.0	2	Arruela Lisa **(A)**		
39	4102.014.023.05.5	1	Porca Freno **(A)**		

(A) Para caminhões 14000 6X2 consultar nota na página X.

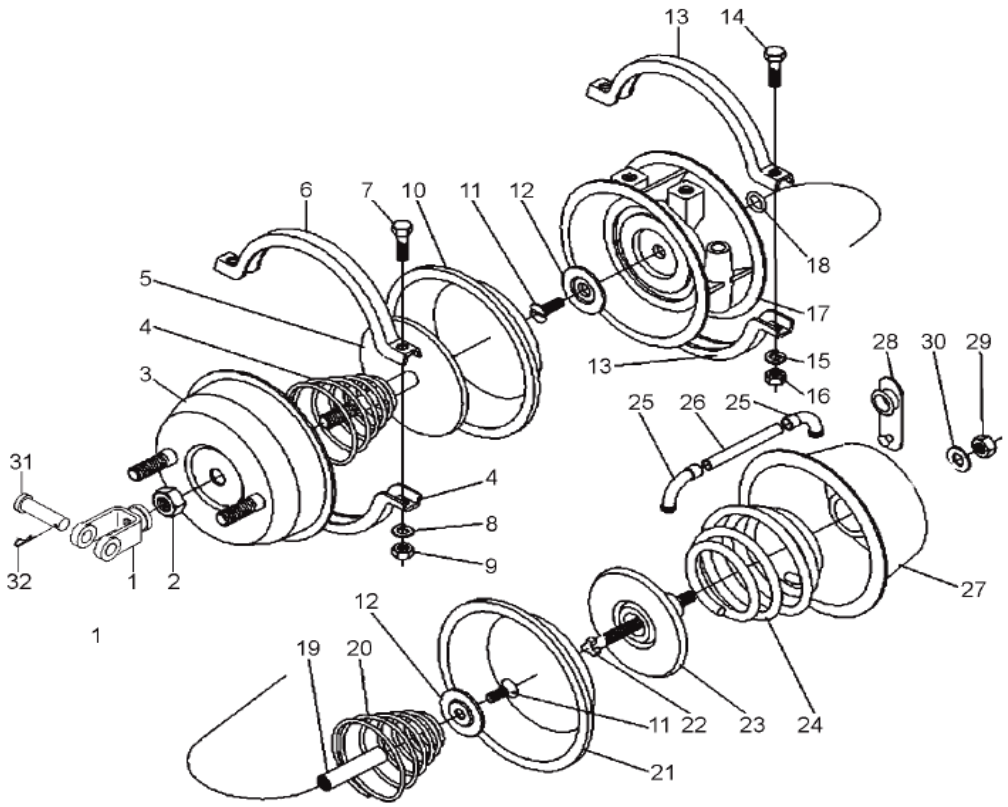

CÂMARA DE FREIO TRASEIRA

ITEM	CÓDIGO Nº DE PIEZAS CODE	QNT. CT. CTY.	DENOMINAÇÃO / DENOMINACIÓN / DENOMINATION		
-	6012.005.191.00.1	1	Câmara de Freio Traseiro		
			Manual - Esquerdo **(A)**		
-	6012.005.190.00.3	1	Câmara de Freio Traseiro		
			Manual - Direito **(A)**		
-	6012.005.078.00.0	1	Câmara de Freio Traseiro		
			Automática **(A)**		
-	6012.005.077.00.2	1	Câmara de Freio Traseiro		
			Automática **(A)**		
1	6012.005.196.00.0	1	Forquilha - Manual **(A)**		
1	6012.005.193.00.7	1	Forquilha - Automática **(A)**		
2	4102.018.029.04.1	1	Porca Sextavada **(A)**		
3	6012.005.033.00.5	1	Tampa Alta **(A)**		
4	6012.005.034.00.3	1	Mola de Serviço **(A)**		
5	6012.005.152.00.3	1	Êmbolo **(A)**		
6	6012.005.036.00.8	2	Semi - Cinta **(A)**		
7	6012.005.037.00.6	2	Parafuso **(A)**		
8	6012.005.038.00.4	2	Arruela **(A)**		
9	6012.005.039.00.2	2	Porca **(A)**		
10	6012.005.040.00.0	1	Diafragma **(A)**		
11	6007.005.381.00.8	2	Parafuso Escanado **(A)**		
12	6007.005.382.00.6	2	Apoio Êmbolo **(A)**		
13	6012.005.041.00.8	2	Semi - Cinta **(A)**		
14	6012.005.042.00.6	2	Parafuso **(A)**		
15	6012.005.043.00.4	2	Arruela **(A)**		
16	6012.005.044.00.2	2	Porca **(A)**		
17	6012.005.045.00.9	1	Corpo Intermediário **(A)**		
18	6007.005.385.00.9	2	Anel **(A)**		
19	6012.005.046.00.7	1	Eixo Êmbolo **(A)**		

AGRALE | AGRALE FÊNIX

CÂMARA DE FREIO TRASEIRA

ITEM	CÓDIGO Nº DE PIEZAS CODE	QNT. CT. CTY.	DENOMINAÇÃO / DENOMINACIÓN / DENOMINATION		
20	6007.005.383.00.4	1	Mola de Retorno **(A)**		
21	6012.005.197.00.8	1	Diafragma Manual **(A)**		
21	6012.005.048.00.3	1	Diafragma Automático **(A)**		
22	6012.005.192.00.9	1	Parafuso Trava M12 **(A)**		
23	6012.005.049.00.1	1	Disco de Emergência **(A)**		
24	6012.005.050.00.9	1	Mola de Emergência **(A)**		
25	6007.005.373.00.5	2	Curva de Borracha **(A)**		
26	6007.005.374.00.3	1	Condutor de Ar **(A)**		
27	6012.005.051.00.7	1	Caixa de Mola **(A)**		
28	6007.005.375.00.0	1	Tampa Protetora de Pó **(A)**		
29	4102.011.014.05.7	1	Porca Sextavada **(A)**		
30	4103.011.017.01.7	1	Arruela Lisa **(A)**		
31	6007.005.573.00.0	1	Pino da Forquilha **(A)**		
32	6007.005.523.00.5	1	Contrapino Maior **(A)**		

(A) Para caminhões 14000 6X2 consultar nota na página X.

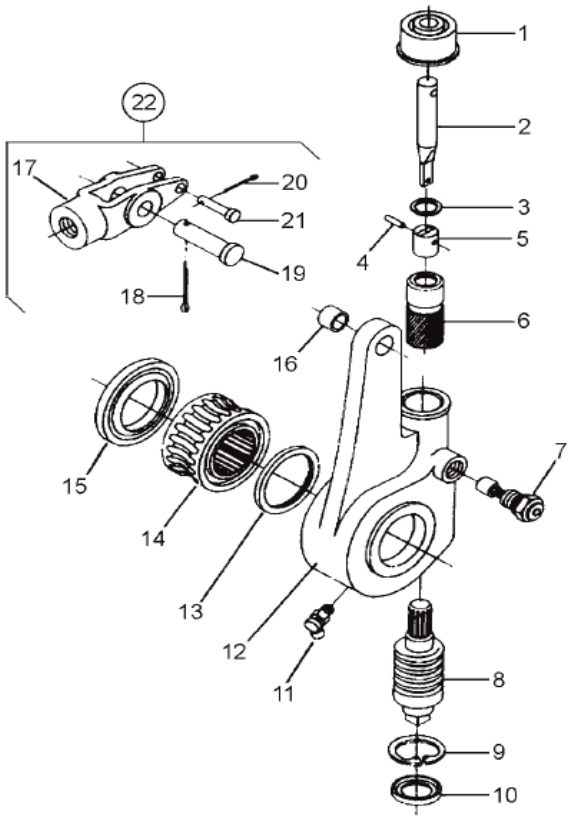

AJUSTADOR AUTOMÁTICO TRASEIRO

ITEM	CÓDIGO Nº DE PIEZAS CODE	QNT. CT.	DENOMINAÇÃO / DENOMINACIÓN / DENOMINATION		
-	6012.005.161.00.4	1	Ajustadior Automático		
			Esquerdo **(A)**		
-	6012.005.162.00.2	1	Ajustadior Automático Direito		
			(A)		
1	6010.005.038.00.8	1	Tampão **(A)**		
2	6010.005.165.00.5	1	Haste do Atuador **(A)**		
3	6010.005.040.00.4	1	Anel de Retenção **(A)**		
4	6010.004.041.00.2	1	Pino Elástico **(A)**		
5	6012.005.032.00.7	1	Pistão - Amarelo **(A)**		
6	6010.005.043.00.8	1	Atuador **(A)**		
7	6010.005.044.00.6	1	Bujão Retrátil **(A)**		
8	6010.005.045.00.3	1	Pinhão Sem - Fim **(A)**		
9	6010.005.046.00.1	1	Anel Elástico **(A)**		
10	6010.005.047.00.9	1	Retentor de Graxa **(A)**		
11	6010.005.048.00.7	1	Graxeira **(A)**		
12	-	1	Carcaça (Item sem Reposição		
			Individual) **(A)**		
13	6010.005.050.00.3	1	Anel de Vedação **(A)**		
14	6012.005.031.00.9	1	Engrenagem **(A)**		
15	6010.005.052.00.9	1	Retentor de Graxa **(A)**		
16	6010.005.053.00.7	1	Bucha **(A)**		
17	6012.003.193.00.7	1	Forquilha do Ajustador		
			Automático **(A)**		
18	6007.005.523.00.5	1	Contrapino Maior **(A)**		
19	6007.005.573.00.0	1	Pino Forquilha **(A)**		
20	6007.005.575.00.5	1	Pino Menor Forquilha **(A)**		
21	6007.005.574.00.8	1	Contrapino Menor **(A)**		
22	6007.005.567.00.2	1	Forquilha do Ajustador		

AGRALE | AGRALE FÊNIX

AJUSTADOR AUTOMÁTICO TRASEIRO

ITEM	CÓDIGO Nº DE PIEZAS CODE	QNT. CT. CTY.	DENOMINAÇÃO / DENOMINACIÓN / DENOMINATION		
			Automático **(A)**		

(A) Para caminhões 14000 6X2 consultar nota na página X.

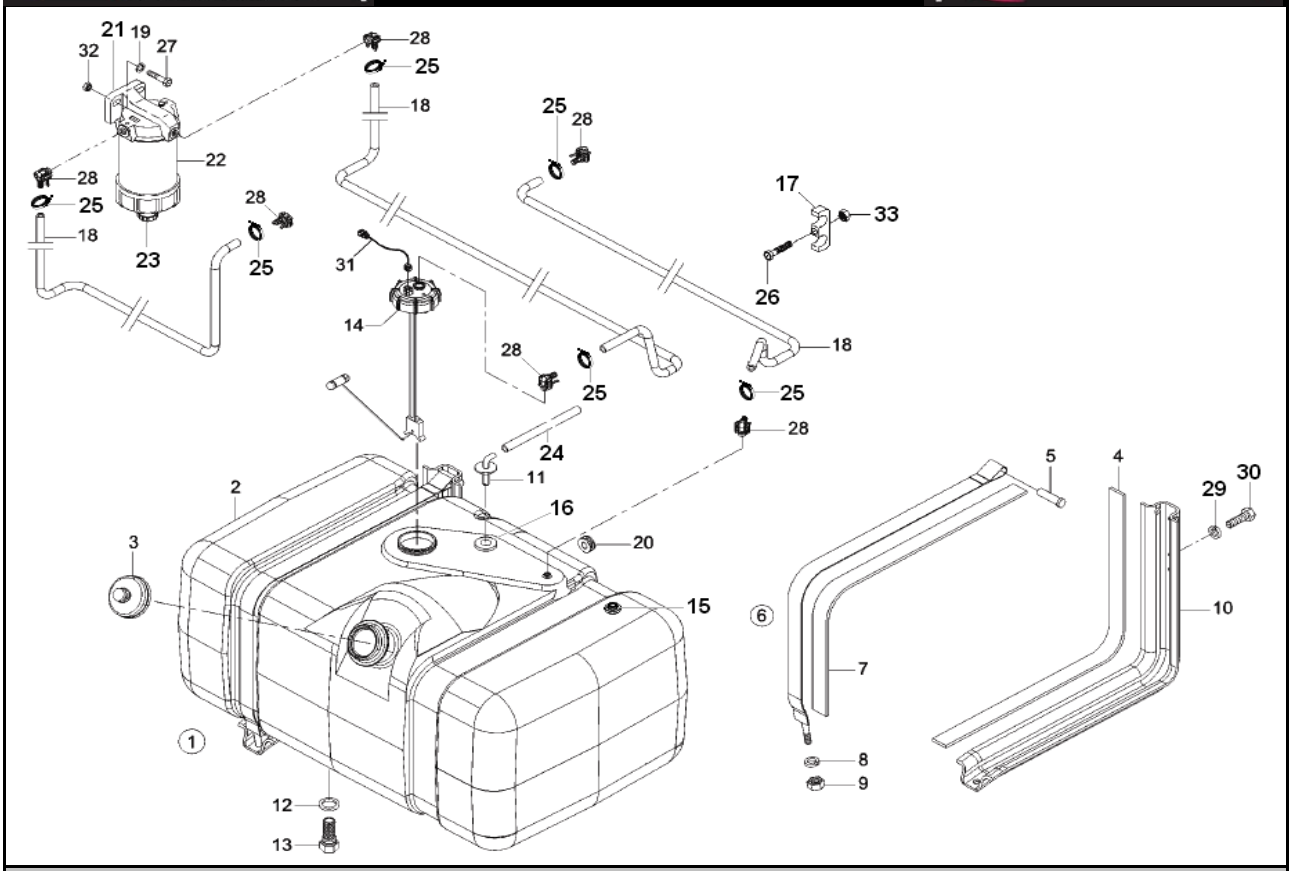

SISTEMA DE ALIMENTAÇÃO

ITEM	CÓDIGO Nº DE PIEZAS CODE	QNT. CT. CTY.	DENOMINAÇÃO / DENOMINACIÓN / DENOMINATION		
1.1	6012.006.004.00.5	1	Tanque de Combustível -		
			210 Lirtos (Inclui Itens 2 ao 14)		
1.2	6012.006.014.00.4	1	Tanque de Combustível -		
			300 Litros (Inclui Itens 2 ao 14)		
2.1	6012.006.007.00.8	1	Corpo Tanque - 210 Litros		
2.2	6012.006.021.00.9	1	Corpo Tanque - 300 Litros		
3.1	6007.006.321.00.3	1	Tampa - 210 Litros		
3.2	6016.006.020.00.2	2	Tampa - 300 Litros		
4	6012.006.005.00.2	2	Perfil de Borracha		
5	6012.006.006.00.0	2	Pino		
6.1	6012.006.008.00.6	2	Cinta - 210 Litros		
6.2	6012.006.018.00.5	2	Cinta - 300 Litros		
7	6012.006.009.00.4	2	Perfil de Borracha		
8	4103.019.000.01.5	2	Arruela de Pressão		
9	4102.018.028.04.3	2	Porca Freno		
10.1	6012.006.010.00.2	2	Suporte do Tanque - 210		
			Litros		
10.2	6012.006.019.00.3	2	Suporte do Tanque - 300		
			Litros		
11	6012.006.013.00.6	1	Sub Conjunto Respiro		
12.1	6012.006.011.00.0	1	Anel de Vedação - 210 Litros		
12.2	6112.006.037.00.3	1	Anel de Vedação - 300 Litros		
13.1	6012.006.012.00.8	1	Bujão - 210 Litros		
13.2	6112.006.038.00.1	1	Bujão - 300 Litros		
14.1	6012.011.021.00.2	1	Medidor de Nível do		
			Combustível - 210 Litros		
14.2	6012.006.017.00.7	1	Medidor de Nível do		
			Combustível - 300 Litros		

AGRALE | AGRALE FÊNIX

SISTEMA DE ALIMENTAÇÃO

ITEM	CÓDIGO Nº DE PIEZAS CODE	QNT. CT. CTY.	DENOMINAÇÃO / DENOMINACIÓN / DENOMINATION		
15	6012.006.020.00.1	1	Tubo Retorno - 300 Litros		
16	6016.006.018.00.6	1	Anel Roscado - 300 Litros		
17	6010.006.009.00.8	2	Fixador Mangueira		
18	1020.100.011.00.3	CN	Mangueira		
19	4103.011.015.01.1	2	Arruela Lisa A10,5		
20	6112.006.017.00.5	3	Passador de Linha		
21	6023.006.010.00.9	1	Filtro Combustível (Inclui Itens		
			22 e 23)		
22	-	1	Elemento		
23	6023.011.030.00.0	1	Sensor Água no Combustível		
24	1020.120.026.00.7	0,4 m	Mangueira		
25	7006.011.041.00.1	6	Abraçadeira		
26	4101.045.016.05.4	2	Parafuso M6x40		
27	4101.048.009.05.6	2	Parafuso M10x35		
28	6112.006.009.00.2	6	Conector		
29	4103.012.012.01.7	4	Arruela de Pressão A14		
30	4101.053.029.06.4	4	Parafuso M14x1,5x35		
31	6009.011.048.00.1	1	Cabo Ligação Bóia		
32	4102.014.013.05.6	2	Porca Freno M10		
33	4102.023.003.05.8	2	Porca Freno M6		

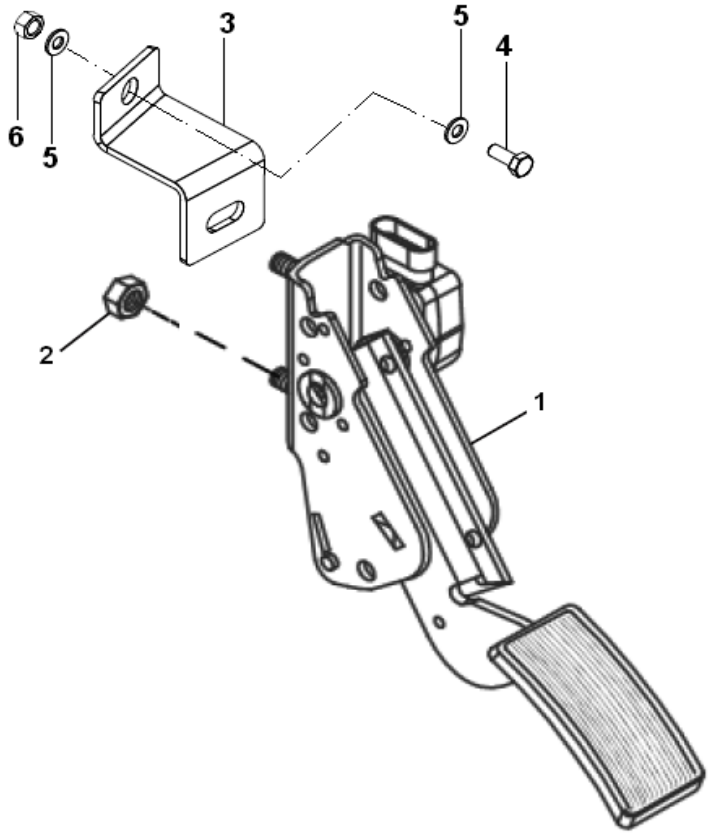

ACELERADOR

ITEM	CÓDIGO Nº DE PIEZAS CODE	QNT. CT.	DENOMINAÇÃO / DENOMINACIÓN / DENOMINATION		
1	6025.011.035.00.4	1	Acelerador Eletrônico		
2	4102.014.011.05.0	2	Porca Sextavada M8		
3	6023.015.010.00.8	2	Suporte		
4	4101.045.032.05.1	2	Parafuso M8x30		
5	4103.012.009.01.3	4	Arruela Pressão A8		
6	4102.011.007.07.7	2	Porca M8		

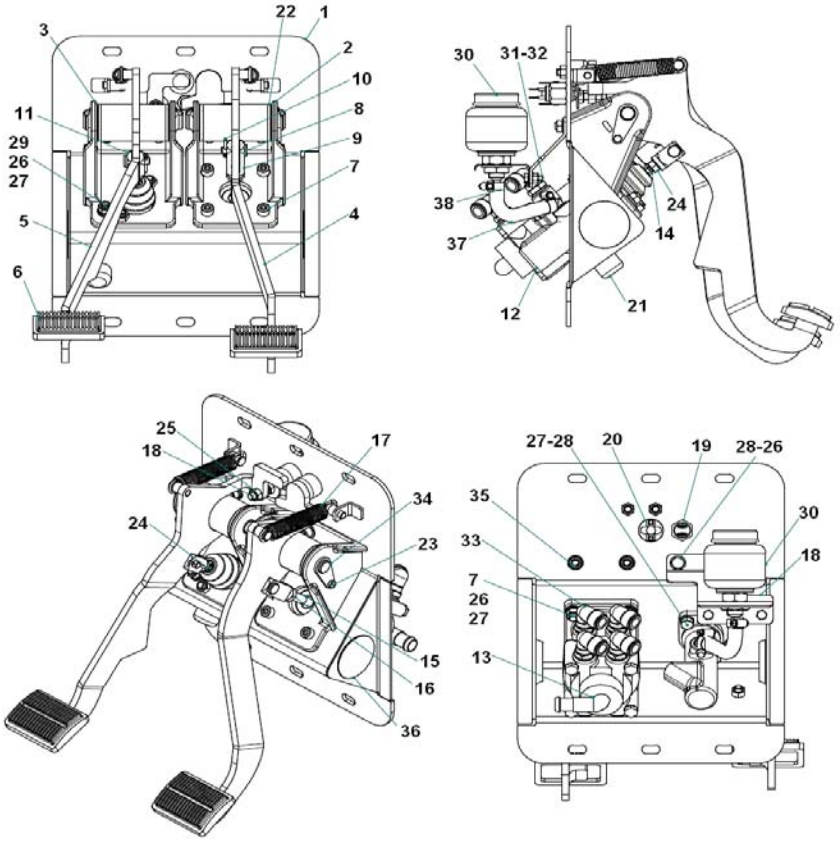

PEDAIS DE FREIO E DE EMBREAGEM

ITEM	CÓDIGO Nº DE PIEZAS CODE	QNT. CT.	DENOMINAÇÃO / DENOMINACIÓN / DENOMINATION		
-	6023.013.005.00.0	1	Conjunto Articulação dos		
			Pedais		
1	6023.013.780.00.8	1	Suporte Pedais		
2	6023.005.013.00.4	1	Mancal Pedal Freio		
3	6023.003.018.00.5	1	Mancal Pedal Embreagem		
4	6023.005.011.00.8	1	Pedal de Freio		
5	6023.003.016.00.9	1	Pedal Embreagem		
6	6001.015.010.00.4	2	Capa do Pedal		
7	4101.037.087.01.4	4	Parafuso Sextavado I M8x35		
8	6007.005.005.00.3	2	Pino do Pedal		
9	6007.005.473.00.3	1	Garfo Pedal Freio		
10	4009.010.006.00.2	2	Contrapino		
11	6012.003.009.00.7	1	Garfo		
BT 12	6013.003.030.00.1	1	Cilindro Mestre		
13	6007.005.615.00.9	1	Válvula Pedal		
BT 14	6012.003.013.00.9	1	Haste Acionamento		
15	6007.005.474.00.1	1	Haste Acionamento		
16	4102.013.012.01.8	1	Porca Sextavada M10x1		
17	8009.105.041.00.1	2	Mola		
18	6023.003.019.00.3	1	Acionamento Sensor		
19	6007.011.366.00.1	1	Interruptor Freio Motor		
20	6007.011.006.00.3	1	Interruptor Luz do Freio		
21	6008.013.006.00.9	3	Batente		
22	6008.005.119.00.0	4	Bucha		
23	4101.047.056.05.8	2	Parafuso M5x10		
24	4102.011.007.06.9	1	Porca M8		
25	4102.011.007.07.7	15	Porca M8		
26	4103.011.013.01.6	14	Arruela A8,4		

AGRALE | AGRALE FÊNIX

PEDAIS DE FREIO E DE EMBREAGEM

ITEM	CÓDIGO Nº DE PIEZAS CODE	QNT. CT. CTY.	DENOMINAÇÃO / DENOMINACIÓN / DENOMINATION		
27	4103.012.009.02.1	11	Arruela Pressão		
28	4101.045.032.05.1	2	Parafuso M8x30		
29	4101.045.029.05.7	3	Parafuso M8x25		
30	6007.003.049.00.3	1	Conjunto Reservatório Fluído		
			Embreagem		
31	4101.045.008.00.2	2	Parafuso Sextavado M6x16		
32	4102.014.009.05.4	2	Porca Freno M6		
33	6007.005.545.00.8	4	Cotovelo		
34	6009.005.007.00.5	2	Eixo Pedais		
35	4101.037.084.03.7	2	Parafuso Sextavado I M8x25		
36	6011.113.731.00.5	2	Tampão Borracha		
37	6023.003.022.00.7	1	Mangueira Embreagem		
38	7006.011.041.00.1	2	Abraçadeira		
39	6023.003.021.00.9	1	Suporte Reservatório		

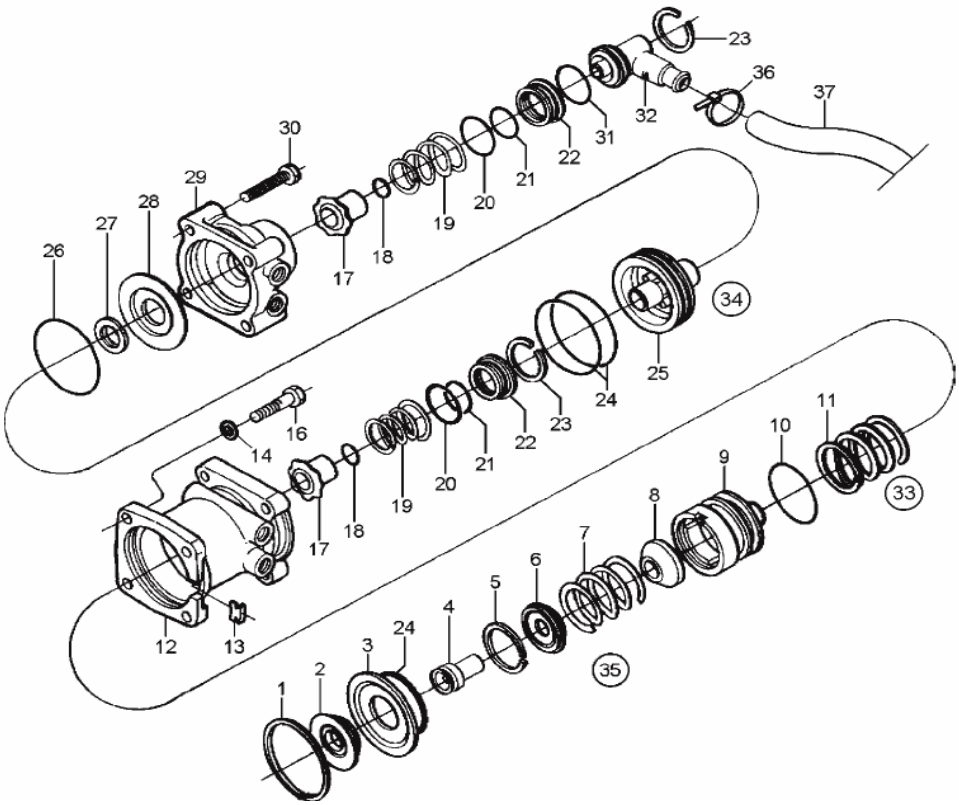

SISTEMA DE FREIO - VÁLVULA DO FREIO DE SERVIÇO

ITEM	CÓDIGO Nº DE PIEZAS CODE	QNT. CT. CTY.	DENOMINAÇÃO / DENOMINACIÓN / DENOMINATION		
1	-	1	Item sem Reposição Agrale		
2	-	1	Item sem Reposição Agrale		
3	6007.005.141.00.6	1	Tampa Válvula Freio (Knorr)		
4	6007.005.140.00.8	1	Haste Válvula Freio (Knorr)		
5	-	1	Item sem Reposição Agrale		
6	6007.005.139.00.0	1	Prato Mola Válvula (Knorr)		
7	6007.005.138.00.2	1	Mola de Compressão (Knorr)		
8	-	1	Item sem Reposição Agrale		
9	6007.005.137.00.4	1	Êmbolo Válvula Freio (Knorr)		
10	-	1	Item sem Reposição Agrale		
11	6007.005.136.00.6	1	Mola de Compressão (Knorr)		
12	6007.005.135.00.8	1	Carcaça Superior Válvula		
			(Knorr)		
13	-	1	Item sem Reposição Agrale		
14	4103.012.010.01.1	4	Arruela de Pressão A10		
16	4101.048.006.05.2	4	Parafuso Sextavado M10x25		
17	-	2	Item sem Reposição Agrale		
18	-	2	Item sem Reposição Agrale		
19	-	2	Item sem Reposição Agrale		
20	-	2	Item sem Reposição Agrale		
21	-	2	Item sem Reposição Agrale		
22	6007.005.131.00.7	2	Anel Válvula Freio (Knorr)		
23	-	2	Item sem Reposição Agrale		
24	-	3	Item sem Reposição Agrale		
25	6007.005.134.00.1	1	Êmbolo Válvula Freio (Knorr)		
26	-	1	Item sem Reposição Agrale		
27	-	1	Item sem Reposição Agrale		
28	6007.005.133.00.3	1	Suporte Intermediário Válvula		

AGRALE | AGRALE FÊNIX

SISTEMA DE FREIO - VÁLVULA DO FREIO DE SERVIÇO

ITEM	CÓDIGO Nº DE PIEZAS CODE	QNT. CT. CTY.	DENOMINAÇÃO / DENOMINACIÓN / DENOMINATION		
			(Knorr)		
29	6007.005.132.00.5	1	Carcaça Inferior Válvula		
			(Knorr)		
30	4101.045.035.05.4	4	Parafuso Sextavado M8x45		
31	-	1	Item sem Reposição Agrale		
32	6007.005.130.00.9	1	Tampa Válvula de Freio		
			(Knorr)		
33	6007.005.616.00.7	1	Jogo de Reparo		
34	6009.005.037.00.2	1	Jogo de Reparo		
35	6007.005.615.00.9	1	Válvula Freio de Serviço		
			(Inclui Itens 1 ao 13 e 17 ao		
			34)		
36	8002.108.105.00.6	1	Abraçadeira 3/4" a 1"		
37	6006.005.086.00.5	1	Mangueira		

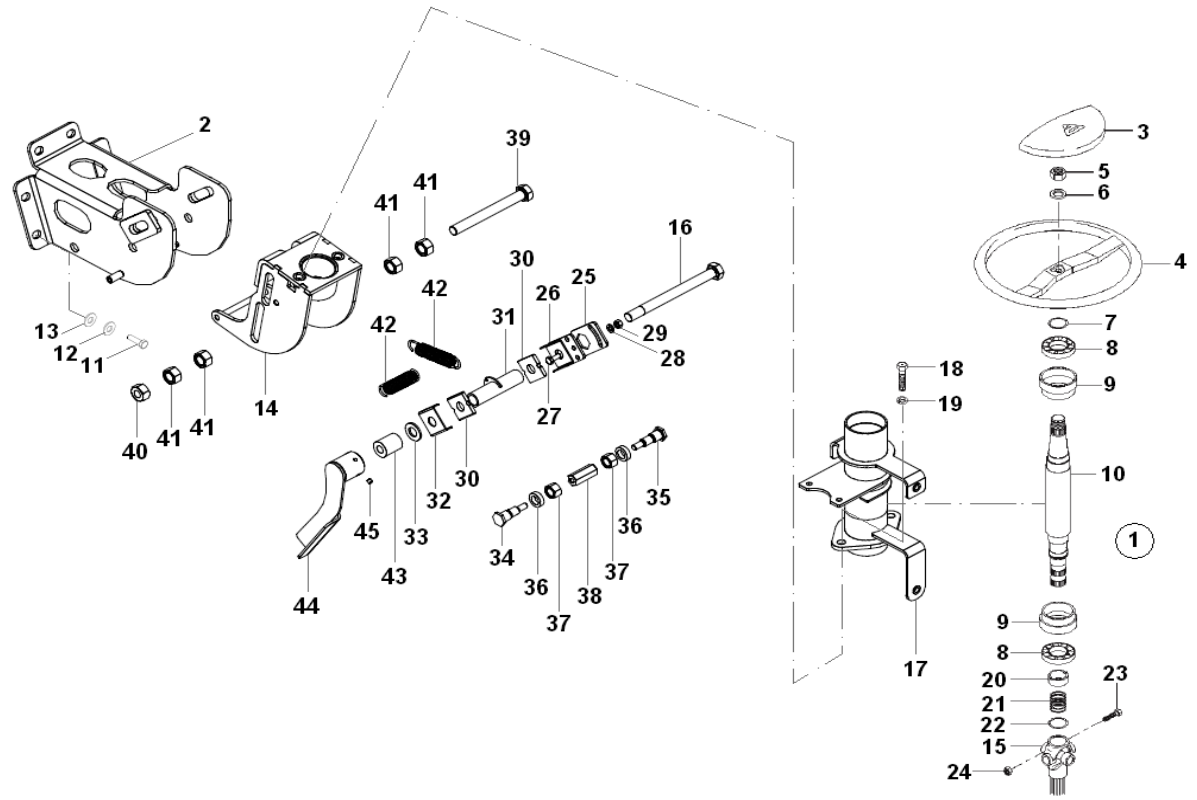

VOLANTE E COLUNA DE DIREÇÃO

ITEM	CÓDIGO Nº DE PIEZAS CODE	QNT CT CTY	DENOMINAÇÃO / DENOMINACIÓN / DENOMINATION		
1	6023.007.035.00.5	1	Conjunto Coluna de Direção		
			(Inclui Itens 7 ao 10, 17 e 20		
			ao 22)		
2	6023.007.010.00.8	1	Suporte Coluna		
3	6023.007.050.00.4	1	Tampa do Volante		
4	6010.007.060.00.4	1	Volante de Direção		
5	4102.013.030.00.2	1	Porca M20x1,5		
6	8002.104.056.02.1	1	Arruela de Compen		
7	6006.007.057.00.4	1	Anel de Segurança		
8	6006.007.056.00.6	2	Rolamento de Direção		
9	6006.007.052.00.5	2	Adaptador do Rolamento		
10	6008.007.213.00.9	1	Eixo Coluna Direção		
11	4101.048.006.05.2	6	Parafuso M10x25		
12	4103.012.010.01.1	6	Arruela Pressão A10		
13	4103.011.015.01.1	6	Arruela Lisa A10		
14	6023.007.013.00.2	1	Suporte Regulagem		
15	6024.007.012.00.2	1	Coluna de Direção		
16	623.007.031.00.4	1	Parafuso		
17	6023.007.036.00.3	1	Jaqueta Coluna Direção		
18	4101.047.090.05.7	2	Parafuso M8x25		
19	4103.012.009.01.3	2	Arruela de Pressão A8		
20	6006.007.054.00.1	1	Bucha Retentora		
21	6006.007.055.00.8	1	Mola do Regulamento		
22	4008.010.019.00.7	1	Anel Elástico		
23	4101.045.054.05.5	2	Parafuso M10x45		
24	4102.022.031.05.8	2	Porca Freno VM10		
25	6023.007.020.00.7	1	Suporte Regulagem		
26	6023.007.018.00.1	1	Regulagem Fina		

AGRALE | AGRALE FÊNIX

VOLANTE E COLUNA DE DIREÇÃO

ITEM	CÓDIGO Nº DE PIEZAS CODE	QNT CT CTY	DENOMINAÇÃO / DENOMINACIÓN / DENOMINATION		
27	4101.045.008.00.2	1	Parafuso M6x16		
28	4103.011.011.02.8	1	Arruela Lisa A6,4		
29	4102.014.009.05.4	1	Porca Freno M6		
30	6023.007.029.00.8	2	Distanciador Direcional Móvel		
31	6023.007.026.00.4	1	Suporte Molas		
32	6023.007.014.00.0	1	Apoio Móvel		
33	4103.011.019.00.5	1	Arruela Lisa A15		
34	6023.007.033.00.0	1	Pino Rosca Esquerda		
35	6023.007.032.00.2	1	Pino Rosca Direita		
36	6023.007.034.00.8	2	Bucha de Apoio		
37	4102.014.014.05.4	2	Porca Freno M15		
38	6007.013.692.00.8	1	Bucha Roscada		
39	4101.048.060.05.9	1	Parafuso M14x130		
40	4102.014.019.05.3	1	Porca Freno M14		
41	4102.011.017.05.0	4	Porca M14		
42	8009.105.041.00.1	2	Mola		
43	6023.007.030.00.6	1	Bucha M14		
44	6023.007.022.00.3	1	Alavanca da Trava		
45	4101.044.010.01.7	4	Parafuso Sem Cabeça		

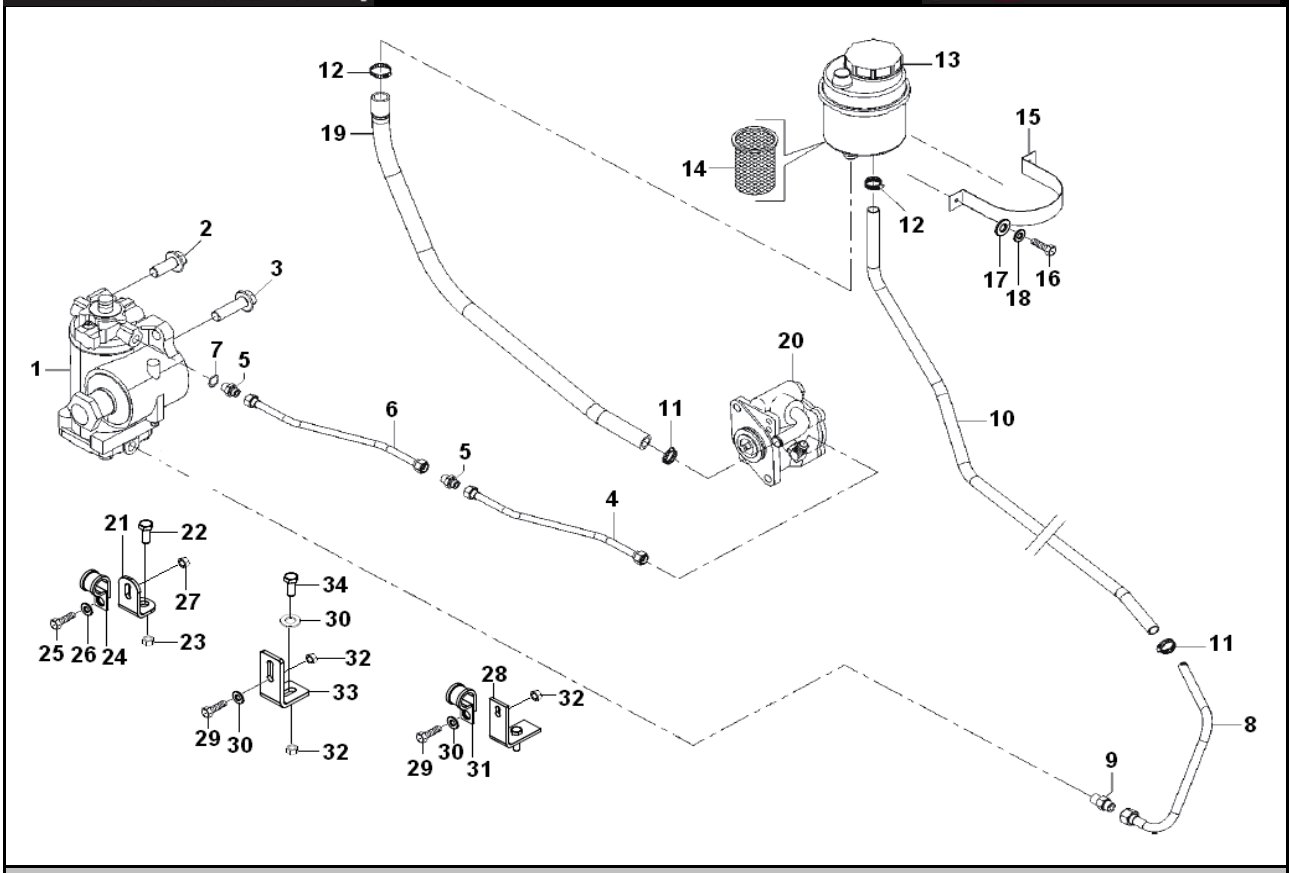

SISTEMA DE DIREÇÃO

ITEM	CÓDIGO Nº DE PIEZAS CODE	QNT CT CTY	DENOMINAÇÃO / DENOMINACIÓN / DENOMINATION		
1	6012.007.028.00.3	1	Setor de Direção		
2	4101.084.078.10.6	1	Parafuso Flange M20x1,5x60		
3	4101.084.074.10.5	2	Parafuso Flange M20x1,5x50		
4	6009.007.058.00.6	1	Mangueira de Pressão		
5	8009.108.111.00.9	2	União Macho M18x1,5		
6	6024.007.015.00.5	1	Tubo de Pressão		
7	4014.010.031.00.0	1	Anel Vedação		
8	6024.007.014.00.8	1	Tubo de Retorno		
9	6007.005.037.00.6	1	União Macho M16x1,5		
10	6010.007.007.00.1	1	Mangueira Sucção / Direção		
11	8002.108.105.00.6	2	Abraçadeira		
12	8005.108.023.00.4	2	Abraçadeira		
13	6007.007.043.00.2	1	Reservatório Hidráulico (Inclui		
			Item 14)		
14	6007.007.078.00.8	1	Filtro		
15	6007.007.069.00.7	1	Cinta		
16	4101.047.066.07.3	2	Parafuso M6x16		
17	4103.011.011.02.8	2	Arruela Lisa A6,4		
18	4103.012.007.07.4	2	Arruela de Pressão A6		
19	1020.110.001.00.2	2,05 m	Mangueira		
20	6021.007.010.00.2	1	Bomba Hidráulica		
21	6009.301.030.00.8	1	Suporte		
22	4101.048.006.05.2	1	Parafuso M10x25		
23	4102.014.013.04.9	1	Porca Freno M10		
24	8012.103.480.00.7	1	Abraçadeira		
25	4101.047.066.01.6	1	Parafuso M6x16		
26	4103.011.011.01.0	1	Arruela Lisa A6,4		
27	4102.014.009.05.4	1	Porca Freno M6		

AGRALE | AGRALE FÊNIX

SISTEMA DE DIREÇÃO

ITEM	CÓDIGO Nº DE PIEZAS CODE	QNT CT CTY	DENOMINAÇÃO / DENOMINACIÓN / DENOMINATION		
28	6007.007.343.00.6	2	Suporte Tubos		
29	4101.045.029.05.7	3	Parafuso M8x25		
30	4103.011.013.01.6	4	Arruela Lisa A8,4		
31	6005.006.024.00.7	2	Abraçadeira		
32	4102.014.012.04.1	4	Porca Freno M8		
33	6008.001.604.00.5	1	Fixação		
34	4101.047.088.05.1	1	Parafuso M8x20		

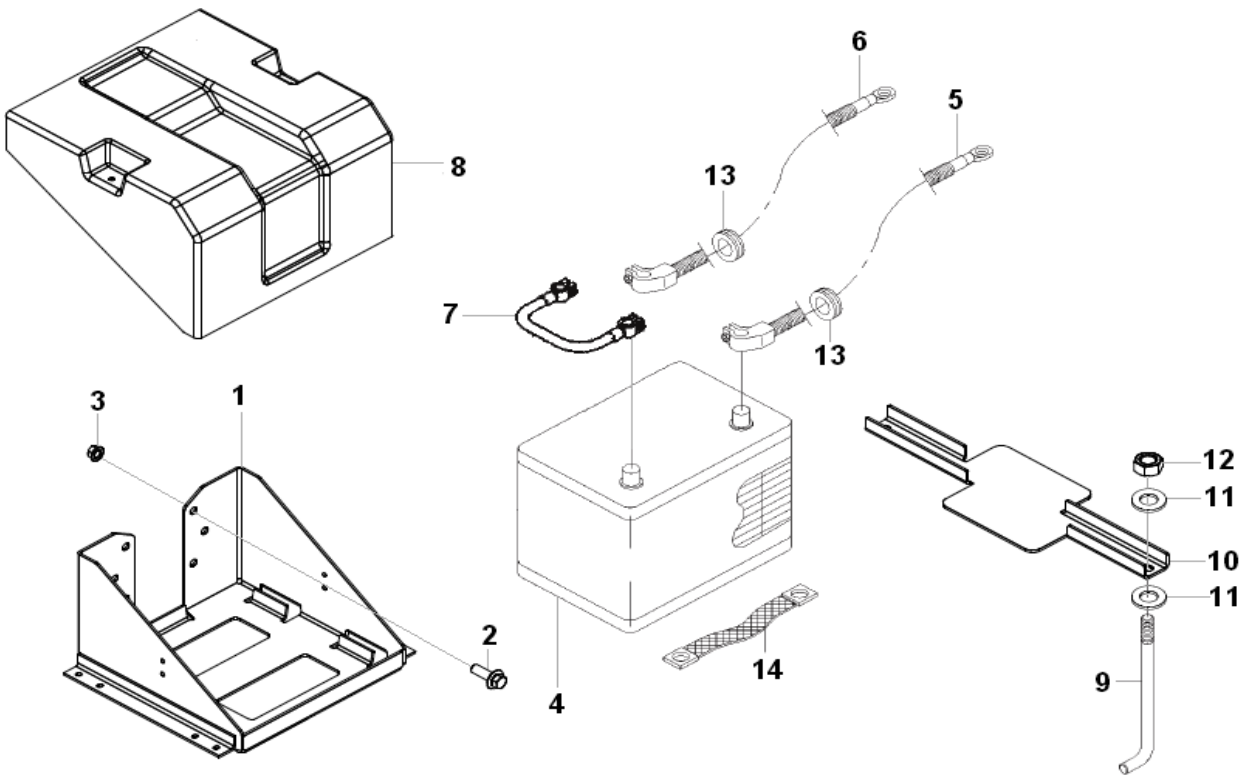

SISTEMA ELÉTRICO - BATERIA

ITEM	CÓDIGO Nº DE PIEZAS CODE	QNT. CT. CTY.	DENOMINAÇÃO / DENOMINACIÓN / DENOMINATION		
1	6024.011.010.00.0	1	Suporte da Bateria		
2	4101.084.050.10.5	12	Parafuso Flange M14x1,5x40		
3	4102.025.015.10.8	6	Porca Flange M14x1,5		
4	6007.011.348.00.9	2	Bateria 12V 100 Ah		
5	6008.011.528.00.4	1	Cabo Positivo		
6	6007.011.459.00.4	1	Cabo Negativo		
7	6012.011.095.00.6	1	Cabo Ligação Baterias		
8	6012.011.068.00.3	1	Tampa Proteção		
9	6012.011.066.00.7	2	Haste Fixação		
10	6012.011.062.00.6	1	Cinta Fixação		
11	4103.011.013.01.6	4	Arruela A8,4		
12	4102.014.011.05.0	2	Porca Freno M8		
13	6001.011.032.00.2	2	Passador		
14	6001.011.034.00.8	1	Cabo Negativo		

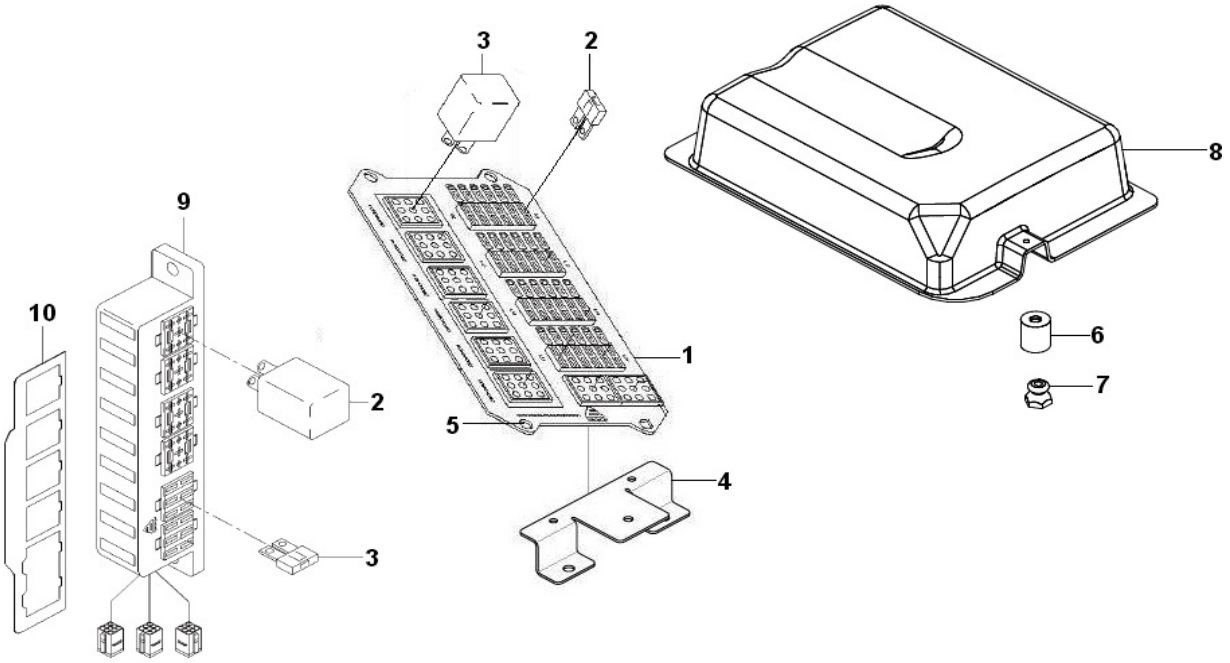

CENTRAL ELÉTRICA PRINCIPAL E AUXILIAR

ITEM	CÓDIGO Nº DE PIEZAS CODE	QNT. CT. CTY.	DENOMINAÇÃO / DENOMINACIÓN / DENOMINATION		
1	6023.011.020.00.1	1	Central Elétrica		
2.1	6011.011.009.00.9	11	Fusível 5A		
2.2	6007.011.024.00.6	3	Fusível 7,5A		
2.3	6009.011.522.00.5	8	Fusível 10A		
2.4	6007.011.025.00.3	3	Fusível 15A		
2.5	6007.011.026.00.1	4	Fusível 25A		
3.1	6011.011.007.00.3	1	Relé Temporizador Limpador		
			Para - Brisa		
3.2	6012.011.049.00.3	7	Relé 40 / 30A		
3.3	6023.011.019.00.3	1	Relé Pisca		
3.4	6009.011.157.00.0	1	Relé Alarme Nível D' Água		
4	6023.011.033.00.4	2	Suporte		
5	4011.010.017.00.5	4	Rebite		
6	8002.109.577.00.2	2	Coxim		
7	8002.109.578.00.3	2	Pino Posicionador		
8	6023.011.048.00.2	1	Fechamento Central Elétrica		
9	6025.011.020.00.6	1	Central Elétrica Auxiliar		
10	6023.011.034.00.2	1	Topológico		

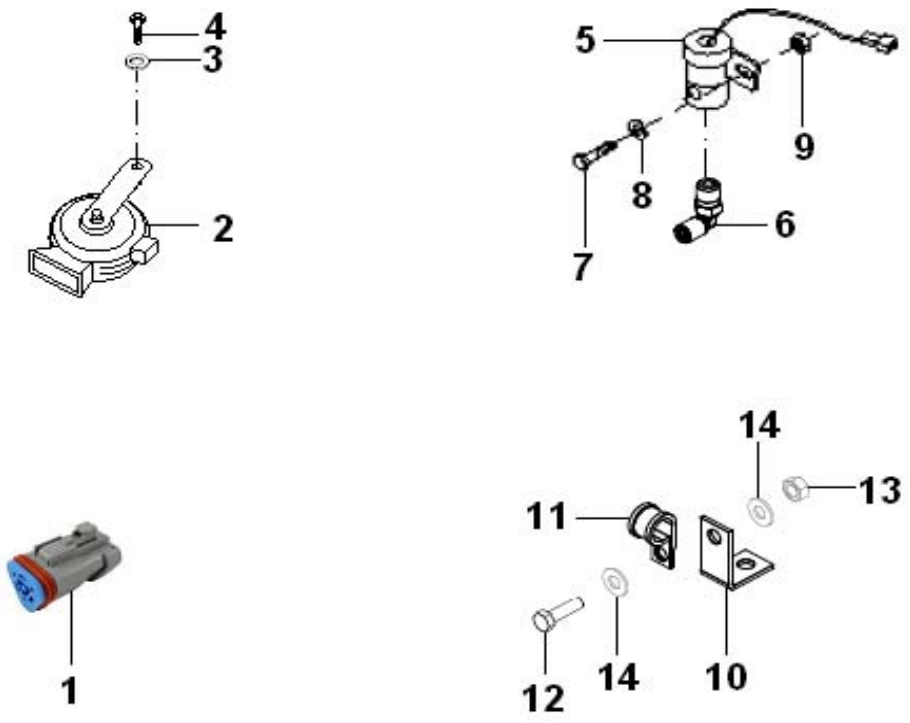

COMPONENTES SISTEMA ELÉTRICO

ITEM	CÓDIGO Nº DE PIEZAS CODE	QNT. CT. CTY.	DENOMINAÇÃO / DENOMINACIÓN / DENOMINATION		
1	6009.011.086.00.1	1	Conector J1939-120 OHMS		
2	6013.011.070.00.7	1	Buzina 24V		
3	4103.012.009.02.1	1	Arruela Pressão A8		
4	4101.047.090.05.7	1	Parafuso Sextavado M8x25		
5	6012.011.109.00.5	2	Válvula Solenoide Freio-Motor		
6	6012.005.201.00.8	2	Cotovelo		
7	4101.047.068.05.3	4	Parafuso Sextavado M6x20		
8	4103.011.011.02.8	4	Arruela Lisa A6,4		
9	4102.023.003.05.8	4	Porca Freno M6		
10	6010.005.070.00.1	1	Suporte		
11	7107.024.158.00.4	1	Abraçadeira		
12	4101.045.022.05.2	1	Parafuso M6x25		
13	4102.014.009.05.4	1	Porca Freno M6		
14	4103.011.011.02.8	2	Arruela Lisa A6,4		

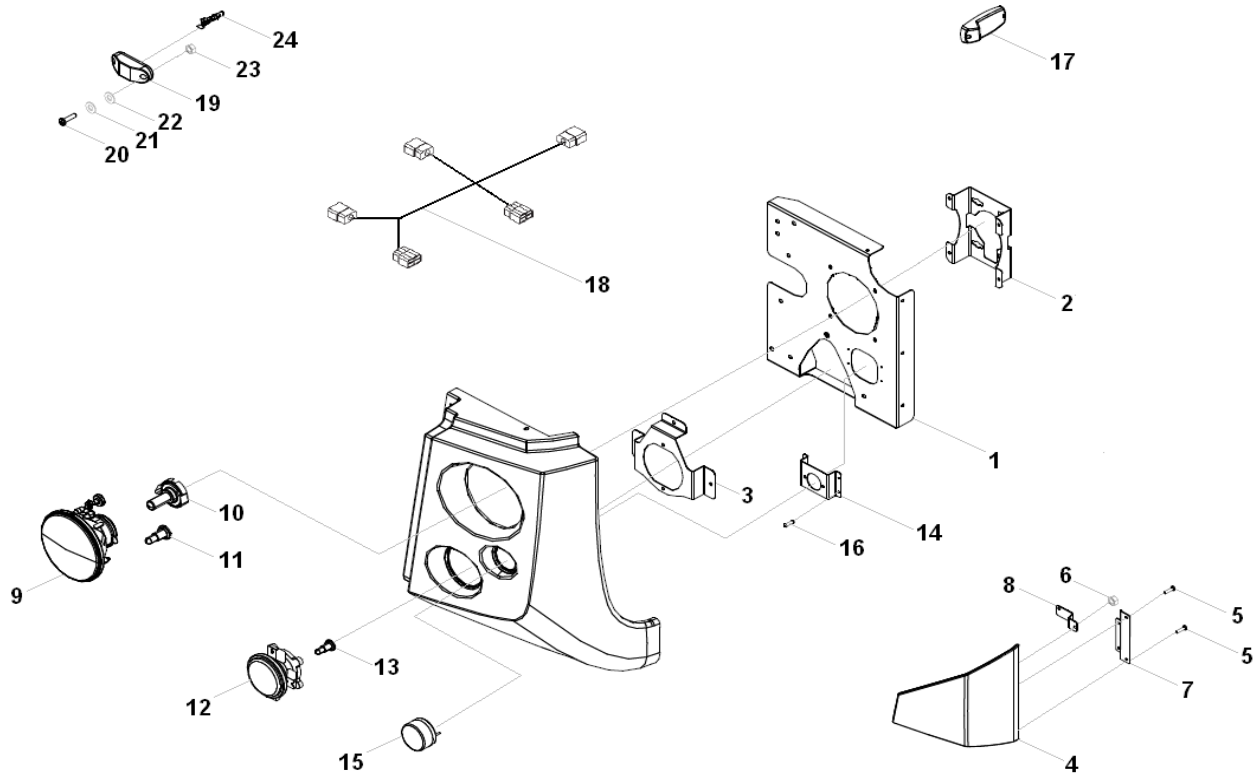

FARÓIS E LANTERNAS

ITEM	CÓDIGO Nº DE PIEZAS CODE	QNT CT CTY	DENOMINAÇÃO / DENOMINACIÓN / DENOMINATION		
1.1	6024.013.049.00.6	1	Suporte Esquerdo		
1.2	6024.013.048.00.8	1	Suporte Direito		
2	6023.013.697.00.4	2	Suporte Farol Principal		
3	6024.013.055.00.3	2	Suporte Farol Auxiliar		
4.1	6023.011.036.00.7	1	Lanterna Pisca Direito		
4.2	6023.011.037.00.5	1	Lanterna Pisca Esquerdo		
5	6012.011.098.00.0	4	Parafuso Philips 4x22		
6	4102.014.007.05.8	2	Porca Freno M5		
7.1	6023.013.837.00.6	2	Suporte Esquerdo		
7.2	6023.013.836.00.8	2	Suporte Direito		
8.1	6023.013.285.00.8	2	Suporte Esquerdo		
8.2	6023.013.284.00.1	2	Suporte Direito		
9	6012.011.069.00.1	2	Farol (Inclui Itens 10 e11)		
10	6011.011.039.00.6	1	Lâmpada 75/70W		
11	6012.011.096.00.4	1	Lâmpada 5W		
12	6012.011.076.00.6	2	Farol Auxiliar (Inclui Item 13)		
13	6012.011.094.00.9	1	Lâmpada 70W		
14	6024.013.041.00.3	2	Suporte		
15	6023.011.035.00.9	2	Farol Diurno		
16	4011.010.025.00.8	8	Rebite		
17	6023.011.029.00.2	2	Lanterna Pisca Lateral		
18	6023.011.014.00.4	2	Cabo Ligação Faróis		
19	6023.011.028.00.4	2	Lanterna Delimitadora		
20	4101.080.016.04.3	4	Parafuso Philips M4x30		
21	4103.012.046.01.5	4	Arruela Pressão B4		
22	4103.011.009.01.4	4	Arruela Lisa B4,3		
23	4102.011.002.04.5	4	Porca M4		
24	6008.011.209.00.1	4	Conector Pino		

AGRALE | AGRALE FÊNIX

FARÓIS E LANTERNAS

ITEM	CÓDIGO Nº DE PIEZAS CODE	QNT CT CTY	DENOMINAÇÃO / DENOMINACIÓN / DENOMINATION		
-	6024.099.002.00.2	1	Kit Farol Diurno(Inclui Itens 14		
			14 ao 16)		

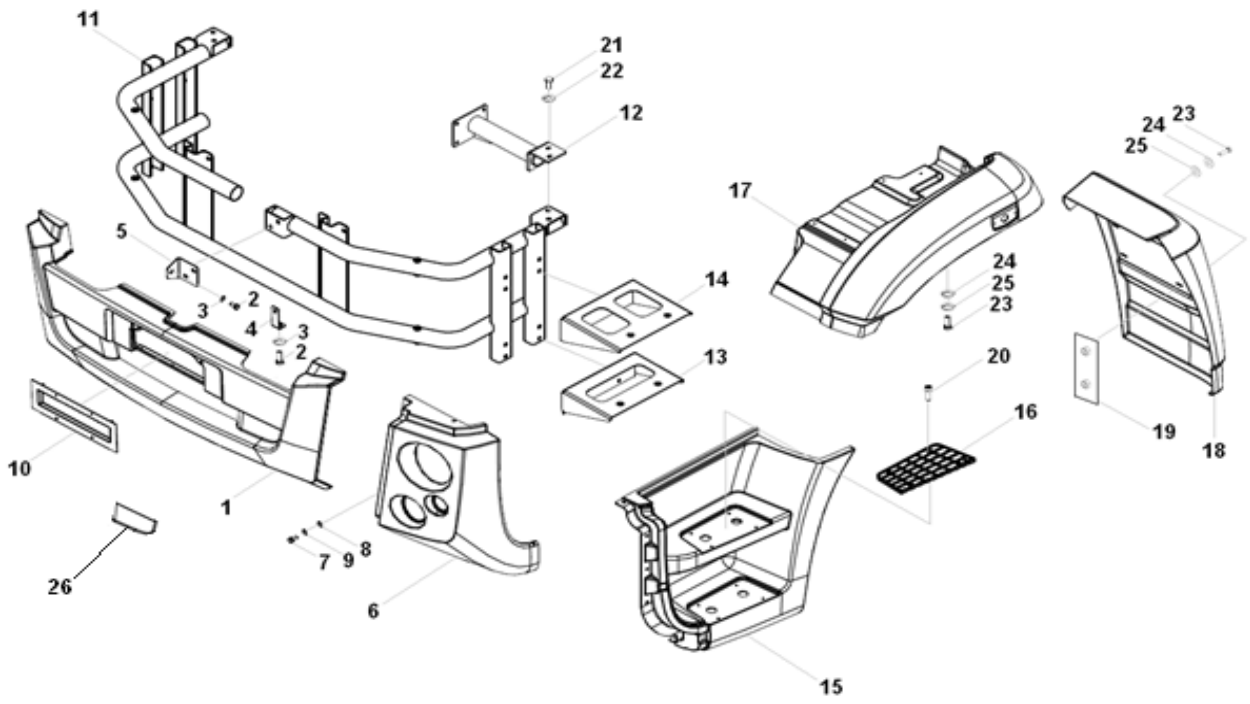

PARACHOQUE E PARALAMAS DIANTEIROS

ITEM	CÓDIGO Nº DE PIEZAS CODE	QNT CT CTY	DENOMINAÇÃO / DENOMINACIÓN / DENOMINATION		
1	6024.013.083.00.5	1	Cobertura Central Parachoque		
2	4101.048.006.05.2	6	Parafuso M10x25		
3	4103.011.015.01.1	6	Arruela Lisa A10,5		
4	6024.013.080.00.1	2	Suporte Inferior		
5	6023.013.479.00.7	1	Suporte		
6.1	6024.013.057.00.9	1	Cobertura Esquerda		
6.2	6024.013.056.00.1	1	Cobertura Direita		
7	4101.047.068.05.3	10	Parafuso M6x20		
8	4103.011.011.02.8	10	Arruela Lisa A6,4		
9	4103.012.007.07.4	10	Arruela Pressão A6		
10	6012.013.390.00.9	1	Suporte da Placa		
11	6024.013.036.00.3	1	Estrutura Parachoque		
12.1	6023.013.335.00.1	1	Reforço Esquerdo		
12.2	6023.013.334.00.4	1	Reforço Direito		
13	6024.013.044.00.7	2	Suporte Degrau Inferior		
14	6024.013.046.00.2	2	Suporte Degrau Superior		
15.1	6024.013.053.00.8	1	Estribo Esquerdo		
15.2	6024.013.052.00.0	1	Estribo Direito		
16	6023.013.593.00.5	4	Estribo		
17.1	6024.013.063.00.7	1	Paralama Esquerdo		
17.2	6024.013.062.00.9	1	Paralama Direito		
18.1	6024.013.065.00.2	1	Defletor Paralama Esquerdo		
18.2	6024.013.064.00.5	1	Defletor Paralama Direito		
19	6023.013.482.00.1	4	Reforço		
20	-	16	Parafuso Philips		
21	4101.048.008.05.8	8	Parafuso M10x30		
22	4103.011.015.01.1	8	Arruela lisa A10,5		
23	4101.047.092.05.3	8	Parafuso M8x30		

AGRALE | AGRALE FÊNIX

PARACHOQUE E PARALAMAS DIANTEIROS

ITEM	CÓDIGO Nº DE PIEZAS CODE	QNT CT CTY	DENOMINAÇÃO / DENOMINACIÓN / DENOMINATION		
24	4103.024.011.01.5	8	Arruela Lisa A8,4		
25	4103.012.009.02.1	8	Arruela Pressão A8		
26.1	6024.017.011.00.2	1	Black-Out Esquerdo		
26.2	6024.017.010.00.2	1	Black-Out Direito		
-	6024.013.084.00.3	2	Apoio Paralama		

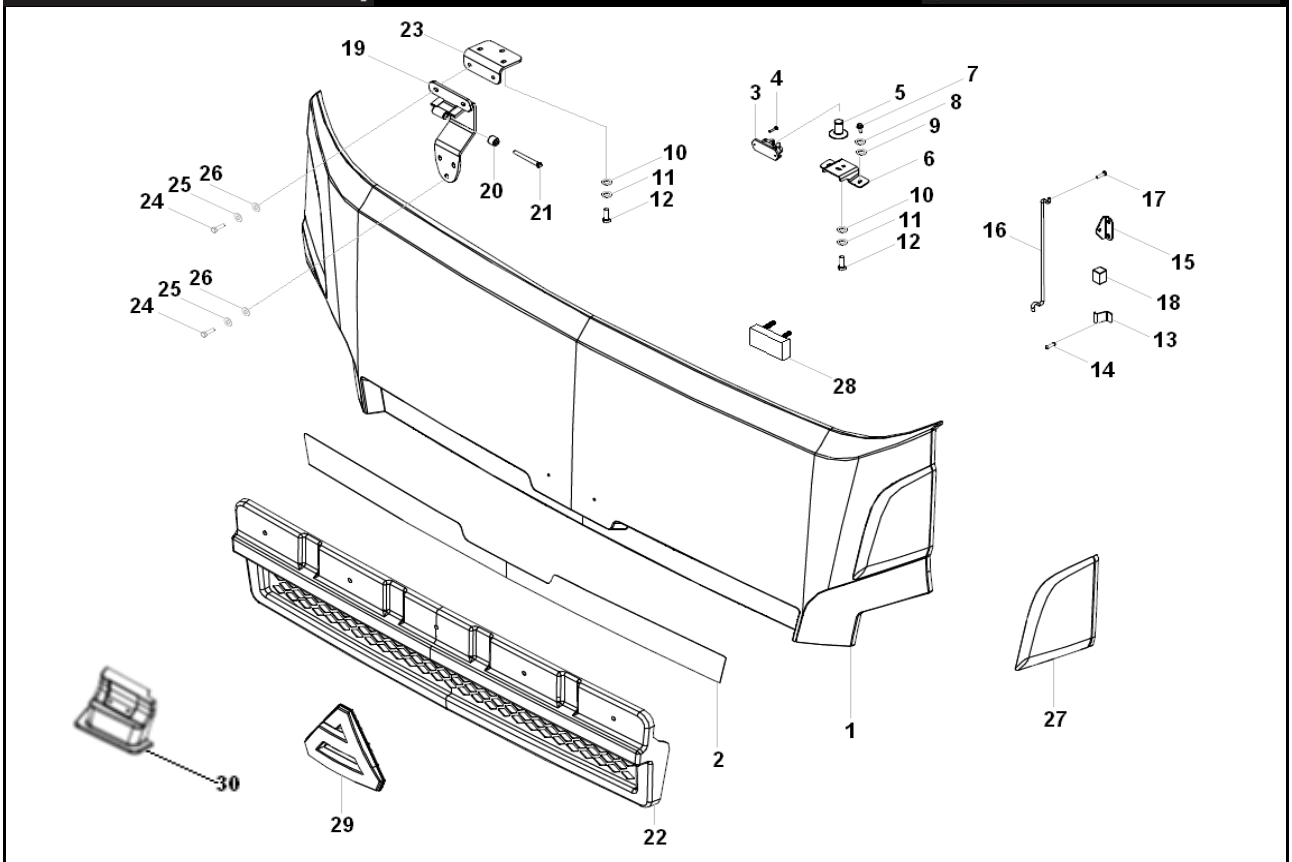

CAPÔ

ITEM	CÓDIGO Nº DE PIEZAS CODE	QNT CT CTY	DENOMINAÇÃO / DENOMINACIÓN / DENOMINATION		
1	6023.013.022.00.5	1	Capô		
2	6023.017.011.00.4	1	Black-Out Capô		
3	6009.013.058.00.8	2	Engate		
4	4101.076.022.04.7	4	Parafuso Philips M4x16		
5	6009.013.059.00.6	2	Eixo Engate		
6	6023.013.272.00.6	2	Suporte		
7	4101.047.068.05.3	4	Parafuso M6x20		
8	4103.012.007.07.4	4	Arruela Pressão A6		
9	4103.011.011.02.8	4	Arruela Lisa A6,4		
10	4103.011.010.01.2	2	Arruela Lisa A5,3		
11	4103.012.006.01.9	2	Arruela Pressão A5		
12	4101.047.059.05.2	9	Parafuso M5x16		
13	6023.013.269.00.2	1	Clipe Haste		
14	4011.010.028.00.2	2	Rebite		
15	6023.013.271.00.8	1	Suporte		
16	6023.013.270.00.0	1	Haste do Capô		
17	4009.010.004.00.7	1	Contrapino		
18	6023.013.636.00.2	1	Batente Haste		
19	6023.013.455.00.7	2	Dobradiça(Inclui Itens 20 e 21)		
20	6023.013.453.00.2	2	Bucha		
21	6013.013.454.00.0	1	Pino		
22	6023.013.752.00.7	1	Grade Dianteira		
23	6023.013.263.00.5	2	Suporte Dobradiça		
24	4101.047.090.05.7	10	Parafuso M8x25		
25	4103.012.009.02.1	10	Arruela Pressão A8		
26	4103.011.013.01.6	10	Arruela Lisa A8,4		
27.1	6023.017.013.00.0	1	Black-Out Esquerdo		
27.2	6023.017.012.00.2	1	Black-Out Direito		

AGRALE | AGRALE FÊNIX

CAPÔ

ITEM	CÓDIGO Nº DE PIEZAS CODE	QNT CT CTY	DENOMINAÇÃO / DENOMINACIÓN / DENOMINATION		
28	6011.012.185.00.6	2	Batente do Capô		
29	6023.013.592.00.7	1	Emblema Agrale		
30.1	6023.013.429.00.2	1	Cobertura Mancal Esquerdo		
30.2	6023.013.428.00.4	1	Cobertura Mancal Direito		

AGRALE | AGRALE FÊNIX

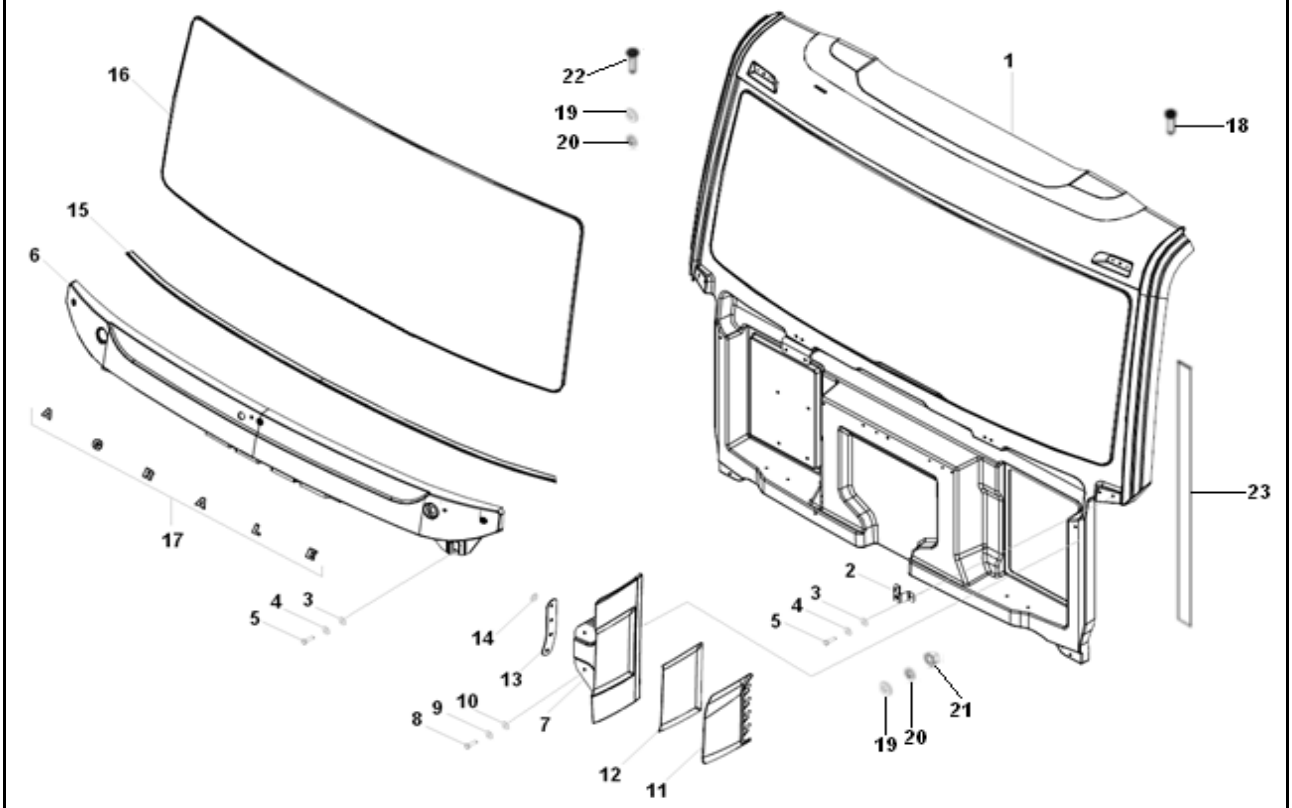

DIANTEIRA CABINE

ITEM	CÓDIGO Nº DE PIEZAS CODE	QNT CT CTY	DENOMINAÇÃO / DENOMINACIÓN / DENOMINATION		
1	6023.013.014.00.2	1	Painel Frontal		
2	6023.013.262.00.7	2	Suporte		
3	4103.011.010.01.2	7	Arruela Lisa A5,3		
4	4103.012.006.01.9	7	Arruela Pressão A5		
5	4101.047.059.05.2	7	Parafuso M5x16		
6	6023.013.500.00.0	1	Moldura Inferior		
7.1	6023.013.041.00.5	1	Cobertura Pilar a Esquerda		
7.2	6023.013.040.00.7	1	Cobertura Pilar a Direita		
8	4101.047.068.05.3	16	Parafuso M6x20		
9	4103.012.007.07.4	16	Arruela Pressão A6		
10	4103.011.011.02.8	16	Arruela Lisa A6,4		
11.1	6023.013.755.00.0	1	Defletor de Ar Esquerdo		
11.2	6023.013.756.00.8	1	Defletor de Ar Direito		
12.1	6023.017.019.00.7	1	Black-Out Pilar a Esquerda		
12.2	6023.017.018.00.9	1	Black-Out Pilar a Direita		
13.1	6023.013.765.00.9	1	Base Fixação Esquerda		
13.2	6023.013.764.00.2	1	Base Fixação Direita		
14	6023.013.763.00.4	8	Presilha de Retenção		
15	6023.013.709.00.7	1	Guarnição Moldura Inferior		
16	6023.013.084.00.5	1	Para-Brisa		
17	6008.017.515.00.5	1	Adesivo Agrale		
18	4011.010.032.00.4	CN	Rebite		
19	4103.011.013.01.6	4	Arruela Lisa A8,4		
20	4103.012.009.02.1	4	Arruela Pressão		
21	4102.011.007.07.7	2	Porca M8		
22	4101.047.088.05.1	2	Parafuso M8x20		
23	6023.013.704.00.8	2	Guarnição Acabamento		
-	6023.013.402.00.9	2	Calço Vidro		

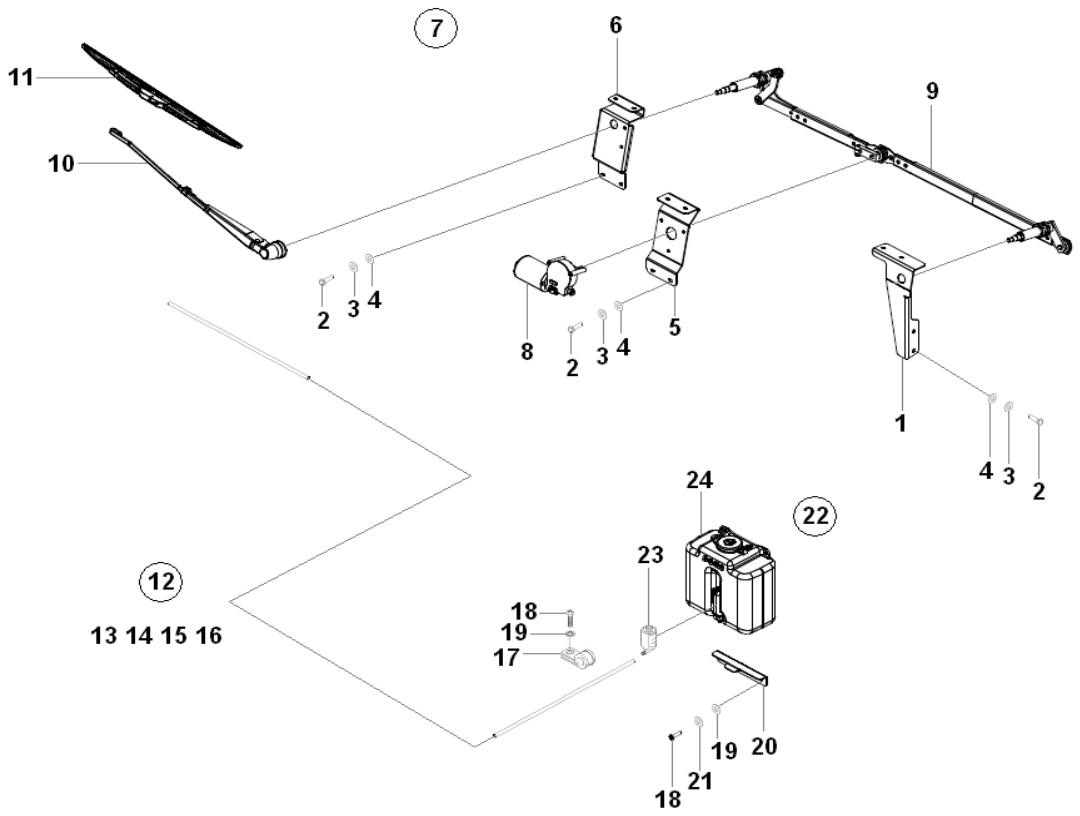

LIMPADOR E LAVADOR DO PARA-BRISA

ITEM	CÓDIGO Nº DE PIEZAS CODE	QNT CT CTY	DENOMINAÇÃO / DENOMINACIÓN / DENOMINATION		
1	6023.013.283.00.3	1	Suporte Braço Esquerdo		
2	4101.047.068.05.3	12	Parafuso M6x20		
3	4103.012.007.07.4	12	Arruela Pressão A6		
4	4103.011.011.02.8	12	Arruela Lisa A6,4		
5	6023.013.276.00.7	1	Suporte Motor		
6	6023.013.282.00.5	1	Suporte Direito		
7	6023.013.098.00.5	1	Conjunto Limpadores do		
			Para-brisa (Inclui Itens 8 ao		
			11)		
8	6023.013.392.00.2	1	Motor		
9	6023.013.393.00.0	1	Transmissão dos Limpadores		
10	6023.013.394.00.8	2	Braço		
11	6023.013.395.00.5	2	Palheta		
12	6023.013.099.00.3	1	Conjunto Lavador do		
			Para-brisa(Inclui Itens 13 ao		
			16)		
13	6023.013.397.00.1	1	Válvula Anti-Retorno		
14	6023.013.398.00.9	1	Conector T		
15	6023.013.399.00.7	2	Racor de Ligação		
16	6023.013.400.00.3	5	Tubo de condução Água		
17	6001.005.047.00.8	4	Abraçadeira		
18	4101.047.062.05.6	6	Parafuso Sextavado M5x22		
19	4103.024.006.01.5	6	Arruela Lisa B5,3		
20	6023.013.275.00.9	1	Suporte		
21	4103.012.006.01.9	2	Arruela Pressão A5		
22	6011.013.444.00.6	1	Conjunto Reservatório		
			Esguicho (Inclui Itens 23 e 24)		
23	6011.011.048.00.7	1	Bomba Esguicho		

AGRALE | AGRALE FÊNIX

LIMPADOR E LAVADOR DO PARA-BRISA

ITEM	CÓDIGO Nº DE PIEZAS CODE	QNT CT CTY	DENOMINAÇÃO / DENOMINACIÓN / DENOMINATION		
24	6007.013.728.00.0	1	Reservátorio		

AGRALE | AGRALE FÊNIX

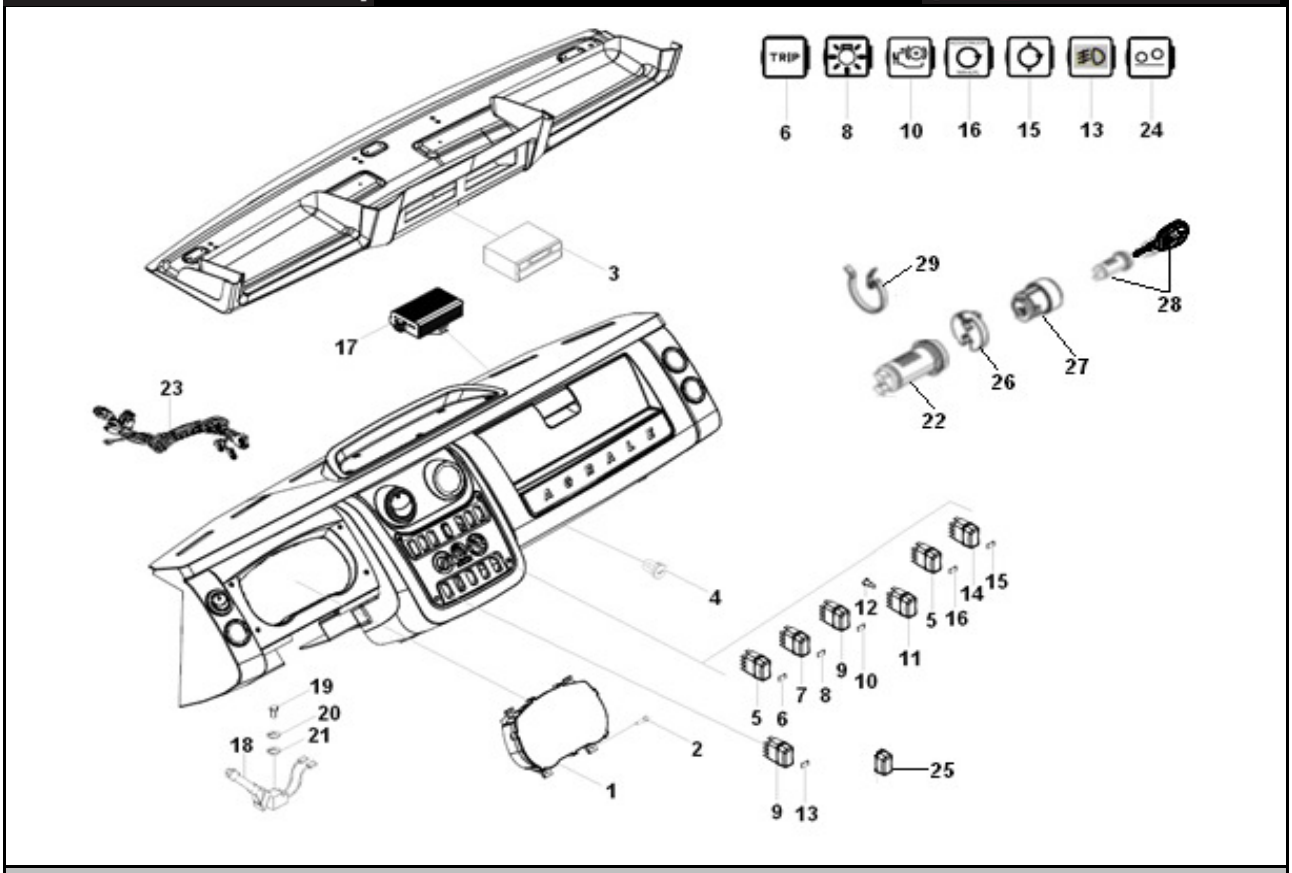

PAINEL DE INSTRUMENTOS

ITEM	CÓDIGO Nº DE PIEZAS CODE	QNT CT CTY	DENOMINAÇÃO / DENOMINACIÓN / DENOMINATION		
1	6020.011.010.00.8	1	Cluster		
2	6012.011.098.00.0	4	Parafuso Philips 4x22		
3.1	6020.011.020.00.7	1	Tacógrafo 7 Dias		
3.2	6020.011.021.00.5	1	Tacógrafo 1 Dias		
3.3	6025.011.011.00.5	1	Tacógrafo Digital		
4	6009.011.009.00.3	1	Tomada de Força		
5	6012.011.033.00.7	2	Interruptor Diagnose		
6	6025.011.034.00.7	1	Lente Interruptor Cluster		
7	6012.011.022.00.0	1	Interruptor dos Faróis		
8	6012.011.099.00.8	1	Lente Posição Farol		
9	6012.011.024.00.6	2	Interruptor de Tecla		
10	6012.011.100.00.4	1	Lente Freio Motor		
11	6012.011.023.00.8	1	Interruptor Luz Advertência		
			(Inclui Item 12)		
12	6011.011.033.00.9	1	Lâmpada 1,2W		
13	6007.011.321.00.6	1	Lente Farol Neblina		
14	6012.011.034.00.5	1	Interruptor Ajuste Lenta		
15	6009.011.516.00.7	1	Lente Ajuste Marcha Lenta		
16	6012.011.057.00.6	1	Lente Acelarador Manual		
17	6010.011.110.00.7	1	Conversor 24/12V		
18	6013.011.079.00.8	1	Chave Coluna Direção		
19	4101.047.059.05.2	2	Parafuso M5x16		
20	4103.012.006.01.9	2	Arruela Pressão A5		
21	4103.011.011.01.0	2	Arruela Lisa A6,4		
22	6007.011.036.00.0	1	Comutador Ignição/Partida		
23	6023.011.016.00.9	1	Chicote Elétrico Cluster		
24	6012.011.111.00.1	1	Lente Levante 3° Eixo		
25	6023.013.074.00.1	CN	Tampa Painel		

* PARA REPOSIÇÃO DE ITENS DOS SISTEMAS DE VENTILAÇÃO INTERNA, AR QUENTE OU AR CONDICIONADO BUSCAR UM REPRESENTANTE ACA

AGRALE | AGRALE FÊNIX

PAINEL DE INSTRUMENTOS

ITEM	CÓDIGO Nº DE PIEZAS CODE	QNT CT CTY	DENOMINAÇÃO / DENOMINACIÓN / DENOMINATION		
26	6033.011.025.00.9	1	Base Arraste Ignição		
27	6033.011.026.00.7	1	Base Comutador		
28	6023.013.060.00.5	1	Conjunto Cilindro Ignição e		
			Maçanetas		
29	6033.011.028.00.3	1	Mola Trava Cilindro		

* PARA REPOSIÇÃO DE ITENS DOS SISTEMAS DE VENTILAÇÃO INTERNA, AR QUENTE OU AR CONDICIONADO BUSCAR UM REPRESENTANTE ACA

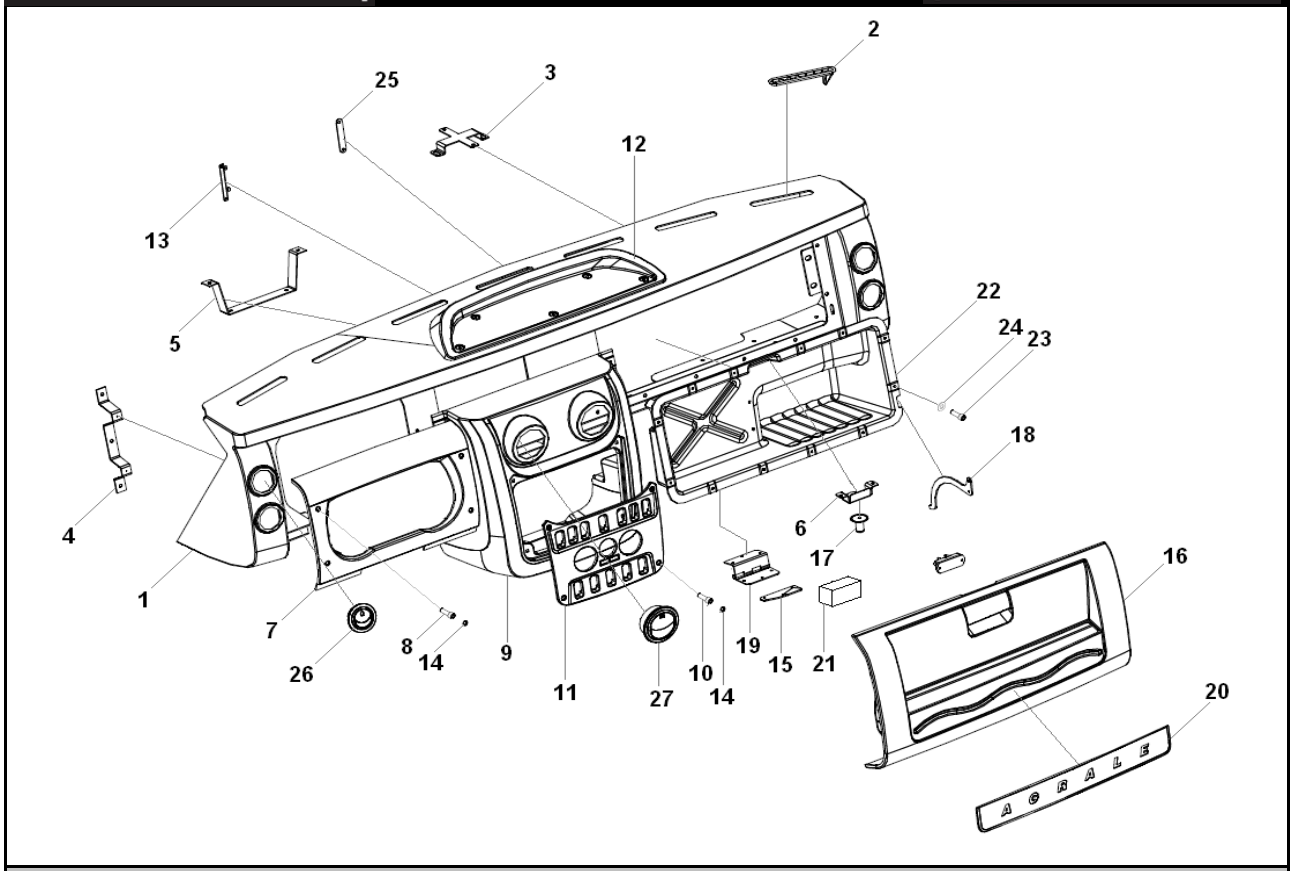

COMPONENTES PAINEL

ITEM	CÓDIGO Nº DE PIEZAS CODE	QNT CT CTY	DENOMINAÇÃO / DENOMINACIÓN / DENOMINATION		
1	6023.013.068.00.8	1	Painel de Instrumentos (Inclui		
			Itens 2 e 3)		
2	6023.013.591.00.9	7	Difusor Ar Parabrisa		
3	6023.011.050.00.8	1	Suporte do Conversor		
4	6023.013.467.00.2	2	Suporte do Cluster		
5	6023.013.473.00.0	1	Suporte Cobertura Central		
6	6023.013.476.00.3	1	Suporte Trava		
7	6023.013.058.00.9	1	Fechamento do Cluster		
8	4101.080.015.04.5	4	Parafuso Philips M4x16		
9	6023.013.072.00.0	1	Cobertura Central Painel		
10	4101.074.021.04.1	4	Parafuso Philips B4,2x22		
11	6023.013.073.00.8	1	Moldura Comandos Painel		
12	6023.013.071.00.2	1	Porta Objetos		
13	6023.013.588.00.5	2	Suporte Comando Ventilação		
14	6012.013.343.00.8	8	Acabamento		
15	6023.013.478.00.9	2	Placa Fixação		
16	6023.013.075.00.3	1	Tampa do Porta Luvas		
17	6009.013.059.00.6	1	Eixo Engate Rápido		
18	6023.013.477.00.1	2	Limitador		
19	6023.013.544.00.0	2	Dobradiça		
20	6023.017.010.00.6	1	Moldura		
21	6023.013.548.00.9	2	Batente Tampa		
22	6023.013.079.00.5	1	Compartimento Porta Luvas		
23	4101.080.022.07.4	12	Parafuso Philips M5x25		
24	4103.011.010.01.2	12	Arruela Lisa A5,3		
25	6023.013.403.00.7	2	Reforço Central Elétrica		
26	6023.013.590.00.1	4	Difusor Ar Lateral		
27	6023.013.589.00.3	2	Difusor Ar Lateral		

* PARA REPOSIÇÃO DE ITENS DOS SISTEMAS DE VENTILAÇÃO INTERNA, AR QUENTE OU AR CONDICIONADO BUSCAR UM REPRESENTANTE ACA

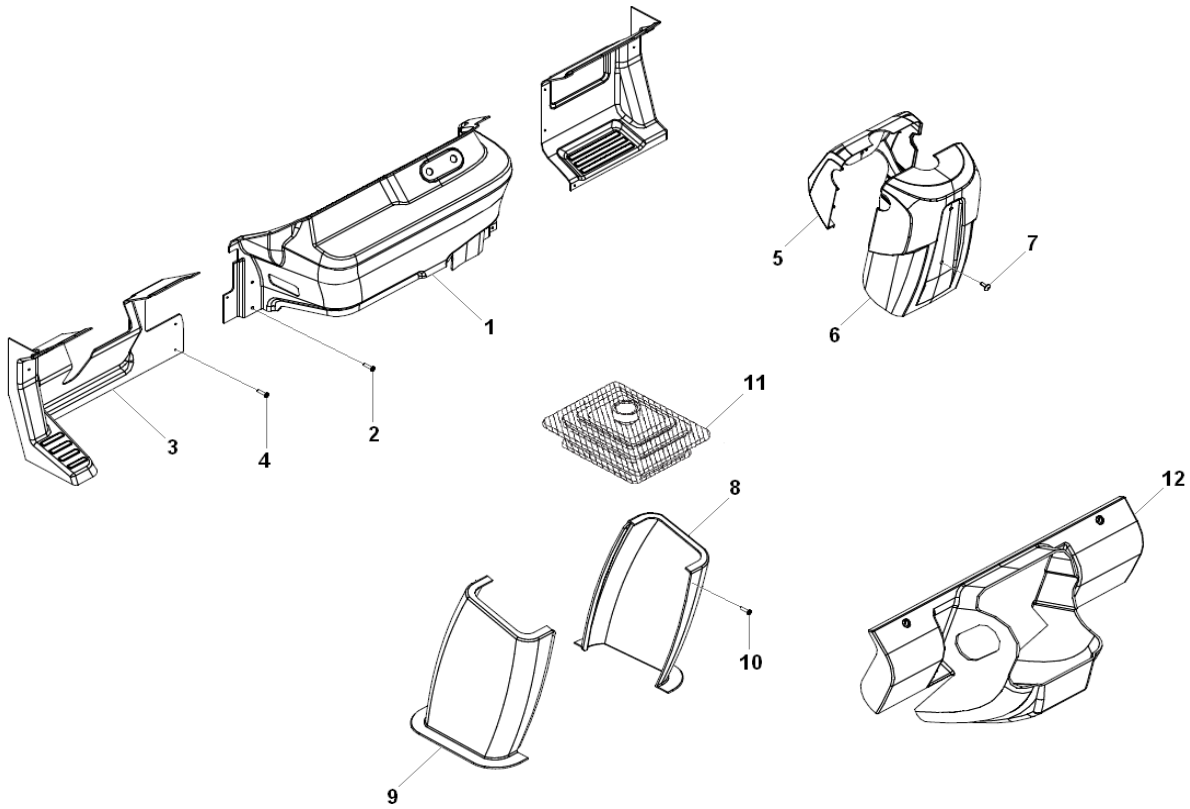

REVESTIMENTOS DIANTEIROS INFERIORES

ITEM	CÓDIGO Nº DE PIEZAS CODE	QNT CT CTY	DENOMINAÇÃO / DENOMINACIÓN / DENOMINATION		
1	6023.013.080.00.3	1	Cobertura Caixa Ventilação		
2	4101.082.006.04.2	6	Parafuso Philips 4,8x25		
3.1	6023.013.083.00.7	1	Cobertura Esquerda		
3.2	6023.013.082.00.9	1	Cobertura Direita		
4	4101.080.016.04.3	10	Parafuso Philips M4x30		
5	6023.013.096.00.9	1	Fechamento Frontal Coluna		
			Direção		
6	6023.013.097.00.7	1	Fechamento Posterior Coluna		
			Direção		
7	6007.013.434.00.5	3	Parafuso		
8	6023.013.314.00.6	1	Proteção Direita Cardan		
			Direção		
9	6023.013.315.00.3	1	Proteção Esquerda Cardan		
			Direção		
10	4101.082.006.04.2	6	Parafuso 4,8x25		
11	6012.007.047.00.3	1	Protetor de Pó		
12	6023.013.095.00.1	1	Fechamento Inferior Coluna		
			Direção		

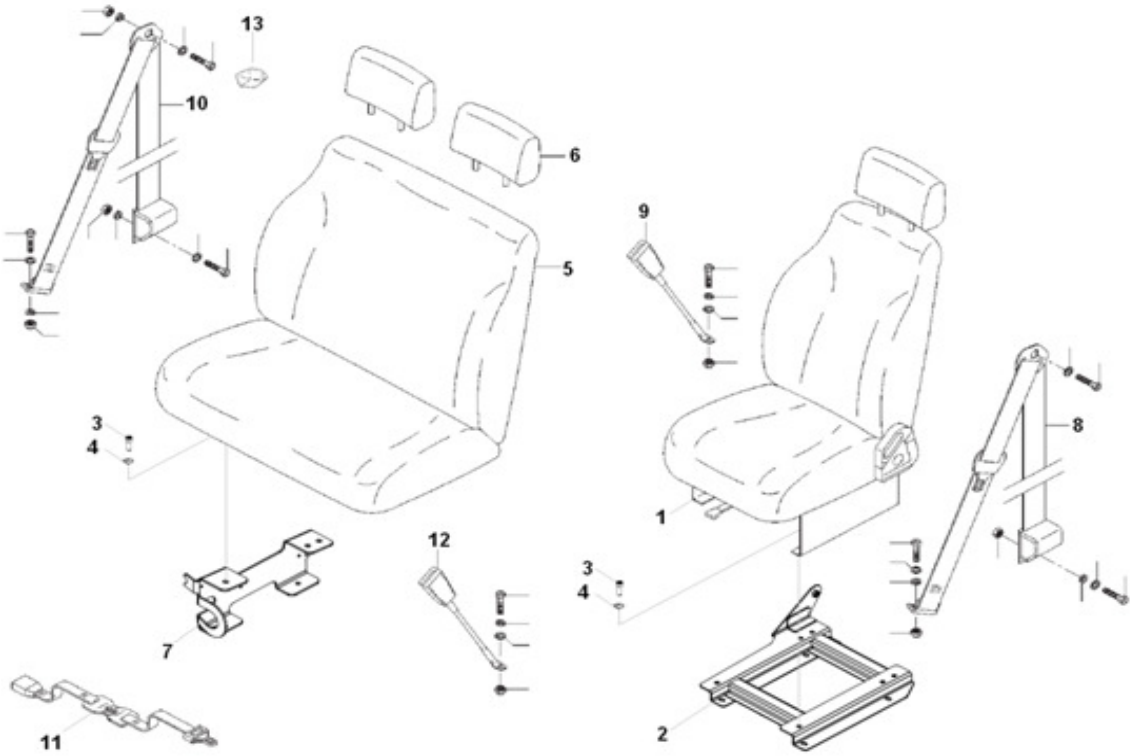

BANCOS E CINTOS DE SEGURANÇA

ITEM	CÓDIGO Nº DE PIEZAS CODE	QNT CT CTY	DENOMINAÇÃO / DENOMINACIÓN / DENOMINATION		
1	6012.013.192.00.9	1	Banco do Condutor		
2	6023.013.559.00.6	1	Suporte		
3	4101.066.037.07.0	10	Parafuso Allen M10x30		
4	4103.012.010.01.1	10	Arruela Pressão A10		
5	6012.013.391.00.7	1	Banco Acompanhante 2/3		
6	6010.013.350.00.7	2	Apoio de Cabeça		
7	6023.013.483.00.9	1	Suporte Direito		
8	6023.013.461.00.5	1	Cinto Condutor		
9	6023.013.463.00.1	1	Fecho Cinto Condutor		
10	6023.013.460.00.7	1	Cinto Acompanhante		
11	6023.013.462.00.3	1	Cinto Abdominal e Fecho		
12	6023.013.464.00.9	1	Fecho Central		
13	6023.013.316.00.1	2	Cobertura		
	4103.019.004.01.7	3	Arruela Pressão7/16"		
	4103.011.017.01.7	3	Arruela Lisa A13		
	4102.018.036.06.3	3	Porca Sextavada 7/16" 20		
	6023.013.558.00.8	1	Ancoragem Cinto Segurança		

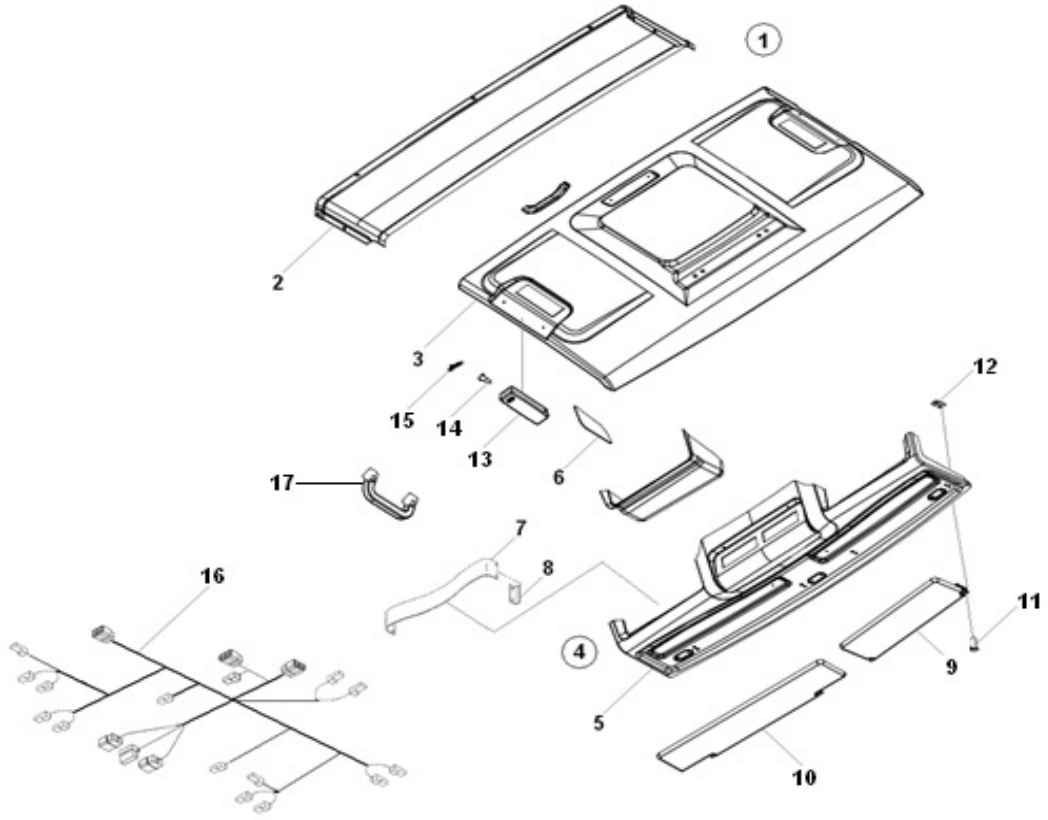

CONSOLE E REVESTIMENTO TETO

ITEM	CÓDIGO Nº DE PIEZAS CODE	QNT CT CTY	DENOMINAÇÃO / DENOMINACIÓN / DENOMINATION		
1	6023.013.711.00.3	1	Painel Acabamento Teto(Inclui		
			itens 2 e 3)		
2	6023.013.594.00.3	1	Painel Acabamento Teto		
			Traseiro		
3	6023.013.595.00.0	1	Painel Acabamento Teto		
			Dianteiro		
4	6023.013.524.00.0	1	Conjunto Console Teto (Inclui		
			Itens 5 e 6)		
5	6023.013.524.00.0	1	Console Teto		
6	6023.013.599.00.2	2	Fechamento Console Teto		
7	6009.013.155.00.2	2	Cinta Porta Objeto		
8	6009.013.154.00.5	4	Fixador		
9	6023.013.602.00.4	1	Parasol Menor		
10	6023.013.603.00.2	1	Parasol Maior		
11	4101.080.022.07.4	8	Parafuso Philips M5x25		
12	6023.013.585.00.1	4	Reforço Para Sol		
13	6012.011.072.00.5	2	Lanterna do Teto (inclui Item		
			14)		
14	6012.011.093.00.1	1	Lâmpada 10W SV8,5		
15	6008.011.209.00.1	4	Conector Pino		
16	6023.011.013.00.6	1	Chicote Elétrico Teto		
17	6007.013.077.00.2	2	Pega Mão		

AGRALE | AGRALE FÊNIX

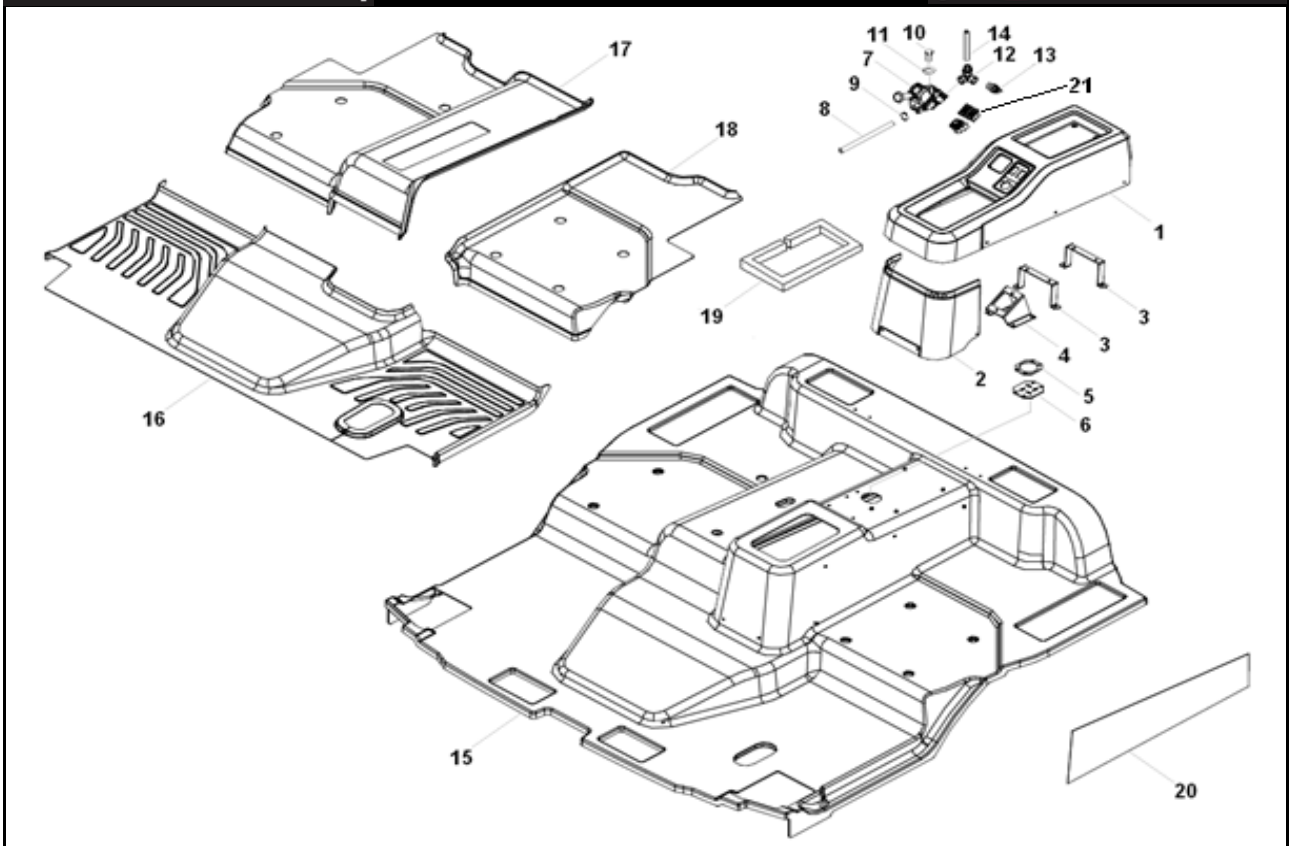

ASSOALHO - TAPETES - CONSOLE CENTRAL

	ITEM	CÓDIGO Nº DE PIEZAS CODE	QNT CT CTY	DENOMINAÇÃO / DENOMINACIÓN / DENOMINATION		
BT	1	6023.013.596.00.8	1	Console Central		
	2	6023.013.597.00.6	1	Cobertura Console		
	3	6023.013.617.00.2	2	Suporte Console		
BT	4	6023.013.619.00.8	1	Suporte		
	5	6023.013.789.00.9	1	Fechamento Console		
BT	6	6023.013.791.00.5	1	Vedação Console		
	7	6010.005.092.00.5	1	Válvula Acionamento Freio		
				Estacionamento		
	8.1	6006.005.086.00.5	1	Mangueira 17x10		
	8.2	1020.120.014.00.3	1,3	Mangueira 7x4,76		
	9	8005.105.089.00.8	1	Abraçadeira		
	10	4101.047.090.05.7	2	Parafuso M8x25		
	11	4103.012.009.02.1	2	Arruela Pressão A8		
BT	12	6009.005.085.00.1	1	Conexão Y		
BT	13	6009.011.073.00.9	1	Pressostato		
	14	1020.100.014.00.7	CN	Mangueira 19x12 Preta		
	15	6023.013.564.00.5	1	Painel Assoalho		
	16	6023.013.604.00.0	1	Tapete Dianteiro		
	17	6023.013.606.00.5	1	Assoalho Traseiro Direito		
	18	6023.013.605.00.7	1	Tapete Traseiro Esquerdo		
	19	6010.013.123.00.8	1	Perfil Encosto Alavanca		
BT	20	6023.017.016.00.3	1	Black-Out Tuneo		
	21	6023.011.055.00.7	2	Interruptor Vidro Elétrico		

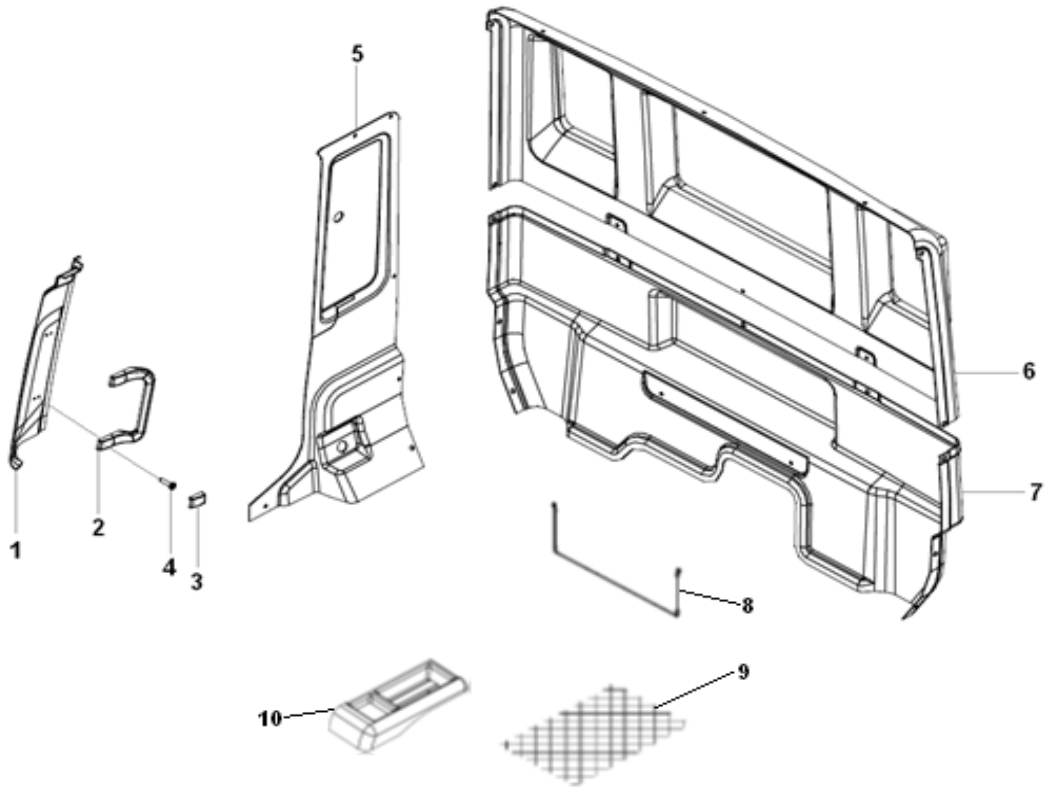

REVESTIMENTOS INTERNOS

ITEM	CÓDIGO Nº DE PIEZAS CODE	QNT CT CTY	DENOMINAÇÃO / DENOMINACIÓN / DENOMINATION		
1.1	6023.013.600.00.8	1	Cobertura Direita		
1.2	6023.013.601.00.6	1	Cobertura Esquerda		
2	6009.013.122.00.2	2	Pega Mão		
3	6009.013.060.00.4	4	Arremate		
4	4101.037.070.05.1	8	Parafuso Allen M6x20		
5.1	6023.013.063.00.9	1	Painel Acabamento Lateral		
			Esquerdo		
5.2	6023.013.062.00.1	1	Painel Acabamento Lateral		
			Direito		
6	6023.013.061.00.3	1	Painel Acabamento Traseiro		
			Superior		
7	6023.013.059.00.7	1	Painel Acabamento Traseiro		
			Inferior		
8	6023.013.707.00.1	1	Fixador Rede		
9	6023.013.708.00.9	1	Rede Porta Objeto		
10	6023.013.741.00.0	1	Porta Sabão		
	6023.013.608.00.1	2	Suporte Sup Painel Lat Int		
	6023.013.609.00.9	2	Suporte Inferior Painel Lat Int		
	6023.013.614.00.9	2	Suporte Central Painel Lat Int		

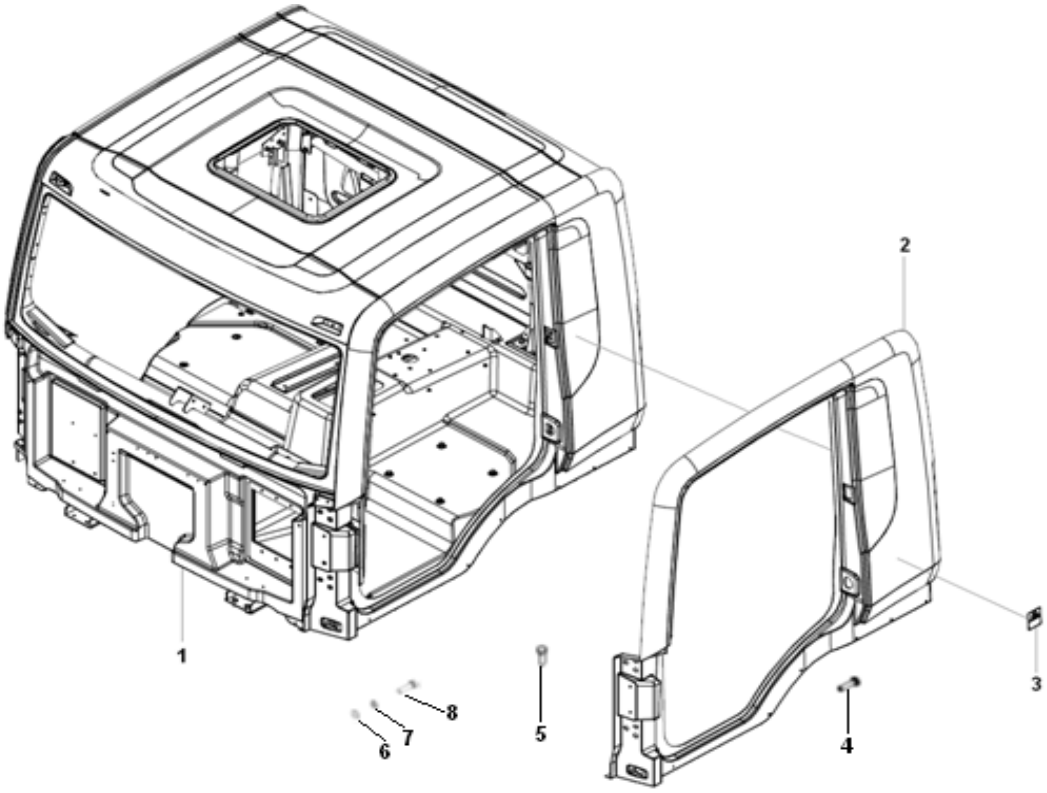

LATERAIS E CONJUNTO CABINE

ITEM	CÓDIGO Nº DE PIEZAS CODE	QNT CT CTY	DENOMINAÇÃO / DENOMINACIÓN / DENOMINATION		
1	6023.013.013.00.4	1	Conjunto Cabine (A)		
2.1	6023.013.031.00.6	1	Painel Lateral Esquerdo		
2.2	6023.013.030.00.8	1	Painel Lateral Direito		
3	6023.017.028.00.8	2	Adesivo - MWM		
4	4011.010.032.00.4	CN	Rebite		
5	4101.037.098.06.0	4	Parafuso Allen M10x30		
6	4101.047.088.05.1	1	Parafuso M8x20		
7	4103.012.009.02.1	4	Arruela Pressão A8		
8	4103.011.013.01.6	4	Arruela Lisa A8,4		
9.1	6023.013.313.00.8	1	Fixador Limitado Porta		
			Esquerdo		
9.2	6023.013.312.00.0	1	Fixador Esquerdo		

(A) O Item 6023.013.013.00.4, Conjunto Cabine Inclui, Estrutura Metálica, Painel, Dianteiro, Laterais, Traseira, Assoalho e Teto

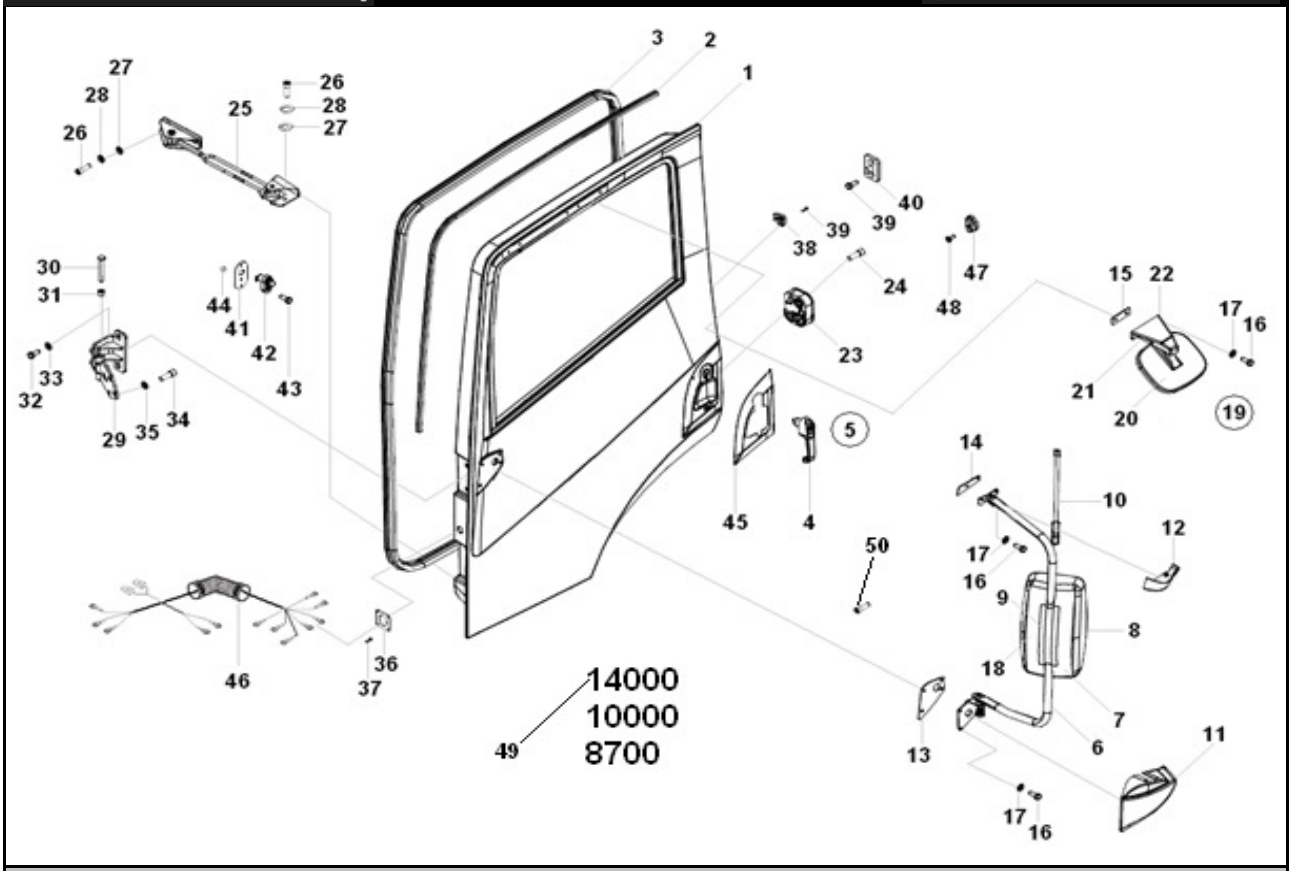

PORTAS - COMPONENTES EXTERNOS

ITEM	CÓDIGO Nº DE PIEZAS CODE	QNT CT CTY	DENOMINAÇÃO / DENOMINACIÓN / DENOMINATION		
1.1	6023.013.035.00.7	1	Porta Esquerda		
1.2	6023.013.034.00.0	1	Porta Direita		
2	6023.013.535.00.6	2	Guarnição Externa		
3	6023.013.534.00.9	CN	Guarnição Interna		
4.1	6023.013.053.00.0	1	Maçaneta Esquerda		
4.2	6023.013.052.00.2	1	Maçaneta Direita		
5	6023.013.060.00.5	1	Conjunto Cilindro Ignição /		
			Maçanetas		
6.1	6023.013.531.00.5	1	Espelho Esquerdo - Manual		
			(Inclui Itens 7 ao 10)		
6.2	6024.013.078.00.5	1	Espelho Direito - Manual		
			(Inclui Itens 7 ao 10)		
6.3	6023.013.529.00.9	1	Espelho Esquerdo - Elétrico		
			(Inclui Itens 7 ao 10 e 18)		
6.4	6024.013.076.00.9	1	Espelho Direito - Elétrico		
			(Inclui Itens 7 ao 10 e 18)		
7	6023.013.695.00.8	1	Corpo do Espelho		
8	6023.013.694.00.1	1	Lente do Espelho		
9	6023.013.693.00.3	1	Tampa do Corpo		
10	6024.013.079.00.3	1	Terceiro Braço		
11.1	6023.013.541.00.4	1	Cobertura Inferior Esquerda		
11.2	6023.013.540.00.6	1	Cobertura Inferior Direita		
12.1	6023.013.543.00.0	1	Cobertura Superior Esquerda		
12.2	6023.013.542.00.2	1	Cobertura Superior Direita		
13	6023.013.688.00.3	2	Junta Suporte Superior		
14	6023.013.689.00.1	2	Junta Suporte Inferior		
15	6023.013.690.00.9	2	Junta Suporte Auxiliar		
16	4101.047.068.05.3	14	Parafuso M6x20		

AGRALE | AGRALE FÊNIX

PORTAS - COMPONENTES EXTERNOS

ITEM	CÓDIGO Nº DE PIEZAS CODE	QNT CT CTY	DENOMINAÇÃO / DENOMINACIÓN / DENOMINATION		
17	4101.047.068.05.3	14	Arruela Pressão A6		
18	6023.013.092.00.5	1	Motor do Espelho Elétrico		
19	6023.013.793.00.1	1	Espelho de Rampa (Inclui Itens		
			20 ao 22)		
20	6023.013.533.00.1	1	Espelho		
21	6023.013.794.00.9	1	Suporte		
22	6023.013.795.00.6	1	Base e Guarnição		
23.1	6023.013.885.00.5	1	Fechadura Esquerda		
23.2	6023.013.884.00.8	1	Fechadura Direita		
24	4101.080.024.04.7	2	Parafuso Philips M5x50		
25.1	6023.013.091.00.0	1	Limitador Esquerdo		
25.2	6023.013.090.00.2	1	Limitador Direito		
26	4101.047.068.05.3	8	Parafuso M6x20		
27	4103.011.011.02.8	8	Arruela Lisa A6,4		
28	4103.012.007.07.4	8	Arruela Pressão A6		
29.1	6023.013.651.00.1	2	Dobradiça Esquerda (Inclui		
			Itens 30 e 31)		
29.2	6023.013.650.00.3	2	Dobradiça Direita (Inclui Itens		
			30 e 31)		
30	6011.113.871.00.9	1	Pino		
31	6011.012.076.00.7	2	Bucha		
32	4101.048.027.02.7	8	Parafuso M12x40		
33	4103.011.016.01.9	8	Arruela Lisa A12		
34	4101.045.052.02.6	12	Parafuso M10x35		
35	4103.011.015.01.1	12	Arruela Lisa A10,5		
36	6023.013.311.00.2	4	Fixador PassaFio		
37	4011.010.025.00.8	16	Rebite		
38	6023.013.733.00.7	2	Guia Superior		
BT 39	4101.076.035.07.2	8	Parafuso Philips M5x25		
40	6023.013.734.00.5	2	Pino Superior		
41	6012.011.078.00.2	2	Suporte		
42	6011.011.095.00.8	2	Interruptor		
43	4101.080.015.04.5	2	Parafuso Philips M4x16		
44	4102.014.006.05.0	2	Porca Freno M4		
45.1	6023.017.015.00.5	1	Black-Out Maçaneta Esquerda		
45.2	6023.017.014.00.8	1	Black-Out Maçaneta Direita		
46.1	6023.011.043.00.3	1	Chicote Elétrico Porta		
			Esquerda		
47	6023.013.301.00.3	2	Pino Fechadura		
48	-	2	Parafuso		
49	6024.017.012.00.0	2	Adesivo 14000		
BT 50	6023.013.659.00.4	2	Parafuso Maçaneta		
-	6024.099.004.00.8	1	Kit Espelho Retrovisor Elétrico		
	6023.013.760.00.0	2	Calço Dobradiça Externa Porta		
	6023.013.761.00.8	5	Calço Dobradiça Interna Porta		
	6023.013.737.00.8	2	Conjunto Batente Superior		
			Porta		
	4011.010.032.00.4	43	Rebite Hermetico		
	2063.005.001.00.9	0,1115	Adesivo Preto 20		
	2063.005.002.00.7	0,035	Adesivo Preto 200		

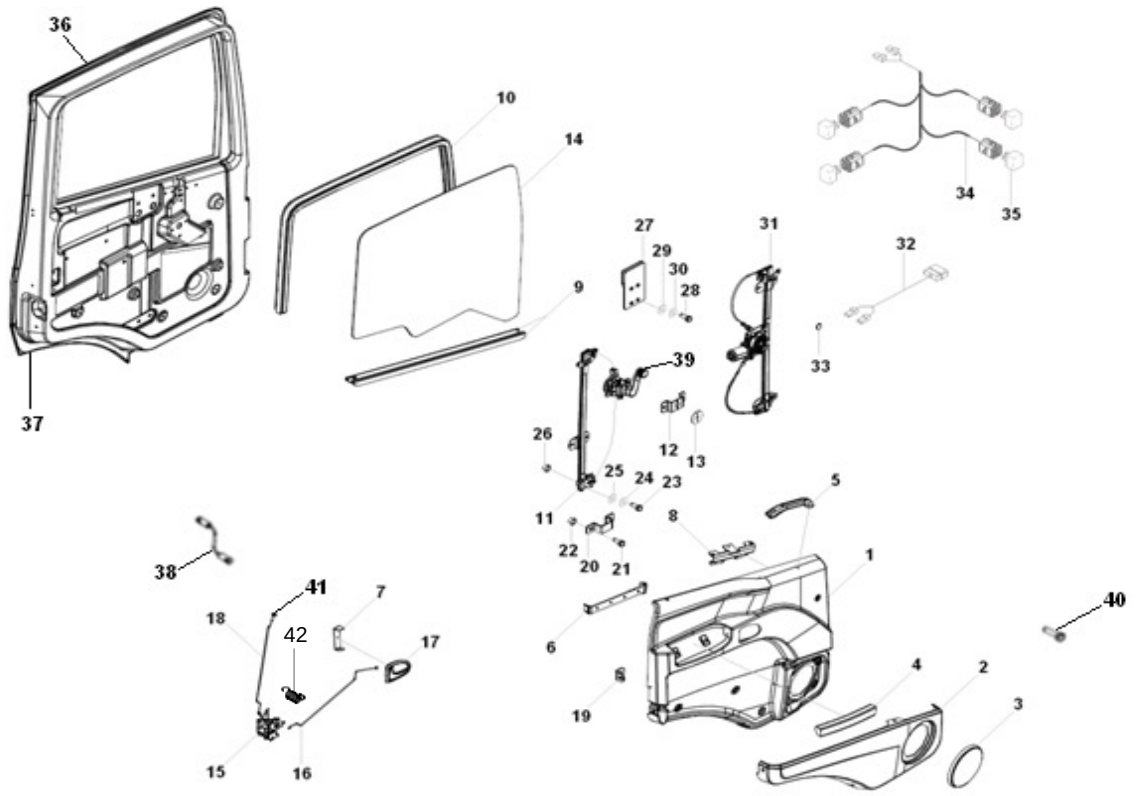

PORTAS - COMPONENTES INTERNOS

ITEM	CÓDIGO Nº DE PIEZAS CODE	QNT CT CTY	DENOMINAÇÃO / DENOMINACIÓN / DENOMINATION		
1.1	6023.013.065.00.4	1	Forro da Porta Esquerda		
1.2	6023.013.064.00.7	1	Forro da Porta Direita		
2.1	6023.013.067.00.0	1	Bolsa Esquerda		
2.2	6023.013.066.00.2	1	Bolsa Direita		
3	6023.013.706.00.3	2	Tela Alto Falante		
4	6023.013.497.00.9	2	Puxador Interno		
5	6008.013.675.00.1	2	Puxador		
6.1	6023.013.261.00.9	1	Suporte Puxador Esquerdo		
6.2	6023.013.260.00.1	1	Suporte Puxador Direito		
7.1	6023.013.681.00.8	1	Suporte Maçaneta Esquerda		
7.2	6023.013.680.00.0	1	Suporte Maçaneta Direita		
8.1	6023.013.621.00.4	1	Suporte Alça Esquerda		
8.2	6023.013.620.00.6	1	Suporte Alça Direita		
9	6023.013.685.00.9	2	Pestanas Portas		
10	6023.013.687.00.5	2	Canaleta Vidro Porta		
11.1	6023.013.537.00.2	1	Mecanismo Manual Esquerdo		
			(Inclui Item 39)		
11.2	6023.013.536.00.4	1	Mecanismo Manual Direito		
			(Inclui Item 39)		
12	6023.013.750.00.1	2	Guia da Maçaneta		
13	6023.013.751.00.9	2	Bucha Guia		
14.1	6023.013.087.00.8	1	Vidro Esquerdo		
14.2	6023.013.086.00.0	1	Vidro Direito		
15.1	6023.013.881.00.4	1	Fechadura Interna Esquerda		
15.2	6023.013.880.00.6	1	Fechadura Interna Direita		
16.1	6023.013.679.00.2	1	Haste Esquerda		
16.2	6023.013.732.00.9	1	Haste Direita		
17.1	6009.013.033.00.1	1	Maçaneta Interna Esquerda		

AGRALE | AGRALE FÊNIX

PORTAS - COMPONENTES INTERNOS

ITEM	CÓDIGO Nº DE PIEZAS CODE	QNT CT CTY	DENOMINAÇÃO / DENOMINACIÓN / DENOMINATION		
17.2	6009.013.034.00.9	1	Maçaneta Interna Direita		
18	6023.013.666.00.9	2	Pino Trava Interna		
19	6023.013.251.00.0	2	Suporte Painel		
20	6023.013.802.00.0	2	Batente Vidro		
21	4101.047.058.05.4	4	Parafuso M5x12		
22	4102.014.007.05.8	4	Porca Freno M5		
23	4101.047.065.05.9	8	Parafuso M6x12		
24	4103.012.007.07.4	8	Arruela Pressão A6		
25	4103.024.008.01.1	14	Arruela Lisa A6,4		
26	4102.014.009.07.0	6	Porca Freno M5		
27	6023.013.771.00.7	2	Fixador Vidro		
28	4101.047.068.05.3	4	Parafuso M6x20		
29	4103.011.011.02.8	4	Arruela Lisa A6,4		
30	4103.012.007.07.4	4	Arruela Pressão A6		
31.1	6023.011.053.00.2	1	Mecanismo Vidro Elétrico		
			Esquerdo		
31.2	6023.011.052.00.4	4	Mecanismo Vidro Elétrico		
			Direito		
BT 32	6023.011.054.00.0	1	Chicote Vidro Elétrico		
33	6011.213.186.00.1	2	Tampa		
BT 34	6023.011.056.00.5	1	Cabo Motor Vidro Elétrico		
BT 35	6012.011.049.00.3	4	Rele Auxiliar		
36	2063.005.001.00.9	CN	Adesivo Preto 20 mm		
37	2063.005.002.00.7	0,35m	Adesivo Preto 200 mm		
38	6023.013.701.00.4	2	Haste de Ligação		
39	6023.013.870.00.7	2	Manivela do Vidro		
40	6023.013.816.00.0	Cn	Rebite Plástico		
41	6023.013.758.00.4	2	Pino Haste		
42	6023.013.878.00.0	2	Mola Haste		
-	6023.099.009.00.9	1	Kit Vidros Manual Das Portas		
			(Inclui itens 11 ao13)		
-	6023.099.008.00.1	1	Kit Vidros Elétricos das Portas		
			(Inclui Itens 31 ao 35		
	6023.013.702.00.2	2	Suporte do Vidro		
	6023.013.774.00.1	1	Canaleta Auxiliar Direita		
	6023.013.775.00.8	1	Canaleta Auxiliar Esquerda		
	6023.013.778.00.2	2	Bucha Guia		
	4101.037.074.05.3	4	Parafuso Allen M6x30		
	6023.013.301.00.3	2	Pino Trava Fechadura		
	6023.013.669.00.3	1	Presilha Pino Esquerdo		
	6023.013.668.00.5	1	Presilha Pino Direito		

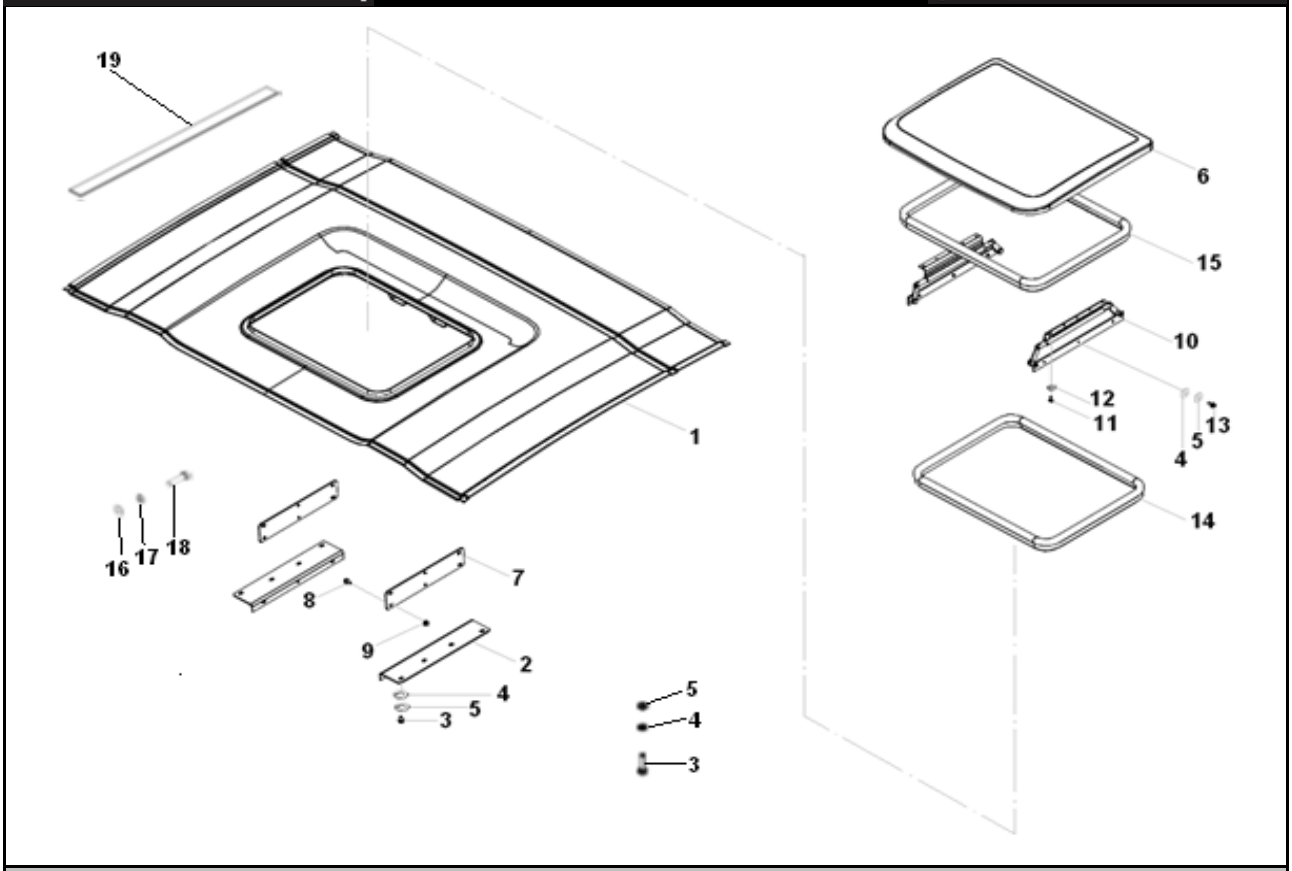

TETO DA CABINE

ITEM	CÓDIGO Nº DE PIEZAS CODE	QNT CT CTY	DENOMINAÇÃO / DENOMINACIÓN / DENOMINATION		
1	6023.013.016.00.7	1	Painel Teto		
2	6023.013.295.00.7	2	Suporte		
3	4101.047.088.05.1	14	Parafuso M8x20		
4	4103.011.013.01.6	20	Arruela Lisa A8,4		
5	4103.012.009.02.1	20	Arruela Pressão A8		
6	6023.013.026.00.6	1	Teto Ventilante		
7	6023.013.549.00.7	2	Adaptador		
8	4101.047.085.05.7	6	Parafuso M8x12		
9	4102.014.011.05.0	6	Porca Freno M8		
10	6023.013.081.00.1	2	Mecanismo		
11	4101.047.068.05.3	10	Parafuso M6x20		
12	4103.012.007.07.4	10	Arruela Pressão A6		
13	4101.047.086.05.5	6	Parafuso M8x16		
14	6023.013.725.00.3	1	Perfil Abertura		
15	6009.013.126.00.3	1	Guarnição		
16	4103.011.010.01.2	4	Arruela Lisa A5,3		
17	4103.012.006.01.9	4	Arruela Pressão A5		
18	4101.047.059.05.2	4	Parafuso M5x16		
19	6023.013.703.00.0	2	Guarnição Acabamento		

AGRALE | AGRALE FÊNIX

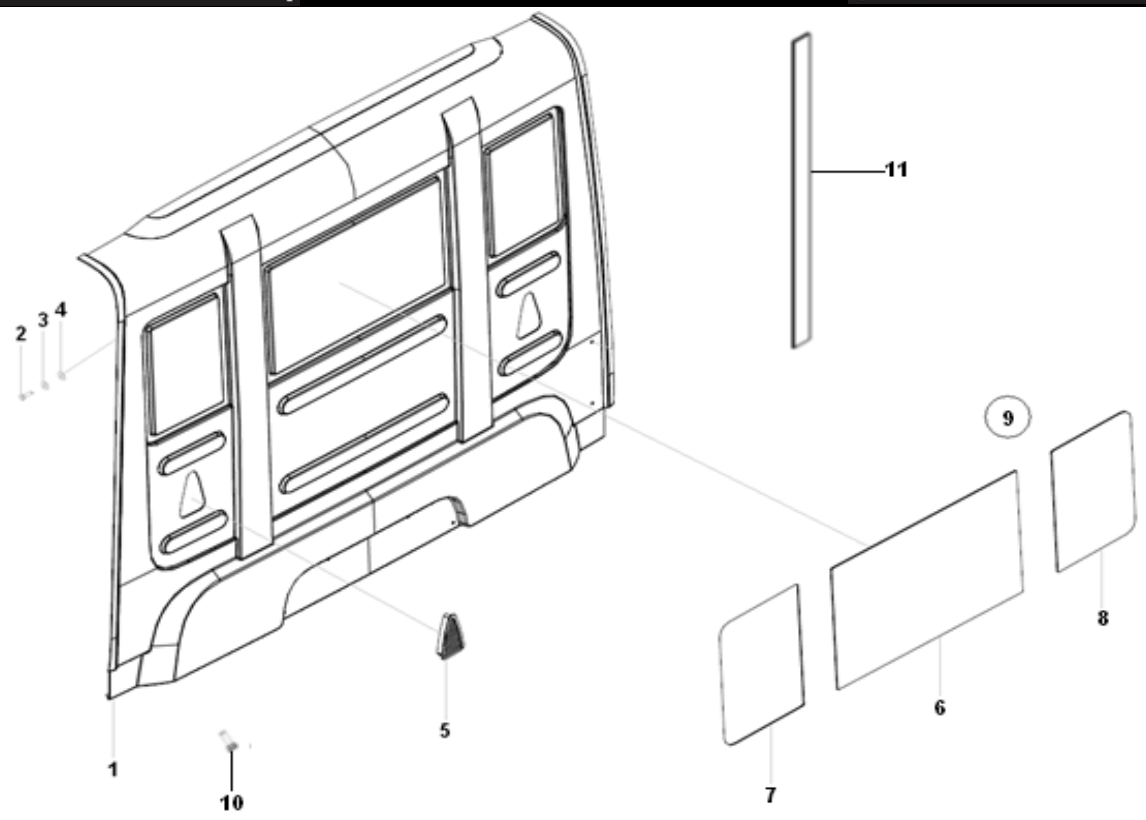

TRASEIRA DA CABINE

ITEM	CÓDIGO Nº DE PIEZAS CODE	QNT CT CTY	DENOMINAÇÃO / DENOMINACIÓN / DENOMINATION		
1	6023.013.020.00.9	1	Painel Traseiro		
2	4101.048.003.05.9	6	Parafuso M10x16		
3	4103.012.010.01.1	6	Arruela Pressão A10		
4	4103.011.015.01.1	6	Arruela Lisa A10,5		
5	6011.013.854.00.6	2	Saída de Ar		
6	6023.013.085.00.2	1	Vidro Traseior Central		
7	6023.013.089.00.4	1	Vidro Traseiro Esquerdo		
8	6023.013.088.00.6	1	Vidro Traseiro Direito		
9	2031.000.059.00.9	1	Adesivo Sikaflex		
10	4011.010.032.00.4	CN	Rebite		
11	6023.013.705.00.5	2	Guarnição Acabamento		
-	6023.099.007.00.3	1	kit Vidros Traseiros(Inclui Itens		
			6 ao 9)		

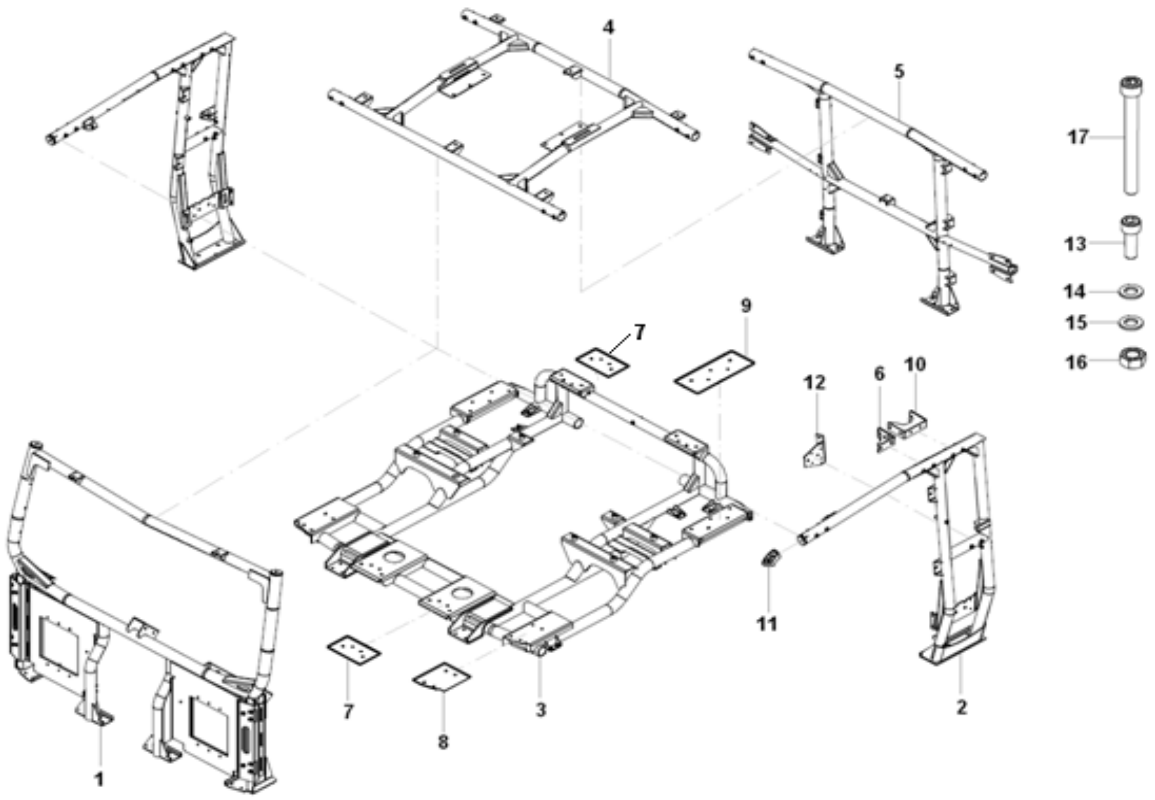

ESTRUTURA DA CABINE

ITEM	CÓDIGO Nº DE PIEZAS CODE	QNT CT CTY	DENOMINAÇÃO / DENOMINACIÓN / DENOMINATION		
-	6023.013.100.00.9	1	Conjunto Estrutura da Cabine		
			(Inclui Itens 1 ao 17)		
1	6023.013.142.00.1	1	Estrutura Frontal		
2.1	6023.013.179.00.3	1	Estrutura Lateral Esquerda		
2.2	6023.013.178.00.5	1	Estrutura Lateral Direita		
3	6023.013.101.00.7	1	Estrutura Inferior		
4	6023.013.173.00.6	1	Estrutura do Teto		
5	6023.013.166.00.0	1	Estrutura Traseira		
6	6023.013.193.00.4	4	Reforço		
7	6023.013.121.00.9	4	Placa		
8.1	6023.013.125.00.6	1	Placa Esquerda		
8.2	6023.013.124.00.9	1	Placa Direita		
9	6023.013.135.00.5	2	Placa Traseira		
10	6023.013.190.00.0	2	Reforço		
11.1	6023.013.197.00.5	1	Reforço Esquerdo		
11.2	6023.013.196.00.7	1	Reforço Direito		
12	6023.013.201.00.5	2	Reforço		
13	4101.037.098.06.0	64	Parafuso Allen M10x30		
14	4103.012.010.01.1	72	Arruela Pressão A10		
15	4103.011.015.01.1	84	Arruela Lisa A10,5		
16	4102.011.077.00.5	12	Porca Sextavada M10		
17	4101.038.023.06.7	8	Parafuso M10x100		

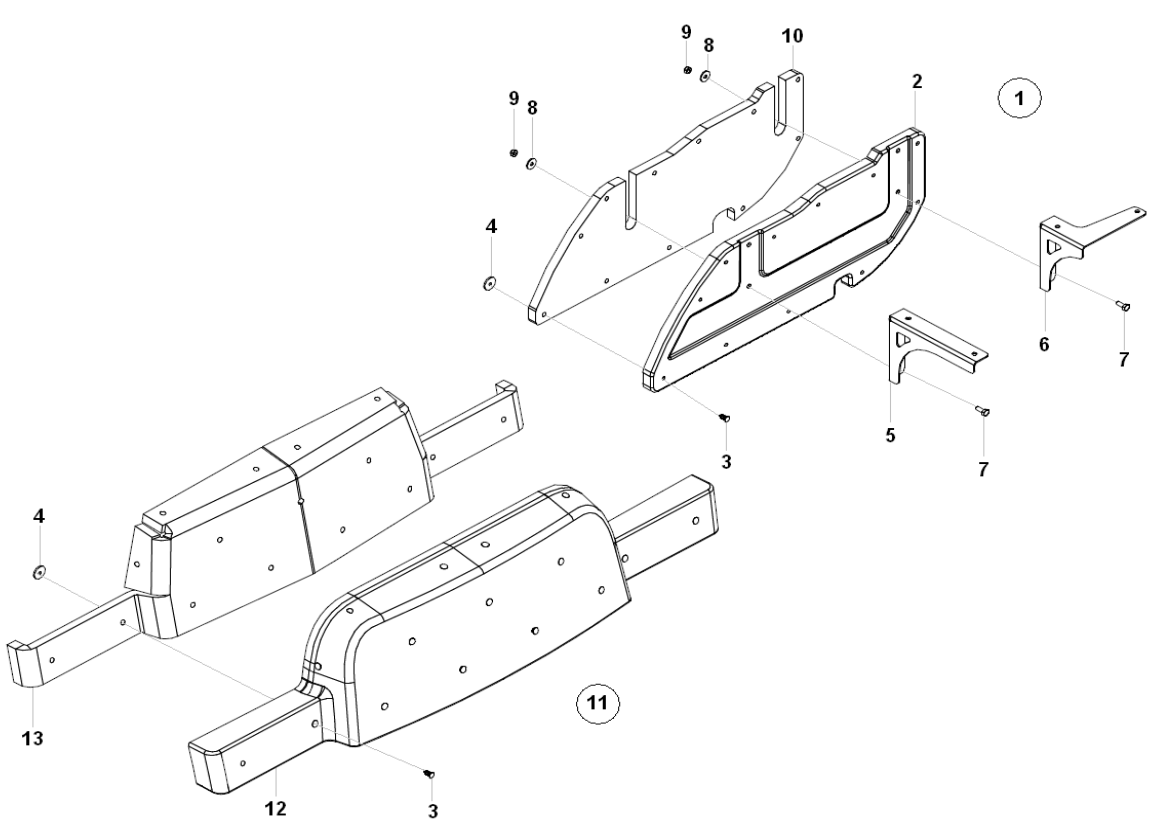

PROTETORES ACÚSTICOS

ITEM	CÓDIGO Nº DE PIEZAS CODE	QNT CT CTY	DENOMINAÇÃO / DENOMINACIÓN / DENOMINATION		
1.1	6023.013.713.00.9	1	Protetor Acústico Lateral		
			Esquerdo (Inclui Itens 2 ao 10)		
1.2	6023.013.712.00.1	1	Protetor Acústico Lateral		
			Direita (Inclui Itens 2 ao 10)		
2.1	6023.013.715.00.4	1	Fechamento Esquerdo		
2.2	6023.013.714.00.7	1	Fechamento Direito		
3	6009.001.069.00.9	40	Rebite Plástico		
4	6009.001.068.00.1	40	Arruela Plástica		
5.1	6023.013.724.00.6	1	Suporte Esquerdo		
5.2	6023.013.770.00.9	1	Suporte Direito		
6.1	6023.013.727.00.9	1	Suporte Esquerdo		
6.2	6023.013.726.00.1	1	Suporte Direito		
7	4101.047.088.05.1	8	Parafuso M8x20		
8	4103.024.011.01.5	8	Arruela Lisa A8,4		
9	4101.014.011.05.0	8	Porca Freno M8		
10.1	6023.013.717.00.0	1	Isolamento Acústico Esquerdo		
10.2	6023.013.716.00.2	1	Isolamento Acústico Direito		
11	6023.013.718.00.8	1	Protetor Acústico Traseiro		
			(Inclui Itens 3,4,12 e 13)		
12	6023.013.719.00.6	1	Protetor Acústico		
13	6023.013.720.00.4	1	Isolamento Acústico		

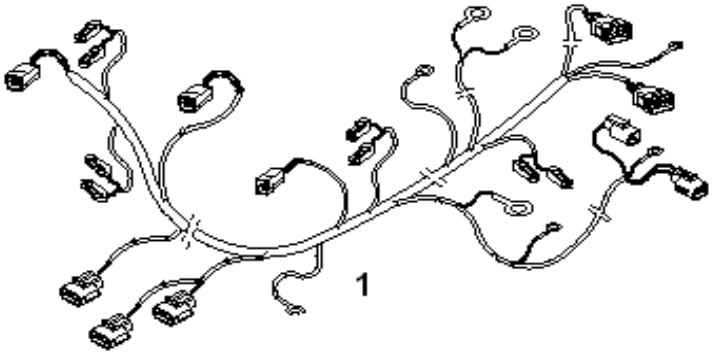

SISTEMA ELÉTRICO - CHICOTES

ITEM	CÓDIGO Nº DE PIEZAS CODE	QNT. CT. CTY.	DENOMINAÇÃO / DENOMINACIÓN / DENOMINATION		
1	6024.011.013.00.4	1	Chicote Elétrico Principal		

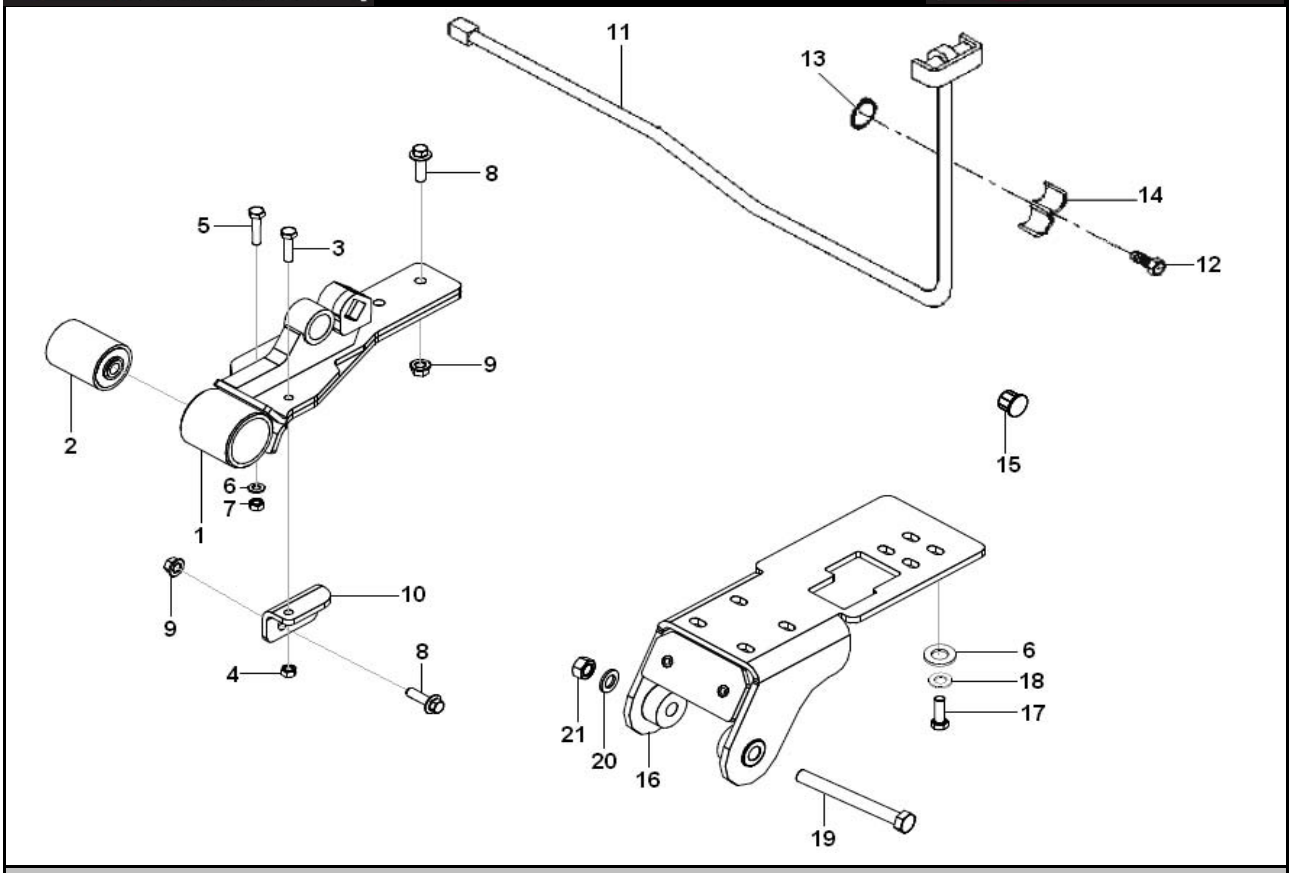

MANCAL E BARRA DE TORÇÃO DA CABINE

ITEM	CÓDIGO Nº DE PIEZAS CODE	QNT. CT. CTY.	DENOMINAÇÃO / DENOMINACIÓN / DENOMINATION		
1.1	6023.013.323.00.7	1	Mancal Esquerdo (Inclui Item		
			14)		
1.2	6023.013.322.00.9	1	Mancal Direito (Inclui Item 14)		
2	6007.002.318.00.3	2	Bucha		
3	4101.048.010.05.4	2	Parafuso M10x40		
4	4102.023.006.05.9	2	Porca Freno M10		
5	4101.045.054.05.5	4	parafuso M10x45		
6	4103.011.015.01.1	20	Arruela Lisa A10,5		
7	4102.023.006.05.9	4	Porca Freno M10		
8.1	4101.084.046.10.3	2	Parafuso Flange M12x1,5x50		
8.2	4101.084.044.10.8	8	Parafuso Flange M12x1,5x40		
9	4102.025.011.10.7	10	Porca Flange M12x1,5		
10.1	6023.013.337.00.7	1	Suporte Esquerdo		
10.2	6023.013.336.00.9	1	Suporte Direito		
BT 11.1	6007.013.375.00.0	1	Barra Torção Esquerda		
BT 11.2	6007.013.376.00.8	1	Barra Torção Direita		
12	4101.040.026.00.9	2	Parafuso sem Cabeça M10x10		
13	4008.010.033.00.8	2	Anel Elástico		
BT 14	6007.002.322.00.5	2	Bucha de Torção		
15	6023.013.587.00.7	4	Tampão		
16.1	6023.013.359.00.1	1	Mancal Esquerdo Cabine		
16.2	6023.013.358.00.3	1	Mancal Direito Cabine		
17	4101.048.008.06.6	16	Parafuso Sextavado M10x30		
18	4103.012.010.01.1	16	Arruela Pressão A10		
19	4101.046.030.06.2	2	Parafuso M16x180		
20	4103.011.020.01.1	2	Arruela Lisa A17		
21	4102.022.039.06.9	2	Porca Freno VM16x1,5		

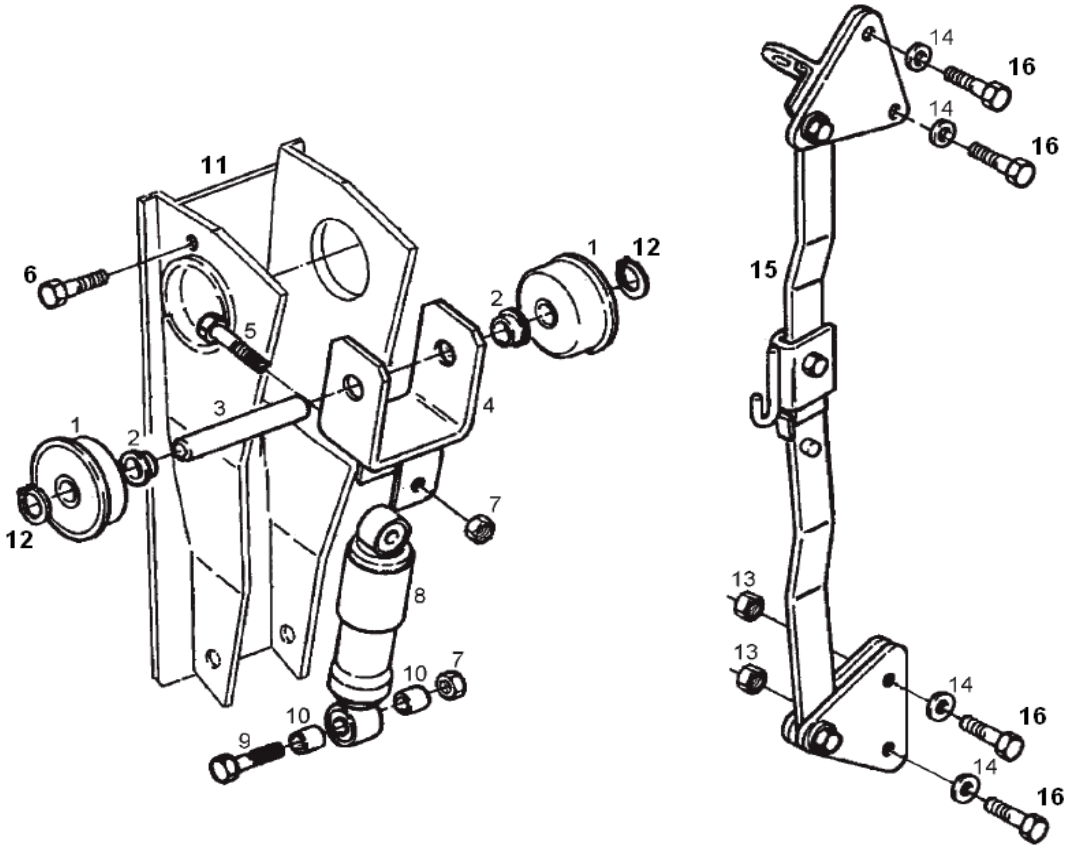

SUPORTE TRASEIRO E LIMITADOR DA CABINE

ITEM	CÓDIGO Nº DE PIEZAS CODE	QNT. CT. CTY.	DENOMINAÇÃO / DENOMINACIÓN / DENOMINATION		
1	6007.002.323.00.3	4	Conjunto Coxim Traseiro		
			Cabine		
2	6007.002.328.00.2	4	Bucha Superior Amortecedor		
3	6007.002.327.00.4	2	Haste Tranca Cabine		
4	6007.002.325.00.8	2	Conjunto Suporte		
			Amortecedor Cabine		
5	4101.045.081.05.8	2	Parafuso Sextavado M12x65		
6	4101.047.065.05.9	4	Parafuso Sextavado M6x12		
7	4102.014.014.05.4	4	Porca Freno M12		
BT 8	6009.002.010.00.2	2	Conjunto Amortecedor Cabine		
9	4101.045.090.05.9	2	Parafuso Sextavado M12x100		
BT 10	6007.002.329.00.0	4	Bucha Espaçadora		
			Amortecedor		
11.1	6023.013.381.00.5	1	Suporte Traseiro Esquerdo		
11.2	6023.013.380.00.7	1	Suporte Traseiro Direito		
12	4008.010.017.00.1	4	Anel Elástico		
13	4102.011.011.06.1	3	Porca Sextavada M10		
14	4103.012.010.01.1	6	Arruela de Pressõa A10		
BT 15	6009.013.453.00.1	1	Conjunto Limitador da Trava		
			Cabine		
16	4101.048.008.06.6	4	Parafuso Sextavado M10x30		

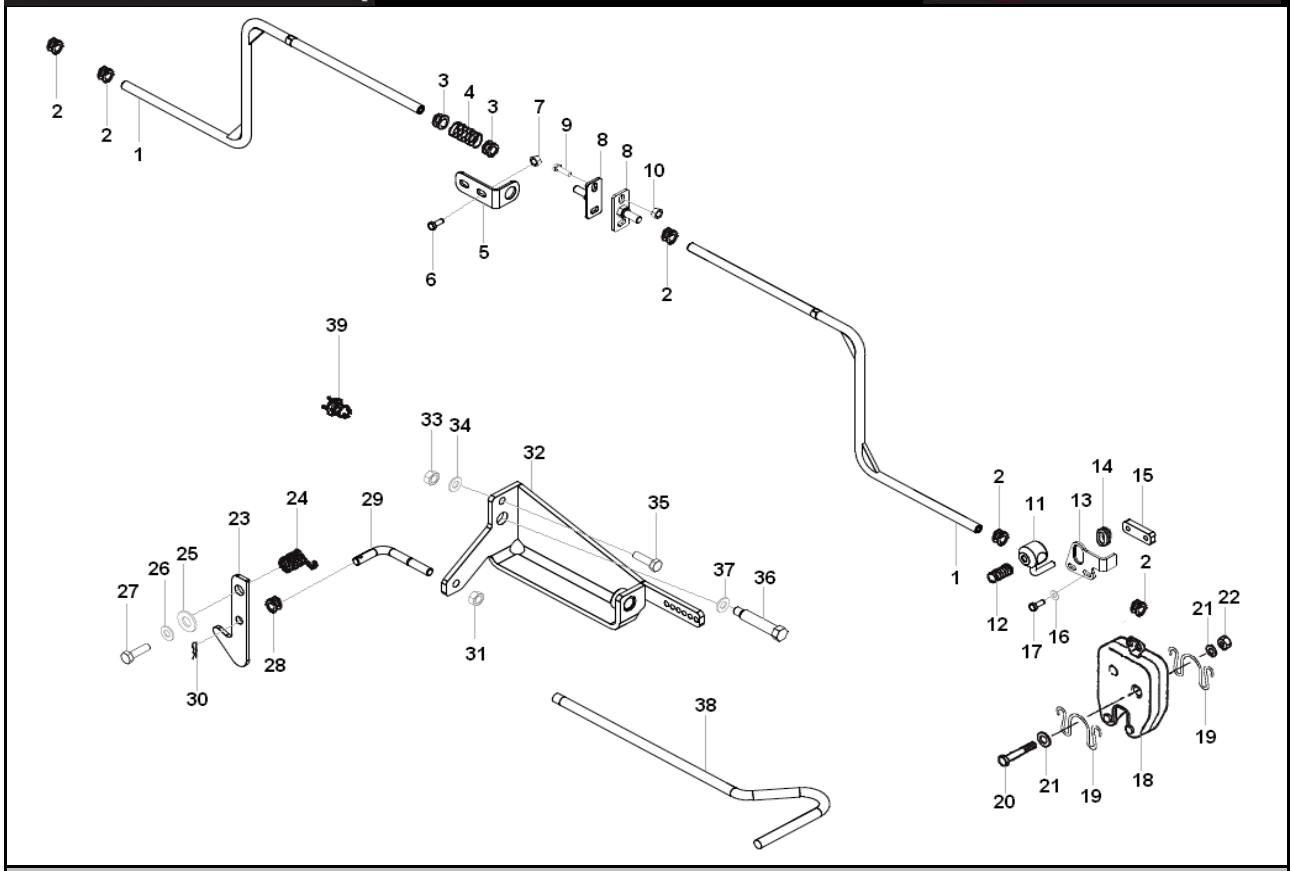

TRAVAS DA CABINE

	ITEM	CÓDIGO Nº DE PIEZAS CODE	QNT CT CTY	DENOMINAÇÃO / DENOMINACIÓN / DENOMINATION		
BT	1	6023.013.371.00.6	2	Haste de Acionamento		
BT	2	6007.013.682.00.9	5	Bucha Deslizante		
BT	3	6007.013.686.00.0	2	Guia da Mola		
BT	4	6007.013.365.00.1	1	Mola		
BT	5	6023.013.376.00.5	1	Suporte Regulagem Haste		
	6	4101.047.088.05.1	2	Parafuso M8x20		
	7	4102.014.011.05.0	2	Porca Freno M8		
BT	8	6023.013.374.00.0	2	Suporte União Hastes		
	9	4101.047.068.05.3	2	Parafuso M6x20		
	10	4102.023.003.05.8	2	Porca Freno M6		
BT	11	6023.013.465.00.6	2	Acionador		
	12	4101.044.012.05.4	2	Parafuso Sem Cabeça M8x8		
BT	13	6023.013.377.00.3	2	Batente do Interruptor		
	14	6007.013.519.00.3	2	Bucha		
BT	15	6007.013.511.00.0	2	Trava		
	16	4103.012.007.01.7	4	Arruela Pressão A6		
	17	4101.047.067.05.5	4	Parafuso M6x18		
BT	18	6007.013.510.00.2	2	Trava da Cabine		
	19	6007.013.554.00.0	4	Mola da Trava		
	20	4101.045.083.05.4	4	Parafuso M12x70		
	21	4103.024.016.04.8	8	Arruela Lisa B13		
	22	4102.014.014.05.4	4	Porca Freno M12		
BT	23	6023.013.378.00.1	1	Gancho de Segurança		
BT	24	6007.013.685.00.2	1	Mola Trava		
	25	6001.014.031.00.1	1	Arruela		
	26	4103.012.011.01.9	1	Arruela Pressão A12		
	27	4101.048.026.05.0	1	Parafuso M12x35		
BT	28	6007.013.508.00.6	1	Bucha Deslizante		

AGRALE | AGRALE FÊNIX

TRAVAS DA CABINE

	ITEM	CÓDIGO Nº DE PIEZAS CODE	QNT CT CTY	DENOMINAÇÃO / DENOMINACIÓN / DENOMINATION		
BT	29	6023.013.387.00.2	1	Haste		
	30	4009.010.006.00.2	1	Contrapino		
	31	4102.014.011.05.0	1	Porca Freno M8		
BT	32	6023.013.384.00.9	1	Acionador Trava		
	33	4102.011.075.00.9	1	Porca Sextavada M8		
	34	4103.012.009.02.1	1	Arruela Pressão A8		
	35	4101.047.092.05.3	1	Parafuso M8x30		
BT	36	6023.013.386.00.4	1	Pino		
	37	4103.012.011.01.9	1	Arruela Pressão A12		
BT	38	6023.013.389.00.8	1	Alça de Basculamento		
	39	6007.011.324.00.0	2	Interruptor Trava Cabina		

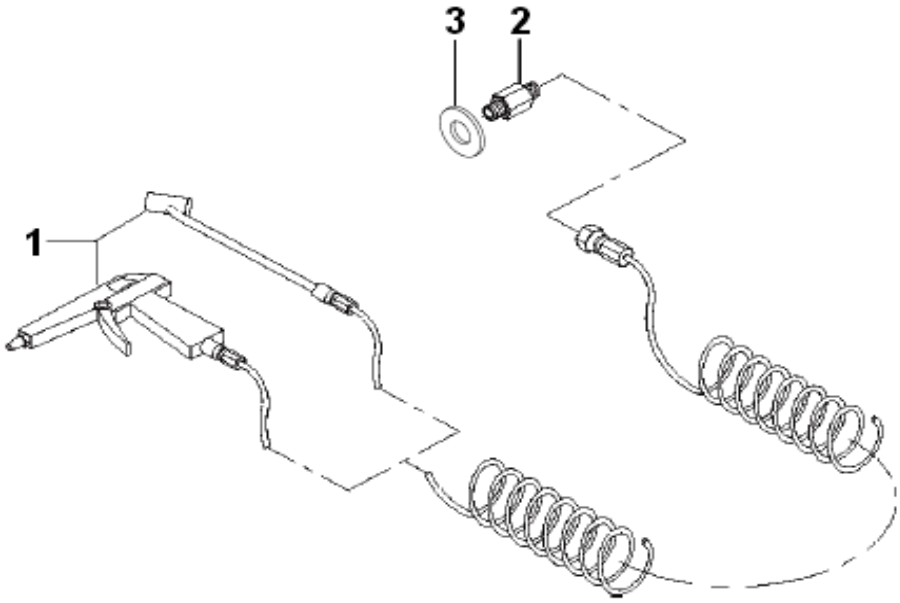

KIT CALIBRAÇÃO E LIMPEZA

ITEM	CÓDIGO Nº DE PIEZAS CODE	QNT. CT.	DENOMINAÇÃO / DENOMINACIÓN / DENOMINATION		
1	6009.005.033.00.1	1	Conjunto Calibração e Limpeza		
2	6009.005.031.00.5	1	Engate Rápido		
3	6011.008.032.00.6	2	Arruela Espaçadora		

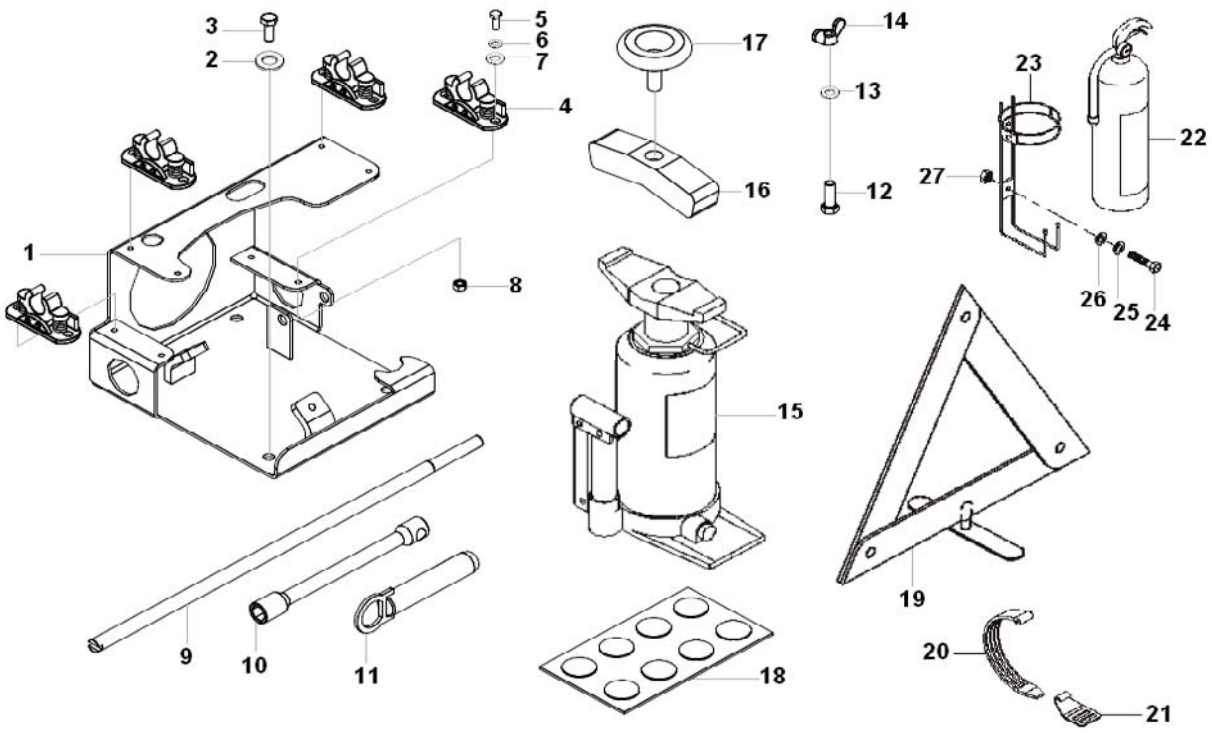

FERRAMENTAS

ITEM	CÓDIGO Nº DE PIEZAS CODE	QNT. CT. CTY.	DENOMINAÇÃO / DENOMINACIÓN / DENOMINATION		
1	6023.016.013.00.1	1	Suporte Ferramentas		
2	4103.012.010.01.1	4	Arruela Pressão A10		
3	4101.045.048.01.6	4	Parafuso M10x25		
4	6009.013.058.00.8	6	Engate Rápido		
5	4101.047.050.04.4	10	Parafuso M4x20		
6	4103.012.046.01.5	10	Arruela Pressão B4		
7	4103.011.009.01.4	10	Arruela A4,3		
8	4102.011.002.04.5	10	Porca M4		
9	6023.016.018.00.0	1	Haste Chave de Rodas		
10	6012.016.009.00.2	1	Chave de Rodas		
11	6012.016.018.00.3	1	Pino de Engate		
12	4101.045.059.05.4	1	Parafuso M10x65		
13	4103.012.010.01.1	1	Arruela Pressão A10		
14	4102.020.061.04.0	1	Porca Borboleta M10		
15	6012.016.024.00.1	1	Macaco Hidráulico		
16	6023.016.016.00.4	2	Apoio Macaco		
17	6009.001.070.00.7	2	Manípulo Plástico		
18	6007.016.325.00.2	1	Base Antiderrapante		
19	6001.016.001.00.2	1	Triângulo de Segurança		
20	5061.013.013.00.5	1	Cinta Ferramentas		
21	5061.013.014.00.3	2	Fixador da Cinta		
22	6009.013.054.00.7	1	Extintor de Incendio		
23	6009.013.053.00.9	1	Suporte Extintor		
24	4101.047.066.07.3	2	Parafuso M6x16		
25	4103.011.011.02.8	2	Arruela A6,4		
26	4103.012.007.07.4	2	Arruela Pressão A6		
27	4102.011.005.05.5	2	Porca M6		

SINALEIRAS E SUPORTE DA PLACA

ITEM	CÓDIGO Nº DE PIEZAS CODE	QNT. CT. CTY.	DENOMINAÇÃO / DENOMINACIÓN / DENOMINATION		
1.1	6023.011.039.00.1	1	Lanterna Traseira Esquerda		
1.2	6023.011.038.00.3	1	Lanterna Traseira Direita		
2	6015.002.037.00.2	1	Suporte da Placa		
3	4102.014.011.05.0	4	Porca Freno M8		
4	6010.011.126.00.3	2	Suporte		
5	4101.084.038.10.0	2	Parafuso Flange M10x1,5x45		
6	4101.084.035.10.6	2	Parafuso Flange M10x1,5x30		
7	4102.025.009.10.1	6	Porca Flange M10x1,5		

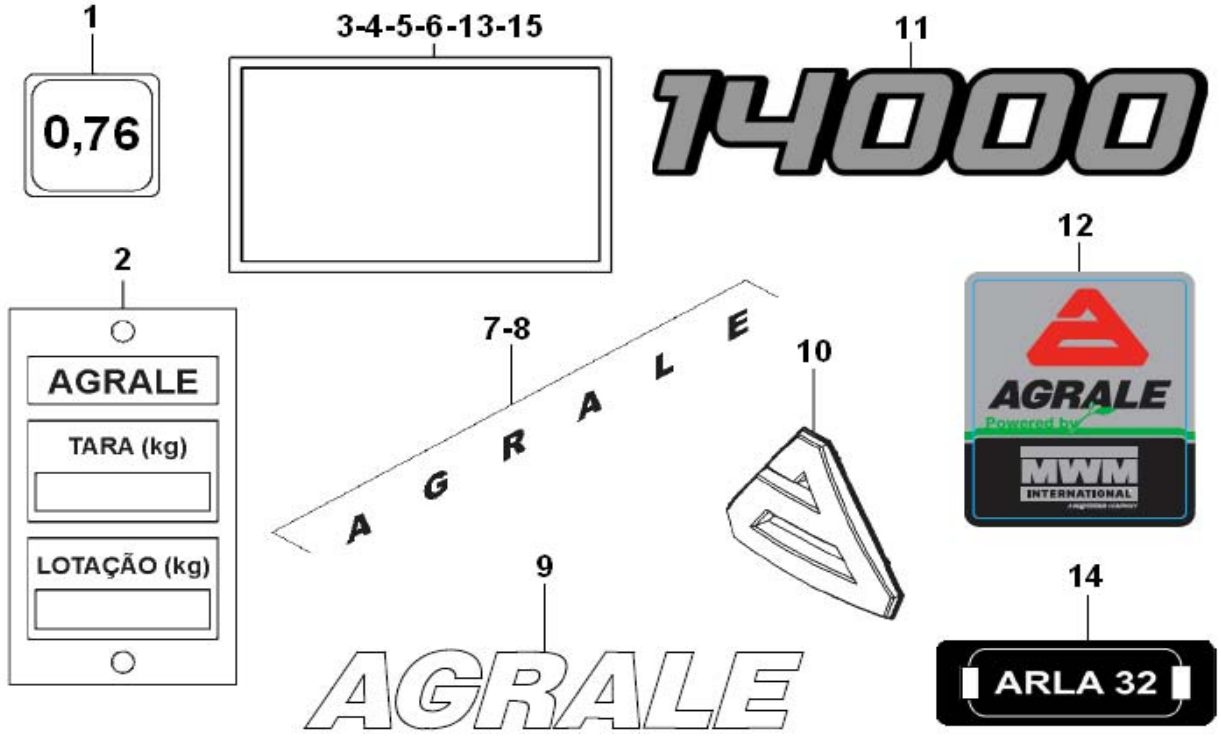

ADESIVOS

ITEM	CÓDIGO Nº DE PIEZAS CODE	QNT. CT. CTY.	DENOMINAÇÃO / DENOMINACIÓN / DENOMINATION		
1	6025.017.010.00.1	1	Adesivo 0,67		
2	6005.017.014.00.5	1	Plaqueta Tara e Lotação		
3	6007.017.042.00.2	1	Adesivo Cuidados com		
			Veículo		
4	8005.112.001.00.4	1	Adesivo Instrução Solda		
			Elétrica		
5	6013.017.010.00.7	1	Adesivo Indicador Troca		
			Marcha		
6	6012.017.010.00.9	1	Adesivo Pressão Pneus		
7	6009.017.007.00.1	1	Adesivo de Fundo Preto		
8	6008.017.515.00.5	1	Adesivo Frontal		
9	6007.017.039.00.8	1	Adesivo Agrale		
10	6023.013.592.00.7	1	Emblema Agrale		
11	6024.017.012.00.0	2	Adesivo 8700		
12	6023.017.028.00.8	2	Adesivo Motor		
13	6033.017.004.00.8	1	Adesivo Catalisador Euro V		
14	6033.017.006.00.3	1	Adesivo Arla 32		
15	6033.017.007.00.1	1	Adesivo Catalisador Euro V		

TINTAS

ITEM	CÓDIGO Nº DE PIEZAS CODE	QNT. CT.	DENOMINAÇÃO / DENOMINACIÓN / DENOMINATION		
1	0114	CN	Branco Pluma **(A)**		
2	0119	CN	Vermelho Ultra **(A)**		
3	0120	CN	Amarelo Flame **(A)**		
4	0122	CN	Prata Slim Agrale **(A)**		
5	0121	CN	Cinza Carbon Agrale **(A)**		
6	0118	CN	Marrom Spider Agrale **(A)**		
7	0131	CN	Azul Planet Agrale **(A)**		
8	0132	CN	Verde Future Agrale **(A)**		

(A) Este item deverá ser adquirido diretamente de um revendedor PPG Tintas.