Catálogo de Peças Catálogo de Piezas Parts Catalog

Linha Veicular Linea Vehicular Vehicular Line

EURO V

1ª Edição
1ª Edición / 1st Edition

A7500 - ISF 3.8

AGRALE

www.agrale.com.br

AGRALE

A7500 - ISF 3.8

EURO V

1ª Edição / 1ª Edición / 1ST Edition

ASSISTÊNCIA TÉCNICA / ASISTENCIA TECNICA / TECHNICAL ASSISTANCE

Catálogo de Peças

Este catálogo de peças foi desenvolvido para facilitar a identificação e localização das peças de reposição. As ilustrações aqui contidas não devem servir como base para quaisquer resoluções de ordem técnica.

A correta interpretação e manuseio deste catálogo são formas para se obter um melhor atendimento dos pedidos de peças de reposição. Na ilustração estão identificadas a peça e o número dos itens, e na relação encontramos o número do item por ordem sequencial, código, quantidade, denominação e sua aplicação por modelo, quando houver.

Quaisquer alterações que ocorrerem na estrutura do produto serão inseridas em forma de botões com links para as informações, ou através de notas nas páginas.

A Agrale reserva-se o direito de alterar as informações contidas neste catálogo sem a necessidade de comunicação em outros meios oficiais, por isso o método de acesso deverá ser através da Extranet ou do Portal Catálogos Online. Por este mesmo motivo não salve uma cópia do catálogo ou imprima e a cada nova consulta repita o processo de pesquisa através do número do chassi.

Assistência Técnica

Catálogo de Piezas

Este catálogo de piezas fue desarrollado para facilitar la identificación de las piezas de reposición. Las ilustraciones que acompañan el mismo no deben servir de base para cualquier resolución de orden técnica.

La correcta interpretación y manuseo de este catálogo son formas para obtener un mejor atendimento de los pedidos de las piezas de reposición. En la ilustracion estan identificadas las piezas y el número de los itens, y en la relación encontramos el número del item por ordem de sequencia, código, cantidade, denominación y su aplicación por modelo, cuando existir.

Cualquier alteración que ocurra en la estrutura del producto estaram en forma de botones con links para las informaciones, o através de notas en las páginas.

Agrale se reserva el derecho de cambiar la información de este catálogo sin la necesidad de comunicación en otros medios oficiales, por lo que el método de acceso debe ser a través de la Extranet y/o portal de catálogos Online. Por la misma razón no guarde una copia del catálogo o imprima y cada nueva consulta repetir el proceso de búsqueda a través del número de chasis.

Asistencia Técnica

Catalog of Parts

This catalog of parts was developed to make the identification and location of spare parts easy. The pictures shown here must not be used as a base for any technical decision.

The correct interpretation and handling of this catalog are ways to get a better understanding of spare parts orders.The part and items number are identified in the picture and in the list we can find the item number by sequence order, code, quantity, denomination and its use by model, when exist.

Any changes that may occur in the product structure are informed through links and notes inserts in the pages.

Agrale reserves the right to change the information in this catalog without the need of communication in other official media, so the access method should be through the Extranet and/or Portal Online Catalogs. For the same reason do not save a copy of the catalog or print and every new query repeat the search process through the chassis number.

Technical Assistance

AGRALE

AGRALE FÊNIX

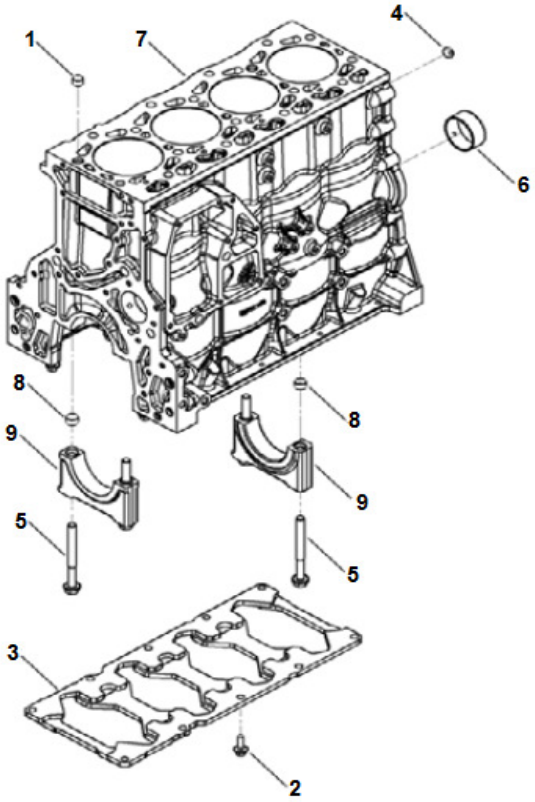

SISTEMA DO MOTOR - BLOCO
SISTEMA DEL MOTOR - BLOC
ENGINE SYSTEM - BLOCK

ITEM	CÓDIGO Nº DE PIEZAS CODE	QNT CT CTY	DENOMINAÇÃO / DENOMINACIÓN / DENOMINATION		
-	6027.001.010.00.5	1	Motor Cummins ISF 3.8 152 cv	Motor Cummins ISF 3.8 152 cv	152 cv ISF 3.8 Cummins Engine
1	6125.001.070.00.1	1	Anel Trava	Anillo Traba	Lock Ring
2	6009.001.697.00.7	10	Parafuso	Tornillo	Screw
3	6027.001.208.00.5	1	Placa	Placa	Plate
4	6009.001.592.00.0	1	Bujao 17,73 mm	Tapón 17,73 mm	17.73 mm Plug
5	6009.001.588.00.8	10	Parafuso M12X1,5X119	Tornillo M12X1,5X119	M12X1.5X119 Screw
6	6125.001.069.00.3	1	Bucha	Buje	Bushing
7	6025.001.371.00.5	1	Bloco - Inclui Itens 4 ao 6 e 9	Bloque - Incluye Itens	Block - Includes Items
8	6009.001.593.00.8	4	Guia	Guia	Guide
9	6025.001.372.00.3	4	Capa do Mancal - Inclui Item 8	Tapa del Cojinete - Incluye Ítem 8	Cover Bearing - Includes Item 8

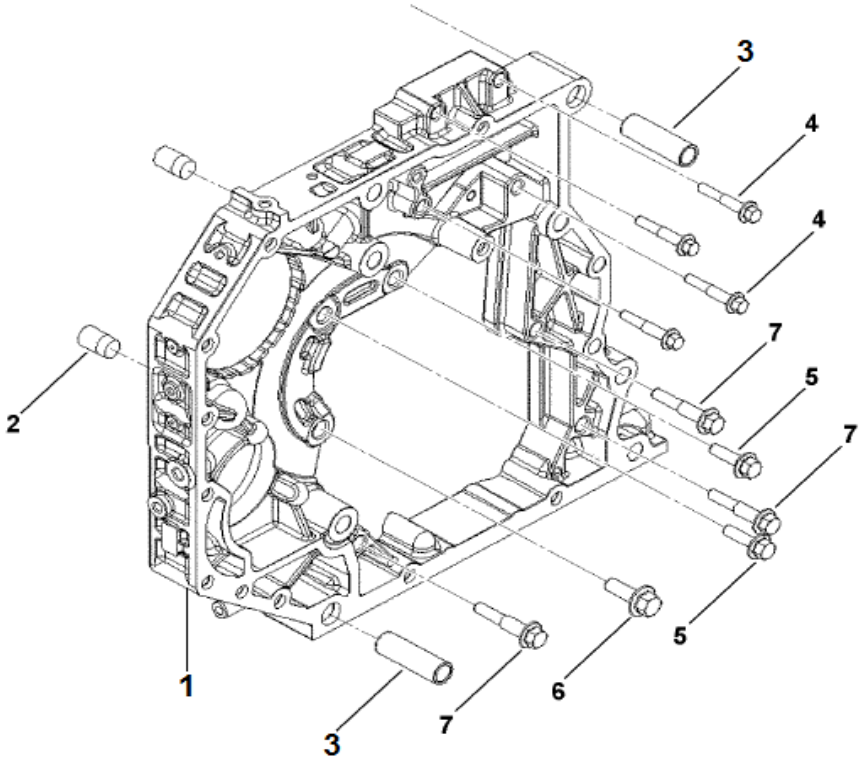

SISTEMA DO MOTOR - CARCAÇA INTERMEDIÁRIA
SISTEMA DEL MOTOR - CARCAZA INTERMEDIA
ENGINE SYSTEM - INTERMEDIARY HOUSING

ITEM	CÓDIGO Nº DE PIEZAS CODE	QNT CT CTY	DENOMINAÇÃO / DENOMINACIÓN / DENOMINATION		
1	6125.001.072.00.7	1	Carcaça Intermediária - Inclui Itens 2 e 3	Carcaza Intermedia - Incluye Itenes 2 y 3	Intermediate Housing - Includes Items 2 and 3
2	6025.001.083.00.6	2	Pino Guia	Perno Guia	Guide Pin
3	S/R	2	Sem Reposição	Sin Reemplazo	No Replacement
4	6009.001.780.00.1	4	Parafuso M8X1,25X45	Tornillo M8X1,25X45	M8X1.25X45 Screw
5	6009.001.663.00.9	2	Parafuso M10X30	Tornillo M10X30	M10X30 Screw
6	6009.001.665.00.4	1	Parafuso M12X1,75X30	Tornillo M12X1,75X30	M12X1.75X30 Screw
7	6012.001.103.00.0	3	Parafuso M8X1,25X40	Tornillo M8X1,25X40	M8X1.25X40 Screw

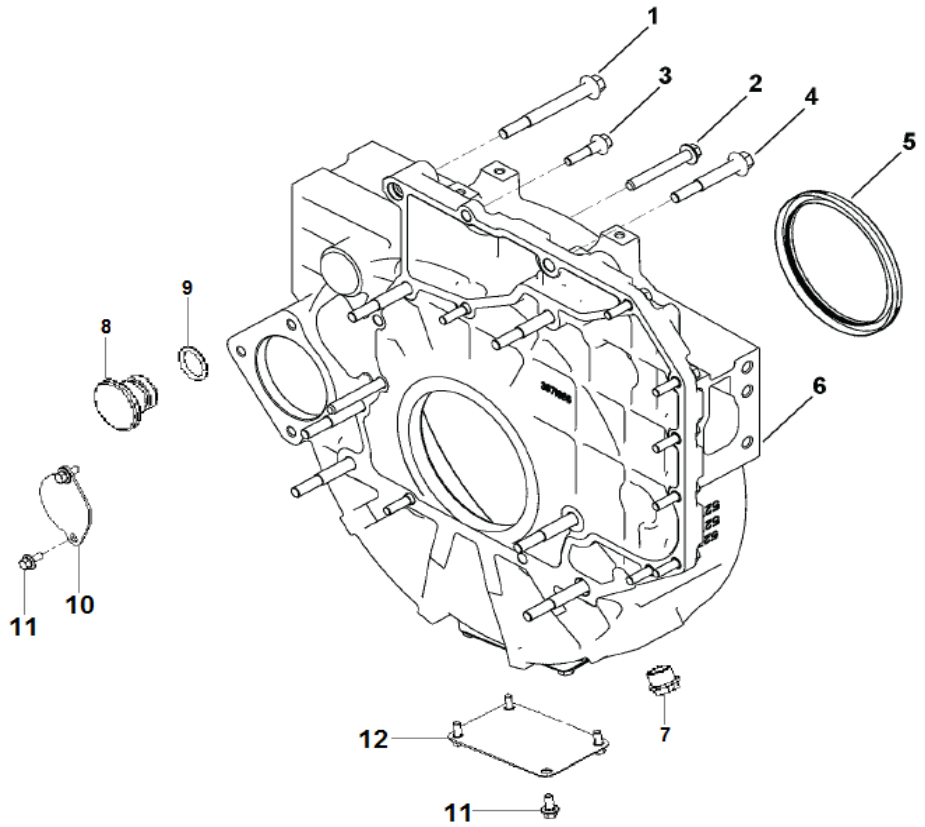

SISTEMA DO MOTOR - CARCAÇA TRASEIRA
SISTEMA DEL MOTOR - CARCAZA TRASERA
ENGINE SYSTEM - REAR HOUSING

ITEM	CÓDIGO Nº DE PIEZAS CODE	QNT CT CTY	DENOMINAÇÃO / DENOMINACIÓN / DENOMINATION		
1	6012.001.145.00.1	2	Parafuso M12X1,75X110	Tornillo M12X1,75X110	M12X1.75X110 Screw
2	6025.001.494.00.5	2	Parafuso M10X75	Tornillo M10X75	M10X75 Screw
3	6012.001.147.00.7	9	Parafuso M10X1,5X40	Tornillo M10X1,5X40	M10X1.5X40 Screw
4	6012.001.149.00.3	6	Parafuso M12X1,75X80	Tornillo M12X1,75X80	M12X1.75X80 Screw
5	6025.001.190.00.9	1	Retentor	Retén	Retainer
6	6025.001.191.00.7	1	Carcaça do Volante - Inclui Itens 10 e 11	Carcaza del Volante - Incluye Ítens 10 y 11	Flywheel Housing - Includes Items 10 and 11
7	6009.001.714.00.0	1	Bujão 3/4"	Tapón 3/4"	3/4" Plug
8	6009.001.715.00.7	1	Bujão com Anel 29,26 mm	Tapón com Anillo 29,26 mm	29.26 mm Plug whith Ring
9	6009.001.716.00.5	1	Anel Vedação	Anillo Vedación	Sealing Ring
10	6012.001.148.00.5	1	Tampa	Tapa	Cover
11	6009.001.607.00.6	6	Parafuso M8X1,25X16	Tornillo M8X1,25X16	M8X1.25X16 Screw
12	6009.001.724.00.9	1	Tampa	Tapa	Cover

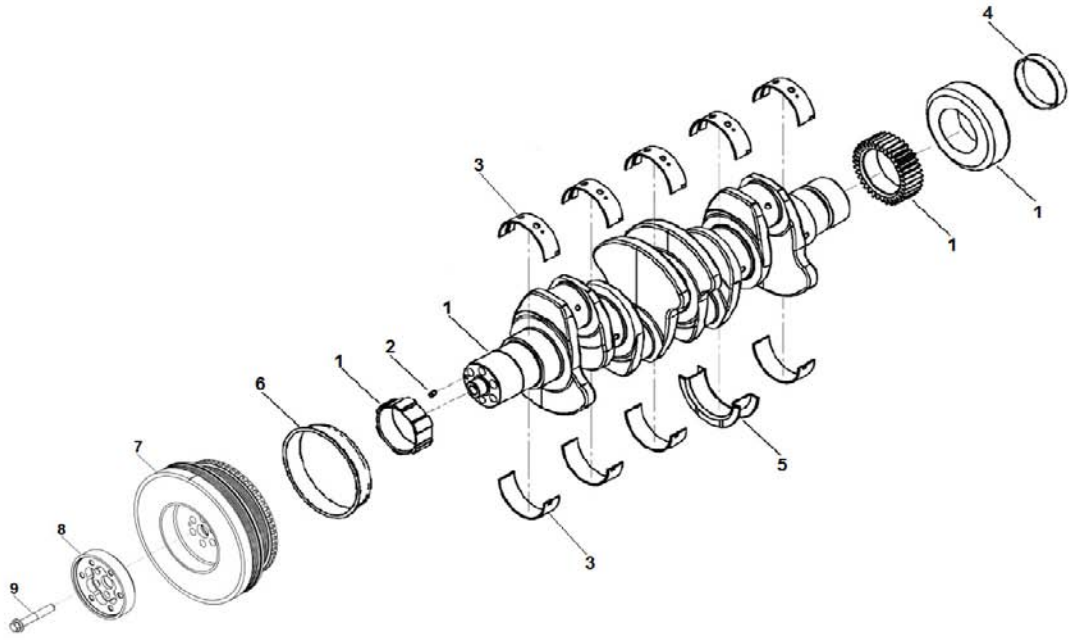

SISTEMA DO MOTOR - ÁRVORE DE MANIVELAS
SISTEMA DEL MOTOR - CIGUEÑAL
ENGINE SYSTEM - CRANKSHAFT

ITEM	CÓDIGO Nº DE PIEZAS CODE	QNT CT CTY	DENOMINAÇÃO / DENOMINACIÓN / DENOMINATION		
1	6025.001.373.00.1	1	Árvore Manivelas - Inclui Item 2	Cigueñal - Incluye Item 2	Cranckshaft - Include Item 2
2	6009.001.614.00.2	1	Pino Guia	Perno Guia	Guide Pin
3	6125.001.071.00.9	1	Kit Bronzina - Inclui Item 5	Kit Buje - Incluye Ítem 5	Bushing Kit - Includes Item 5
4	6009.001.626.00.6	CN	Luva Desgaste Traseiro	Manguito Desgaste Trasero	Sleeve Wear Rear
5	6025.001.082.00.8	1	Mancal	Cojinete	Bearing
6	6009.001.625.00.8	CN	Luva Desgaste Dianteiro	Manguito Desgaste Delantero	Sleeve Wear Front
7	6025.001.168.00.5	1	Polia	Polea	Pulley
8	6027.001.209.00.3	1	Flange	Brida	Flange
9	6025.001.169.00.3	1	Parafuso M12X1,25X75,5	Tornillo M12X1,25X75,5	M12X1.25X75.5 Screw

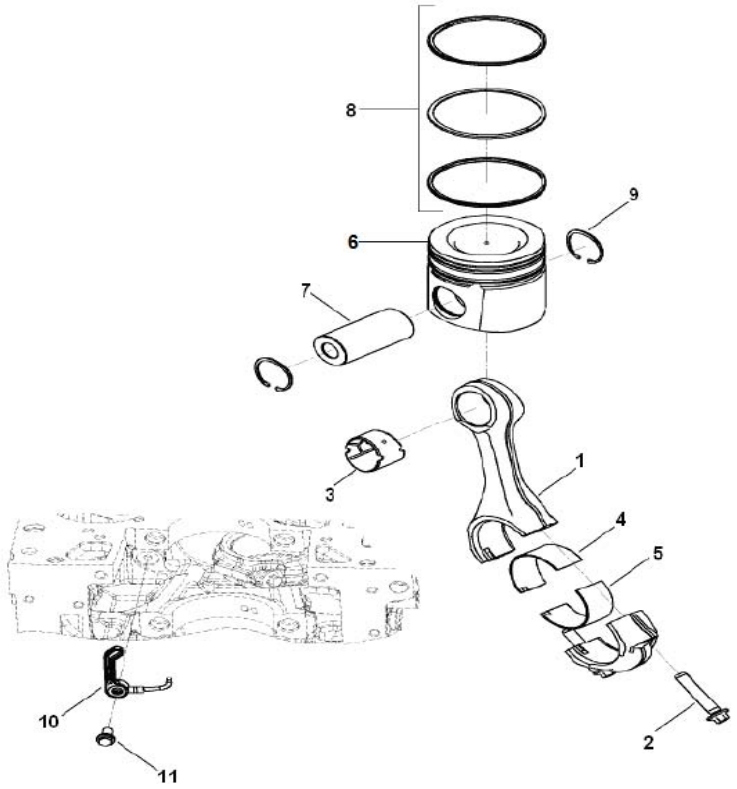

SISTEMA DO MOTOR - PISTÃO E BIELA
SISTEMA DEL MOTOR - PISTÓN Y BIELA
ENGINE SYSTEM - PISTON AND CONNECTING ROD

ITEM	CÓDIGO Nº DE PIEZAS CODE	QNT CT CTY	DENOMINAÇÃO / DENOMINACIÓN / DENOMINATION		
1	6025.001.369.00.9	4	Biela - Inclui Itens 2 e 3	Biela - Incluye Itens 2 y 3	Connecting Rod - Includes Items 2 and 3
2	6013.201.286.00.9	8	Parafuso	Tornillo	Screw
3	S/R	4	Sem Reposição	Sin Reemplazo	No Replacement
4	6025.001.269.00.1	4	Bronzina	Buje	Bushing
5	6025.001.270.00.9	4	Bronzina	Buje	Bushing
6.1	6025.001.271.00.7	4	Pistão STD - Inclui Itens 7.1, 8 e 9	Pistón STD - Incluye Ítens 7.1, 8 e 9	STD Piston - Includes Items 7.1, 8 e 9
6.2	6125.001.092.00.5	4	Kit Pistão 0,50 mm - Inclui Itens 7.2, 8 e 9	Kit Pistón 0,50 mm - Incluye Itens 7.2, 8 y 9	0.50 mm Piston Kit - Includes Items 7.2, 8 e 9
6.3	6125.001.093.00.3	4	Kit Pistão 1,00 mm - Inclui Itens 7.2, 8 e 9	Kit Pistón 1,00 mm - Incluye Itens 7,2, 8 y 9	1.00 mm Piston Kit - Includes Items 7,2, 8 and 9
7.1	6125.001.094.00.1	4	Pino Standard	Perno Standard	Standard Pin
7.2	6009.001.829.00.6	4	Pino Sobre Medida	Perno Sobre Medida	Greater Measure Pin
8	6112.001.448.00.7	4	Kit Anéis	Kit Anillos	Rings Kit
9	6009.001.831.00.2	8	Anel Trava	Anillo Trava	Lock Ring
10	6112.001.393.00.5	4	Injetor de Óleo	Inyector de Aceite	Oil Injector
11	6012.001.097.00.4	4	Parafuso M8X1,25X20	Tornillo M8X1,25X20	M8X1.25X20 Screw

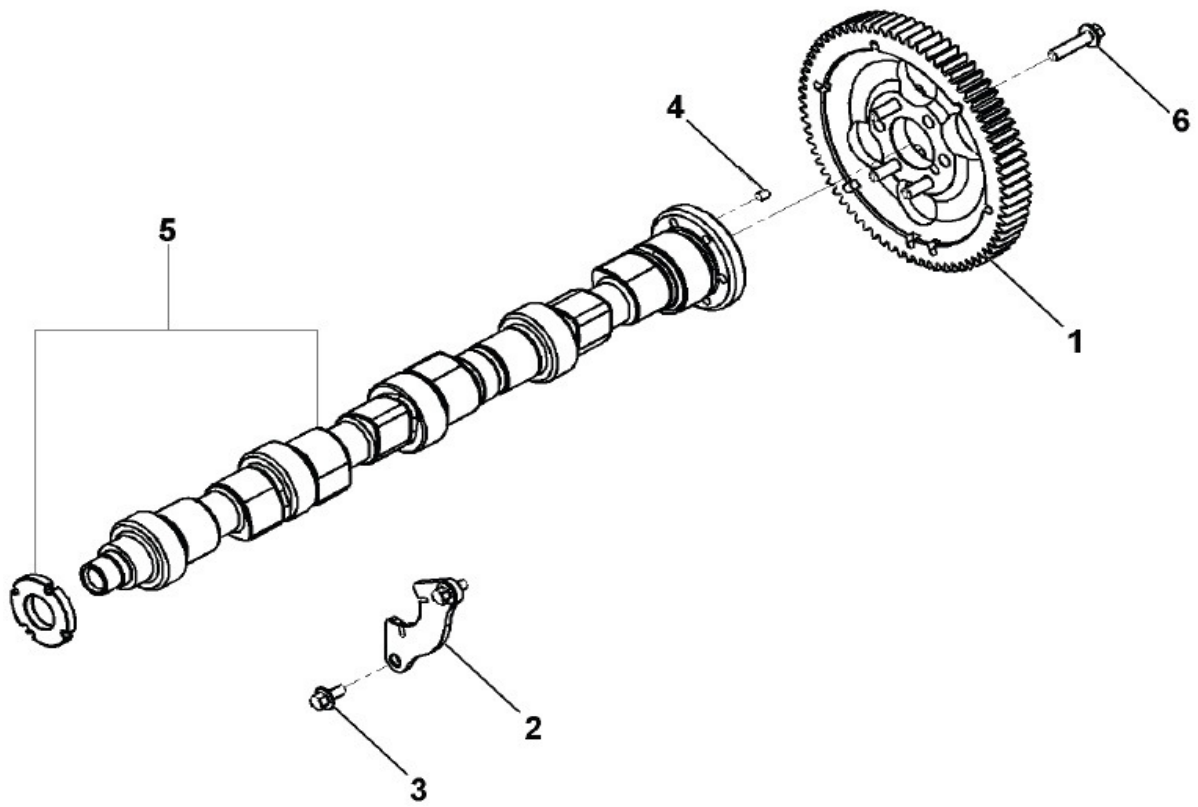

SISTEMA DO MOTOR - ÁRVORE DE COMANDO DE VÁLVULAS
SISTEMA DEL MOTOR - ARBOL DE COMANDO DE VÁLVULAS
ENGINE SYSTEM - CRANKSHAFT

ITEM	CÓDIGO Nº DE PIEZAS CODE	QNT CT CTY	DENOMINAÇÃO / DENOMINACIÓN / DENOMINATION		
1	6025.001.272.00.5	1	Engrenagem Comando Válvulas	Engranaje Comando Válvulas	Camshaft Gear
2	6112.101.220.00.9	1	Suporte Encosto	Soporte Apoyo	Support Bracket
3	6009.001.799.00.1	2	Parafuso M8X1,25X16	Tornillo M8X1,25X16	M8X1.25X16 Screw
4	6009.001.614.00.2	1	Pino Guia	Perno Guia	Guide Pin
5	6025.001.273.00.3	1	Árvore Comando Válvulas - Inclui Item 4	Árbol Comando Válvulas - Incluye Ítem 4	Camshaft - Includes Item 4
6	6013.201.152.00.3	4	Parafuso M8X1,25X25	Tornillo M8X1,25X25	M8X1.25X25 Screw

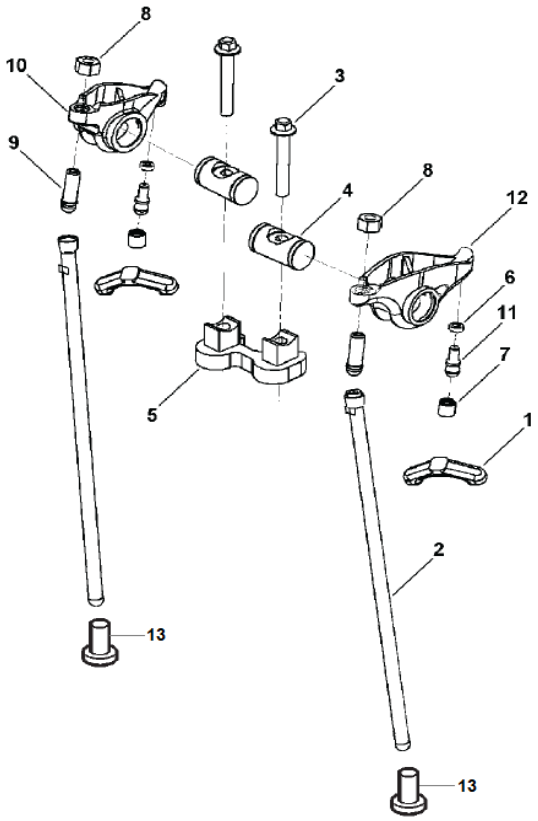

SISTEMA DO MOTOR - BALANCINS
SISTEMA MOTOR - BALANCINES
ENGINE SYSTEM - ROCKERS

ITEM	CÓDIGO Nº DE PIEZAS CODE	QNT CT CTY	DENOMINAÇÃO / DENOMINACIÓN / DENOMINATION		
1	6025.001.288.00.1	8	Apoio Válvula	Apoyo Válvula	Valve Support
2	6125.001.099.00.0	8	Haste	Varilla	Rod
3	6025.001.290.00.7	2	Parafuso	Tornillo	Screw
4	6025.001.291.00.5	2	Eixo do Balancim	Eje del Balancín	Rockers Shaft
5	6025.001.292.00.3	1	Suporte	Soporte	Bracket
6	S/R	1	Sem Reposição	Sin Reemplazo	No Replacement
7	S/R	1	Sem Reposição	Sin Reemplazo	No Replacement
8	6009.001.578.00.9	1	Porca 3/8"	Tuerca 3/8"	3/8" Nut
9	6025.001.293.00.1	1	Parafuso Ajuste	Tornillo Ajuste	Adjust Screw
10	6025.001.487.00.9	4	Balancim - Inclui Itens 6 ao 9 e 11	Balancín - Incluy Itenes 6 al 9 y 11	Rockershaft - Include Items 6 to 9 and 11
11	S/R	1	Sem Reposição	Sin Reemplazo	No Replacement
12	6025.001.382.00.2	4	Balancim	Balancín	Rockershaft
13	6112.001.364.00.6	8	Tucho	Taque	Tappet

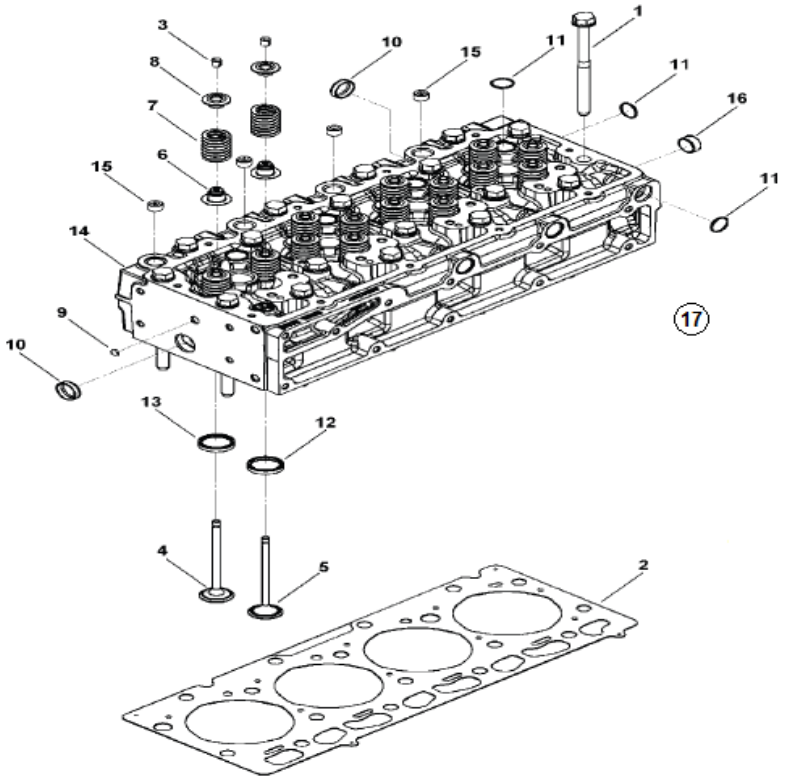

SISTEMA DO MOTOR - CABEÇOTE
SISTEMA DEL MOTOR - CULATA
ENGINE SYSTEM - CYLINDER HEAD

ITEM	CÓDIGO Nº DE PIEZAS CODE	QNT CT CTY	DENOMINAÇÃO / DENOMINACIÓN / DENOMINATION		
1	6025.001.275.00.8	18	Parafuso	Tornillo	Screw
2	6025.001.276.00.6	1	Junta	Junta	Gasket
3	6012.001.226.00.9	2	Trava	Traba	Lock
4	6112.001.361.00.2	8	Válvula de Escape - Inclui Item 3	Válvula de Escape - Incluye Itene 3	Exhaust Valve - Includes Item 3
5	6112.001.363.00.8	8	Válvula de Admissão - Inclui Item 3 e 6	Válvula de Admisión - Incluye Itene 3 y 6	Exhaust Valve - Includes Item 3 e 6
6	6112.001.371.00.1	16	Retentor	Retén	Retainer
7	6125.001.095.00.8	16	Mola	Resorte	Spring
8	6125.001.096.00.6	16	Retentor	Retén	Retainer
9	6012.001.230.00.1	1	Bujão	Tapón	Plug
10	6009.001.591.00.2	7	Bujão 1"	Tapón 1"	1" Plug
11	6009.001.601.00.9	8	Bujão 1.3/16"	Tapón 1.3/16"	1.3/16" Plug
12.1	6112.001.376.00.0	8	Sede Válvula Admissão	Asiento Válvula Admisión	Intake Valve Seat
12.2	6112.101.223.00.3	8	Sede Válvula Admissão 0,127 mm	Asiento Válvula Admisión 0,127 mm	0.127 mm Intake Valve Seat
12.3	6112.101.224.00.1	8	Sede Válvula Admissão 0,254 mm	Asiento Válvula Admisión 0,254 mm	0.254 mm Intake Valve Seat
12.4	6112.101.225.00.8	8	Sede Válvula Admissão 0,508 mm	Asiento Válvula Admisión 0,508 mm	0.508 mm Intake Valve Seat
13.1	6112.001.377.00.8	8	Sede Válvula Escape STD	Asiento Válvula Escape STD	Exhaust Valve Seat STD
13.2	6021.401.142.00.5	8	Sede Válvula Escape 0,127 mm	Asiento Válvula Escape 0,127 mm	0.127 mm Exhaust Valve Seat
13.3	6021.401.143.00.3	8	Sede Válvula Escape 0,254 mm	Asiento Válvula Escape 0,254 mm	0.254 mm Exhaust Valve Seat
13.4	6021.401.144.00.1	8	Sede Válvula Escape 0,508 mm	Asiento Válvula Escape 0,508 mm	0.508 mm Exhaust Valve Seat
14	6125.001.097.00.4	1	Cabeçote	Culata	Cylinder Head
15	6009.001.599.00.5	4	Bujão 1/2"	Tapón 1/2"	1/2" Plug
16	6009.001.604.00.3	1	Bujão Tubo 3/4"Npt	Tapón Cano 3/4"Npt	3/4"Npt Plug Pipe

AGRALE

AGRALE FÊNIX

SISTEMA DO MOTOR - CABEÇOTE
SISTEMA DEL MOTOR - CULATA
ENGINE SYSTEM - CYLINDER HEAD

ITEM	CÓDIGO Nº DE PIEZAS CODE	QNT CT CTY	DENOMINAÇÃO / DENOMINACIÓN / DENOMINATION		
17	6025.001.277.00.4	1	Cabeçote Inclui Itens 3 ao 13, 15 e 16	Culata Incluye Itenes 3 al 13, 15 y 16	Cylinder Head Include Items 3 to 13, 15 and 16

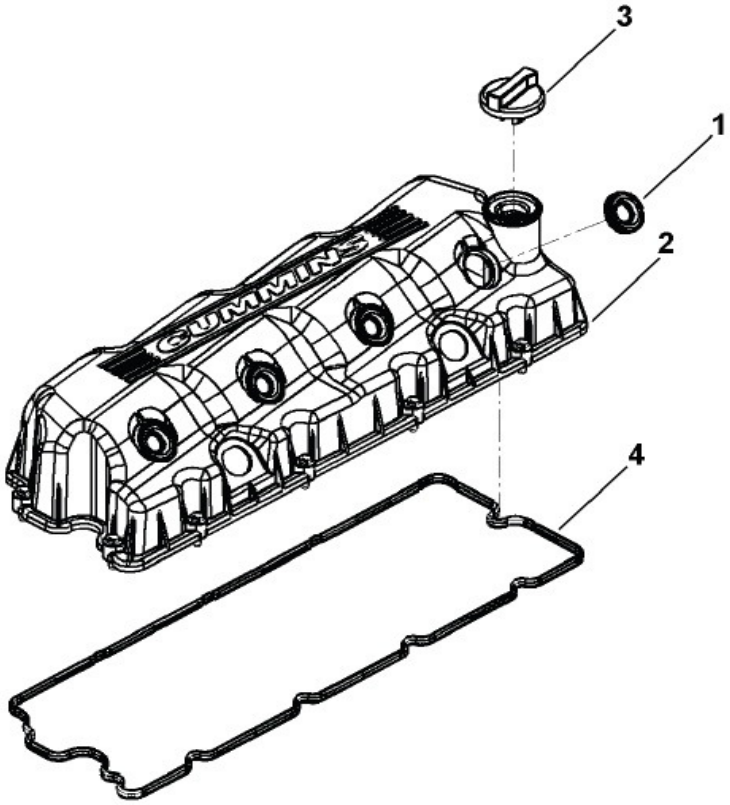

SISTEMA DO MOTOR - TAMPA DE VÁLVULAS
SISTEMA DEL MOTOR - TAPA DE VALVULAS
ENGINE SYSTEM - VALVE COVER

ITEM	CÓDIGO Nº DE PIEZAS CODE	QNT CT CTY	DENOMINAÇÃO / DENOMINACIÓN / DENOMINATION		
1	6025.001.330.00.1	4	Anel	Anillo	Ring
2	6025.001.377.00.2	1	Tampa de Válvulas - Inclui Item 1	Tapa de Valvulas - Incluye Ítem 1	Valves Cover - Includes Item 1
3	6025.001.331.00.9	1	Tampa Enchimento	Tapa Llenado	Filling Cover
4	6025.001.332.00.7	1	Junta	Junta	Gasket

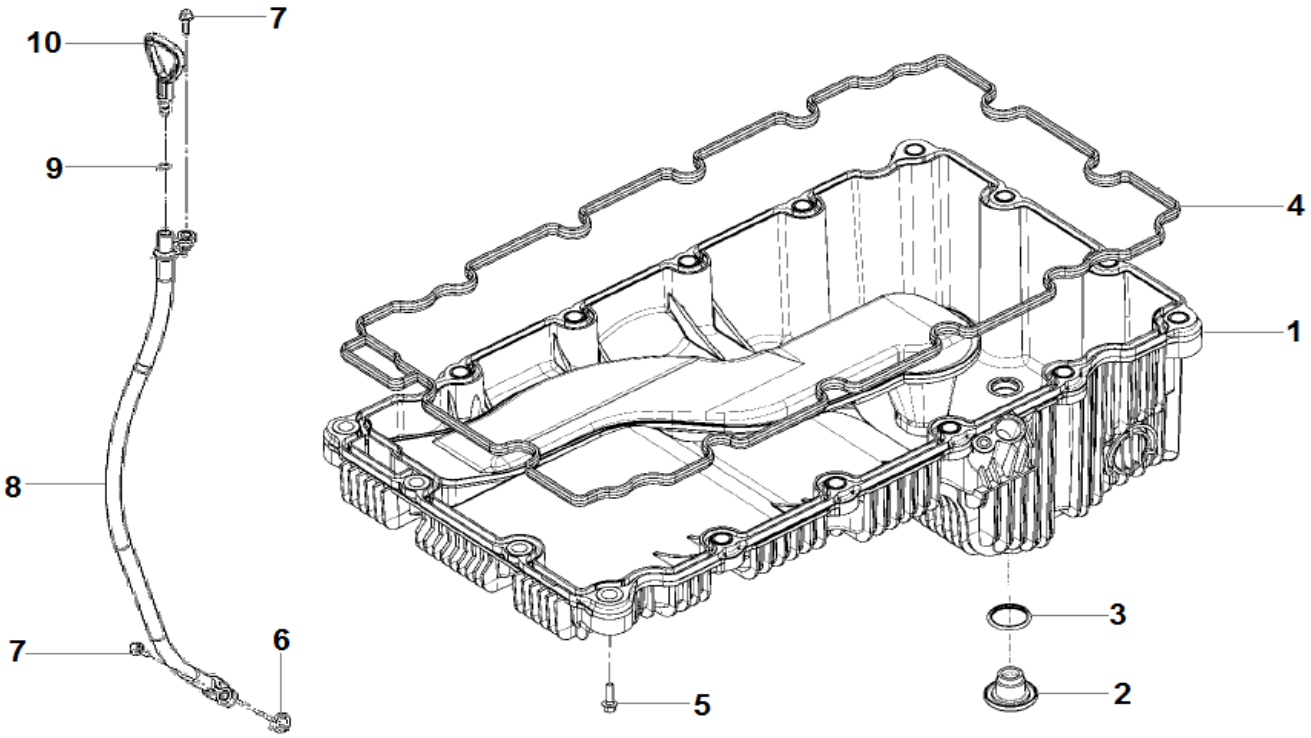

SISTEMA DO MOTOR - CÁRTER
SISTEMA DEL MOTOR - CARTER
ENGINE SYSTEM - CRANKCASE

ITEM	CÓDIGO Nº DE PIEZAS CODE	QNT CT CTY	DENOMINAÇÃO / DENOMINACIÓN / DENOMINATION		
1	6027.001.212.00.7	1	Cárter - Inclui Itens 2 ao 4	Cárter - Incluye Itens 2 al 4	Cranckcase - Includes Items 2 to 4
2	6022.001.082.00.5	1	Bujão	Tapón	Plug
3	6022.001.083.00.3	1	Anel Vedação	Anillo Vedación	Seal Ring
4	6025.001.261.00.8	1	Junta	Junta	Gasket
5	6009.001.680.00.3	16	Parafuso M8X1,25X25	Tornillo M8X1,25X25	M8X1.25X25 Screw
6	6025.001.253.00.5	1	Anel Vedação	Anillo Vedación	Seal Ring
7	6025.001.249.00.3	2	Parafuso	Tornillo	Screw
8	6027.001.210.00.1	1	Tubo Guia	Tubo Guia	Guide Tube
9	6025.001.251.00.9	1	Anel Vedação	Anillo Vedación	Seal Ring
10	6027.001.211.00.9	1	Haste Nível Óleo	Varilla Nível Aceite	Oil Level Rod

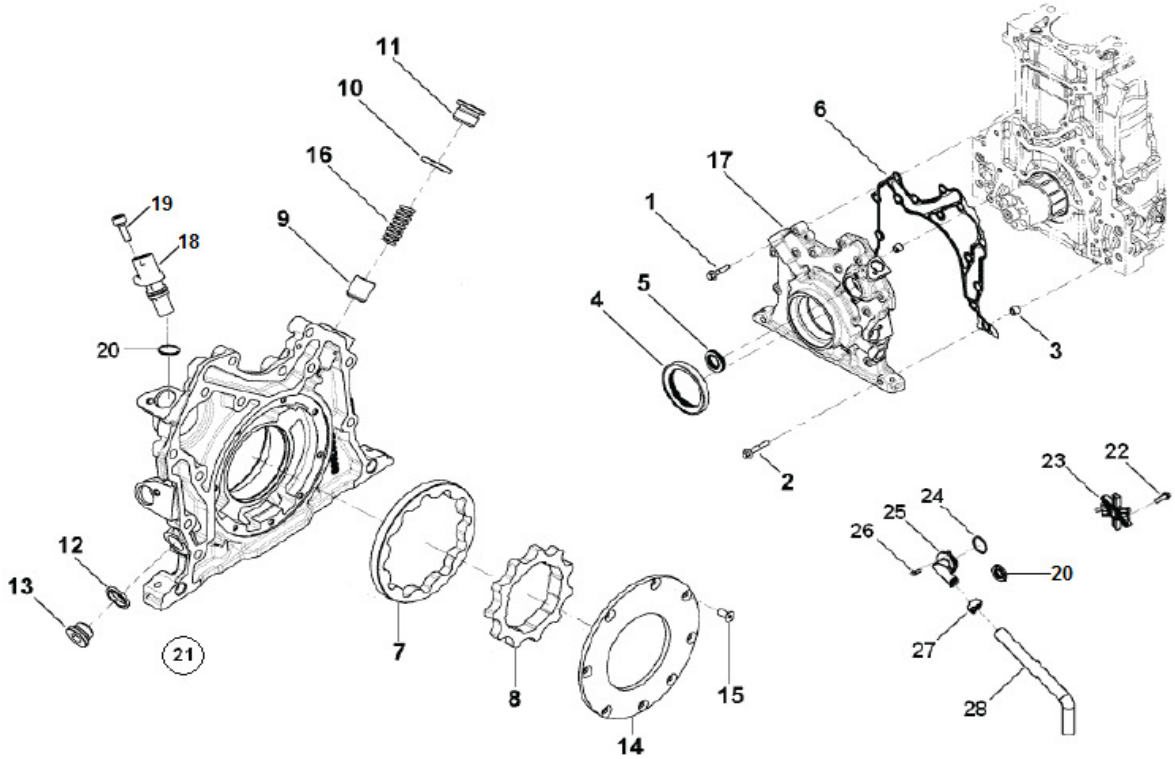

SISTEMA DO MOTOR - BOMBA DO ÓLEO
SISTEMA DEL MOTOR - BOMBA DE ACEITE
ENGINE SYSTEM - OIL PUMP

ITEM	CÓDIGO Nº DE PIEZAS CODE	QNT CT CTY	DENOMINAÇÃO / DENOMINACIÓN / DENOMINATION		
1	6009.001.785.00.0	11	Parafuso M8X1,25X35	Tornillo M8X1,25X35	M8X1.25X35 Screw
2	6009.001.780.00.1	3	Parafuso M8X1,25X45	Tornillo M8X1,25X45	M8X1.25X45 Screw
3	6125.001.089.00.1	2	Anel Guia	Anillo Guía	Guide Ring
4	6012.001.154.00.3	1	Retentor	Retén	Retainer
5	6025.001.125.00.5	1	Retentor	Retén	Retainer
6	6025.001.126.00.3	1	Junta	Junta	Gasket
7	S/R	1	Sem Reposição	Sin Reemplazo	No Replacement
8	S/R	1	Sem Reposição	Sin Reemplazo	No Replacement
9	S/R	1	Sem Reposição	Sin Reemplazo	No Replacement
10	S/R	1	Sem Reposição	Sin Reemplazo	No Replacement
11	S/R	1	Sem Reposição	Sin Reemplazo	No Replacement
12	S/R	1	Sem Reposição	Sin Reemplazo	No Replacement
13	S/R	1	Sem Reposição	Sin Reemplazo	No Replacement
14	S/R	1	Sem Reposição	Sin Reemplazo	No Replacement
15	S/R	8	Sem Reposição	Sin Reemplazo	No Replacement
16	S/R	1	Sem Reposição	Sin Reemplazo	No Replacement
17	S/R	1	Sem Reposição	Sin Reemplazo	No Replacement
18	6125.001.091.00.7	2	Sensor de Fase	Sensor de Fase	Phase Sensor
19	6025.001.090.00.1	2	Parafuso M6X1X16	Tornillo M6X1X16	M6X1X16 Screw
20	6125.001.073.00.5	1	Anel Vedação	Anillo Vedación	Seal Ring
21	6125.001.088.00.3	1	Bomba do Óleo - Inclui Itens 7 ao 17	Bomba de Aceite - incluye Itenes 7 al 17	Oil Pump Include Items 7 to 17
22	6013.201.233.00.1	2	Parafuso M8X1,25X30	Tornillo M8X1,25X30	M8X1.25X30 Screw
23	6025.001.140.00.4	1	Separador Óleo Respiro	Separador Aceite Respiro	Oil Breather Separator
24	6025.001.138.00.8	1	Anel Vedação	Anillo Vedación	Seal Ring
25	6025.001.509.00.0	1	Tubo Respiro - Inclui Itens 20 e 24	Tubo Respiradero Incluye Itenes 20 y 24	Breather Tube - Include Items 20 e 24

AGRALE

AGRALE FÊNIX

SISTEMA DO MOTOR - BOMBA DO ÓLEO
SISTEMA DEL MOTOR - BOMBA DE ACEITE
ENGINE SYSTEM - OIL PUMP

ITEM	CÓDIGO Nº DE PIEZAS CODE	QNT CT CTY	DENOMINAÇÃO / DENOMINACIÓN / DENOMINATION		
26	6112.001.485.00.9	2	Parafuso M6X1X14	Tornillo M6X1X14	M6X1X14 Screw
27	6012.001.106.00.3	1	Abraçadeira	Abrazadera	Clamp
28	6125.001.075.00.0	1	Mangueira	Manguera	Hose

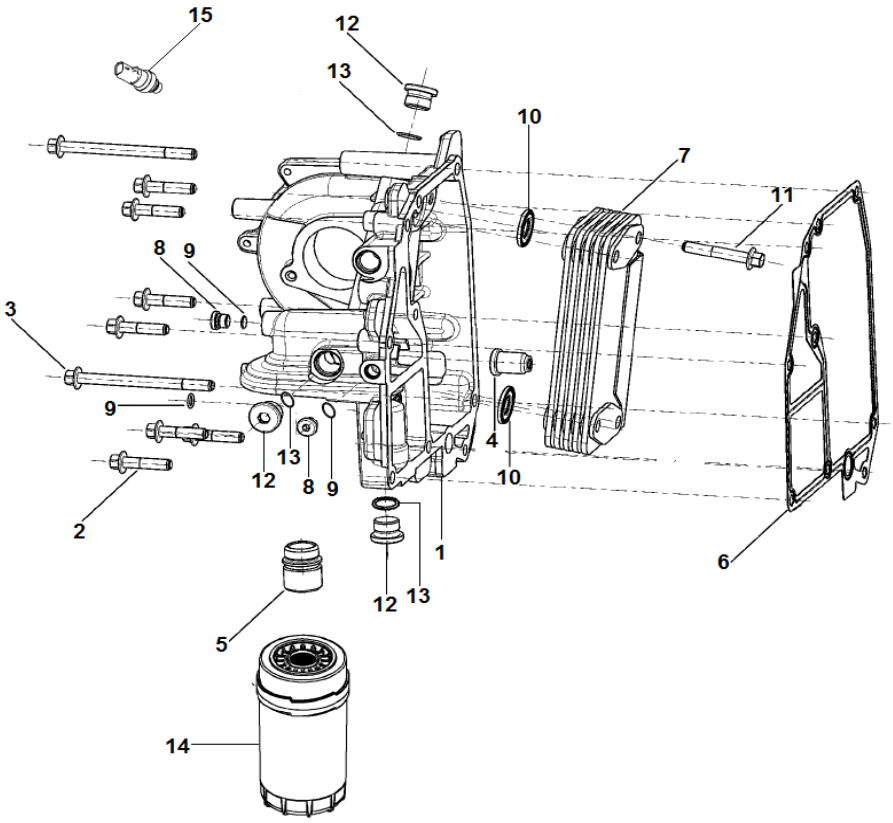

SISTEMA DO MOTOR - FILTRO E RESFRIADOR DO ÓLEO
SISTEMA DEL MOTOR - FILTRO E ENFRIADOR DE ACEITE
ENGINE SYSTEM - OIL FILTER AND COOLER

ITEM	CÓDIGO Nº DE PIEZAS CODE	QNT CT CTY	DENOMINAÇÃO / DENOMINACIÓN / DENOMINATION		
1	6125.001.084.00.2	1	Carcaça do Resfriador	Carcaza del Enfriador	Cooler Housing
2	6009.001.785.00.0	7	Parafuso M8X1,25X35	Tornillo M8X1,25X35	M8X1.25X35 Screw
3	6025.001.242.00.8	2	Parafuso	Tornillo	Screw
4	6009.001.786.00.8	1	Válvula Reguladora Pressão	Válvula Reguladora Presión	Regulator Pressure Valve
5	6025.001.243.00.6	1	Adaptador	Adaptador	Adapter
6	6025.001.244.00.4	1	Junta	Junta	Gasket
7	6025.001.245.00.1	1	Resfriador	Enfriador	Cooler
8	6025.001.379.00.8	2	Bujão	Tapón	Plug
9	6025.001.120.00.6	2	Anel de Vedação	Anillo de Vedación	Seal Ring
10	6025.001.247.00.7	2	Anel de Vedação	Anillo de Vedación	Seal Ring
11	6125.001.085.00.9	4	Parafuso	Tornillo	Screw
12	6125.001.083.00.4	3	Bujão	Tapón	Plug
13	6025.001.123.00.0	3	Anel de Vedação	Anillo de Vedación	Seal Ring
14	6012.001.078.00.4	1	Filtro do Óleo	Filtro de Aceite	Oil Filter
15	6025.001.118.00.0	1	Sensor Pressão Óleo	Sensor Presión Aceite	Pressure Oil Sensor

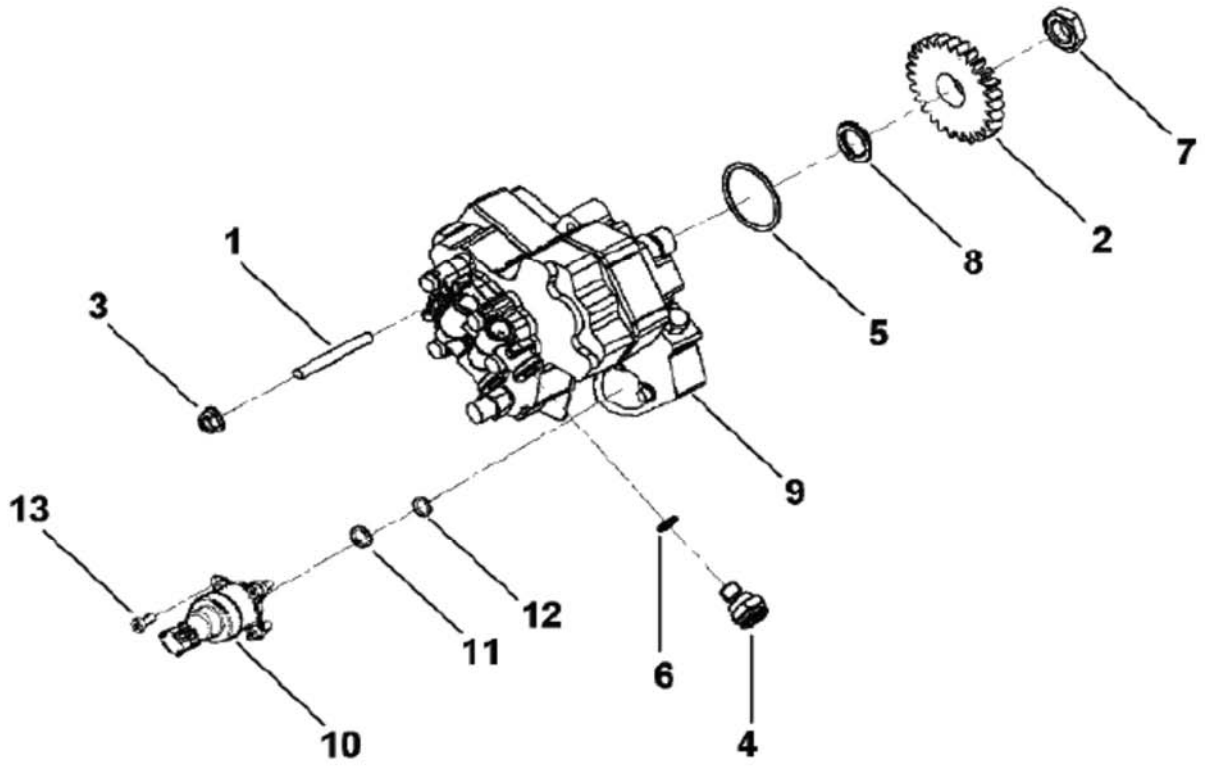

SISTEMA DO MOTOR - BOMBA DO COMBUSTÍVEL
SISTEMA DEL MOTOR - BOMBA DEL COMBUSTIBLE
ENGINE SYSTEM - FUEL PUMP

ITEM	CÓDIGO Nº DE PIEZAS CODE	QNT CT CTY	DENOMINAÇÃO / DENOMINACIÓN / DENOMINATION		
1	6025.001.192.00.5	3	Prisioneiro	Espárrago	Stud
2	6025.001.193.00.3	1	Engrenagem Bomba Combustível	Engranaje Bomba Combustible	Fuel Pump Gear
3	6009.001.734.00.8	3	Porca Flange M8X1,25	Tuerca Brida M8X1,25	M8X1.25 Flange Nut
4	6025.001.194.00.1	4	Conector	Conector	Connector
5	6025.001.195.00.8	1	Anel Vedação	Anillo Vedación	Seal Ring
6	6012.001.184.00.0	4	Anel Vedação	Anillo Vedación	Seal Ring
7	6112.001.432.00.1	1	Porca M18X1,5	Tuerca M18X1,5	M18X1.5 Nut
8	6112.101.190.00.4	1	Arruela Pressão A18	Arandela Presión A18	A18 Pressure Washer
9	6027.001.213.00.5	1	Bomba Combustível - Inclui Itens - Inclui Itens 4 ao 13	Bomba Combustible - Incluye Ítens - Incluye Itenes 4 ao 13	Fuel Pump - Includes Items - Include Items 4 to 13
10	6025.001.197.00.4	1	Válvula Reguladora Pressão	Válvula Reguladora Presión	Pressure Regulating Valve
11	6025.001.198.00.2	3	Anel Vedação	Anillo Vedación	Seal Ring
12	6025.001.199.00.0	1	Anel Vedação	Anillo Vedación	Seal Ring
13	6025.001.200.00.6	3	Parafuso	Tornillo	Screw

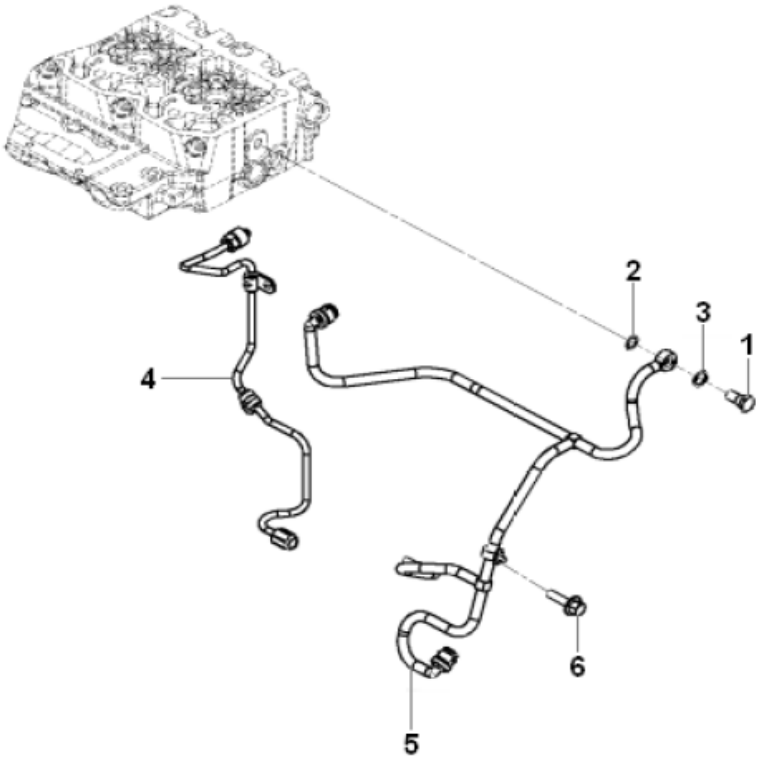

SISTEMA DO MOTOR - TUBULAÇÃO DO COMBUSTÍVEL
SISTEMA DEL MOTOR - TUBERIA DEL COMBUSTIBLE
ENGINE SYSTEM - FUEL TUBING

ITEM	CÓDIGO Nº DE PIEZAS CODE	QNT CT CTY	DENOMINAÇÃO / DENOMINACIÓN / DENOMINATION		
1	6025.001.208.00.9	1	Parafuso Oco	Tornillo Hueco	Screw Hollow
2	6013.201.242.00.2	1	Arruela de Vedação 1/2"	Arandela de Vedación 1/2"	1/2" Sealing Washer
3	6025.001.207.00.1	1	Arruela Vedação	Arandela de Vedación	Sealing Washer
4	6025.001.427.00.5	1	Tubo do Combustível	Tubo del Combustible	Fuel Tube
5	6025.001.209.00.7	1	Tubo Dreno Combustível	Tubo Dreno Combustible	Drain Fuel Tube
6	6009.001.607.00.6	2	Parafuso M8X1,25X50	Tornillo M8X1,25X50	M8X1.25X50 Screw

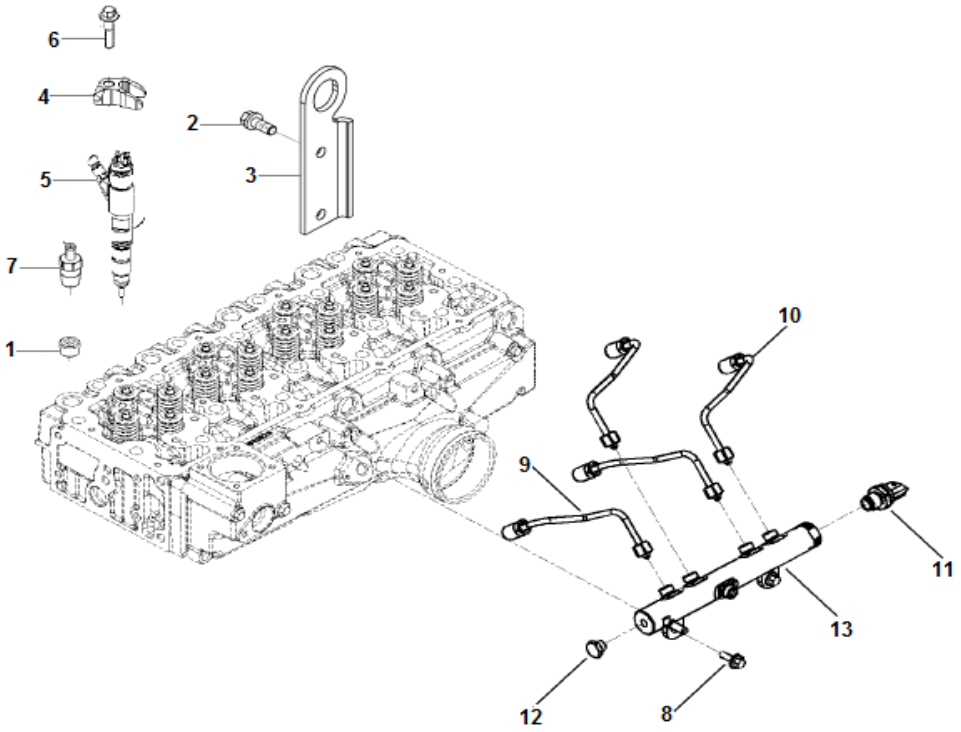

SISTEMA DO MOTOR - BICO INJETOR E TUBO DISTRIBUIDOR
SISTEMA DEL MOTOR - PICO INYECTOR Y TUBE DISTRIBUIDOR
ENGINE SYSTEM - INJECTOR NOZZLE AND DISTRIBUTOR TUBE

ITEM	CÓDIGO Nº DE PIEZAS CODE	QNT CT CTY	DENOMINAÇÃO / DENOMINACIÓN / DENOMINATION		
1	6009.001.599.00.5	3	Bujão 1/2"	Tapón 1/2"	1/2" Plug
2	6013.201.281.00.0	4	Parafuso M10X1,5X25	Tornillo M10X1,5X25	M10X1.5X25 Screw
3	6025.001.240.00.2	2	Suporte Içamento	Soporte de Elevación	Lifting Bracket
4	6025.001.283.00.2	4	Grampo	Fijador	Fixer
5	6025.001.284.00.0	4	Injetor	Inyector	Injector
6	6025.001.285.00.7	4	Parafuso M8X35	Tornillo M8X35	M8X35 Screw
7	6025.001.294.00.9	1	Orificio Calibrado	Orificio Calibrado	Fitting Orifice
8	6009.001.679.00.5	2	Parafuso M8X1,25X20	Tornillo M8X1,25X20	M8X1.25X20 Screw
9	6025.001.278.00.2	2	Tubo do Combustível	Tubo del Combustible	Fuel Tube
10	6025.001.279.00.0	2	Tubo do Combustível	Tubo del Combustible	Fuel Tube
11	6025.001.280.00.8	1	Sensor de Pressão	Sensor de Presión	Pressure Sensor
12	6025.001.281.00.6	1	Válvula de Alívio Pressão	Válvula de Alivio Presión	Pressure Refiel Valve
13	6025.001.282.00.4	1	Coletor Combustível - Inclui Item 11 e 12	Múltiple Combustible - Incluye Itenes 11 y 12	Manifold Fuel - Include Items 11 and 12

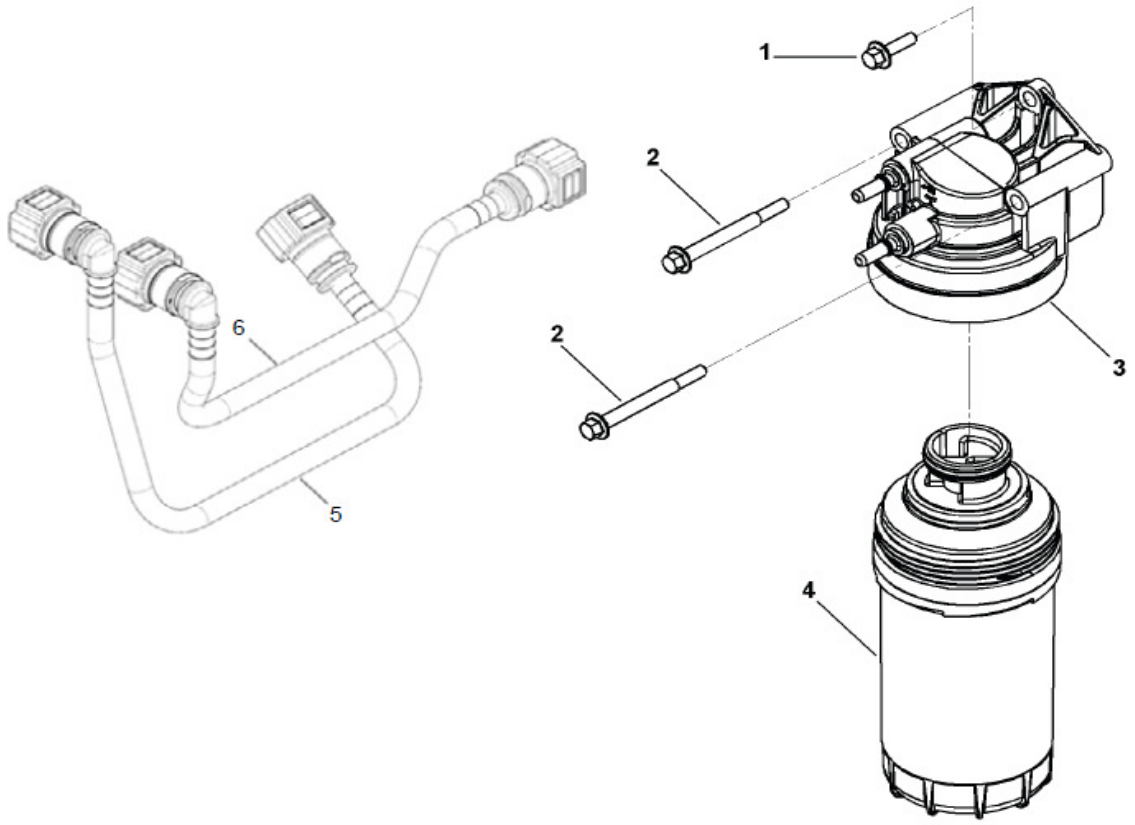

SISTEMA DO MOTOR - FILTRO E TUBULAÇÃO COMBUSTÍVEL
SISTEMA DEL MOTOR - FILTRO Y TUBERIA COMBUSTIBLE
ENGINE SYSTEM - FUEL FILTER AND TUBING

ITEM	CÓDIGO Nº DE PIEZAS CODE	QNT CT CTY	DENOMINAÇÃO / DENOMINACIÓN / DENOMINATION		
1	6009.001.680.00.3	1	Parafuso	Tornillo	Screw
2	6025.001.186.00.7	2	Parafuso	Tornillo	Screw
3	6025.001.368.00.1	1	Filtro Combustível - Inclui Item 4	Filtro Combustible - Incluye Itene 4	Fuel Filter - Includes Item 4
4	6025.001.187.00.5	1	Elemento	Elemento	Element
5	6025.001.184.00.2	1	Tubo do Combustível	Tubo del Combustible	Fuel Tube
6	6025.001.185.00.9	1	Tubo do Combustível	Tubo del Combustible	Fuel Tube

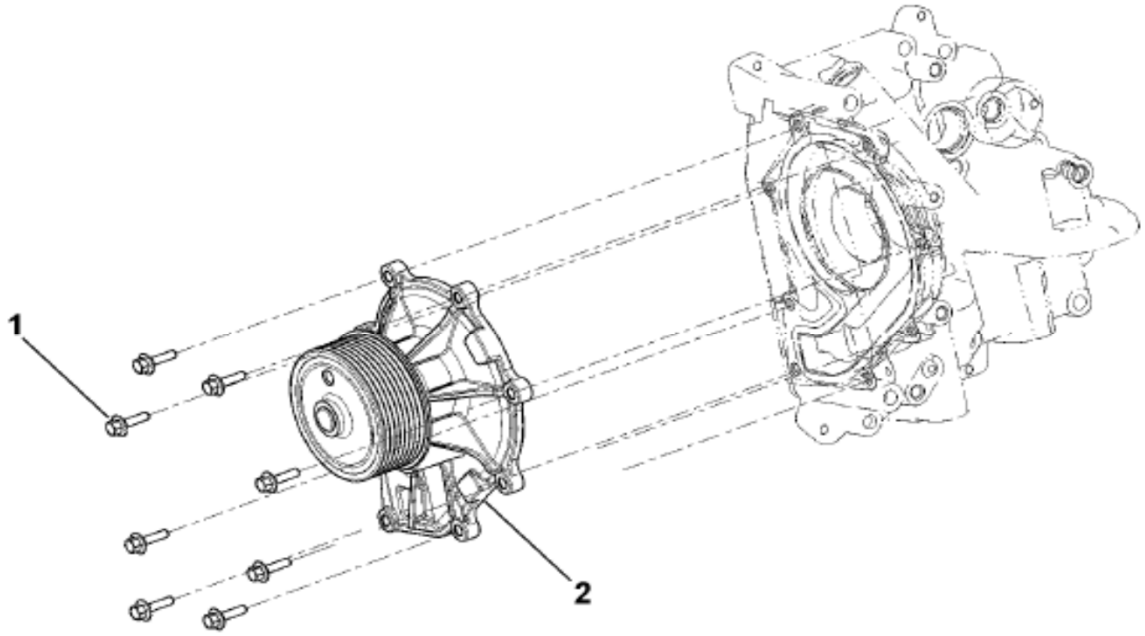

SISTEMA DO MOTOR - BOMBA DA ÁGUA
SISTEMA DEL MOTOR - BOMBA DE ÁGUA
ENGINE SYSTEM - WATER PUMP

ITEM	CÓDIGO Nº DE PIEZAS CODE	QNT CT CTY	DENOMINAÇÃO / DENOMINACIÓN / DENOMINATION		
1	6013.201.154.00.9	8	Parafuso M6X20	Tornillo M6X20	M6X20 Screw
2	6025.001.343.00.4	1	Bomba da Água	Bomba de Agua	Water Pump

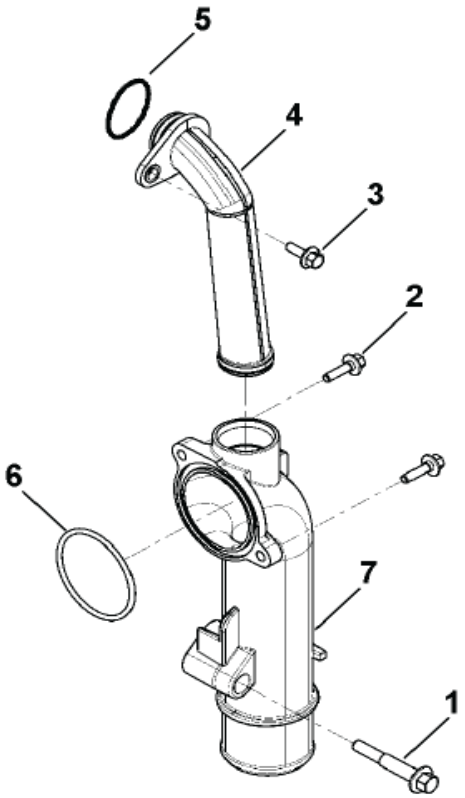

SISTEMA DO MOTOR - CONEXÃO ENTRADA ÁGUA
SISTEMA DEL MOTOR - CONEXIÓN ENTRADA AGUA
ENGINE SYSTEM - WATER INPUT CONNECTION

ITEM	CÓDIGO Nº DE PIEZAS CODE	QNT CT CTY	DENOMINAÇÃO / DENOMINACIÓN / DENOMINATION		
1	6009.001.627.00.4	1	Parafuso M8X50	Tornillo M8X50	M8X50 Screw
2	6013.201.154.00.9	2	Parafuso M6X20	Tornillo M6X20	M6X20 Screw
3	6009.001.721.00.5	1	Parafuso M6X16	Tornillo M6X16	M6X16 Screw
4	6025.001.333.00.5	1	Tubo Água	Tubo Água	Water Tube
5	6025.001.334.00.3	2	Anel de Vedação	Anillo de Vedación	Seal Ring
6	6025.001.511.00.6	1	Anel de Vedação	Anillo de Vedación	Seal Ring
7	6025.001.510.00.8	1	Tubo Entrada Água	Tubo Entrada Água	Water Input Tube

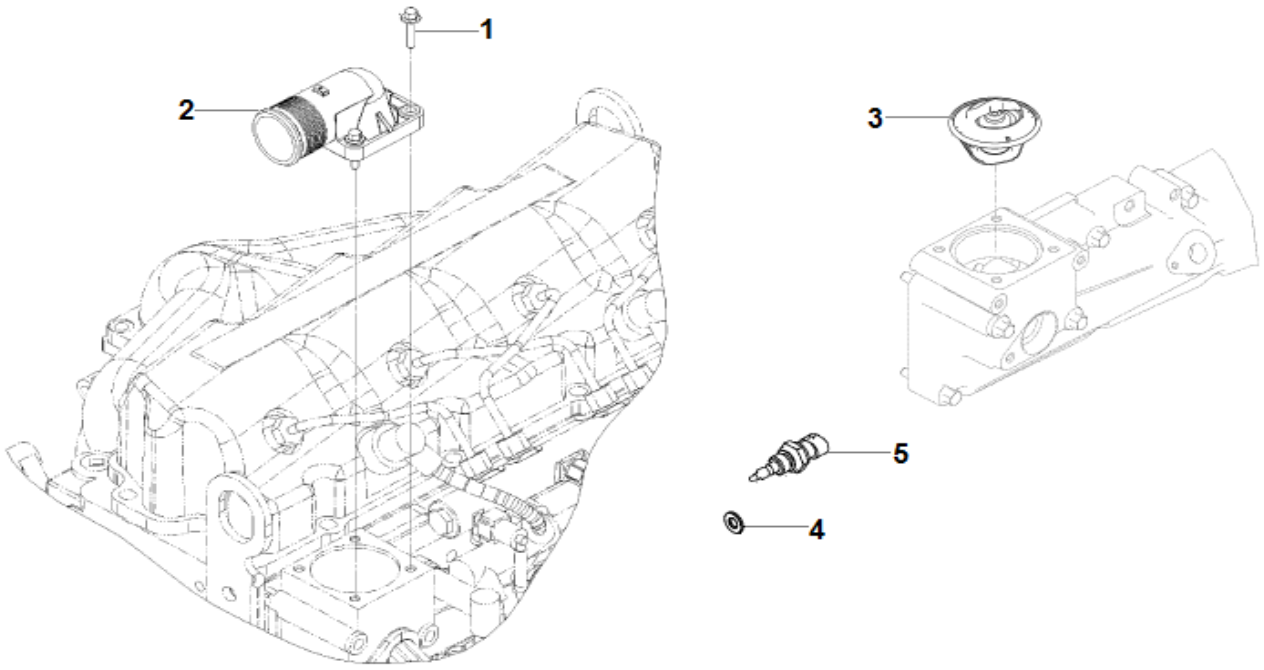

SISTEMA DO MOTOR - CONEXÃO SAÍDA ÁGUA
SISTEMA DEL MOTOR - CONEXIÓN SALIDA AGUA
ENGINE SYSTEM - WATER OUTPUT CONNECTION

ITEM	CÓDIGO Nº DE PIEZAS CODE	QNT CT CTY	DENOMINAÇÃO / DENOMINACIÓN / DENOMINATION		
1	6012.001.208.00.7	4	Parafuso M6X1X25	Tornillo M6X1X25	M6X1X25 Screw
2	6022.001.087.00.4	1	Tubo Saída Água	Tubo Salida Água	Water Outlet Tube
3	6125.001.080.00.0	1	Termostato	Termostato	Thermostat
4	6033.101.140.00.7	1	Anel de Vedação	Anillo de Vedación	Sealing Ring
5	6033.101.139.00.9	1	Sensor Temperatura do Motor	Sensor Temperatura del Motor	Engine Temperature Sensor

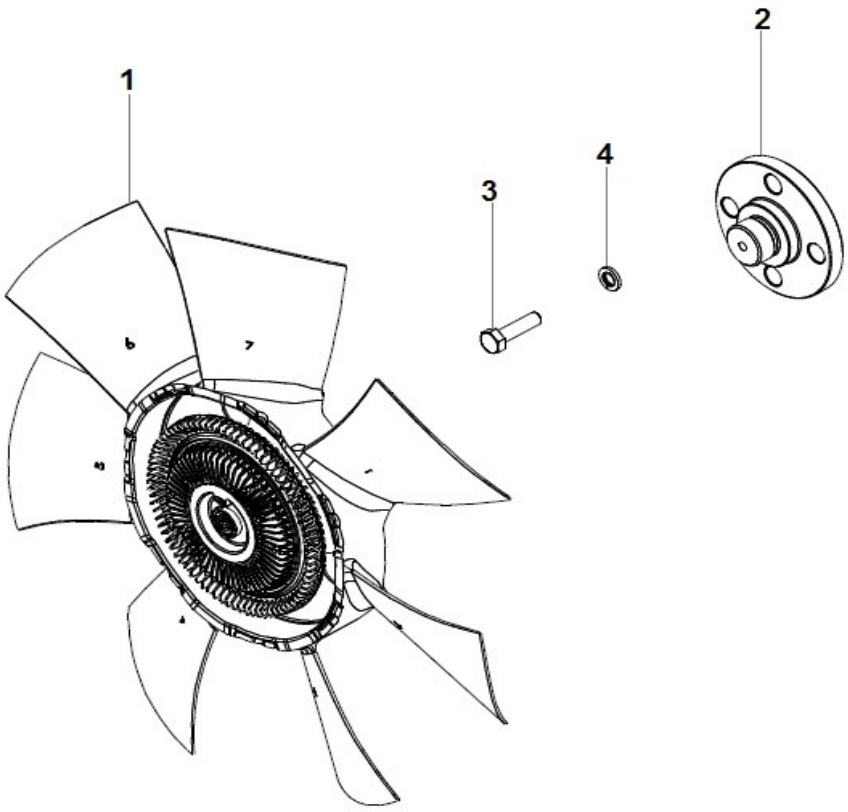

SISTEMA DO MOTOR - VENTILADOR
SISTEMA DEL MOTOR - VENTILADOR
ENGINE SYSTEM - FAN

ITEM	CÓDIGO Nº DE PIEZAS CODE	QNT CT CTY	DENOMINAÇÃO / DENOMINACIÓN / DENOMINATION		
1	6027.001.025.00.3	1	Ventilador	Ventilador	Fan
2	6027.001.031.00.1	1	Espaçador	Espaciador	Spacer
3	4101.048.008.06.6	4	Parafuso M10X30	Tornillo M10X30	M10X30 Screw
4	4103.012.010.01.1	4	Arruela Pressão A10	Arandela Presión A10	A10 Pressure Washer

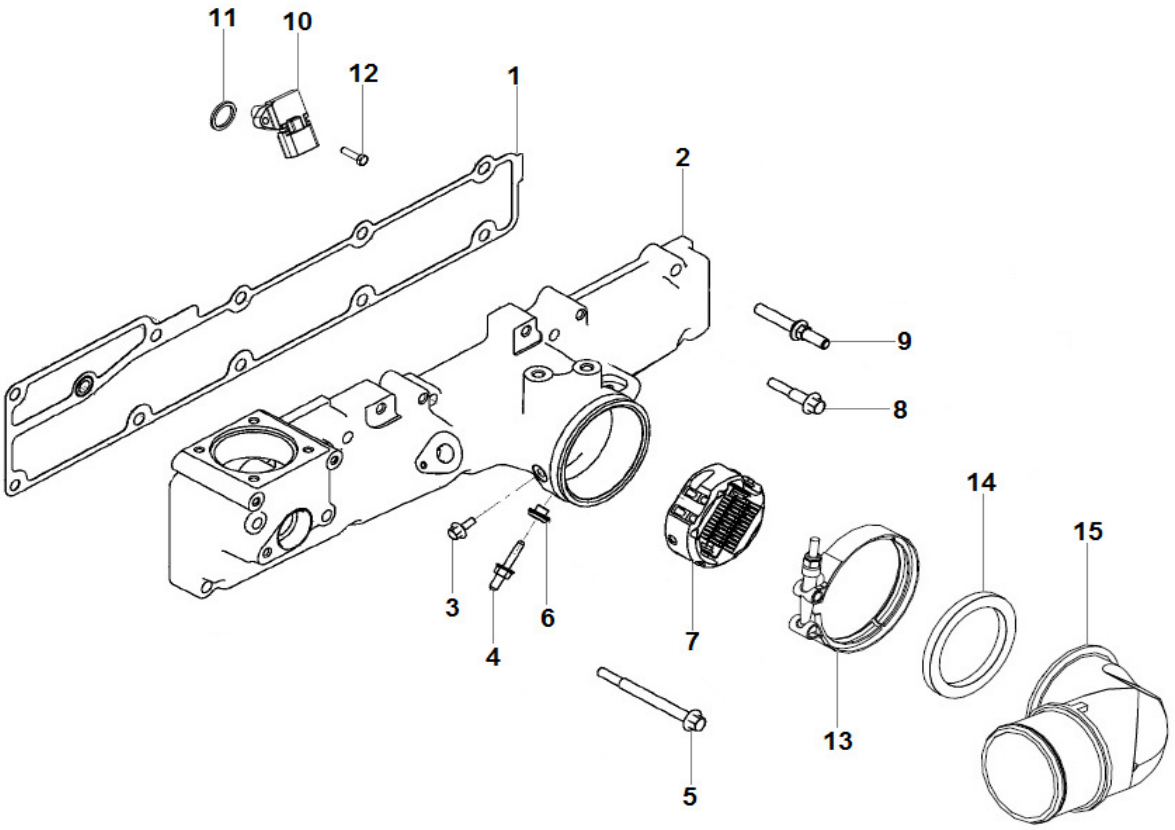

SISTEMA DO MOTOR - COLETOR E CURVA ADMISSÃO
SISTEMA DEL MOTOR - MULTIPLE Y CURVA DE ADMISIÓN
ENGINE SYSTEM - ADMISSION MANIFOLD AND CURVE

ITEM	CÓDIGO Nº DE PIEZAS CODE	QNT CT CTY	DENOMINAÇÃO / DENOMINACIÓN / DENOMINATION		
1	6025.001.234.00.5	1	Junta	Junta	Gasket
2	6027.001.220.00.0	1	Coletor Admissão	Colector Admisión	Admission Manifold
3	6112.001.485.00.9	1	Parafuso M6X1X14	Tornillo M6X1X14	M6X1X14 Screw
4	6027.001.218.00.4	1	Prisioneiro	Espárrago	Stud
5	6025.001.232.00.9	2	Parafuso M8X1,25X90	Tornillo M8X1,25X90	M8X1.25X90 Screw
6	6027.001.221.00.8	1	Vedador	Sellador	Sealant
7	6027.001.219.00.2	1	Aquecedor	Calentador	Heater
8	6013.201.247.00.1	8	Parafuso M8X1,25X40	Tornillo M8X1,25X40	M8X1.25X40 Screw
9	6027.001.222.00.6	1	Prisioneiro	Espárrago	Stud
10	6033.101.137.00.3	1	Sensor Temperatura e Pressão - Inclui Item 11	Interruptor Temperatura y Presión - Incluye Ítem 11	Temperature and Pressure Switch - Includes Item 11
11	6033.101.138.00.1	1	Anel Vedação	Anillo Vedación	Sealing Ring
12	6033.101.135.00.7	1	Parafuso M4X0,7X16	Tornillo M4X0,7X16	M4X0.7X16 Screw
13	6025.001.230.00.3	1	Abraçadeira	Abrazadera	Clamp
14	6025.001.231.00.1	1	Tubo Transferência Ar	Tubo Transferencia Aire	Tranfer Air Tube
15	6025.001.225.00.3	1	Anel Vedação	Anillo Vedación	Seal Ring

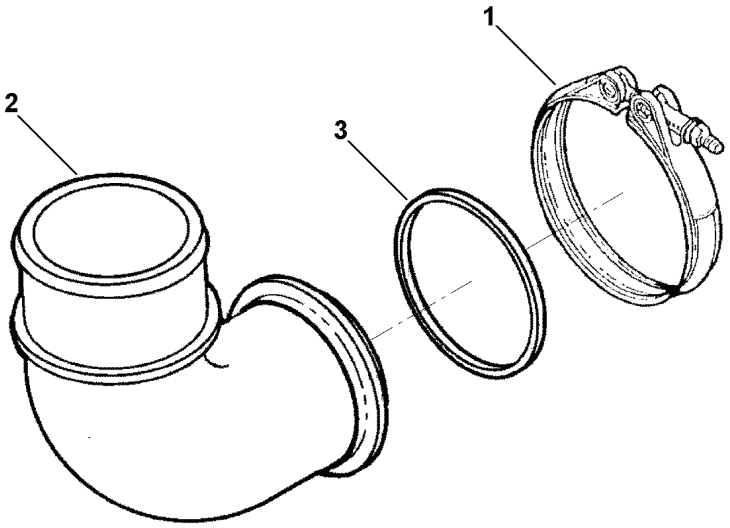

Conexão Entrada Ar
Air Intake Connection
Conexión Entrada Aire

ITEM	CÓDIGO N° DE PIEZAS CODE	QNT. CT. QTY.	DENOMINAÇÃO	DENOMINACIÓN	DENOMINATION		
1	6025.001.230.00.3	1	Abraçadeira banda “V”	Abrazadera banda en “V”	Clamp, V Band		
2	6025.001.231.00.1	1	Tubo transferência ar	Tubo trasvase aire	Pipe, air transfer		
3	6025.001.225.00.3	1	Anel vedação	Anillo estaqueidad	Seal, O ring		

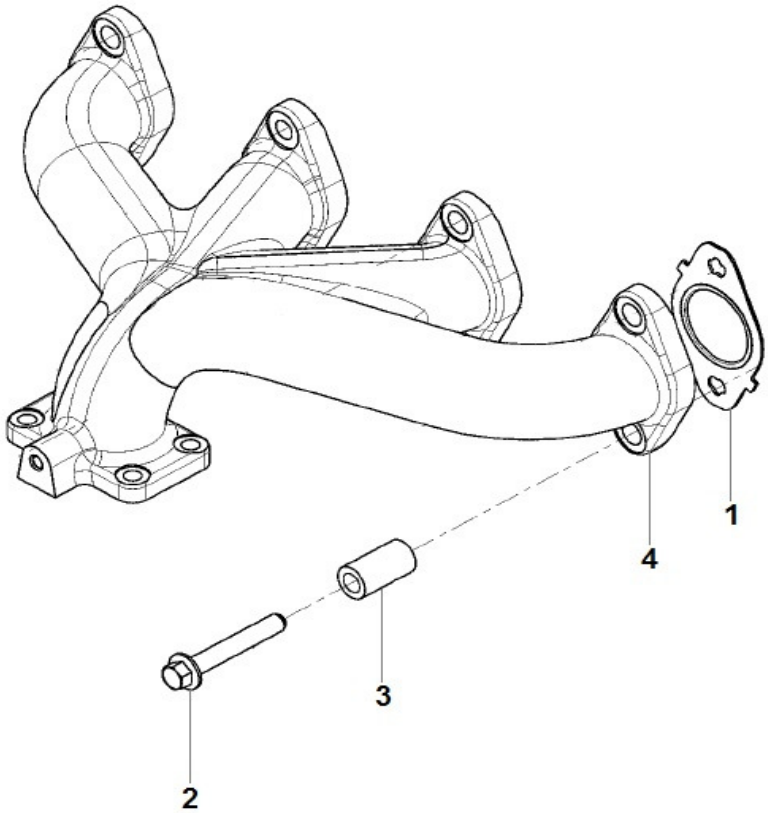

SISTEMA DO MOTOR - COLETOR DE ESCAPE
SISTEMA DEL MOTOR - MULTIPLE DE ESCAPE
ENGINE SYSTEM - EXHAUST MANIFOLD

ITEM	CÓDIGO Nº DE PIEZAS CODE	QNT CT CTY	DENOMINAÇÃO / DENOMINACIÓN / DENOMINATION		
1	6025.001.302.00.0	4	Junta	Junta	Gasket
2	6009.001.967.00.4	8	Parafuso M10X1,5X65	Tornillo M10X1,5X65	M10X1.5X65 Screw
3	6112.001.481.00.8	8	Espaçador	Espaciador	Spacer
4	6027.001.224.00.2	1	Coletor Escape	Múliple Escape	Manifold Exhaust

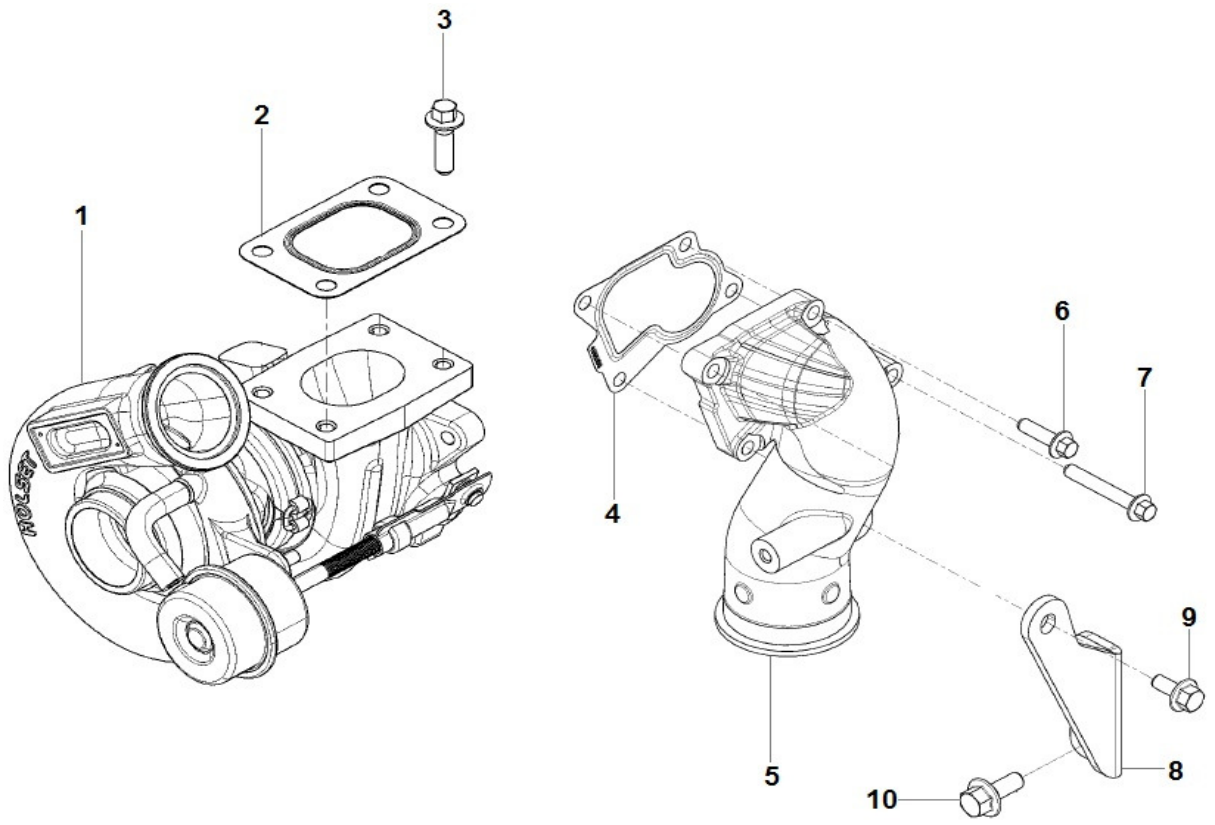

SISTEMA DO MOTOR - TURBO
SISTEMA DEL MOTOR - TURBO
ENGINE SYSTEM - TURBO

ITEM	CÓDIGO Nº DE PIEZAS CODE	QNT CT CTY	DENOMINAÇÃO / DENOMINACIÓN / DENOMINATION		
1	6027.001.223.00.4	1	Turbo	Turbo	Turbo
2	6013.201.131.00.7	1	Junta	Junta	Gasket
3	6033.101.154.00.8	4	Parafuso M8X1,25X30	Tornillo M8X1,25X30	M8X1.25X30 Screw
4	6033.101.202.00.5	1	Junta	Junta	Gasket
5	6027.001.227.00.5	1	Curva Escape	Curva Escape	Exhaust Curve
6	6033.101.154.00.8	3	Parafuso M8X1,25X30	Tornillo M8X1,25X30	M8X1.25X30 Screw
7	6033.101.201.00.7	1	Parafuso	Tornillo	Screw
8	6027.001.228.00.3	1	Suporte	Soporte	Bracket
9	6009.001.697.00.7	1	Parafuso	Tornillo	Screw
10	6013.201.206.00.7	2	Parafuso M12X1,75X25	Tornillo M12X1,75X25	M12X1.75X25 Screw

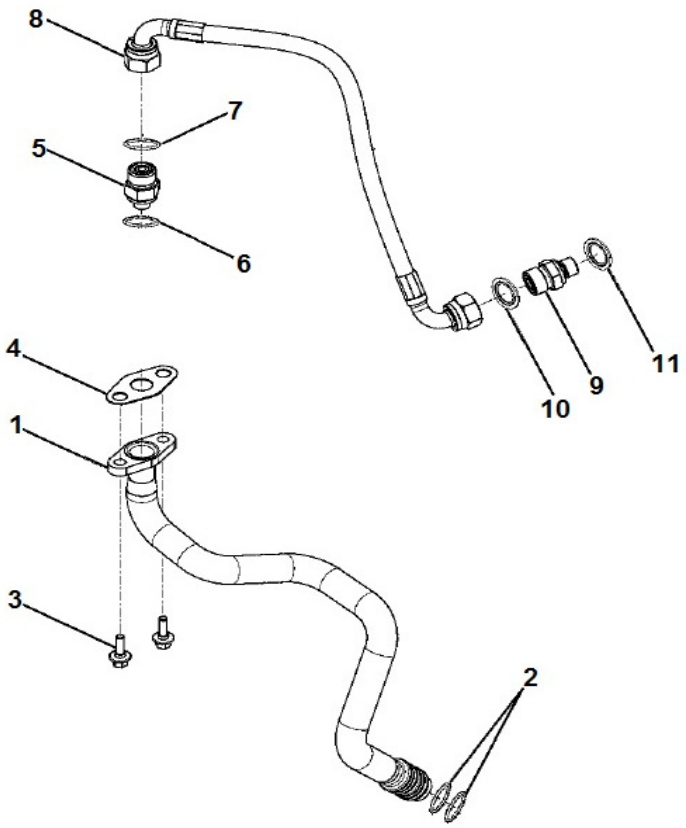

SISTEMA DO MOTOR - TUBULAÇÃO DO TURBO
SISTEMA DEL MOTOR - TUBERIA TURBO
ENGINE SYSTEM - TURBO TUBING

ITEM	CÓDIGO Nº DE PIEZAS CODE	QNT CT CTY	DENOMINAÇÃO / DENOMINACIÓN / DENOMINATION		
1	6027.001.215.00.0	1	Mangueira Lubrificação - Inclui Item 2	Manguera Lubricacion - Incluye Ítem 2	Lubrication Hose - Includes Item 2
2	6013.201.146.00.5	2	Anel Vedação	Anillo Vedación	Seal Ring
3	6009.001.721.00.5	2	Parafuso M6X1X16	Tornillo M6X1X16	M6X1X16 Screw
4	6112.001.484.00.2	1	Junta	Junta	Gasket
5	6112.001.489.00.1	1	Conetor - Inclui Itens 6 e 7	Conector - Incluye Ítens 6 y 7	Connector - Includes Items 6 and 7
6	6112.001.490.00.9	1	Anel Vedação	Anillo Vedación	Seal Ring
7	6112.001.487.00.5	1	Anel Vedação	Anillo Vedación	Seal Ring
8	6027.001.214.00.3	1	Mangueira Lubrificação	Manguera Lubricacion	Lubrication Hose
9	6112.101.246.00.4	1	Conector Macho	Conector Macho	Male Connector
10	6112.001.487.00.5	1	Anel Vedação	Anillo Vedación	Seal Ring
11	6112.001.488.00.3	1	Anel Vedação	Anillo Vedación	Seal Ring

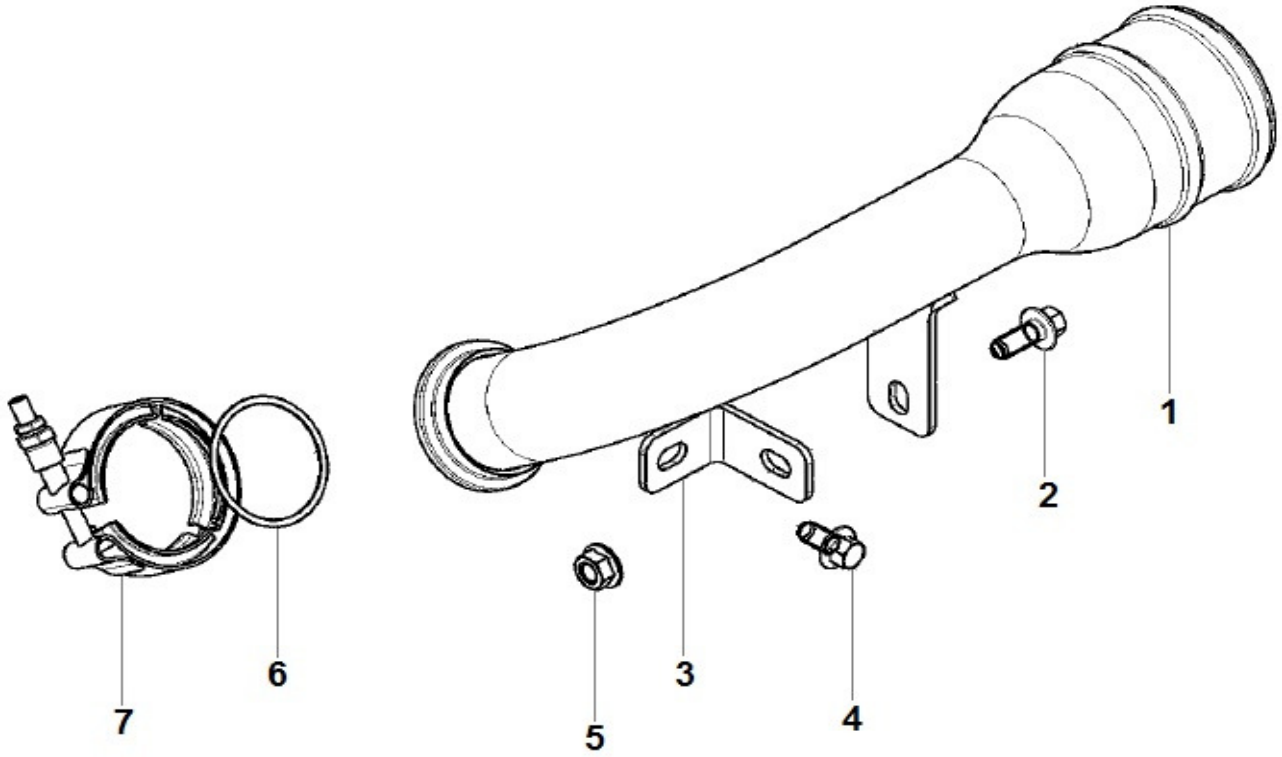

SISTEMA DO MOTOR - CURVA DE ADMISSÃO
SISTEMA DEL MOTOR - CURVA DE ADMISIÓN
ENGINE SYSTEM - ADMISSION CURVE

ITEM	CÓDIGO Nº DE PIEZAS CODE	QNT CT CTY	DENOMINAÇÃO / DENOMINACIÓN / DENOMINATION		
1	6027.001.226.00.7	1	Tubo	Tubo	Tube
2	6112.101.189.00.6	1	Parafuso M8X1,25X20	Tornillo M8X1,25X20	M8X1.25X20 Screw
3	6027.001.225.00.9	1	Suporte	Soporte	Bracket
4	6009.001.799.00.1	1	Parafuso M8X1,25X16	Tornillo M8X1,25X16	M8X1.25X16 Screw
5	6009.001.734.00.8	1	Porca Flange M8X1,25	Tuerca Brida M8X1,25	M8X1.25 Flange Nut
6	6012.001.162.00.6	1	Anel Vedação	Anillo Vedación	Seal Ring
7	6027.001.196.00.2	1	Abraçadeira	Abrazadera	Clamp

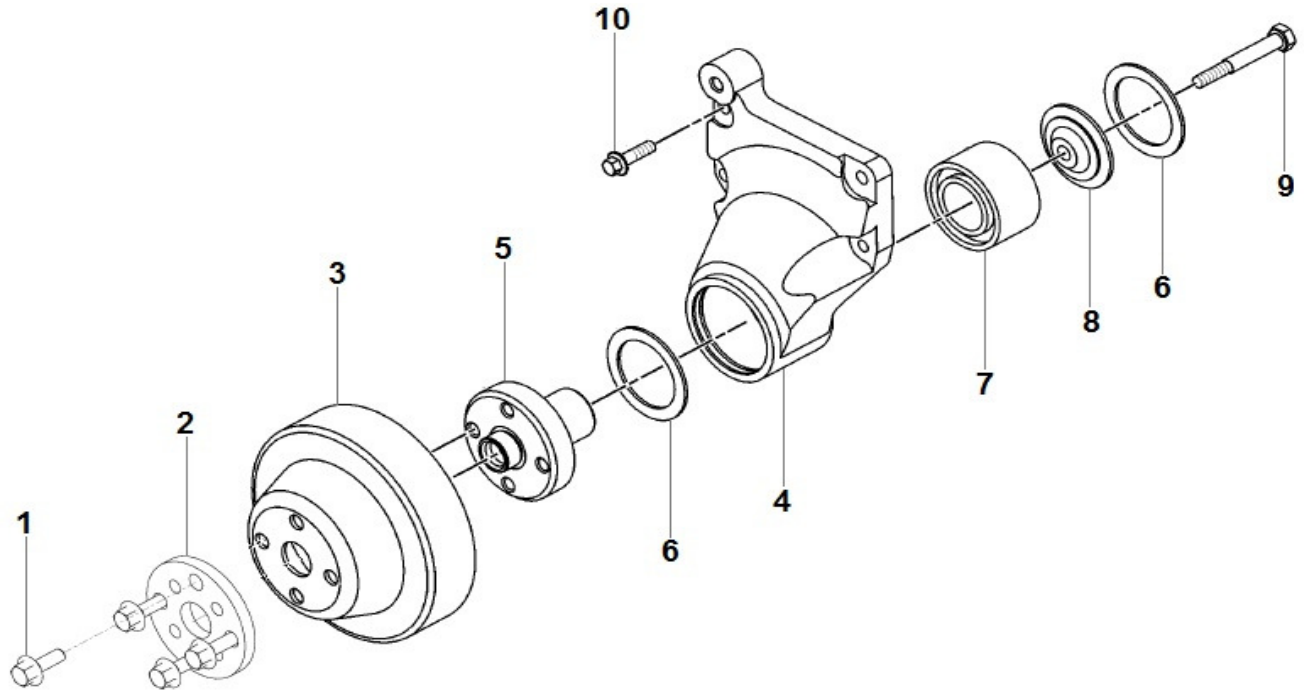

SISTEMA DO MOTOR - POLIA VENTILADOR
SISTEMA DEL MOTOR - POLEA VENTILADOR
ENGINE SYSTEM -FAN PULLEY

ITEM	CÓDIGO Nº DE PIEZAS CODE	QNT CT CTY	DENOMINAÇÃO / DENOMINACIÓN / DENOMINATION		
1	6013.201.281.00.0	4	Parafuso M10X1,5X25	Tornillo M10X1,5X25	M10X1.5X25 Screw
2	6025.001.180.00.0	1	Placa	Placa	Plate
3	6027.001.216.00.8	1	Polia	Polea	Pulley
4	6027.001.217.00.6	1	Suporte Ventilador - Inclui Itens 5 ao 9	Soporte Ventilador - Incluye Ítens 5 al 9	Fan Bracket - Includes Items 5 to 9
5	6025.001.181.00.8	1	Cubo do Ventilador	Cubo del Ventilador	Fan Hub
6	6009.001.691.00.0	2	Anel Elástico	Anillo Elastico	Snap Ring
7	6009.001.694.00.4	1	Rolamento	Rodamiento	Bearing
8	6009.001.693.00.6	1	Retentor	Retén	Retainer
9	6009.001.692.00.8	1	Parafuso	Tornillo	Screw
10	6013.201.233.00.1	4	Parafuso M8X1,25X30	Tornillo M8X1,25X30	M8X1.25X30 Screw

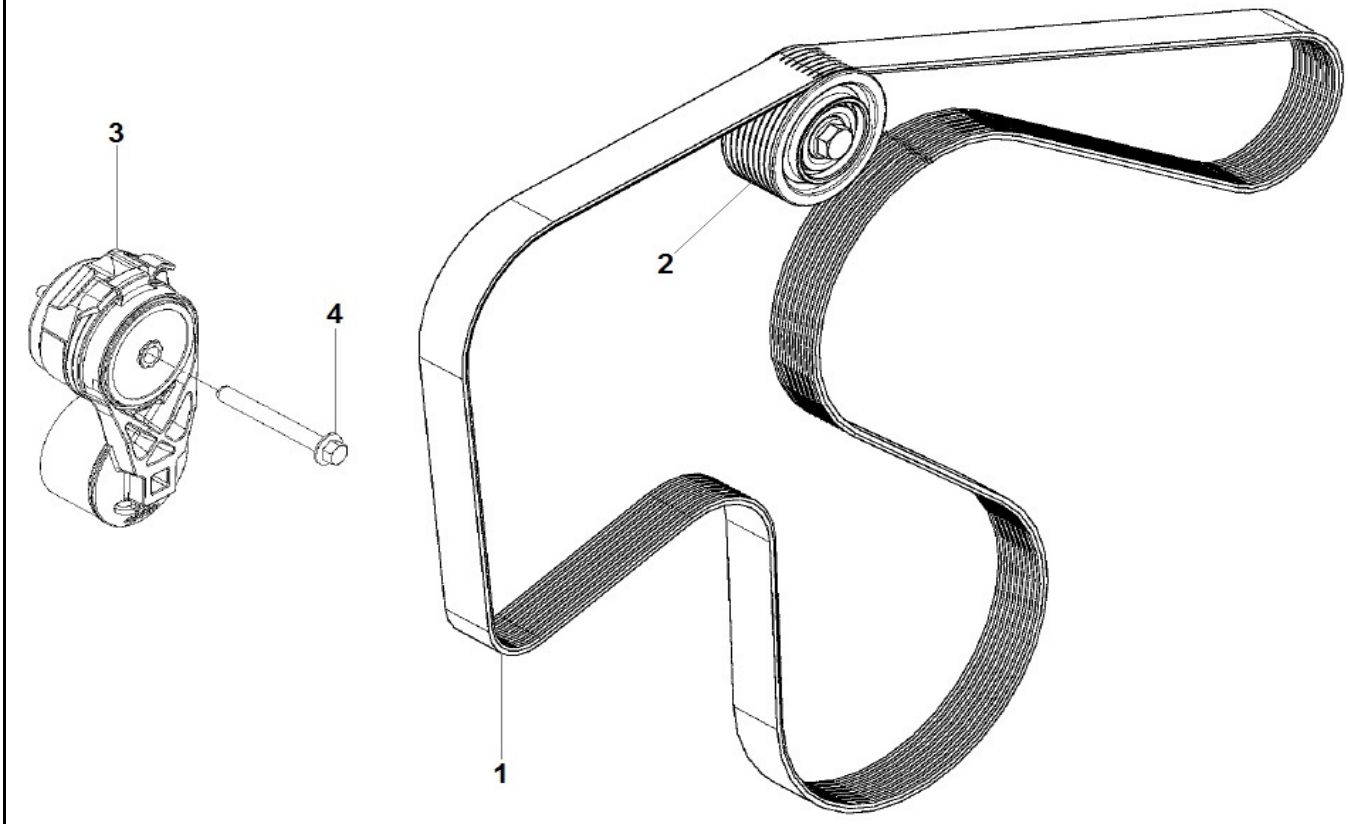

SISTEMA DO MOTOR - CORREIA E POLIAS
SISTEMA DEL MOTOR - CORREA E POLEAS
ENGINE SYSTEM - BELT AND PULLEYS

ITEM	CÓDIGO Nº DE PIEZAS CODE	QNT CT CTY	DENOMINAÇÃO / DENOMINACIÓN / DENOMINATION		
1	6027.001.202.00.8	1	Correia	Correa	Belt
2	6025.001.442.00.4	1	Polia Estriada Completa	Polea Estriada Completa	Striated Complete Pulley
3	6027.001.197.00.0	1	Tensionador Correia	Tensor Correa	Tensioner Belt
4	6012.001.146.00.9	1	Parafuso M10X1,5X80	Tornillo M10X1,5X80	M10X1.5X80 Screw

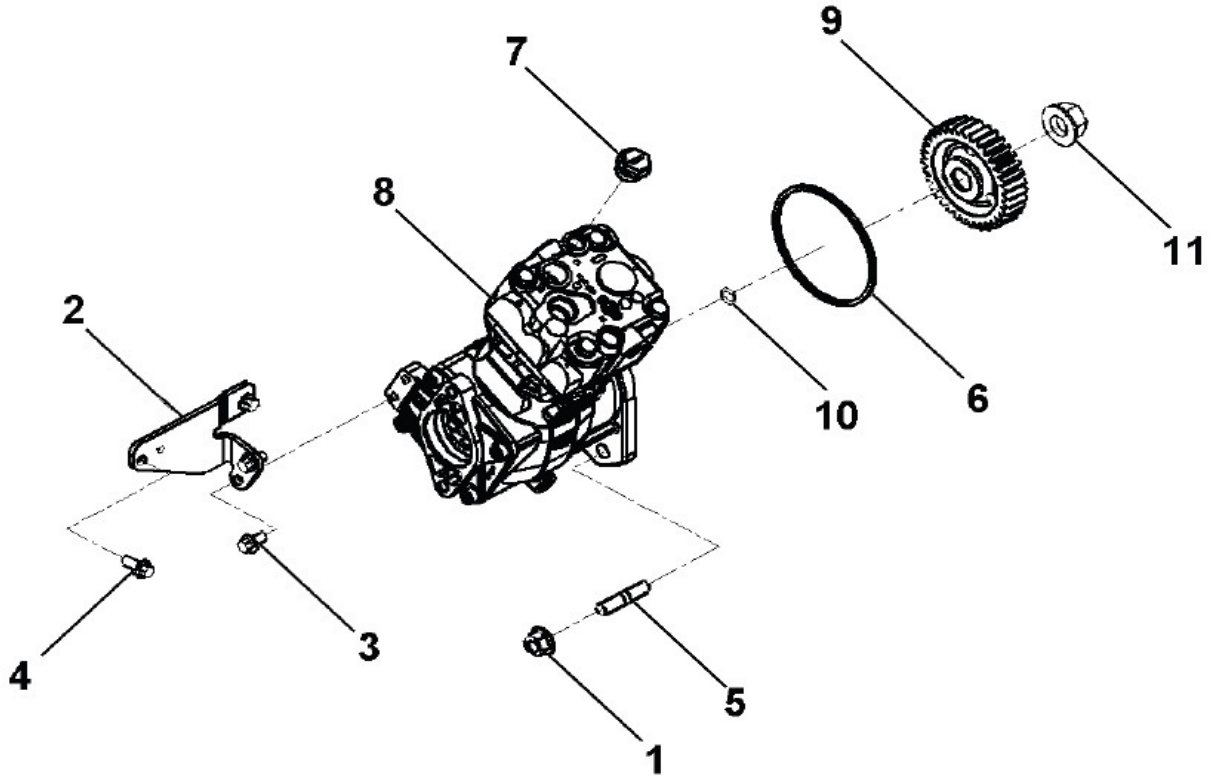

SISTEMA DO MOTOR - COMPRESSOR DE AR
SISTEMA DEL MOTOR - COMPRESOR DE AIRE
ENGINE SYSTEM - AIR COMPRESSOR

ITEM	CÓDIGO Nº DE PIEZAS CODE	QNT CT CTY	DENOMINAÇÃO / DENOMINACIÓN / DENOMINATION		
1	6025.001.156.00.0	2	Porca M12X1,75	Tuerca M12X1,75	M12X1.75 Nut
2	6025.001.157.00.8	1	Suporte	Soporte	Bracket
3	6009.001.607.00.6	2	Parafuso M8X1,25X16	Tornillo M8X1,25X16	M8X1.25X16 Screw
4	6009.001.679.00.5	2	Parafuso M8X1,25X20	Tornillo M8X1,25X20	M8X1.25X20 Screw
5	6025.001.158.00.6	2	Prisioneiro	Prisionero	Stud
6	6025.001.159.00.4	1	Anel Vedação	Anillo Vedación	Seal Ring
7	6112.001.414.00.9	1	Bujão M22X1,5	Tapón M22X1,5	M22X1.5 Plug
8	6025.001.160.00.2	1	Compressor Ar - Inclui Itens	Compresor Aire - Incluye Itens	Compressor Aire - Includes Items
9	6025.001.161.00.0	1	Engrenagem	Engranaje	Gear
10	6025.001.162.00.8	1	Anel Vedação	Anillo Vedación	Seal Ring
11	6012.001.125.00.3	1	Porca Flange M18X1,5	Tuerca Brida M18X1,5	M18X1.5 Flange Nut

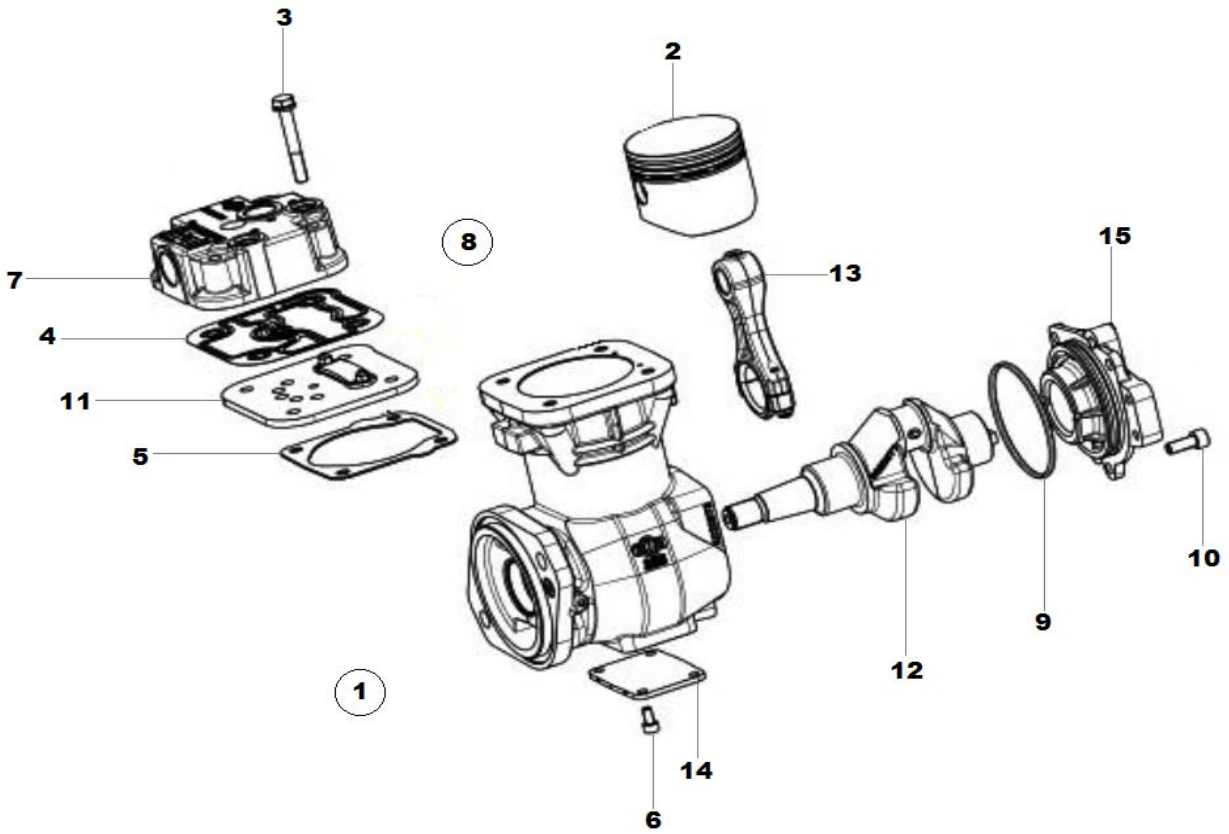

SISTEMA DO MOTOR - COMPONENTES COMPRESSOR
SISTEMA DEL MOTOR - COMPONENTES COMPRESOR
ENGINE SYSTEM - AIR COMPRESSOR COMPONENTS

ITEM	CÓDIGO Nº DE PIEZAS CODE	QNT CT CTY	DENOMINAÇÃO / DENOMINACIÓN / DENOMINATION		
1	6025.001.160.00.2	1	Compressor Ar - Inclui Itens 2 ao 15	Compresor Aire - Incluye Itens 2 al 15	Compressor Aire - Includes Items 2 to 15
2	6025.099.018.00.5	1	Kit Pistão - Inclui Itens 3 ao 6	Kit Pistón - Incluye Itens 3 al 6	Piston Kit - Includes Items 3 to 6
3	S/R	4	Sem Reposição	Sin Reemplazo	No Replacement
4	S/R	1	Sem Reposição	Sin Reemplazo	No Replacement
5	S/R	1	Sem Reposição	Sin Reemplazo	No Replacement
6	S/R	4	Sem Reposição	Sin Reemplazo	No Replacement
7	6025.099.019.00.3	1	Kit Cabeçote - Inclui Item 3 ao 5	Kit Culata - Incluye Ítem 3 al 5	Cylinder Head Kit - Includes Item 3 to 5
8.1	6025.099.020.00.1	1	Kit Juntas - Inclui Itens 3 ao 6, 9 e 10	Kit Juntas - Incluye Itens 3 al 6, 9 y 10	Joints Kit - Includes Item 3 to 6, 9 and 10
8.2	6025.099.021.00.9	1	Kit Juntas Cabeçote - Inclui Itens 3 ao 5 e 11	Kit Juntas Culata - Incluye Itens 3 al 5 y 11	Cylinder Head Joints Kit - Includes Item 3 to 5 and 11
9	S/R	1	Sem Reposição	Sin Reemplazo	No Replacement
10	S/R	3	Sem Reposição	Sin Reemplazo	No Replacement
11	S/R	1	Sem Reposição	Sin Reemplazo	No Replacement
12	S/R	1	Sem Reposição	Sin Reemplazo	No Replacement
13	S/R	1	Sem Reposição	Sin Reemplazo	No Replacement
14	S/R	1	Sem Reposição	Sin Reemplazo	No Replacement
15	S/R	1	Sem Reposição	Sin Reemplazo	No Replacement

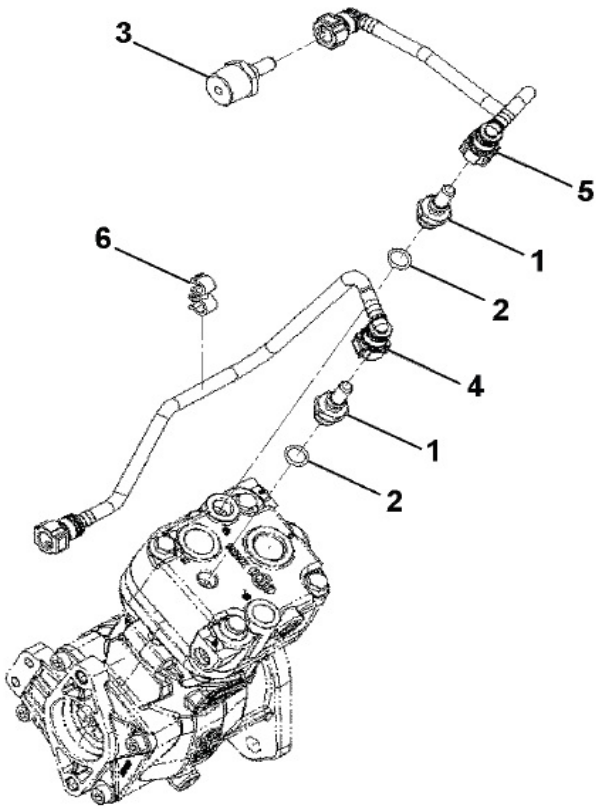

SISTEMA DO MOTOR - TUBULAÇÃO DO COMPRESSOR
SISTEMA DEL MOTOR - TUBERÍA COMPRESOR
ENGINE SYSTEM - AIR COMPRESSOR TUBING

ITEM	CÓDIGO Nº DE PIEZAS CODE	QNT CT CTY	DENOMINAÇÃO / DENOMINACIÓN / DENOMINATION		
1	6025.001.375.00.6	1	Conetor - Inclui Item 2	Conector - Incluye Ítem 2	Connector - Includes Item 2
2	6012.001.118.00.8	1	Anel Vedação	Anillo Vedación	Seal Ring
3	6025.001.146.00.1	1	Conector	Conector	Connector
4	6025.001.147.00.9	1	Tubo Entrada Água	Tubo Entrada Água	Water Input Tube
5	6025.001.148.00.7	1	Tubo Saída Água	Tubo Salida Água	Water Outlet Tube
6	6025.001.149.00.5	1	Grampo	Fijador	Fixer

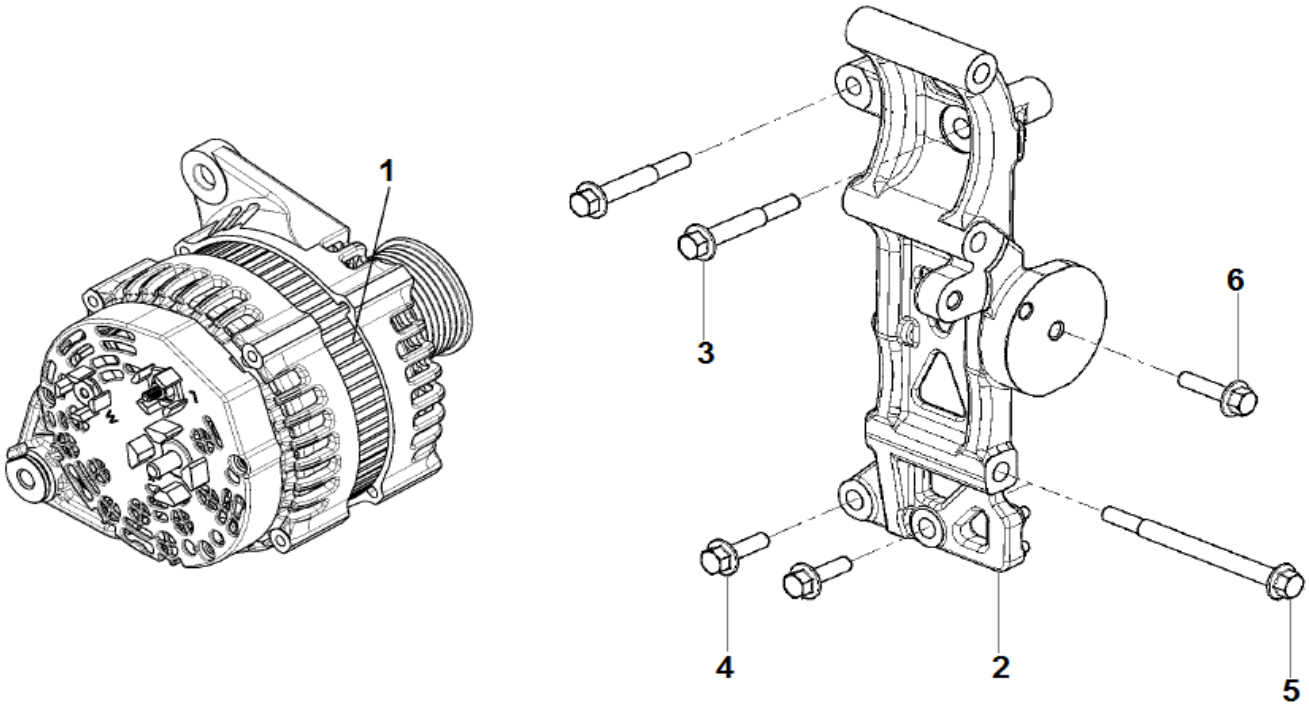

SISTEMA DO MOTOR - ALTERNADOR
SISTEMA DEL MOTOR - ALTERNADOR
ENGINE SYSTEM - ALTERNATOR

ITEM	CÓDIGO Nº DE PIEZAS CODE	QNT CT CTY	DENOMINAÇÃO / DENOMINACIÓN / DENOMINATION		
1	6027.001.194.00.7	1	Alternador	Alternador	Alternator
2	6027.001.193.00.9	1	Suporte	Soporte	Bracket
3	6009.001.682.00.9	2	Parafuso M10X1,5X70	Tornillo M10X1,5X70	M10X1.5X70 Screw
4	6009.001.663.00.9	2	Parafuso M10X30	Tornillo M10X30	M10X30 Screw
5	6025.001.179.00.2	1	Porca	Tuerca	Nut
6	6025.001.176.00.8	1	Parafuso M10X1,5X35	Tornillo M10X1,5X35	M10X1.5X35 Screw

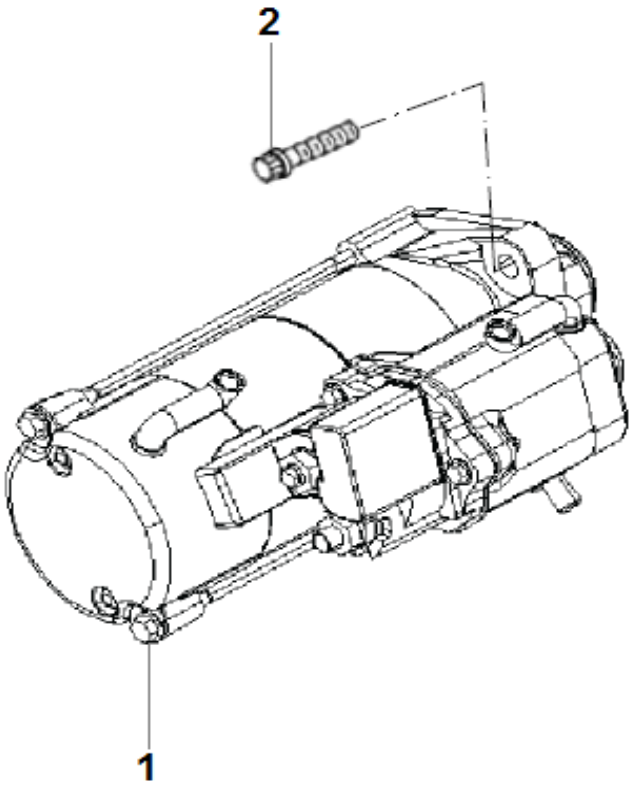

SISTEMA DO MOTOR - MOTOR DE PARTIDA
SISTEMA DEL MOTOR - MOTOR DE PARTIDA
ENGINE SYSTEM - STARTING MOTOR

ITEM	CÓDIGO Nº DE PIEZAS CODE	QNT CT CTY	DENOMINAÇÃO / DENOMINACIÓN / DENOMINATION		
1	6025.001.301.00.2	1	Motor de Partida	Motor de Arranque	Starter Motor
2	6009.001.966.00.6	2	Parafuso	Tornillo	Screw

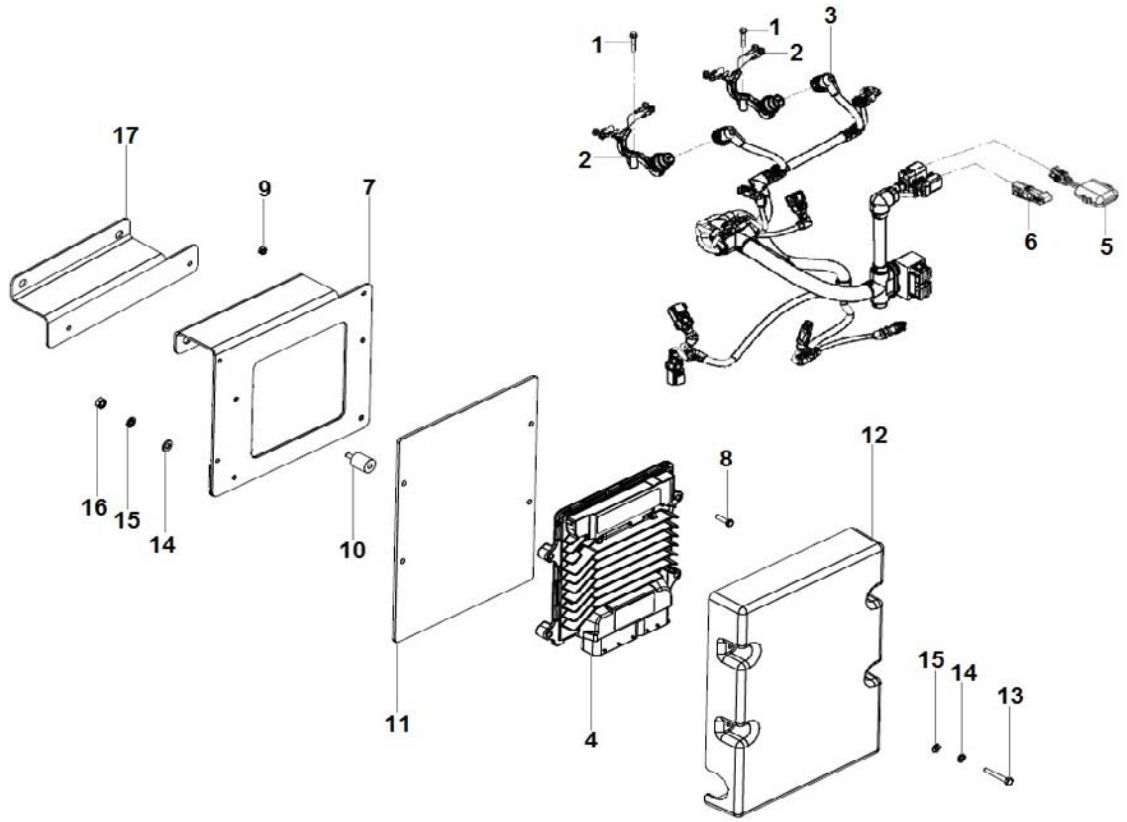

SISTEMA DO MOTOR - ECM E CHICOTE
SISTEMA DEL MOTOR - ECM Y MAZO CABLES
ENGINE SYSTEM - ECM AND HARNESS

ITEM	CÓDIGO Nº DE PIEZAS CODE	QNT CT CTY	DENOMINAÇÃO / DENOMINACIÓN / DENOMINATION		
1	6025.001.344.00.2	2	Parafuso M6X1X35	Tornillo M6X1X35	M6X1X35 Screw
2	6025.001.345.00.9	2	Chicote Motor	Mazo Cables Motor	Engine Harness
3	6025.001.508.00.2	1	Chicote Motor	Mazo Cables Motor	Engine Harness
4	6027.001.229.00.1	1	Modulo Controle Eletrônico - ECM	Modulo Controle Motor - ECM	Engine Control Module - ECM
5	6025.001.266.00.7	1	Bateria Motor	Batería Motor	Engine Battery
6	6033.101.136.00.5	1	Sensor Barométrico	Sensor Barométrico	Barometric Sensor
7	6027.001.019.00.6	1	Suporte	Soporte	Bracket
8	4101.084.042.10.2	4	Parafuso Flange M12X1,5X30	Tornillo Brida M12X1,5X30	M12X1.5X30 Flange Screw
9	4102.025.011.10.7	4	Porca Flange M12	Tuerca Brida M12	M12 Nut Flange
10	5068.010.008.00.3	1	Coxim	Soporte de Goma	Rubber Mounting
11	6023.001.081.00.5	1	Base Módulo	Base Modulo	Module Base
12	6023.001.078.00.1	1	Protetor	Protector	Protector
13	4101.045.016.05.4	4	Parafuso M6X40	Tornillo M6X40	M6X40 Screw
14	4103.012.007.07.4	8	Arruela Pressão A6	Arandela Presión A6	A6 Pressure Washer
15	4103.011.011.02.8	8	Arruela Lisa A6,4	Arandela Lisa A6,4	A6.4 Plate Washer
16	4102.011.005.05.5	4	Porca M6	Tuerca M6	M6 Nut
17	6027.001.020.00.4	1	Suporte Inferior	Soporte Inferior	Lower Bracket

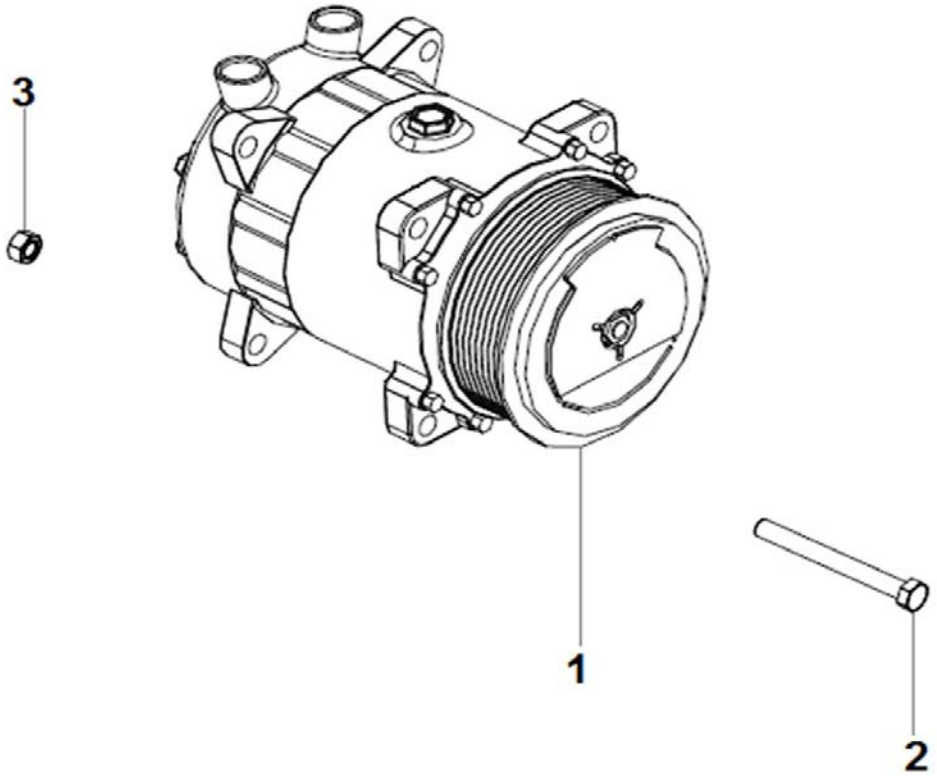

COMPRESSOR AR CONDICIONADOR
COMPRESOR AIRE ACONDICIONADO
AIR CONDITIONING

ITEM	CÓDIGO Nº DE PIEZAS CODE	QNT CT CTY	DENOMINAÇÃO / DENOMINACIÓN / DENOMINATION		
1	6027.001.050.00.1	1	Compressor Ar	Compresor Aire	Compressor Aire
2	4101.045.071.05.9	2	Parafuso M10X130	Tornillo M10X130	M10X130 Screw
3	4102.014.013.05.6	2	Porca Freno M10	Tuerca Freno M10	M10 Brake Nut

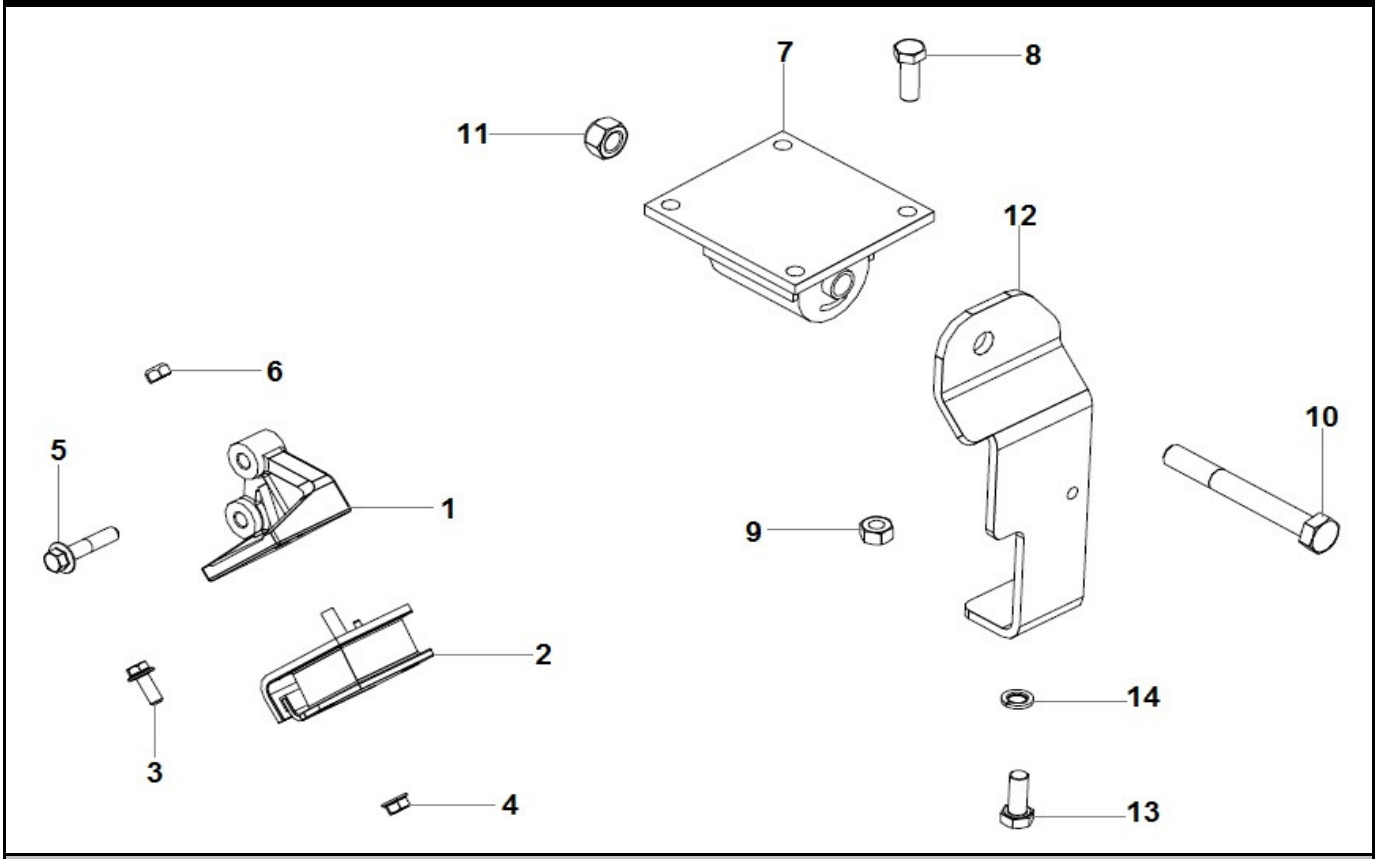

SUPORTES MOTOR
SOPORTES DEL MOTOR
ENGINE BRAKETS

ITEM	CÓDIGO Nº DE PIEZAS CODE	QNT CT CTY	DENOMINAÇÃO / DENOMINACIÓN / DENOMINATION		
1.1	6027.001.043.00.6	1	Suporte Esquerdo	Soporte Izquierdo	Left Bracket
1.2	6027.001.042.00.8	1	Suporte Direito	Soporte Derecho	Righ Bracket
2	6027.001.041.00.0	2	Coxim	Soporte de Goma	Rubber Mounting
3	4101.084.034.10.9	4	Parafuso Flange M10X1,5X25	Tornillo Brida M10X1,5X25	M10X1.5X25 Flange Screw
4	4102.025.009.10.1	4	Porca Flange M10	Tuerca Brida M10	M10 Nut Flange
5	4101.084.092.06.5	4	Parafuso Flange M12X1,75X55	Tornillo Brida M12X1,75X55	M12X1.75X55 Flange Screw
6	4102.014.013.05.6	4	Porca Freno M10	Tuerca Freno M10	M10 Brake Nut
7	6027.004.022.00.7	1	Coxim	Soporte de Goma	Rubber Mounting
8	4101.084.044.02.5	4	Parafuso Flange M12X1,5X40	Tornillo Brida M12X1,5X40	M12X1.5X40 Flange Screw
9	4102.014.019.05.3	4	Porca Freno M14	Tuerca Freno M14	M14 Brake Nut
10	4101.067.105.06.6	1	Parafuso M20X1,5X160	Tornillo M20X1,5X160	M20X1.5X160 Screw
11	4102.014.020.02.8	1	Porca Freno M20X1,5	Tuerca Freno M20X1,5	M20X1.5 Brake Nut
12.1	6027.004.021.00.9	1	Suporte Esquerdo	Soporte Izquierdo	Left Bracket
12.2	6027.004.020.00.1	1	Suporte Direito	Soporte Derecho	Righ Bracket
13	4101.048.043.05.5	2	Parafuso M14X35	Tornillo M14X35	M14X35 Screw
14	4103.012.012.01.7	2	Arruela Pressão A14	Arandela Pressión A14	A14 Pressure Washer

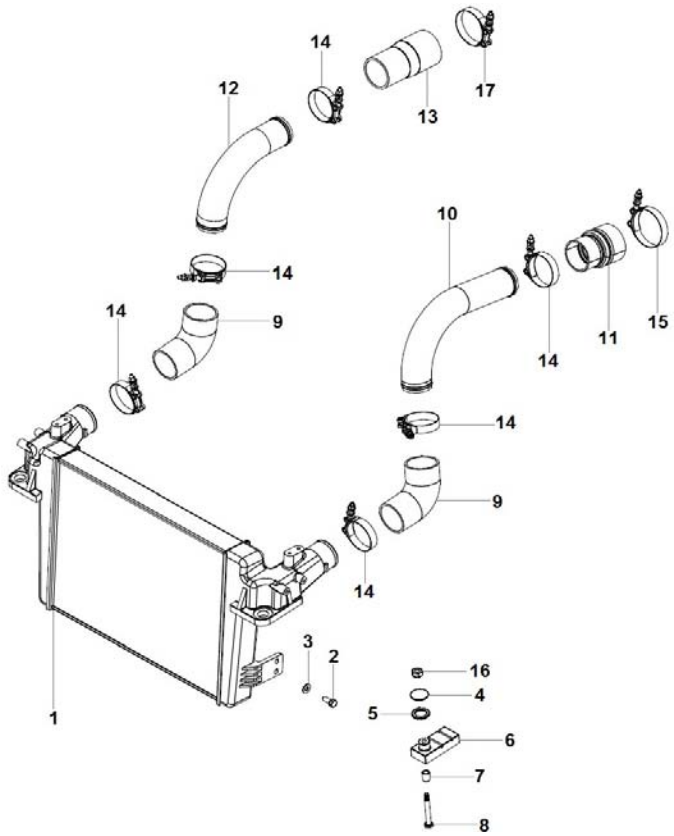

SISTEMA DE ADMISSÃO - RADIADOR AFTERCOOLER
SISTEMA DE ADMISION - RADIADOR AFTERCOOLER
INTAKE SYSTEM - AFTERCOOLER RADIATOR

ITEM	CÓDIGO Nº DE PIEZAS CODE	QNT CT CTY	DENOMINAÇÃO / DENOMINACIÓN / DENOMINATION		
1	6027.001.230.00.9	1	Radiador Aftercooler	Radiador Aftercooler	Radiator Aftercooler
2	S/R	4	Sem Reposição	Sin Reemplazo	No Replacement
3	S/R	4	Sem Reposição	Sin Reemplazo	No Replacement
4	6027.001.075.00.8	2	Arruela	Arandela	Washer
5	6027.001.080.00.8	2	Guia	Guia	Guide
6	6027.001.030.00.3	2	Coxim	Soporte de Goma	Rubber Mounting
7	6027.001.039.00.4	2	Bucha 16X11X18	Buje 16X11X18	16X11X18 Bushing
8	6027.001.077.00.4	2	Parafuso	Tornillo	Screw
9	6023.101.014.00.5	2	Mangueira	Manguera	Hose
10	6027.001.028.00.7	1	Tubo	Tubo	Tube
11	6023.101.040.00.0	1	Mangueira	Manguera	Hose
12	6027.001.027.00.9	1	Tubo Turbo - After	Tubo Turbo - After	Turbo - After Tube
13	6027.001.021.00.2	1	Mangueira	Manguera	Hose
14	6112.001.212.00.7	6	Abraçadeira 68-74 mm	Abrazadera 68-74 mm	68-74 mm Clamp
15	6012.301.190.00.4	1	Abraçadeira 80-86 mm	Abrazadera 80-86 mm	80-86 mm Clamp
16	4102.014.011.05.0	2	Porca Freno M8	Tuerca Freno M8	M8 Brake Nut
17	6112.001.218.00.4	1	Abraçadeira 77-83 mm	Abrazadera 77-83 mm	77-83 mm Clamp

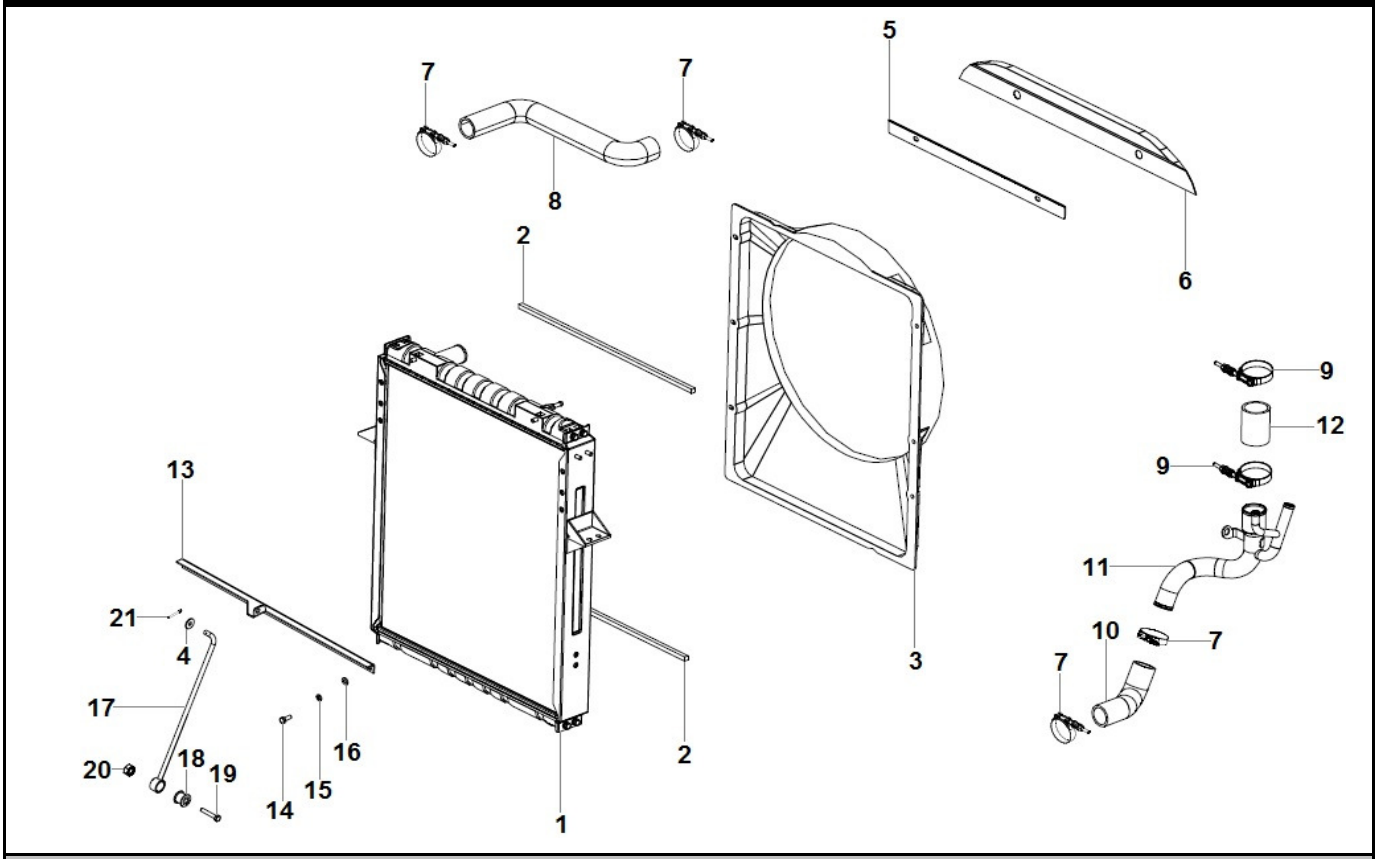

SISTEMA DE ARREFECIMENTO - RADIADOR DA ÁGUA
SISTEMA DE ENFRIAMIENTO - RADIADOR DE LA ÁGUA
COOLING SYSTEM - RADIATOR WATER

ITEM	CÓDIGO Nº DE PIEZAS CODE	QNT CT CTY	DENOMINAÇÃO / DENOMINACIÓN / DENOMINATION		
1	6027.001.072.00.5	1	Radiador da Água	Radiador de la Água	Water Radiator
2	S/R	2	Sem Reposição	Sin Reemplazo	No Replacement
3	6027.001.070.00.9	1	Defletor	Deflector	Deflector
4	4103.011.015.01.1	1	Arruela Lisa A10,5	Arandela Lisa A10,5	A10.5 Plate Washer
5	S/R	1	Sem Reposição	Sin Reemplazo	No Replacement
6	S/R	1	Sem Reposição	Sin Reemplazo	No Replacement
7	6011.101.163.00.5	4	Abraçadeira 48-54 mm	Abrazadera 48-54 mm	48-54 mm Hose
8	6027.001.100.00.4	1	Mangueira Superior Radiador	Manguera Superiror Radiador	Radiator Upper Hose
9	6007.001.917.00.3	2	Abraçadeira 58-64 mm	Abrazadera 58-64 mm	58-64 mm Clamp
10	6027.001.098.00.0	1	Mangueira Inferior Radiador	Manguera Inferior Radiador	Radiator Lower Hoser
11	6027.001.099.00.8	1	Tubo	Tubo	Tube
12	6027.001.102.00.0	1	Mangueira Tubo - Motor	Manguera Tubo - Motor	Tube - Engine Hose
13	6027.001.129.00.3	1	Suporte	Soporte	Bracket
14	4101.047.088.05.1	2	Parafuso M8X20	Tornillo M8X20	M8X20 Screw
15	4103.012.009.02.1	2	Arruela Pressão A8	Arandela Presión A8	A8 Pressure Washer
16	4103.011.013.01.6	2	Arruela Lisa A8,4	Arandela Lisa A8,4	A8.4 Plate Washer
17	6027.001.079.00.0	1	Tirante - Inclui Item 18	Varilla - Incluye Ítem 18	Rod - Includes Item 18
18	S/R	1	Sem Reposição	Sin Reemplazo	No Replacement
19	4101.047.096.05.4	1	Parafuso M8X45	Tornillo M8X45	M8X45 Screw
20	4102.014.011.05.0	1	Porca Freno M8	Tuerca Freno M8	M8 Brake Nut
21	S/R	1	Sem Reposição	Sin Reemplazo	No Replacement

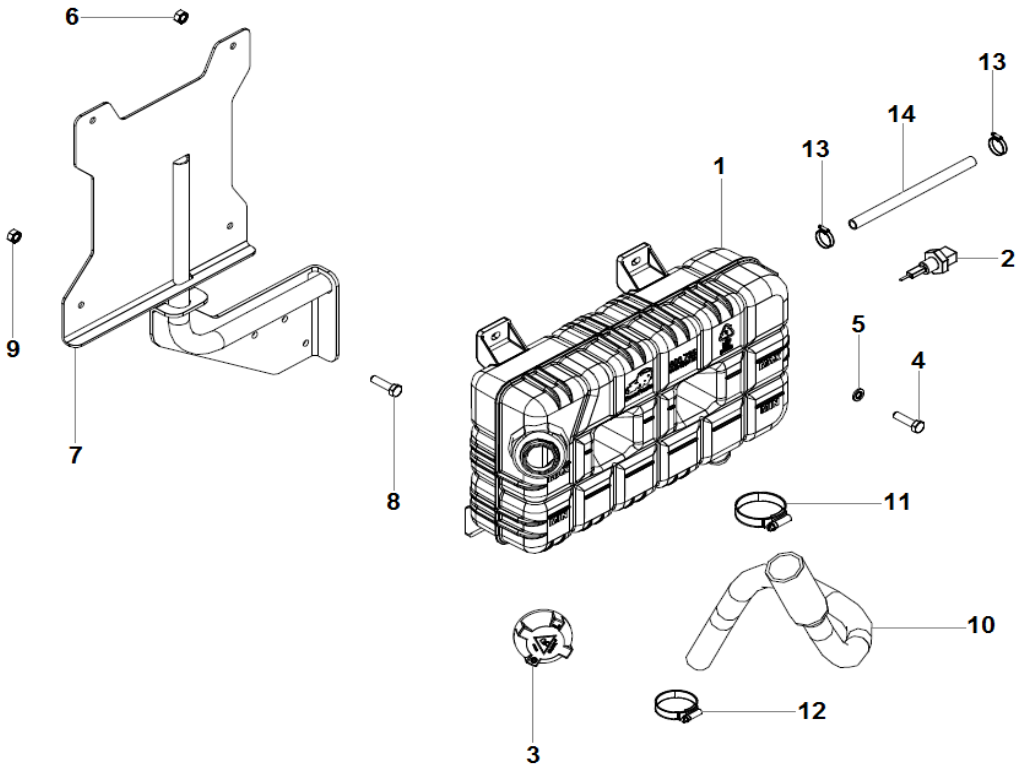

SISTEMA DE ARREFECIMENTO - VASO DE EXPANSÃO
SISTEMA DE ENFRIAMIENTO - VASO DE EXPANSIÓN
COOLING SYSTEM - RESERVOIR OF EXPANSION

ITEM	CÓDIGO Nº DE PIEZAS CODE	QNT CT CTY	DENOMINAÇÃO / DENOMINACIÓN / DENOMINATION		
1	6023.001.108.00.6	1	Vaso de Expansão - Inclui Item 2	Reservorio de Expansión - Incluye ítem 2	Reservoir of Expansion - Includes item 2
2	6009.001.527.00.6	1	Sensor Nível Água	Sensor Nivel Agua	Water Level Sensor
3	6008.001.037.00.8	1	Tampa Preta 14,5 PSI	Tapa Niegra 14,5 PSI	14.5 PSI Black Cover
4	4101.047.090.05.7	4	Parafuso M8X25	Tornillo M8X25	M8X25 Screw
5	4103.011.013.01.6	4	Arruela Lisa A8,4	Arandela Lisa A8,4	A8.4 Plate Washer
6	4102.014.011.05.0	4	Porca Freno M8	Tuerca Freno M8	M8 Brake Nut
7	6027.001.137.00.6	1	Suporte	Soporte	Bracket
8	4101.084.021.10.6	3	Parafuso Flange M8X1,25X25	Tornillo Brida M8X1,25X25	M8X1.25X25 Flange Screw
9	4102.025.008.10.3	3	Porca Flange M8	Tuerca Brida M8	M8 Nut Flange
10	6027.001.103.00.8	1	Mangueira	Manguera	Hose
11	6002.006.028.00.5	1	Abraçadeira 1.3/4"-2.1/4"	Abrazadera 1.3/4"-2.1/4"	1.3/4"-2.1/4" Clamp
12	8005.108.023.00.4	1	Abraçadeira 1"-1.1/4"	Abrazadera 1"-1.1/4"	1"-1.1/4" Clamp
13	8005.105.089.00.8	4	Abraçadeira 9/16"-7/8"	Abrazadera 9/16"-7/8"	9/16"-7/8" Clamp
14	1020.100.016.00.2	CN	Mangueira 10X17,5 Preta	Manguera 10X17,5 Negra	10X17.5 Black Hose

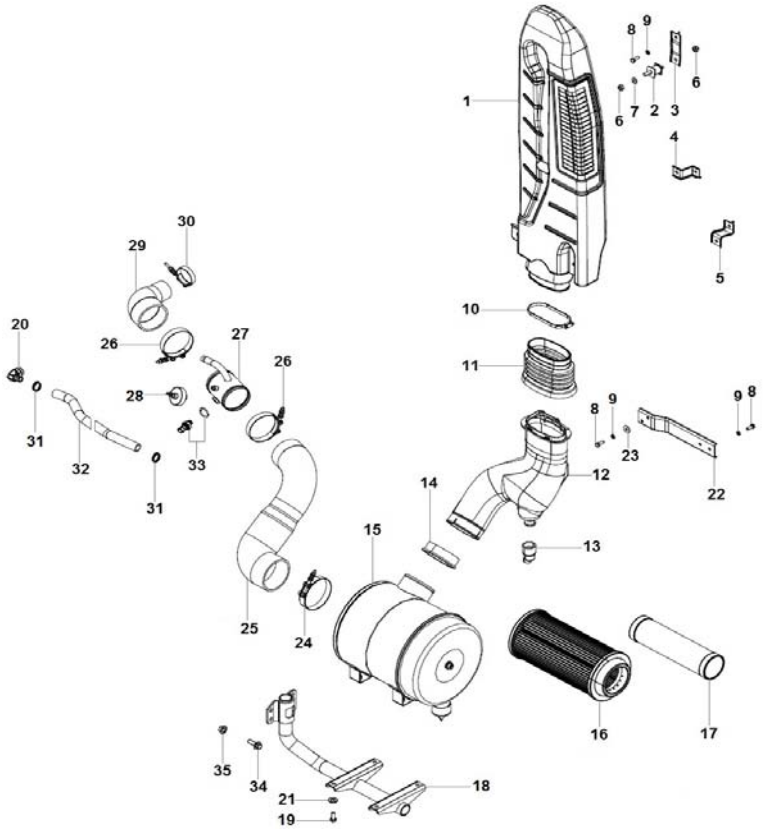

SISTEMA DE ADMISSÃO - FILTRO DO AR
SISTEMA DE ADMISION - FILTRO DEL AIRE
INTAKE SYSTEM - AIR FILTER

ITEM	CÓDIGO Nº DE PIEZAS CODE	QNT CT CTY	DENOMINAÇÃO / DENOMINACIÓN / DENOMINATION		
1	6027.001.060.00.0	1	Tomada de Ar	Captura de Aire	Air Capture
2	6027.001.067.00.5	3	Coxim	Soporte de Goma	Rubber Mounting
3	6027.001.063.00.4	1	Suporte	Soporte	Bracket
4	6027.001.065.00.9	1	Suporte	Soporte	Bracket
5	6027.001.064.00.2	1	Suporte	Soporte	Bracket
6	4102.014.013.05.6	6	Porca Freno M10	Tuerca Freno M10	M10 Brake Nut
7	4103.011.015.01.1	3	Arruela Lisa A10,5	Arandela Lisa A10,5	A10.5 Plate Washer
8	4101.047.088.05.1	7	Parafuso M8X20	Tornillo M8X20	M8X20 Screw
9	4103.012.009.02.1	7	Arruela Pressão A8	Arandela Presión A8	A8 Pressure Washer
10	6027.001.066.00.7	1	Abraçadeira	Abrazadera	Clamp
11	6027.001.061.00.8	1	Coifa	Protetor	Protector
12	6027.001.068.00.3	1	Duto Ar - Inclui Item 13	Conducto Aire - Incluye Ítem 13	Air Duct - Includes Item 13
13	S/R	1	Sem Reposição	Sin Reemplazo	No Replacement
14	6027.001.053.00.5	1	Anel	Anillo	Ring
15	6027.001.056.00.8	1	Filtro do Ar - Inclui Itens 16 e 17	Filtro del Aire - Incluye Itens 16 y 17	Air Filter - Includes Items 16 and 17
16	6027.001.047.00.7	1	Elemento Primário	Elemento Primário	Primary Element
17	6027.001.049.00.3	1	Elemento Secundário	Elemento Secundario	Secondary Element
18	6027.001.055.00.0	1	Suporte	Soporte	Bracket
19	4101.048.006.05.2	8	Parafuso M10X25	Tornillo M10X25	M10X25 Screw
20	6025.005.012.00.1	1	Cotovelo M26 com Anel	Codo M26 com Anillo	M26 With Ring Elbow
21	4103.012.010.01.1	4	Arruela Pressão A10	Arandela Presión A10	A10 Pressure Washer
22	6027.001.062.00.6	1	Suporte	Soporte	Bracket
23	4103.024.011.01.5	2	Arruela Lisa A8,4	Arandela Lisa A8,4	A8.4 Washer Plate
24	6008.001.447.00.9	1	Abraçadeira 104-116 mm	Abrazadera 104-116 mm	104-116 mm Clamp
25	6027.001.112.00.9	1	Mangueira	Manguera	Hose
26	6008.001.446.00.1	2	Abraçadeira 96-108 mm	Abrazadera 96-108 mm	96-108 mm Clamp

AGRALE

AGRALE FÊNIX

SISTEMA DE ADMISSÃO - FILTRO DO AR
SISTEMA DE ADMISION - FILTRO DEL AIRE
INTAKE SYSTEM - AIR FILTER

ITEM	CÓDIGO Nº DE PIEZAS CODE	QNT CT CTY	DENOMINAÇÃO / DENOMINACIÓN / DENOMINATION		
27	6027.001.123.00.6	1	Tubo	Tubo	Tube
28	6020.011.046.00.2	1	Sensor Restrição Admissão	Sensor Restricción Admisión	Restriction Admission Sensor
29	6027.001.113.00.7	1	Mangueira	Manguera	Hose
30	6008.001.440.00.4	1	Abraçadeira 63-71 mm	Abrazadera 63-71 mm	63-71 mm Clamp
31	8005.108.023.00.4	2	Abraçadeira 1"-1.1/4"	Abrazadera 1"-1.1/4"	1"-1.1/4" Clamp
32	1020.130.016.00.6	CN	Mangueira Borracha 19X27	Manguera Goma 19X27	19X27 Rubber Hose
33	6033.011.030.00.9	1	Sensor Temperatura Ambiente	Sensor Temperatura Ambiente	Ambient Temperature Sensor
34	4101.084.043.10.0	4	Parafuso Flange M12X1,5X35	Tornillo Brida M12X1,5X35	M12X1.5X35 Flange Screw
35	4102.025.011.10.7	4	Porca Flange M12	Tuerca Brida M12	M12 Nut Flange

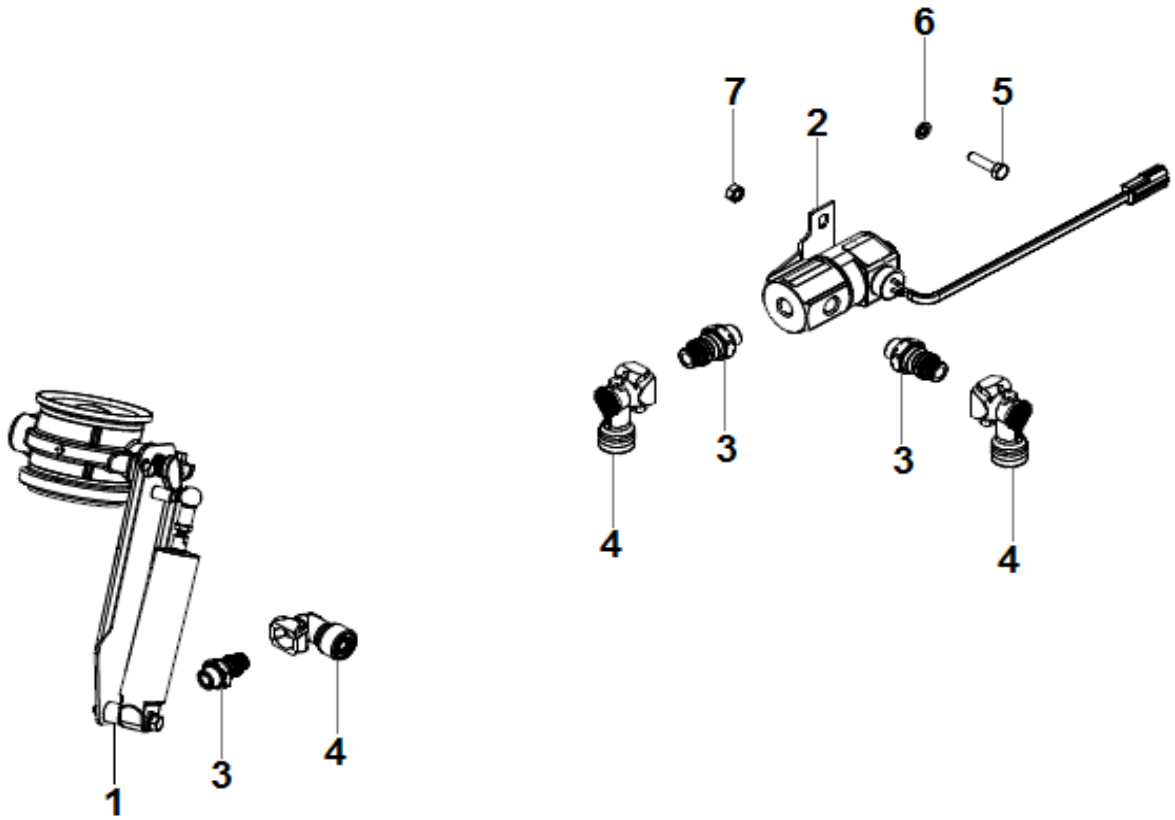

FREIO MOTOR
FRENO MOTOR
ENGINE BRAKE

ITEM	CÓDIGO Nº DE PIEZAS CODE	QNT CT CTY	DENOMINAÇÃO / DENOMINACIÓN / DENOMINATION		
1	6023.001.046.00.8	1	Freio Motor	Freno Motor	Brake Engine
2	6012.011.109.00.5	1	Válvula Solenóide	Válvula Solenoide	Solenoid Valve
3	6020.005.110.00.4	3	Conector 90° 6 mm	Conector 90° 6 mm	6 mm 90° Connector
4	6020.005.111.00.2	3	Conector Reto 1/4"	Conector Recto 1/4"	1/4" Straight Connector
5	4101.047.068.05.3	2	Parafuso M6X20	Tornillo M6X20	M6X20 Screw
6	4103.024.008.01.1	2	Arruela Lisa A6,4	Arandela Lisa A6,4	A6.4 Plate Washer
7	4102.023.003.05.8	2	Porca Freno M6	Tuerca Freno M6	M6 Nut Brake

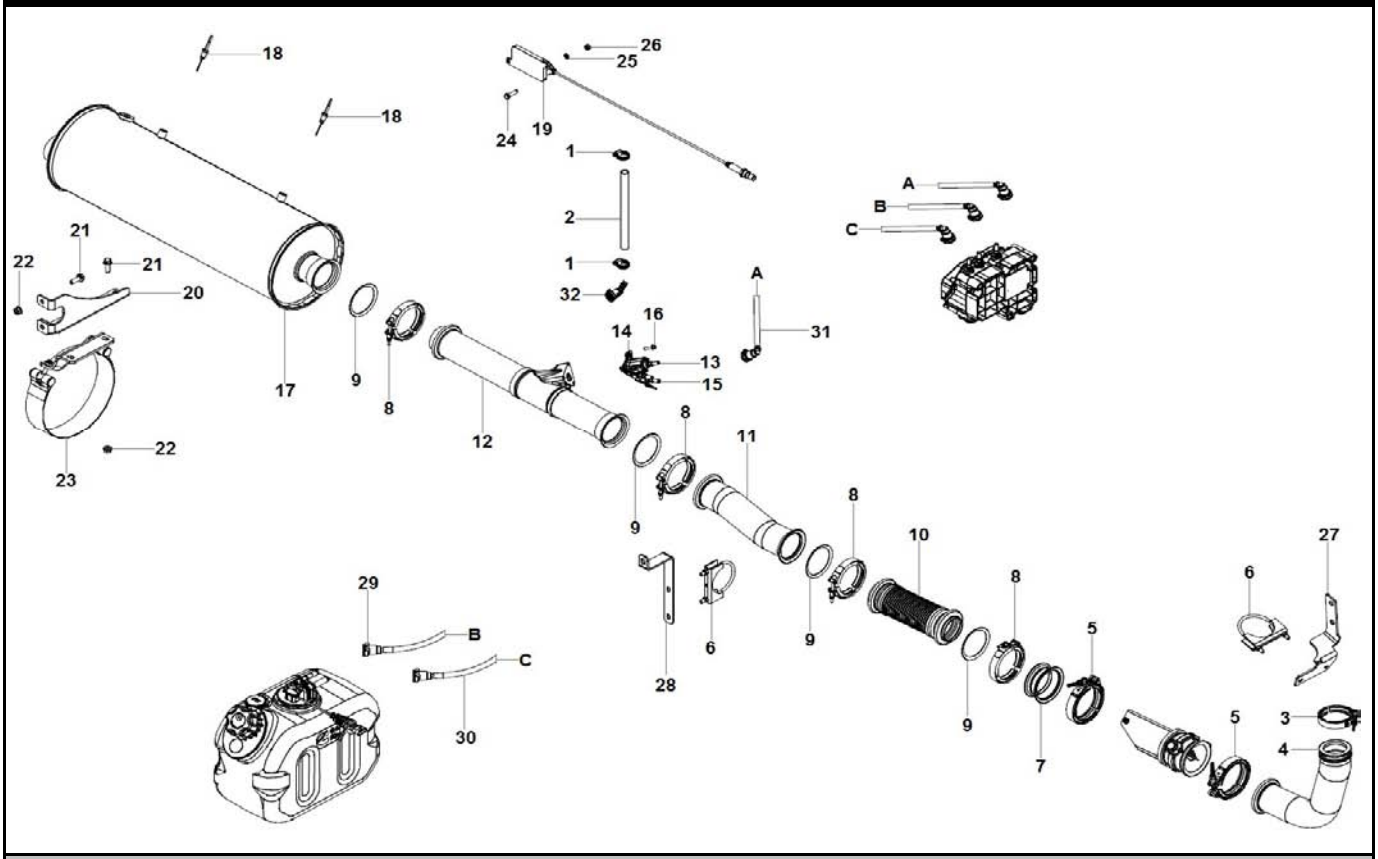

SISTEMA DE PÓS TRATAMENTO DE GASES DE ESCAPE
SISTEMA DE POST TRATAMIENTO DE GASES DE ESCAPE
EXHAUST POST TREATMENT SYSTEM

ITEM	CÓDIGO Nº DE PIEZAS CODE	QNT CT CTY	DENOMINAÇÃO / DENOMINACIÓN / DENOMINATION		
1	8005.105.089.00.8	4	Abraçadeira 9/16"-7/8"	Abrazadera 9/16"-7/8"	9/16"-7/8" Clamp
2	1020.100.016.00.2	CN	Mangueira 10X17,5 Preta	Manguera 10X17,5 Negra	10X17.5 Black Hose
3	6025.001.056.00.2	1	Abraçadeira 83 mm	Abrazadera 83 mm	83 mm Clamp
4	6027.001.016.00.2	1	Tubo Primário	Tubo Primario	Primary Pipe
5	6025.101.025.00.6	2	Abraçadeira 106,4 mm	Abrazadera 106,4 mm	106.4 mm Clamp
6	6007.001.947.00.0	2	Abraçadeira 82 mm	Abrazadera 82 mm	82 mm Clamp
7	6025.001.044.00.8	1	Flange Redutora	Brida Reducción	Reducing Flange
8	6033.101.100.00.1	4	Abraçadeira	Abrazadera	Clamp
9	6033.101.097.00.9	4	Anel Vedação	Anillo Vedación	Sealing Ring
10	6022.001.142.00.7	1	Tubo Flexível	Tubo Flexible	Flexible Tube
11	6027.001.017.00.0	1	Tubo Secundário	Tubo Secundario	Secondary Tube
12	6025.001.265.00.9	1	Tubo de Decomposição	Tubo de Descomposición	Decomposition Tube
13	6033.101.116.00.7	1	Injetor Arla 32 - Inclui Itens 14 e 15	Inyector Arla 32 - Incluye Itens 14 y 15	Arla 32 Injector - Includes Items 14 and 15
14.1	6033.101.117.00.5	1	Junta	Junta	Gasket
14.2	6033.101.118.00.3	1	Protetor	Protector	Protector
15.1	6033.101.119.00.1	2	Anel Vedação	Anillo Vedación	Sealing Ring
15.2	6033.101.120.00.9	2	Conector	Conector	Connector
16	6033.101.102.00.7	3	Parafuso	Tornillo	Screw
17	6025.001.264.00.2	1	Catalisador	Catalisador	Catalyst
18	6033.101.114.00.2	2	Sensor Temperatura Catalisador	Sensor Temperatura Catalizador	Catalyst Temperature Sensor
19	6020.401.078.00.3	1	Sensor NOx	Sensor NOx	NOx Sensor
20.1	6025.001.020.00.8	1	Suporte Dianteiro	Soporte Delantero	Front Bracket
20.2	6025.001.021.00.6	1	Suporte Traseiro	Soporte Trasero	Rear Bracket
21	4101.084.035.10.6	8	Parafuso Flange M10X1,5X30	Tornillo Brida M10X1,5X30	M10X1.5X30 Flange Screw
22	4102.025.009.10.1	8	Porca Flange M10	Tuerca Brida M10	M10 Nut Flange
23	6025.001.045.00.5	1	Cinta	Correa	Strap

AGRALE

AGRALE FÊNIX

SISTEMA DE PÓS TRATAMENTO DE GASES DE ESCAPE
SISTEMA DE POST TRATAMIENTO DE GASES DE ESCAPE
EXHAUST POST TREATMENT SYSTEM

ITEM	CÓDIGO Nº DE PIEZAS CODE	QNT CT CTY	DENOMINAÇÃO / DENOMINACIÓN / DENOMINATION		
24	4101.047.069.07.7	2	Parafuso M6X25	Tornillo M6X25	M6X25 Screw
25	4103.024.008.01.1	2	Arruela Lisa A6,4	Arandela Lisa A6,4	A6.4 Plate Washer
26	4102.014.009.05.4	2	Porca Freno M6	Tuerca Freno M6	M6 Brake Nut
27	6027.001.029.00.5	1	Suporte	Soporte	Bracket
28	6027.001.018.00.8	1	Suporte	Soporte	Bracket
29	6022.001.035.00.3	1	Tubo Reservatório - Supply	Tubo Reservorio - Suplly	Reservoir - Suplly Tube
30	6022.001.036.00.1	1	Tubo Suplly - Reservatório	Tubo Suplly - Reservorio	Suplly - Reservoir Tube
31	6020.101.047.00.1	1	Tubo	Tubo	Tube
32	6020.001.146.00.2	1	Conector 135° - 13 mm	Conector 135° - 13 mm	135° - 13 mm Connector

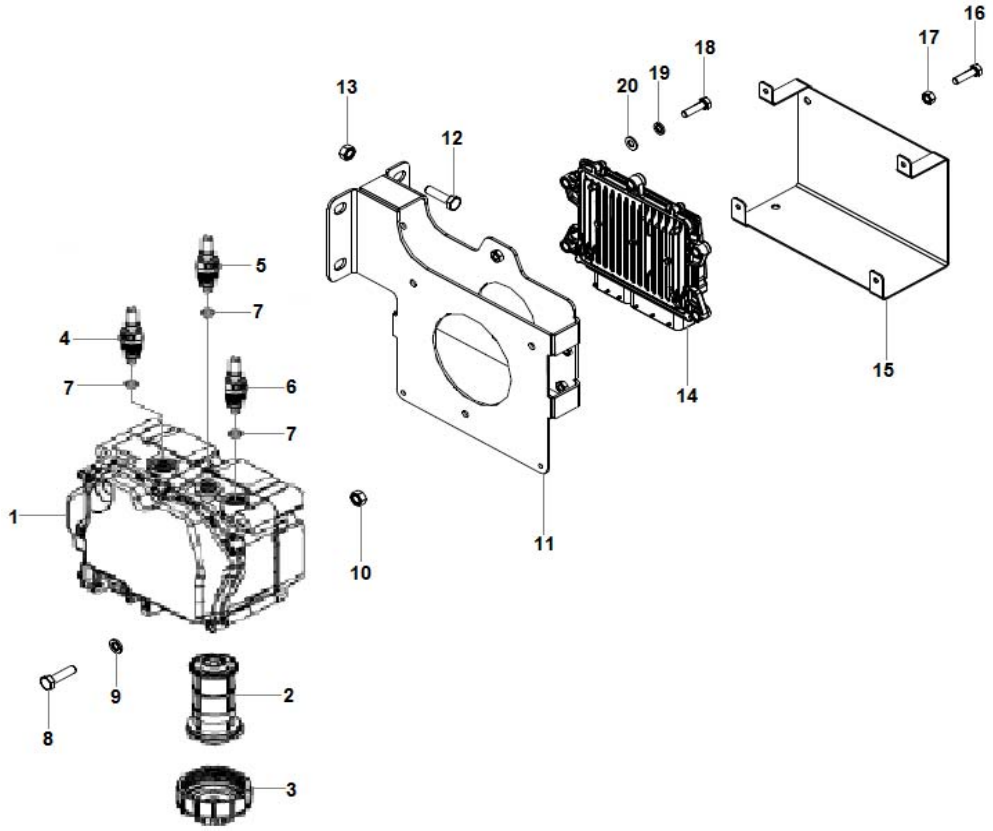

SISTEMA DE PÓS TRATAMENTO - DCU
SISTEMA DE POST TRATAMIENTO DE GASES DE ESCAPE - DCU
EXHAUST POST TREATMENT SYSTEM - DCU

ITEM	CÓDIGO Nº DE PIEZAS CODE	QNT CT CTY	DENOMINAÇÃO / DENOMINACIÓN / DENOMINATION		
1	6033.101.121.00.7	1	Box DCU - Supply - Inclui Itens 2 ao 7	Box DCU - Supply - Incluye Itenes 2 al 7	Box DCU - Supply - Includes Items 2 to 7
2	6033.101.125.00.8	1	Filtro	Filtro	Filter
3	6033.101.124.00.1	1	Tampa	Tapa	Cover
4	6033.101.122.00.5	1	Conector Entrada	Conector Entrada	Imput Connector
5	6033.101.127.00.4	1	Conector Retorno	Conector Retorno	Return Connector
6	6033.101.126.00.6	1	Conector Saída	Conector Salida	Output Connector
7	6033.101.123.00.3	3	Anel de Vedação	Anillo de Vedación	Sealing Ring
8	4101.047.104.08.0	3	Parafuso M8X90	Tornillo M8X90	M8X90 Screw
9	4103.012.009.01.3	3	Arruela Pressão A8	Arandela Presión A8	A8 Spring Washer
10	4102.011.007.08.5	3	Porca M8	Tuerca M8	M8 Nut
11	6023.001.024.00.5	1	Suporte	Soporte	Bracket
12	4101.084.042.10.2	4	Parafuso Flange M10X30	Tornillo Pletina M10X30	M10X30 Screw Flange
13	4102.025.011.10.7	4	Porca Flange M12	Tuerca Pletina M12	M12 Nut Flange
14	6033.101.115.00.9	1	Módulo DCU	Módulo DCU	DCU Module
15	6023.001.027.00.8	1	Protetor	Protector	Protector
16	4101.047.066.07.3	2	Parafuso M6X16	Tornillo M6X16	M6X16 Screw
17	4102.014.009.05.4	2	Porca Freno M6	Tuerca Freno M6	M6 Brake Nut
18.1	4101.045.022.05.2	2	Parafuso M6X25	Tornillo M6X25	M6X25 Screw
18.2	4101.047.092.05.3	3	Parafuso M8X30	Tornillo M8X30	M8X30 Screw
19.1	4103.012.007.07.4	2	Arruela Pressão A6	Arandela Presión A6	A6 Spring Washer
19.2	4103.012.009.01.3	3	Arruela Pressão A8	Arandela Presión A8	A8 Spring Washer
20.1	4103.024.008.01.1	2	Arruela Lisa A6,4	Arandela Lisa A6,4	A6.4 Plate Washer
20.2	4103.011.013.01.6	3	Arruela Lisa A8,4	Arandela Lisa A8,4	A8.4 Plate Washer

AGRALE

AGRALE FÊNIX

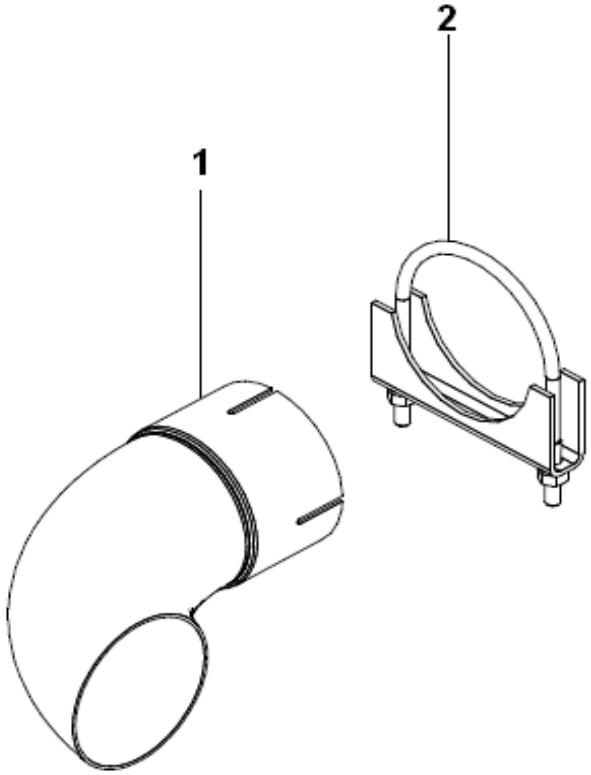

SISTEMA DE ESCAPE
SISTEMA DE ESCAPE
EXHAUST SYSTEM

ITEM	CÓDIGO Nº DE PIEZAS CODE	QNT CT CTY	DENOMINAÇÃO / DENOMINACIÓN / DENOMINATION		
1	6023.001.054.00.2	1	Tubo Escape	Tubo Escape	Exhaust Pipe
2	6007.001.947.00.0	1	Abraçadeira 82 mm	Abrazadera 82 mm	82 mm Clamp

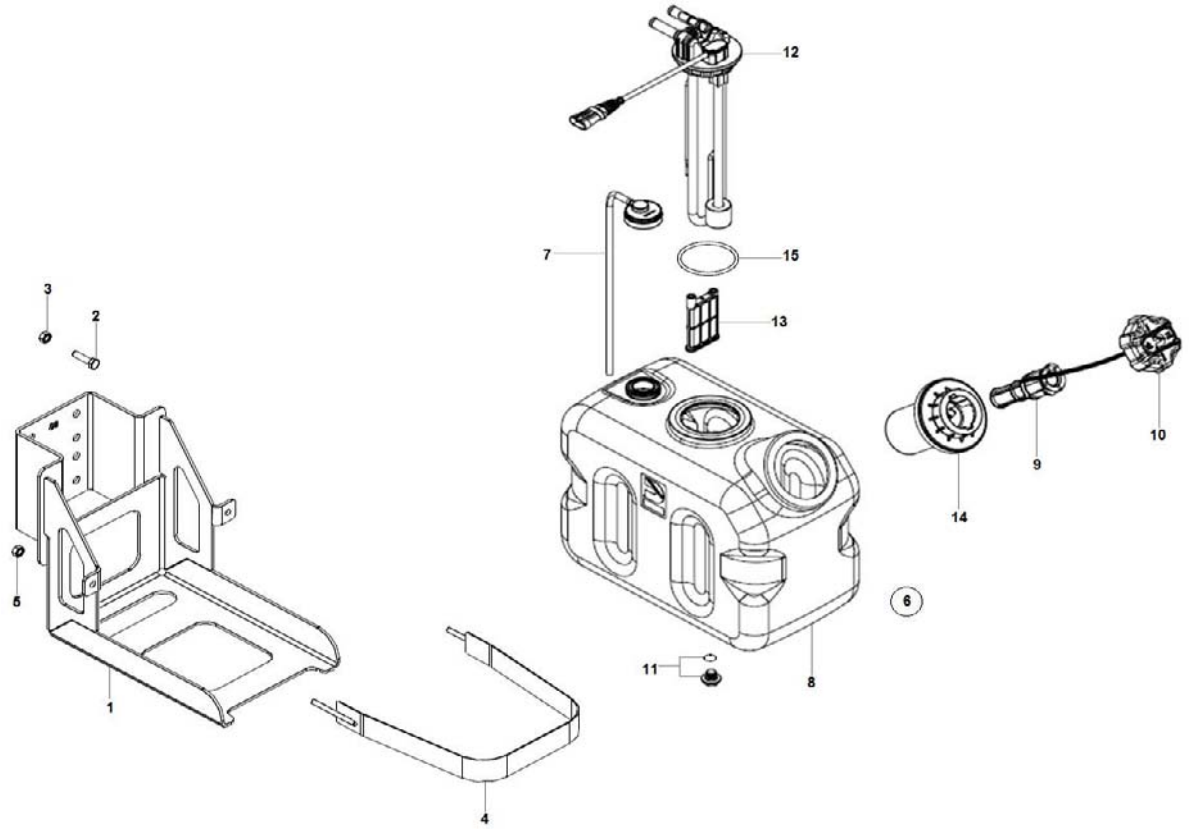

SISTEMA DE PÓS TRATAMENTO DE GASES DE ESCAPE - RESERVATÓRIO URÉIA
SISTEMA DE POST TRATAMIENTO DE GASES DE ESCAPE - RESERVORIO UREA
EXHAUST POST TREATMENT SYSTEM - UREA RESERVOIR

ITEM	CÓDIGO Nº DE PIEZAS CODE	QNT CT CTY	DENOMINAÇÃO / DENOMINACIÓN / DENOMINATION		
1	6023.001.100.00.3	1	Suporte	Soporte	Bracket
2	4101.084.042.10.2	4	Parafuso Flange M12X1,5X30	Tornillo Brida M12X1,5X30	M12X1.5X30 Flange Screw
3	4102.025.011.10.7	4	Porca Flange M12	Tuerca Brida M12	M12 Nut Flange
4	6023.001.103.00.7	2	Cinta	Correa	Strap
5	4102.023.006.05.9	4	Porca Freno M10	Tuerca Freno M10	M10 Brake Nut
6	6020.001.048.00.0	1	Reservatório Arla 32 16 Litros - Inclui Itens 7 ao 15	Reservorio Arla 32 16 Litros - Incluye Itens 7 al 15	16 Liters Arla 32 Reservoir - Includes Items 7 to 15
7	6020.001.065.00.4	1	Válvula de Retorno	Válvula de Retorno	Return Valve
8	6020.001.066.00.2	1	Reservatório	Reservorio	Reservoir
9	6020.001.067.00.0	1	Filtro do Bocal	Filtro del Boquilla	Filter Nozzle
10	6020.001.068.00.8	1	Tampa com Chave	Tapa com Llave	Cover with Key
11	6020.001.069.00.6	1	Bujão	Tapón	Plug
12	6020.001.070.00.4	1	Sender	Sender	Sender
13	6020.001.071.00.2	1	Filtro	Filtro	Filter
14	6020.001.072.00.0	1	Bocal	Boquilla	Nozzle
15	6020.001.098.00.5	1	Anel Vedação	Anillo Vedación	Seal Ring

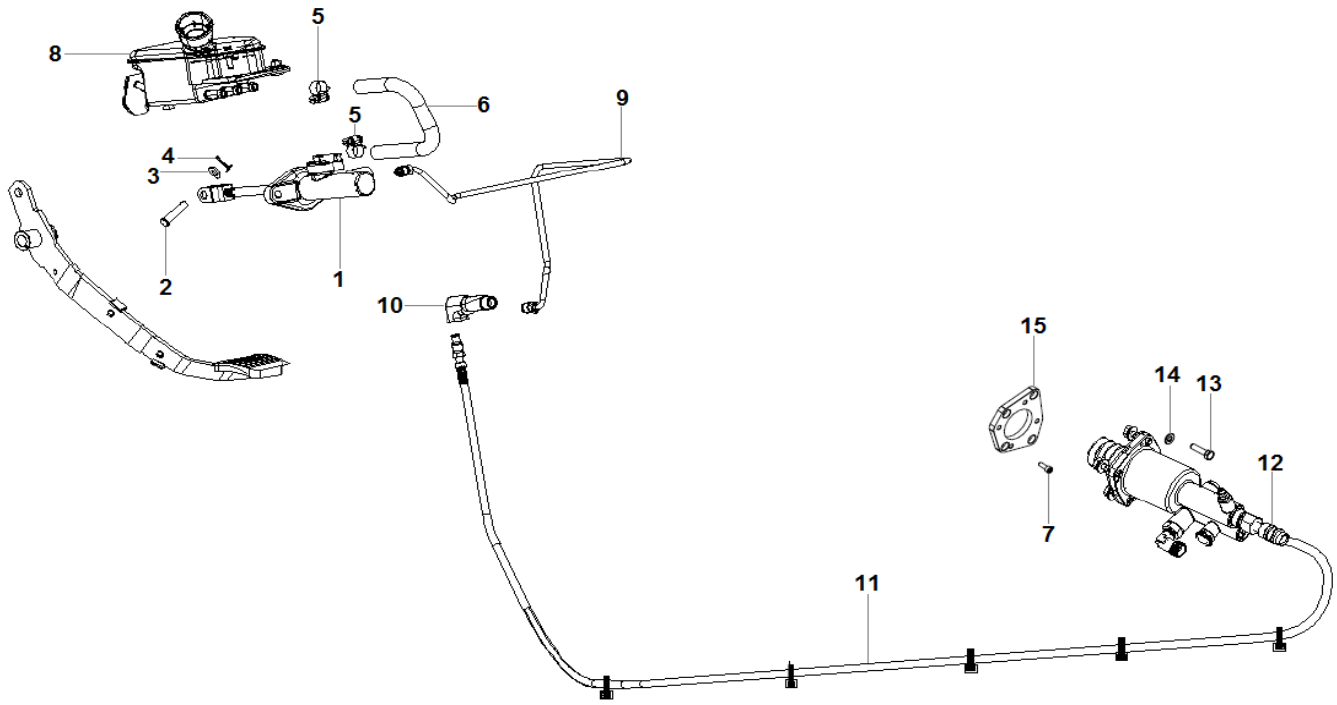

SISTEMA DE EMBREAGEM - ACIONAMENTO
SISTEMA DE EMBRAGUE - ACCIONAMENTO
CLUTCH SYSTEM - ACTIVATION

ITEM	CÓDIGO Nº DE PIEZAS CODE	QNT CT CTY	DENOMINAÇÃO / DENOMINACIÓN / DENOMINATION		
1	6027.003.024.00.4	1	Cilindro Mestre	Cilindro Mestre	Master Cylinder
2	6027.003.035.00.0	1	Pino	Perno	Pin
3	S/R	1	Sem Reposição	Sin Reemplazo	No Replacement
4	S/R	1	Sem Reposição	Sin Reemplazo	No Replacement
5	S/R	2	Sem Reposição	Sin Reemplazo	No Replacement
6	6027.003.030.00.1	1	Mangueira	Manguera	Hose
7	4101.037.068.05.5	4	Parafuso Allen M6X16	Tornillo Allen M6X16	M6X16 Allen Screw
8	6027.003.029.00.3	1	Reservatório	Reservorio	Reservoir
9	6027.003.031.00.9	1	Tubo Embreagem	Tubo Embrague	Clutch Tube
10	S/R	1	Sem Reposição	Sin Reemplazo	No Replacement
11	6027.003.018.00.6	1	Tubo Embreagem	Tubo Embrague	Clutch Tube
12	6027.003.020.00.2	1	Servo Auxiliar Embreagem	Servo Auxiliar Embrague	Clutch Auxiliary Servo
13	4101.047.088.05.1	4	Parafuso M8X20	Tornillo M8X20	M8X20 Screw
14	4103.012.009.02.1	4	Arruela Pressão A8	Arandela Presión A8	A8 Pressure Washer
15	6027.003.016.00.0	1	Flange	Brida	Flange

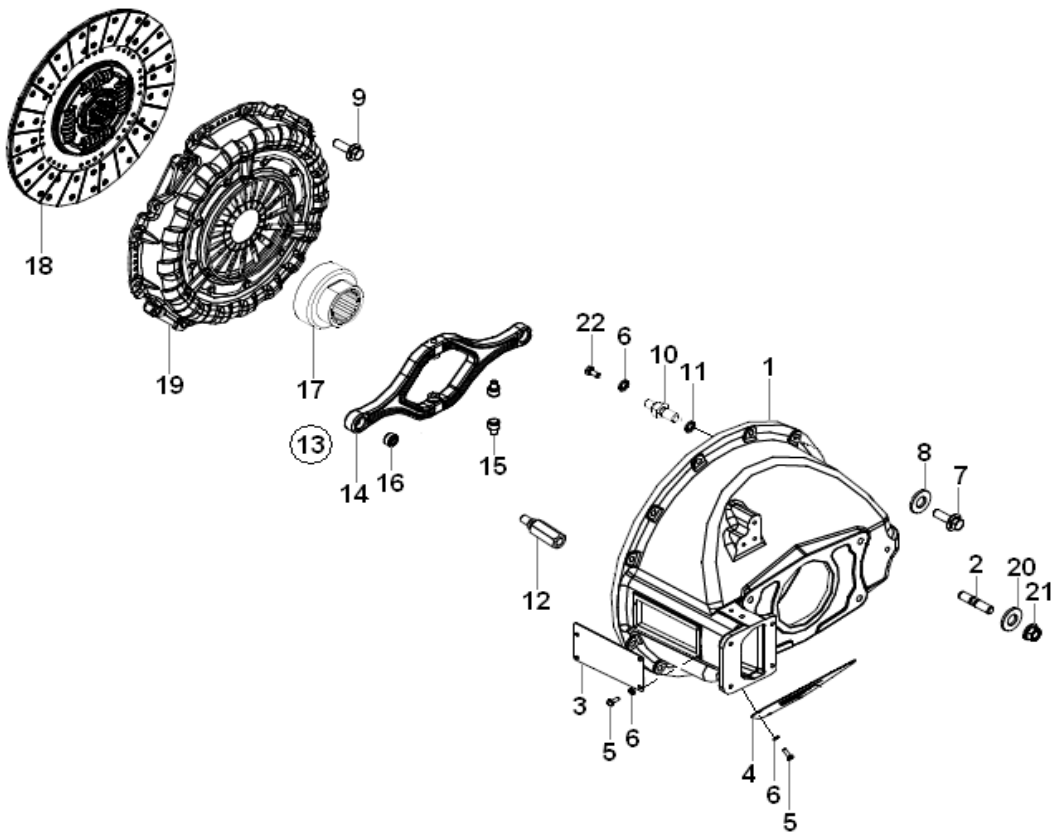

SISTEMA DE EMBREAGEM
SISTEMA DE EMBRAGUE
CLUTCH SYSTEM

ITEM	CÓDIGO Nº DE PIEZAS CODE	QNT CT CTY	DENOMINAÇÃO / DENOMINACIÓN / DENOMINATION		
1	6023.003.010.00.2	1	Carcaça Embreagem	Carcaza la Embrague	Clutch Housing
2	4101.057.082.00.2	4	Prisioneiro 9/16X43	Espárrago 9/16X43	9/16X43 Stud
3	6023.003.014.00.4	1	Tampa Lateral	Tapa Lateral	Side Cover
4	6023.003.015.00.1	1	Tampa Traseira	Tapa Trasera	Rear Cover
5	4101.047.066.07.3	8	Parafuso M6X16	Tornillo M6X16	M6X16 Screw
6	4103.012.007.07.4	9	Arruela Pressão A6	Arandela Presión A6	A6 Pressure Washer
7.1	4101.048.009.05.6	10	Parafuso M10X35	Tornillo M10X35	M10X35 Screw
7.2	4101.048.006.05.2	1	Parafuso M10X25	Tornillo M10X25	M10X25 Screw
8	4103.012.010.01.1	12	Arruela Pressão A10	Arandela Presión A10	A10 Pressure Washer
9	6007.003.330.00.7	8	Parafuso	Tornillo	Screw
10	6025.003.027.00.1	1	Pino	Perno	Pin
11	4103.012.011.01.9	1	Arruela Pressão A12	Arandela Presión A12	A12 Pressure Washer
12	6027.003.019.00.4	1	Pino Acionamento Garfo	Perno Acionamento Tenedor	Fork Cylinder Pin
13	6025.003.028.00.9	1	Garfo Embreagem Completo - Inclui Itens 14 ao 16	Horquilla Embrague Completo - Incluye Itens 14 al 16	Complete Clutch Fork - Includes Items 14 to 16
14	6025.003.011.00.5	1	Garfo	Horquilla	Fork
15	6013.003.010.00.3	2	Rolete de Encosto	Rodillo Apoyo	Roller Support
16	6025.003.026.00.3	2	Rótula Radial	Rodillo Radial	Radial Kneecap
17	6020.003.016.00.5	1	Mancal	Cojinete	Bearing
18	6020.003.014.00.0	1	Disco Embreagem	Disco Embrague	Clutch Disc
19	6020.003.015.00.7	1	Platô Embreagem	Prensa Embrague	Clutch Pressure Plate
20	4103.012.012.01.7	4	Arruela Pressão A14	Arandela Pressión A14	A14 Pressure Washer
21	4102.018.027.00.3	4	Porca Alta 9/16"	Tuerca Alta 9/16"	9/16" High Nut
22	4101.037.066.01.8	1	Parafuso Allen M6X10	Tornillo Allen M6X10	M6X10 Allen Screw

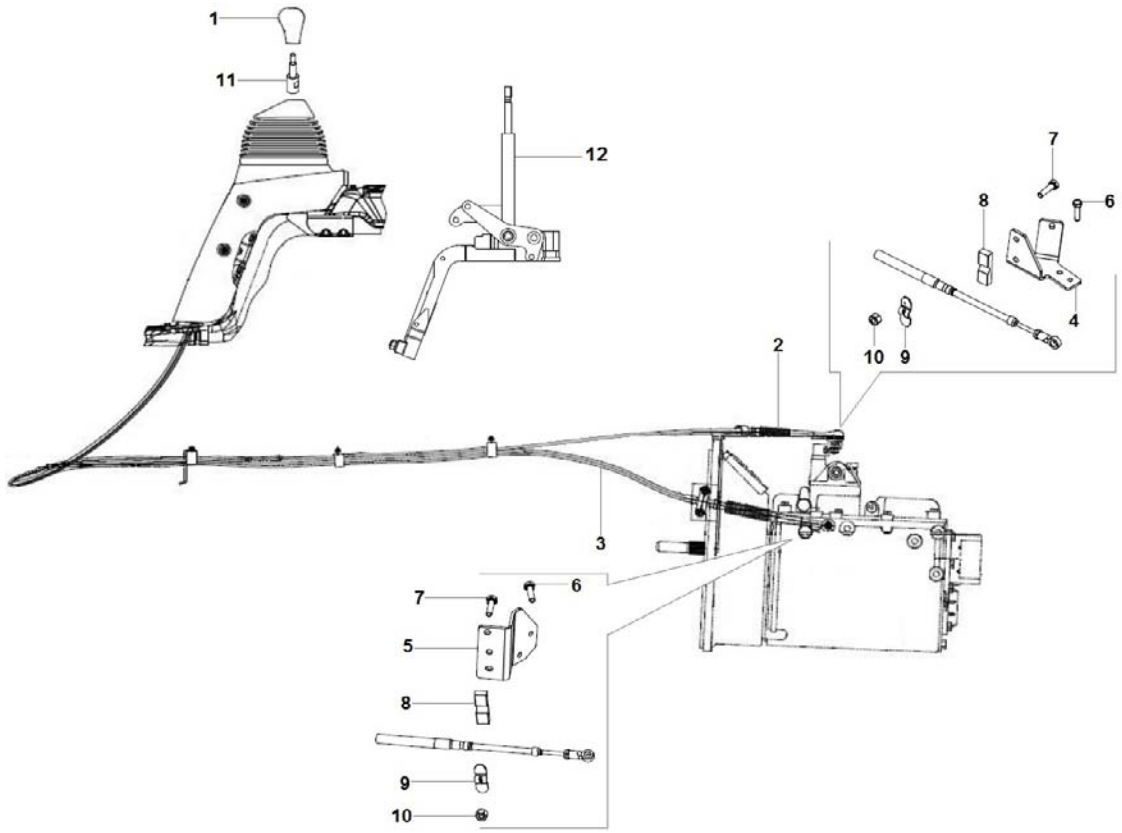

ALAVANCA DE CÂMBIO
PALANCA DE CAMBIO
SHIFT LEVER

ITEM	CÓDIGO Nº DE PIEZAS CODE	QNT CT CTY	DENOMINAÇÃO / DENOMINACIÓN / DENOMINATION		
1	6027.004.024.00.3	1	Manipulo	Manilla	Knob
2	6027.004.025.00.0	1	Cabo de Seleção - STD	Cable de Selección - STD	Seleccion Cable - STD
3	6027.004.026.00.8	1	Cabo de Engate - STD	Cable de Acoplamiento - STD	Coupling Cable - STD
4	6027.004.016.00.9	1	Suporte Cabo Engate - STD	Soporte Cable Enganche - STD	Coupling Cable Bracket - STD
5	6027.004.017.00.7	1	Suporte Cabo Seleção - STD	Soporte Cable Selección - STD	Selection Cable Bracket - STD
6	4101.084.021.10.6	5	Parafuso Flange M8X1,25X25	Tornillo Brida M8X1,25X25	M8X1.25X25 Flange Screw
7	4101.048.009.06.4	4	Parafuso M10X35	Tornillo M10X35	M10X35 Screw
8	S/R	2	Sem Reposição	Sin Reemplazo	No Replacement
9	S/R	2	Sem Reposição	Sin Reemplazo	No Replacement
10	4102.022.031.05.8	4	Porca Freno V M10	Tuerca Freno V M10	M10 V Brake Nut
11	6027.004.019.00.3	1	Extensor Alavanca	Extensor Palanca	Lever Extensor
12	6027.004.039.00.1	1	Mecanismo e Alavanca Mudanças	Mecanismo y Palanca Cambio	Mechanism and Lever Changes

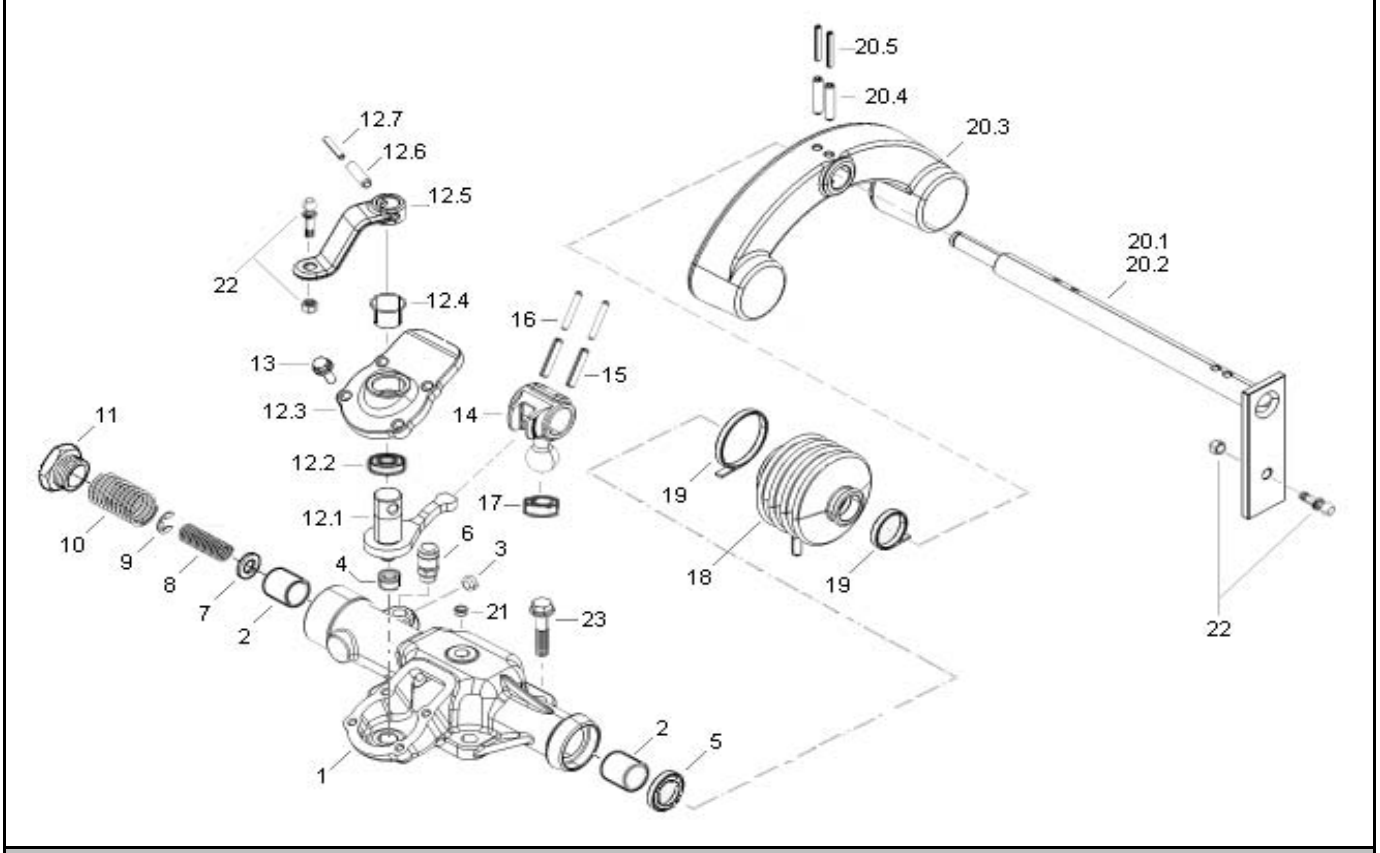

CAIXA DE CÂMBIO - TORRE DE CONTROLE - EATON
CAJA DE CAMBIO - TORRE DE COMANDO - EATON
GEARBOX - CONTROL TOWER - EATON

ITEM	CÓDIGO Nº DE PIEZAS CODE	QNT CT CTY	DENOMINAÇÃO / DENOMINACIÓN / DENOMINATION		
1	6010.004.342.00.5	1	Carcaça - Inclui Itens 2 ao 4	Carcaza - Incluye Itens 2 al 4	Housing - Includes Items 2 to 4
2	6006.004.124.00.5	2	Bucha	Buje	Bushing
3	6007.004.345.00.4	1	Bujão	Tapón	Plug
4	6112.004.308.00.0	1	Bucha	Buje	Bushing
5	6013.004.039.00.1	1	Vedador	Reten	Sealing
6	6013.004.040.00.9	1	Respiro	Respiradero	Breather
7	6006.004.130.00.2	1	Arruela	Arandela	Washer
8	6010.004.205.00.4	1	Mola 5ª - Ré	Resorte 5ª - Re	5th - Reversing Gear
9	6006.004.128.00.6	1	Anel Trava	Anillo Trava	Lock Ring
10	6010.004.207.00.0	1	Mola 1ª - 2ª	Resorte 1ª - 2ª	1st - 2nd Spring
11	6006.004.126.00.0	1	Bujão	Tapón	Plug
12.1	6112.004.323.00.9	1	Alavanca Interna	Palanca Interna	Internal Lever
12.2	6112.004.321.00.3	1	Vedador	Sellador	Sealant
12.3	6112.004.320.00.5	1	Tampa	Tapa	Cover
12.4	6112.004.322.00.1	1	Bucha	Buje	Bushing
12.5	6027.004.029.00.2	1	Alavanca Externa	Palanca Externa	External Lever
12.6	6112.004.325.00.4	1	Pino Elástico	Perno Elástico	Elastic Pin
12.7	6010.004.209.00.6	1	Pino Elástico	Perno Elástico	Elastic Pin
13	6112.004.327.00.0	4	Parafuso	Tornillo	Screw
14	6010.004.339.00.1	1	Alavanca de Mudanças	Palanca de Cambio	Changes Lever
15	6010.004.340.00.9	2	Pino Elástico	Perno Elástico	Elastic Pin
16	6010.004.341.00.7	2	Pino Elástico	Perno Elástico	Elastic Pin
17	6010.004.123.00.9	1	Bucha	Buje	Bushing
18	6010.004.193.00.2	1	Protetor	Protector	Protector
19	6112.004.341.00.1	2	Abraçadeira	Abrazadera	Clamp
20.1	6027.004.030.00.0	1	Eixo Alavanca e Contrapeso - Inclui Itens 20.2 ao 20.5	Eje Palanca y Contrapeso - Incluye Itens 20.2 al 20.5	Lever Shaft and Counterweight - Includes Items 20.2 to 20.5

AGRALE

AGRALE FÊNIX

CAIXA DE CÂMBIO - TORRE DE CONTROLE - EATON
CAJA DE CAMBIO - TORRE DE COMANDO - EATON
GEARBOX - CONTROL TOWER - EATON

ITEM	CÓDIGO Nº DE PIEZAS CODE	QNT CT CTY	DENOMINAÇÃO / DENOMINACIÓN / DENOMINATION		
20.2	6027.004.031.00.8	1	Eixo e Alavanca	Eje y Palanca	Shaft and Lever
20.3	6010.004.422.00.5	1	Contrapeso	Contrapeso	Counterweight
20.4	6010.004.340.00.9	2	Pino Elástico	Perno Elástico	Elastic Pin
20.5	6010.004.341.00.7	2	Pino Elástico	Perno Elástico	Elastic Pin
21	6007.004.345.00.4	1	Bujão	Tapón	Plug
22	6112.004.326.00.2	2	Pino e Porca	Perno y Tuerca	Pin and Nut
23	6010.004.122.00.1	4	Parafuso	Tornillo	Screw

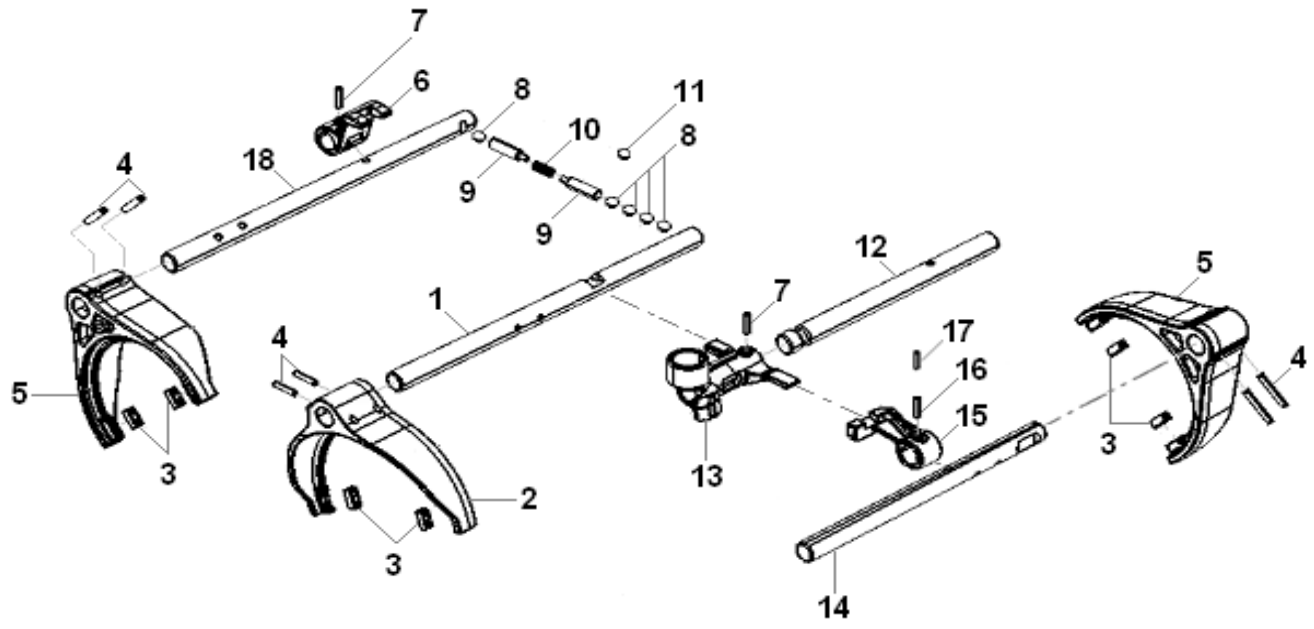

CAIXA DE CÂMBIO - GARFOS E HASTES - EATON
CAJA DE CAMBIO - HORQUILLAS Y VARILLAS - EATON
GEARBOX - FORKS AND RODS - EATON

ITEM	CÓDIGO Nº DE PIEZAS CODE	QNT CT CTY	DENOMINAÇÃO / DENOMINACIÓN / DENOMINATION		
1	6010.004.124.00.7	1	Haste 1ª - 2ª	Varilla 1er - 2da	1st - 2nd Rod
2	6010.004.125.00.4	1	Garfo 1ª - 2ª - Inclui Item 3	Tenedor 1ra - 2da - Incluye Itene 3	1st - 2nd Fork - Includes Item 3
3	6007.004.448.00.6	6	Buchas	Bujes	Bushing
4	6010.004.126.00.2	6	Pino Elástico	Perno Elástico	Elastic Pin
5	6010.004.128.00.8	2	Garfo 3ª - 4ª e 5ª - Ré	Horquilla 3ra - 4ta y 5ta -Re	3rd -4th and 5th -Reversing Fork
6	6010.004.129.00.6	1	Engate 3ª - 4ª	Enganche 3ra - 4ta	3rd - 4th Engate
7	6003.004.027.00.7	3	Pino Elástico	Perno Elástico	Elastic Pin
8	6010.004.424.00.1	1	Esfera	Esfera	Sphere
9	6010.004.130.00.4	2	Pino	Perno	Pin
10	6010.004.131.00.2	5	Mola	Resorte	Spring
11	6010.004.032.00.2	2	Esfera	Esfera	Sphere
12	6010.004.132.00.0	1	Eixo	Eje	Shaft
13	6010.004.133.00.8	1	Seletor de Marchas	Selector de Cambios	Speeds Selector
14	6010.004.414.00.2	1	Haste 5ª - Ré	Varilla 5ta - Re	5th - Reversing Rod
15	6010.004.415.00.9	1	Engate 5ª - Ré	Enganche 5ta - Re	5th - Reversing Engate
16	6112.004.364.00.3	1	Pino Elástico	Perno Elastico	Elastic Pin
17	6007.004.360.00.3	1	Pino Elástico	Perno Elástico	Elastic Pin
18	6010.004.127.00.0	1	Haste 3ª - 4ª	Varilla 3ra - 4ta	3rd - 4th Rod

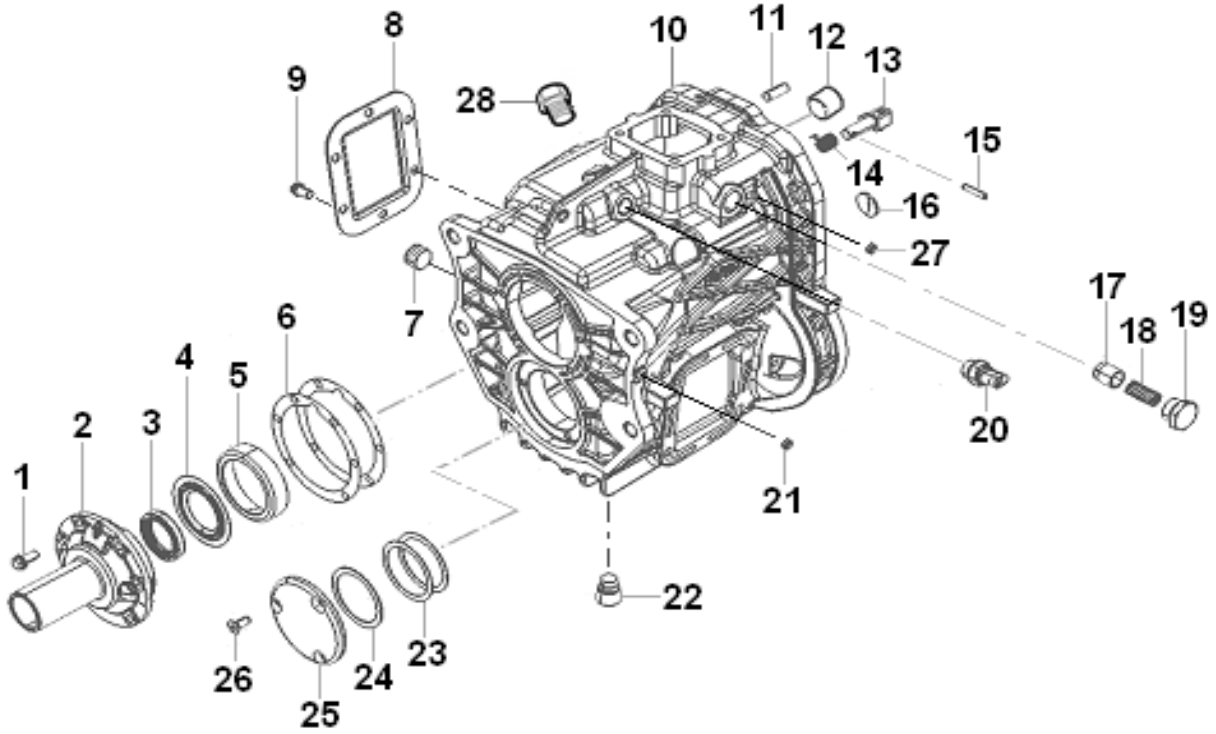

CAIXA DE CÂMBIO - CARCAÇA DIANTEIRA - EATON
CAJA DE CAMBIO - CARCAZA DELANTERA - EATON
GEARBOX - FRONT HOUSING - EATON

ITEM	CÓDIGO Nº DE PIEZAS CODE	QNT CT CTY	DENOMINAÇÃO / DENOMINACIÓN / DENOMINATION		
-	6027.004.010.00.2	1	Caixa de Câmbio EATON FSO 4505C	Caja de Cambio EATON FSO 4505C	EATON FSO 4505C Gearbox
1	6010.004.138.00.7	6	Parafuso	Tornillo	Screw
2	6010.004.139.00.5	1	Tampa	Tapa	Cover
3	6010.004.035.00.5	1	Vedador	Reten	Sealing
4	6020.004.209.00.5	1	Defletor de Óleo	Deflector de Aceite	Oil Deflector
5	6010.004.141.00.1	1	Capa Rolamento	Tapa Rodamiento	Cover Bearing
6	6007.099.321.00.1	1	Kit Calços - Inclui Itens 6.1 ao 6.7	Kit Calzos - Incluye Itens 6.1 al 6.7	Shim Kit - Includes Items 6.1 to 6.7
6.1	6007.004.429.06.3	CN	Calço 0,050 mm	Calzo 0,050 mm	0.050 mm Shim
6.2	6007.004.429.00.6	CN	Calço 0,102 mm	Calzo 0,102 mm	0.102 mm Shim
6.3	6007.004.429.01.4	CN	Calço 0,178 mm	Calzo 0,178 mm	0.178 mm Shim
6.4	6007.004.429.02.2	CN	Calço 0,254 mm	Calzo 0,254 mm	0.254 mm Shim
6.5	6007.004.429.03.0	CN	Calço 0,508 mm	Calzo 0,508 mm	0.508 mm Shim
6.6	6007.004.429.04.8	CN	Calço 0,762 mm	Calzo 0,762 mm	0.762 mm Shim
6.7	6007.004.429.05.5	CN	Calço 1,016 mm	Calzo 1,016 mm	1.016 mm Shim
7	6001.004.207.00.9	1	Bujão de Enchimento	Tapón de Llenado	Filling Plug
8	6007.004.374.00.4	1	Tampa Tomada de Força	Tapa Toma de Fuerza	Power Take Off Cover
9	6010.004.143.00.7	6	Parafuso	Tornillo	Screw
10	6010.004.144.00.5	1	Carcaça Dianteira	Carcaza Delantera	Front Housing
11	6007.004.334.00.8	2	Pino Guia	Pin Guia	Guide Pin
12	6010.004.145.00.2	1	Bucha	Buje	Bushing
13	6010.004.146.00.0	1	Trava da Ré	Traba de la Re	Reversing Lock
14	6010.004.147.00.8	1	Mola Ré	Resorte Re	Reversing Spring
15	6003.004.027.00.7	1	Pino Elástico	Perno Elástico	Elastic Pin
16	6010.004.426.00.6	1	Bujão	Tapón	Plug
17	6010.004.136.00.1	1	Pino Atuador	Perno Atuador	Pin Actuador

AGRALE

AGRALE FÊNIX

CAIXA DE CÂMBIO - CARCAÇA DIANTEIRA - EATON
CAJA DE CAMBIO - CARCAZA DELANTERA - EATON
GEARBOX - FRONT HOUSING - EATON

ITEM	CÓDIGO Nº DE PIEZAS CODE	QNT CT CTY	DENOMINAÇÃO / DENOMINACIÓN / DENOMINATION		
18	6010.004.427.00.4	1	Mola	Resorte	Spring
19	6010.004.142.00.9	1	Bujão	Tapón	Plug
20	6025.004.025.00.4	1	Interruptor Neutro	Interruptor Neutro	Neutral Switch
21	6007.004.345.00.4	1	Bujão	Tapón	Plug
22	6007.004.339.00.7	1	Bujão Magnético	Tapón Magnético	Magnetic Plug
23	6007.099.320.00.3	1	Kit Calços - Inclui Itens 23.1 ao 23.7	Kit Calzos - Incluye Itens 23.1 al 23.7	Shim Kit - Includes Items 23.1 to 23.7
23.1	6007.004.428.06.5	CN	Calço 0,050 mm	Calzo 0,050 mm	0.050 mm Shim
23.2	6007.004.428.00.8	CN	Calço 0,102 mm	Calzo 0,102 mm	0.102 mm Shim
23.3	6007.004.428.01.6	CN	Calço 0,178 mm	Calzo 0,178 mm	0.178 mm Shim
23.4	6007.004.428.02.4	CN	Calço 0,254 mm	Calzo 0,254 mm	0.254 mm Shim
23.5	6007.004.428.03.2	CN	Calço 0,508 mm	Calzo 0,508 mm	0.508 mm Shim
23.6	6007.004.428.04.0	CN	Calço 0,762 mm	Calzo 0,762 mm	0.762 mm Shim
23.7	6007.004.428.05.7	CN	Calço 1,016 mm	Calzo 1,016 mm	1.016 mm Shim
24	6007.004.337.00.1	1	Arruela de Encosto	Arandela de Apoyo	Support Washer
25	6010.004.494.00.4	1	Tampa	Tapa	Cover
26	6010.004.149.00.8	3	Parafuso	Tornillo	Screw
27	6007.004.345.00.4	1	Bujão	Tapón	Plug
28	6010.004.153.00.6	1	Bujão	Tapón	Plug

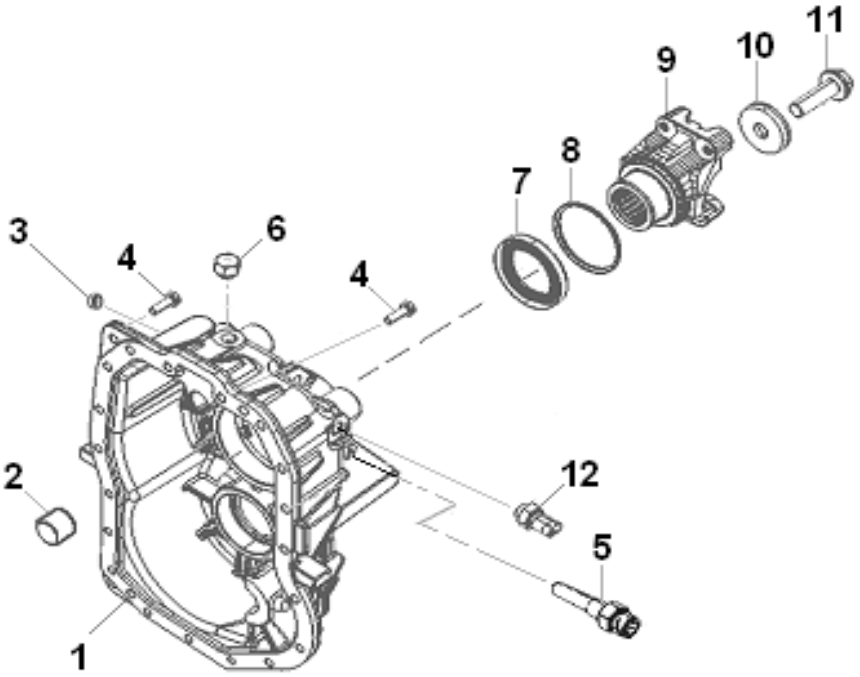

CAIXA DE CÂMBIO - CARCAÇA TRASEIRA EATON
CAJA DE CAMBIO - CARCAZA TRASERA EATON
GEARBOX - REAR HOUSING EATON

ITEM	CÓDIGO Nº DE PIEZAS CODE	QNT CT CTY	DENOMINAÇÃO / DENOMINACIÓN / DENOMINATION		
1	6010.004.150.00.2	1	Carcaça Traseira	Carcaza Trasera	Rear Housing
2	6010.004.145.00.2	1	Bucha	Buje	Bushing
3	6007.004.345.00.4	1	Bujão	Tapón	Plug
4	6007.004.433.00.8	19	Parafuso	Tornillo	Screw
5	6027.004.032.00.6	1	Sensor do Velocímetro	Sensor del Velocímetro	Speedometer Sensor
6	6010.004.153.00.6	1	Bujão	Tapón	Plug
7	6013.004.071.00.4	1	Vedador	Reten	Sealing
8	6013.004.044.00.1	1	Defletor de Pó	Deflector de Polvo	Powder Deflector
9	6025.004.030.00.4	1	Terminal Yoke	Terminal Yoke	Yoke Terminal
10	6010.004.155.00.1	1	Arruela	Arandela	Washer
11	6010.004.156.00.9	1	Parafuso	Tornillo	Screw
12	6006.004.190.00.6	1	Interruptor Luz de Ré	Interruptor de Luz del Revés	Reverse Light Switch

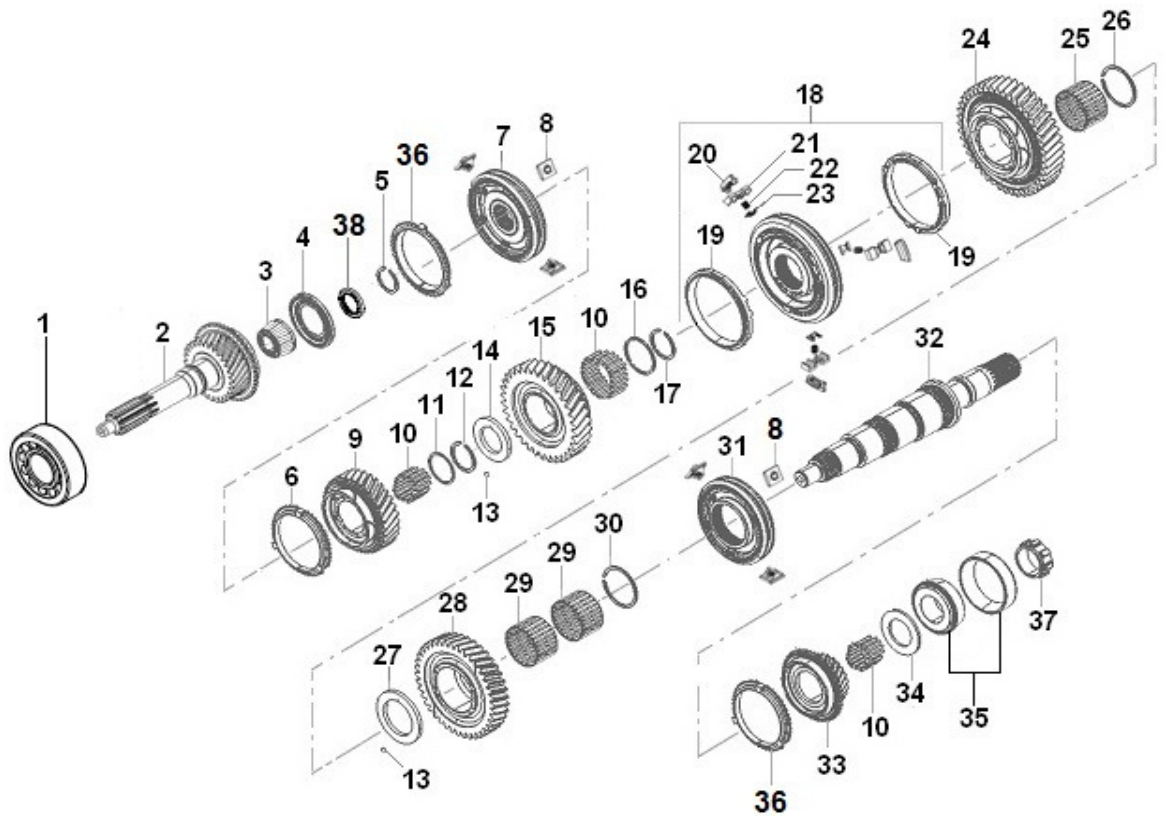

CAIXA DE CÂMBIO - EIXO PRINCIPAL - EATON
CAJA DE CAMBIOS - EJE PRINCIPAL - EATON
GEARBOX - MAIN SHAFT - EATON

ITEM	CÓDIGO Nº DE PIEZAS CODE	QNT CT CTY	DENOMINAÇÃO / DENOMINACIÓN / DENOMINATION		
1	6010.004.490.00.2	1	Rolamento	Rodamiento	Bearing
2	6010.004.428.00.2	1	Eixo	Eje	Shaft
3	6010.004.159.00.3	1	Cone Rolamento	Cono Rodamiento	Bearing Cone
4	6010.004.160.00.1	1	Defletor de Óleo	Deflector de Aceite	Oil Deflector
5	6003.004.015.00.2	1	Anel Trava	Anillo Traba	Lock Ring
6	6010.004.161.00.9	1	Anel Sincronizador	Anillo Sincronizador	Synchronizer Ring
7	6010.004.429.00.0	1	Sincronizador 3ª - 4ª - Inclui Item 8	Sincronizador 3ª - 4ª - Incluye Ítem 8	3rd - 4th Synchronizer - Includes Item 8
8	6010.004.430.00.8	6	Lamela	Lamela	Lamela
9	6010.004.431.00.6	1	Engrenagem 3ª	Engrenajes 3ª	3rd Gear
10	6007.004.380.00.1	115	Rolete	Rodillo	Roll Roller
11	6007.004.403.00.1	1	Espaçador	Espaciador	Spacer
12	6007.004.402.00.3	1	Anel Trava	Anillo Traba	Lock Rig
13	6001.004.184.00.0	2	Esfera	Esfera	Sphere
14	6010.004.165.00.0	1	Arruela de Encosto	Arandela de Apoyo	Support Washer
15	6010.004.417.00.5	1	Engrenagem 2ª	Engrenaje 2ª	2nd Gear
16	6007.004.399.00.1	1	Espaçador	Espaciador	Spacer
17	6007.004.398.00.3	1	Anel Trava	Anillo Traba	Lock Rig
18	6010.004.202.00.1	1	Sincronizador 1ª - 2ª - Inclui Itens 19 ao 24	Sincronizador 1ª - 2ª - Incluye Itens 19 al 24	1st - 2nd Synchronizer - Includes Items 19 to 24
19	6010.004.168.00.4	2	Anel Sincronizador 1ª - 2ª	Anillo Sincronizador 1ª - 2ª	1st - 2nd Synchronizer Ring
20	6010.004.203.00.9	3	Fixador	Fijador	Fixer
21	6010.004.204.00.7	3	Trava Interna	Bloqueo Interno	Internal Lock
22	6010.004.171.00.8	3	Mola	Resorte	Spring
23	6010.004.172.00.6	3	Suporte da Mola	Soporte de la Mola	Bracket Spring
24	6010.004.173.00.4	1	Engrenagem 1ª	Engrenaje 1ª	1st Gear
25	6007.004.391.00.8	1	Rolamento de Agulhas	Rodamiento de Agujas	Bearing Needles

AGRALE

AGRALE FÊNIX

CAIXA DE CÂMBIO - EIXO PRINCIPAL - EATON
CAJA DE CAMBIOS - EJE PRINCIPAL - EATON
GEARBOX - MAIN SHAFT - EATON

ITEM	CÓDIGO Nº DE PIEZAS CODE	QNT CT CTY	DENOMINAÇÃO / DENOMINACIÓN / DENOMINATION		
26	6007.004.390.00.0	1	Anel Trava	Anillo Traba	Lock Rig
27	6010.004.174.00.2	1	Arruela de Encosto	Arandela de Apoyo	Support Washer
28	6010.004.433.00.2	1	Engrenagem da Ré	Engrenaje Re	Reversing Gear
29	6007.004.387.00.6	2	Rolamento de Agulhas	Rodamiento de Agujas	Bearing Needles
30	6007.004.385.00.0	1	Anel Retentor Cubo 5ª - Ré	Anillo Retención Cubo 5ª - Re	5th - Re Cube Retaining Ring
31	6010.004.434.00.0	1	Sincronizador 5ª - Inclui Item 8	Sincronizador 5ª - Incluye Ítem 8	5th Synchronizer - Includes Item 8
32	6010.004.178.00.3	1	Eixo Principal	Eje Principal	Main Axle
33	6010.004.435.00.7	1	Engrengem 5ª	Engrenaje 5ª	5th Gear
34	6010.004.180.00.9	1	Arruela de Encosto	Arrandela de Apoyo	Support Washer
35	6020.004.292.00.1	1	Rolamento	Rodamiento	Bearing
36	6023.004.034.00.1	2	Anel Sincronizador	Anillo Sincronizador	Synchronizer Ring
37	6010.004.492.00.8	1	Rotor	Rotor	Rotor
38	6010.004.489.00.4	1	Arruela Retentora	Arandela Reténción	Retainer Washer

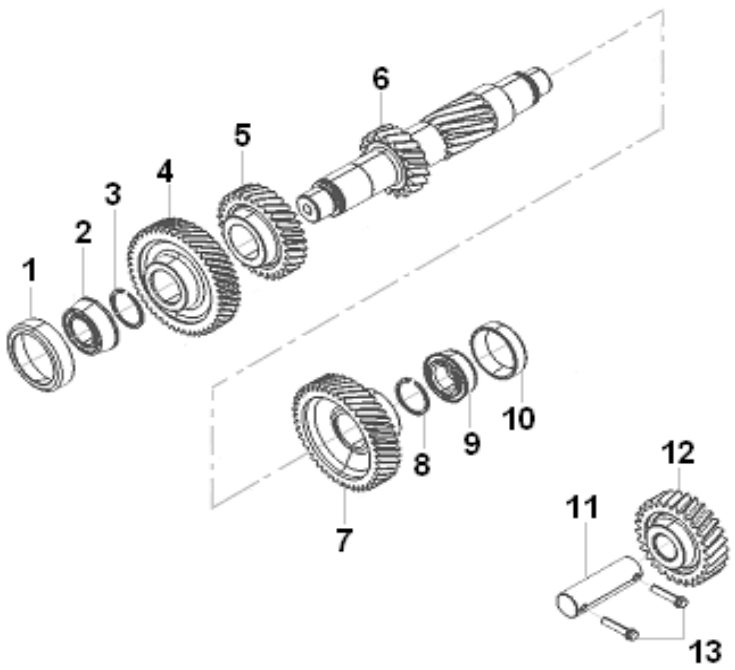

CAIXA DE CÂMBIO - CONTRA EIXO E EIXO DA RÉ - EATON
CAJA DE CAMBIOS - CONTRAEJE Y EJE MARCHA ATRÁS - EATON
GEARBOX - COUNTER SHAFT AND SHAFT REVERSE - EATON

ITEM	CÓDIGO Nº DE PIEZAS CODE	QNT CT CTY	DENOMINAÇÃO / DENOMINACIÓN / DENOMINATION		
1	6010.004.183.00.3	1	Capa Rolamento	Tapa Rodamiento	Cover Bearing
2	6010.004.184.00.1	1	Cone Rolamento	Cono Rodamiento	Bearing Cone
3	6007.004.411.00.4	1	Anel Trava	Anillo Traba	Lock Rig
4	6010.004.185.00.8	1	Engrenagem Motriz	Engrenaje Motriz	Motive Gear
5	6010.004.186.00.6	1	Engrenagem 3ª	Engrenaje 3ra	3rd Gear
6	6010.004.418.00.3	1	Contra Eixo	Contraeje	Countershaft
7	6010.004.188.00.2	1	Engrenagem 5ª	Engrenaje 5ra	5th Gear
8	6007.004.411.00.4	1	Anel Trava	Anillo Traba	Lock Rig
9	6010.004.184.00.1	1	Cone Rolamento	Cono Rodamiento	Bearing Cone
10	6010.004.183.00.3	1	Capa Rolamento	Tapa Rodamiento	Cover Bearing
11	6007.004.414.00.8	1	Eixo Ré	Eje Re	Reversing Shaft
12	6010.004.189.00.0	1	Engrenagem Louca da Ré	Engrenaje Suelta de la Reversa	Loose Reversing Gear
13	6010.004.190.00.8	2	Parafuso	Tornillo	Screw

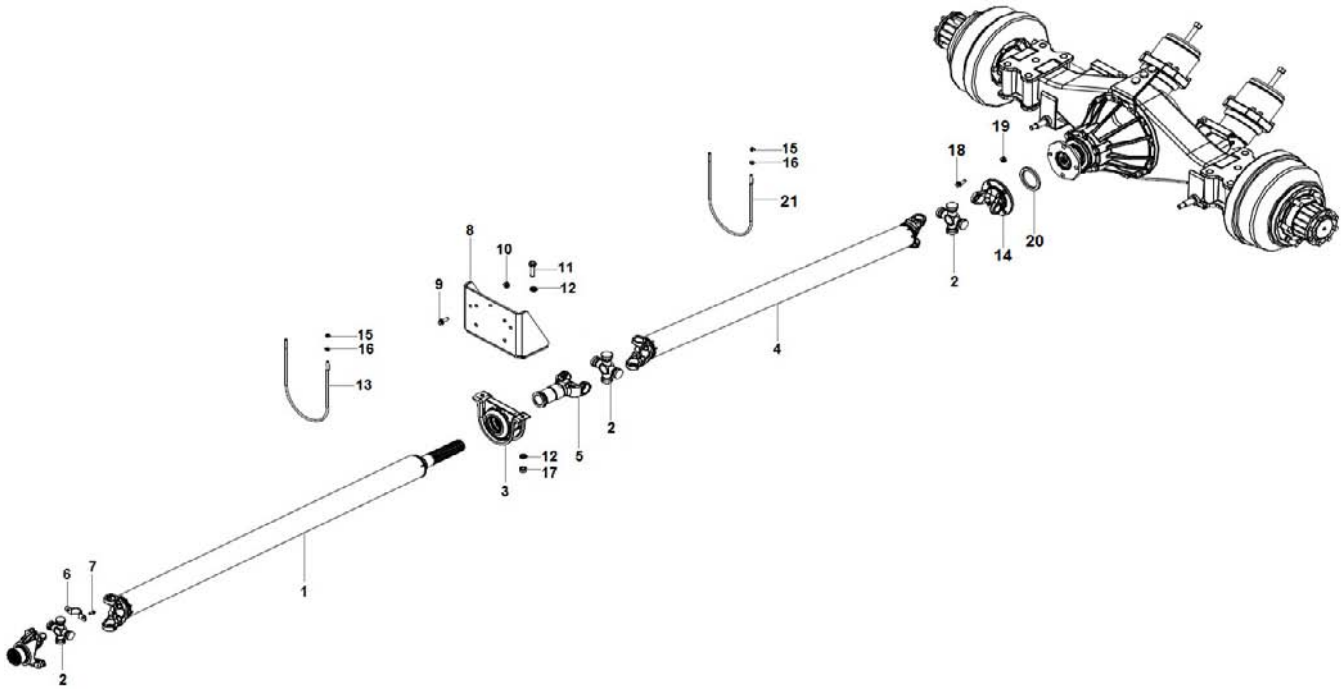

EIXO CARDAN
EJE CARDAN
CARDAN SHAFT

ITEM	CÓDIGO Nº DE PIEZAS CODE	QNT CT CTY	DENOMINAÇÃO / DENOMINACIÓN / DENOMINATION		
1	6027.009.018.00.0	1	Cardan - Inclui Itens 2 e 3	Cardan - Incluye Itens 2 y 3	Cardan - Includes Items 2 and 3
2	6013.009.026.00.3	3	Cruzeta	Cruceta	Crosshead
3	6013.009.027.00.1	1	Mancal	Cojinete	Bearing
4	6027.009.019.00.8	1	Cardan - Inclui Itens 2, 5 e 14	Cardan - Incluye Itens 2, 5 y 14	Cardan - Includes Items 2, 5 and 14
5	6007.009.322.00.8	1	Luva	Guante	Glove
6	6007.009.320.00.2	2	Abraçadeira	Abrazadera	Clamp
7	4101.058.021.00.9	4	Parafuso Allen 3/8"X1"	Tornillo Allen 3/8"X1"	3/8"X1" Allen Screw
8	6025.009.040.00.8	1	Suporte	Soporte	Bracket
9	4101.084.034.10.9	4	Parafuso Flange M10X1,5X25	Tornillo Brida M10X1,5X25	M10X1.5X25 Flange Screw
10	4102.025.009.10.1	4	Porca Flange M10	Tuerca Brida M10	M10 Nut Flange
11	4101.048.026.05.0	2	Parafuso M12X35	Tornillo M12X35	M12X35 Screw
12	4103.024.016.04.8	4	Arruela Lisa B13	Arandela Lisa B13	B13 Washer Plate
13	6010.002.074.00.6	1	Cinta Cardan	Correa Cardan	Strap Cardan
14	6027.009.085.00.9	1	Flange	Brida	Flange
15	4102.011.007.02.8	4	Porca M8	Tuerca M8	M8 Nut
16	4103.011.013.01.6	4	Arruela Lisa A8,4	Arandela Lisa A8,4	A8.4 Plate Washer
17	4102.014.014.05.4	2	Porca Freno M12	Tuerca Freno M12	M12 Brake Nut
18	4101.048.047.02.3	4	Parafuso M14X1,5X40	Tornillo M14X1,5X40	M14X1.5X40 Screw
19	4102.022.036.02.4	4	Porca Freno V M14X1,5	Tuerca Freno V M14X1,5	M14X1.5 V Brake Nut
20	6027.009.058.00.6	1	Anel Guia	Anillo Guía	Guide Ring
21	6027.009.071.00.9	1	Cinta Cardan 340 mm	Correa Cardan 340 mm	340 mm Strap Cardan

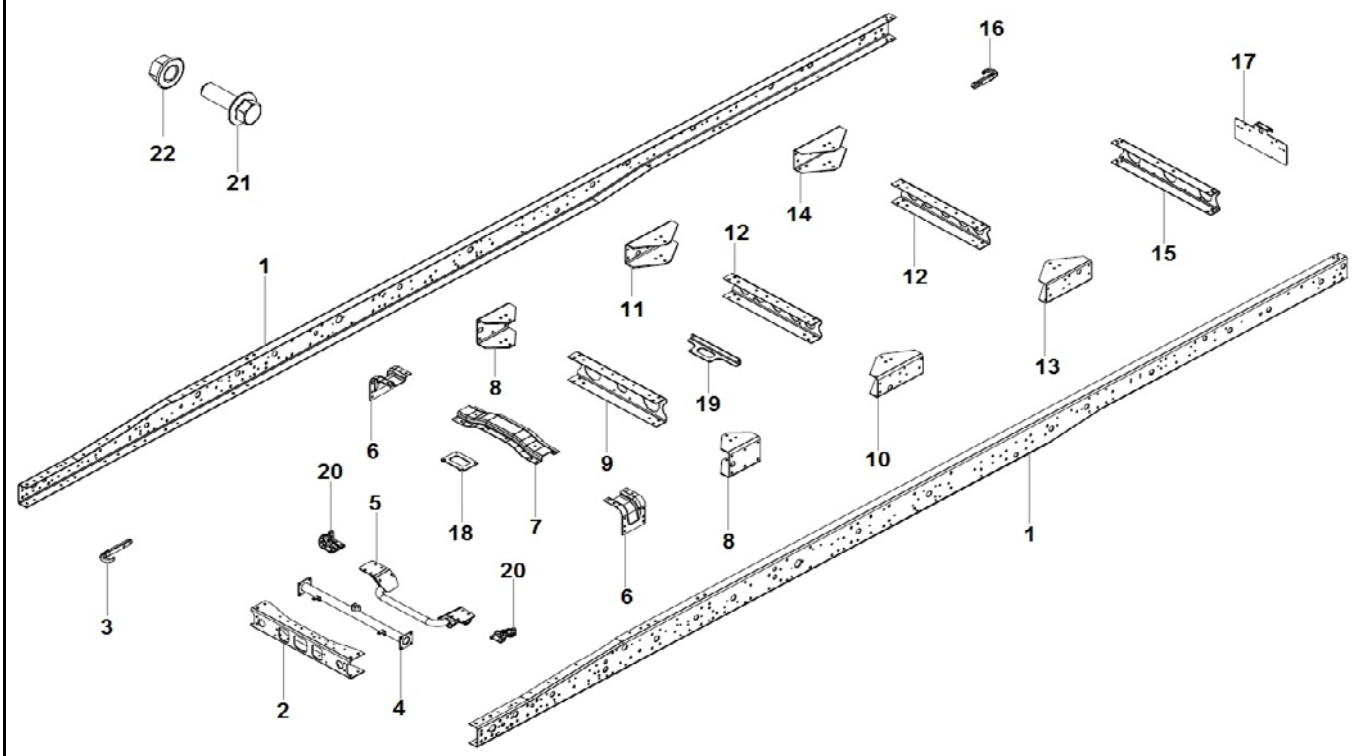

CHASSI
CHASIS
CHASSIS

ITEM	CÓDIGO Nº DE PIEZAS CODE	QNT CT CTY	DENOMINAÇÃO / DENOMINACIÓN / DENOMINATION		
1.1	S/R	1	Sem Reposição	Sin Reemplazo	No Replacement
1.2	S/R	1	Sem Reposição	Sin Reemplazo	No Replacement
2	6027.002.021.00.1	1	Travessa Dianteira	Travesaño Delantero	Front Crossmember
3	6027.002.017.00.9	1	Rebocador Dianteiro	Remolcador Delantero	Front Tug
4	6027.002.047.00.6	1	Travessa	Travesaño	Crossmember
5	6027.002.056.00.7	1	Travessa Motor	Travesaño Motor	Engine Crossmember
6	6027.002.082.00.3	2	Suporte	Soporte	Bracket
7	6027.002.078.00.1	1	Travessa Transmissão	Travesaño Transmisión	Gearbox Crossmember
8	6027.002.118.00.5	2	Suporte	Soporte	Bracket
9	6027.002.046.00.8	1	Travessa	Travesaño	Crossmember
10	6027.002.117.00.7	1	Suporte Esquerdo	Soporte Izquierdo	Left Bracket
11	6027.002.116.00.9	1	Suporte Direito	Soporte Derecho	Right Bracket
12	6027.002.052.00.6	2	Travessa	Travesaño	Crossmember
13	6027.002.050.00.0	1	Suporte	Soporte	Bracket
14	6027.002.026.00.0	1	Suporte	Soporte	Bracket
15	6027.002.019.00.5	1	Travessa Traseira	Travesaño Trasero	Rear Crossmember
16	6027.002.018.00.7	1	Rebocador Traseiro	Remolcador Trasero	Rear Tug
17	6027.013.018.00.4	1	Suporte Placa Traseira	Soporte Placa Trasera	Rear Bracket Plate
18	6027.002.016.00.1	1	Suporte	Soporte	Bracket
19	6027.002.058.00.3	1	Suporte	Soporte	Bracket
20	6027.002.057.00.5	2	Suporte	Soporte	Bracket
21.1	4101.084.008.07.9	CN	Parafuso Flange M6X1X16	Tornillo Brida M6X1X16	M6X1X16 Flange Screw
21.2	4101.048.010.05.4	CN	Parafuso M10X40	Tornillo M10X40	M10X40 Screw
21.3	4101.084.034.10.9	CN	Parafuso Flange M10X1,5X25	Tornillo Brida M10X1,5X25	M10X1.5X25 Flange Screw
21.4	4101.084.035.10.6	CN	Parafuso Flange M10X1,5X30	Tornillo Brida M10X1,5X30	M10X1.5X30 Flange Screw
21.5	4101.084.036.10.4	CN	Parafuso Flange M10X1,5X35	Tornillo Brida M10X1,5X35	M10X1.5X35 Flange Screw
21.6	4101.084.042.02.9	CN	Parafuso Flange M12X1,5X30	Tornillo Brida M12X1,5X30	M12X1.5X30 Flange Screw

AGRALE

AGRALE FÊNIX

CHASSI
CHASIS
CHASSIS

ITEM	CÓDIGO Nº DE PIEZAS CODE	QNT CT CTY	DENOMINAÇÃO / DENOMINACIÓN / DENOMINATION		
21.7	4101.084.043.10.0	CN	Parafuso Flange M12X1,5X35	Tornillo Brida M12X1,5X35	M12X1.5X35 Flange Screw
21.8	4101.048.044.02.0	CN	Parafuso M14X40	Tornillo M14X40	M14X40 Screw
22.1	4102.014.009.05.4	CN	Porca Freno M6	Tuerca Freno M6	M6 Brake Nut
22.2	4102.011.007.07.7	CN	Porca M8	Tuerca M8	M8 Nut
22.3	4102.025.009.10.1	CN	Porca Flange M10	Tuerca Brida M10	M10 Nut Flange
22.4	4102.025.011.02.4	CN	Porca Flange M10	Tuerca Brida M10	M10 Nut Flange
22.5	4102.014.019.05.3	CN	Porca Freno M14	Tuerca Freno M14	M14 Brake Nut

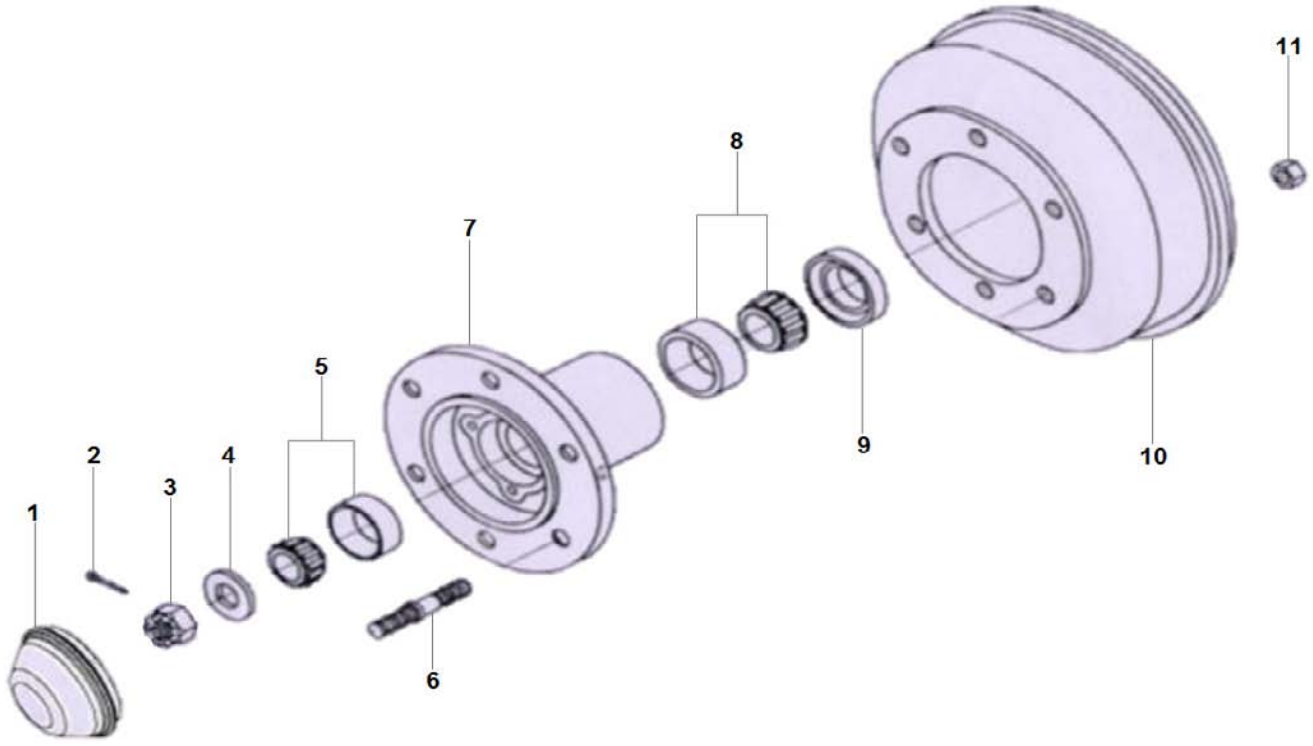

CUBO DE RODA DIANTEIRO
CUBO DE LA RUEDA DELATERO
FRONT WHEEL HUB

ITEM	CÓDIGO Nº DE PIEZAS CODE	QNT CT CTY	DENOMINAÇÃO / DENOMINACIÓN / DENOMINATION		
1	6027.008.043.00.9	2	Tampa	Tapa	Cover
2	6027.008.053.00.8	2	Contrapino	Contraperno	Cotter Pin
3	6027.008.029.00.8	2	Porca Castelo	Tuerca Castelo	Castle Nut
4	6027.008.054.00.6	2	Arruela	Arandela	Washer
5	4001.035.007.00.8	2	Rolamento 35X72X23	Rodamiento 35X72X23	35X72X23 Bearing
6	6027.008.041.00.3	12	Prisioneiro	Espárrago	Stud
7	6027.008.031.00.4	2	Cubo de Roda	Cubo de Rueda	Wheel Hub
8	4001.035.010.00.2	2	Rolamento 50X90X23	Rodamiento 50X90X23	50X90X23 Bearing
9	6027.008.021.00.5	2	Retentor	Retén	Retainer
10	6027.008.044.00.7	2	Tambor de Freio	Tambor de Freno	Brake Drum
11	S/R	12	Sem Reposição	Sin Reemplazo	No Replacement

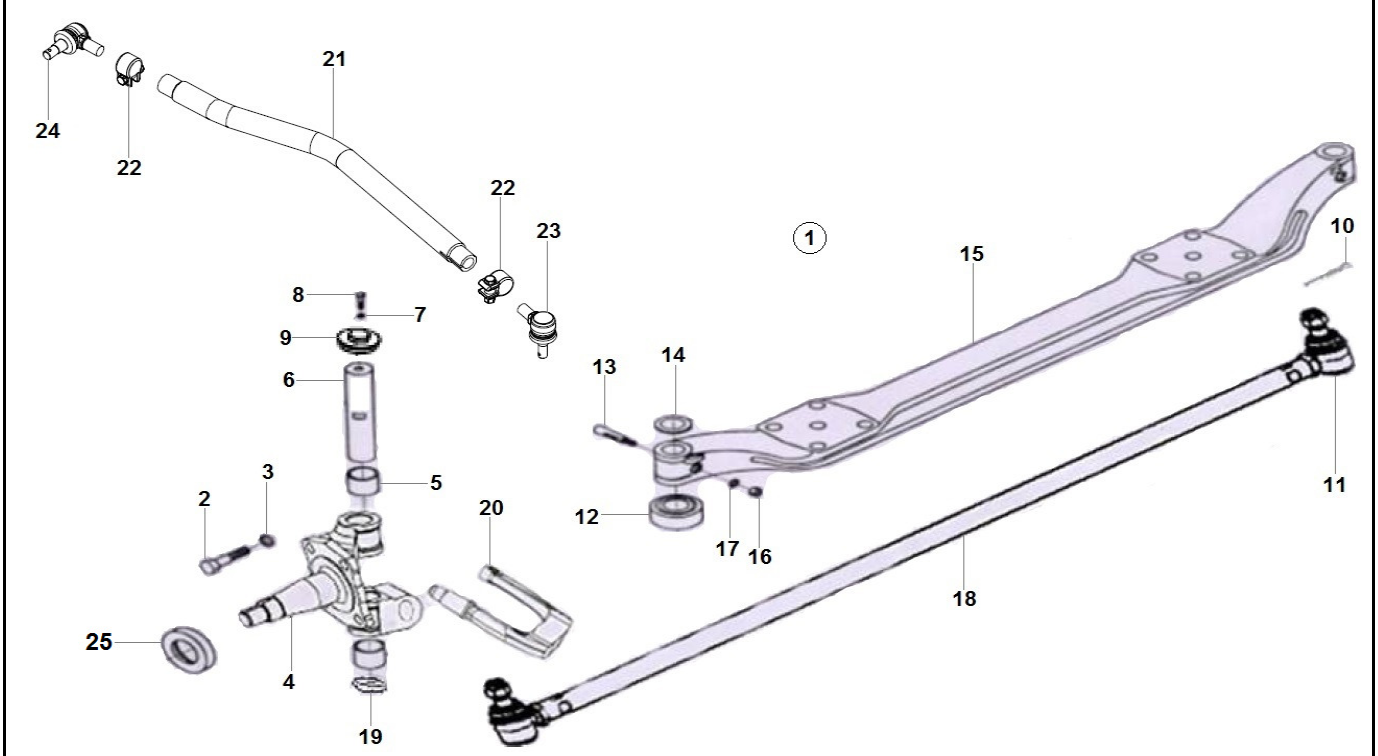

EIXO DIANTEIRO
EJE DELANTERO
FRONT AXLE

ITEM	CÓDIGO Nº DE PIEZAS CODE	QNT CT CTY	DENOMINAÇÃO / DENOMINACIÓN / DENOMINATION		
1	6027.008.014.00.0	1	Eixo Dianteiro - Inclui Itens 2 ao 20	Eje Delantero - Incluye Itens 2 al 20	Front Axle - Includes Items 2 to 20
2	S/R	8	Sem Reposição	Sin Reemplazo	No Replacement
3	S/R	8	Sem Reposição	Sin Reemplazo	No Replacement
4.1	6027.008.027.00.2	1	Ponta de Eixo Esquerda	Punta de Eje Izquierda	Left Tip Shaft
4.2	6027.008.028.00.0	1	Ponta de Eixo Direita	Punta de Eje Derecha	Right Tip Shaft
5	S/R	4	Sem Reposição	Sin Reemplazo	No Replacement
6	6027.008.030.00.6	2	Pino Mestre	Perno Principal	Pricipal Pin
7	S/R	2	Sem Reposição	Sin Reemplazo	No Replacement
8	S/R	2	Sem Reposição	Sin Reemplazo	No Replacement
9	6027.008.032.00.2	2	Vedador	Sellador	Sealant
10	S/R	2	Sem Reposição	Sin Reemplazo	No Replacement
11	S/R	2	Sem Reposição	Sin Reemplazo	No Replacement
12	6027.008.017.00.3	2	Rolamento	Rodamiento	Bearing
13	6027.008.055.00.3	2	Limitador	Limitador	Limiter
14	S/R	CN	Sem Reposição	Sin Reemplazo	No Replacement
15	S/R	1	Sem Reposição	Sin Reemplazo	No Replacement
16	S/R	2	Sem Reposição	Sin Reemplazo	No Replacement
17	S/R	2	Sem Reposição	Sin Reemplazo	No Replacement
18	6027.008.042.00.1	1	Barra Transversal - Inclui Item 11	Barra Transversal - Incluye Item 11	Transverse Bar - Includes Item 11
19	6027.008.026.00.4	2	Vedador	Sellador	Sealant
20.1	6027.007.072.00.9	1	Braço Direção Esquerdo	Brazo Dirección Izquierdo	Left Steering Arm
20.2	6027.007.074.00.5	1	Braço Direção Direito	Brazo Dirección Derecho	Right Steering Arm
21	6027.007.033.00.1	1	Barra de Direção - Inclui Itens 22 e 24	Barra de Dirección - Incluye Itens 22 y 24	Steering Bar - Includes Items 22 and 24
22	S/R	2	Sem Reposição	Sin Reemplazo	No Replacement
23	6027.007.039.00.8	1	Terminal	Terminal	Terminal
24	6027.007.076.00.0	1	Terminal	Terminal	Terminal

AGRALE

AGRALE FÊNIX

EIXO DIANTEIRO
EJE DELANTERO
FRONT AXLE

ITEM	CÓDIGO Nº DE PIEZAS CODE	QNT CT CTY	DENOMINAÇÃO / DENOMINACIÓN / DENOMINATION		
25	6027.008.049.00.6	2	Retentor	Retén	Retainer

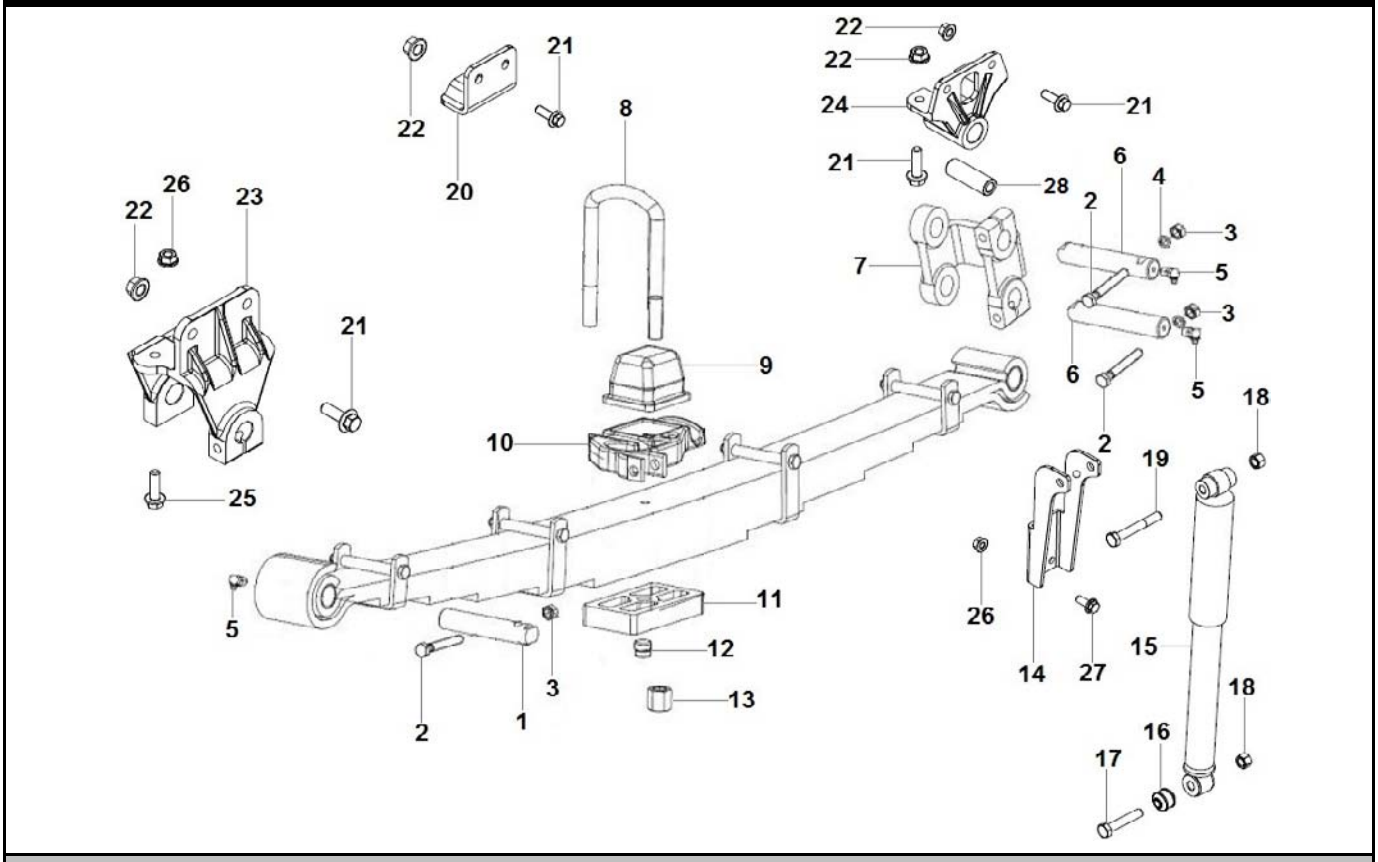

SUSPENSÃO DIANTEIRA
SUSPENSIÓN DELANTERA
FRONT SUSPENSION

ITEM	CÓDIGO Nº DE PIEZAS CODE	QNT CT CTY	DENOMINAÇÃO / DENOMINACIÓN / DENOMINATION		
1	6027.014.027.00.4	2	Pino	Perno	Pin
2	4101.045.059.06.2	6	Parafuso M10X65	Tornillo M10X65	M10X65 Screw
3	4102.014.013.05.6	6	Porca Freno M10	Tuerca Freno M10	M10 Brake Nut
4	S/R	6	Sem Reposição	Sin Reemplazo	No Replacement
5	S/R	6	Sem Reposição	Sin Reemplazo	No Replacement
6	6027.014.028.00.2	4	Pino	Perno	Pin
7	6027.014.026.00.6	2	Jumelo	Soporte	Bracket
8	6027.014.052.00.2	4	Grampo	Fijador	Fixer
9	6027.014.051.00.4	2	Batente	Tope	Buffer
10.1	6027.009.057.00.8	1	Apoio Esquerdo	Apoyo Izquierdo	Left Support
10.2	6027.009.064.00.4	1	Apoio Direito	Apoyo Derecho	Right Support
11	6027.014.053.00.0	2	Apoio	Apoyo	Support
12	6027.014.102.00.5	2	Pino Guia	Pin Guia	Guide Pin
13	6027.014.099.00.3	8	Porca	Tuerca	Nut
14	6027.002.040.00.1	2	Suporte	Soporte	Bracket
15	6027.014.016.00.7	2	Amortecedor - Inclui Item 16	Amortiguador - Incluye Ítem 16	Absorber - Includes Item 16
16	6027.014.103.00.3	4	Bucha	Buje	Bushing
17	4101.045.081.05.8	2	Parafuso M12X65	Tornillo M12X65	M12X65 Screw
18	4102.014.014.05.4	4	Porca Freno M12	Tuerca Freno M12	M12 Brake Nut
19	4101.045.086.07.3	2	Parafuso M12X85	Tornillo M12X85	M12X85 Screw
20	6027.014.062.00.1	2	Limitador	Limitador	Limiter
21	4101.084.043.10.0	16	Parafuso Flange M12X1,5X35	Tornillo Brida M12X1,5X35	M12X1.5X35 Flange Screw
22	4102.025.011.10.7	16	Porca Flange M12X1,5	Tuerca Brida M12X1,5	M12X1.5 Nut Flange
23.1	6027.002.039.00.3	1	Suporte Esquerdo	Soporte Izquierdo	Left Bracket
23.2	6027.002.038.00.5	1	Suporte Direito	Soporte Derecho	Righ Bracket
24	6027.002.041.00.9	2	Suporte	Soporte	Bracket
25	4101.084.036.10.4	4	Parafuso Flange M10X1,5X35	Tornillo Brida M10X1,5X35	M10X1.5X35 Flange Screw

AGRALE

AGRALE FÊNIX

SUSPENSÃO DIANTEIRA
SUSPENSIÓN DELANTERA
FRONT SUSPENSION

ITEM	CÓDIGO Nº DE PIEZAS CODE	QNT CT CTY	DENOMINAÇÃO / DENOMINACIÓN / DENOMINATION		
26	4102.025.009.10.1	4	Porca Flange M10	Tuerca Brida M10	M10 Nut Flange
27	4101.084.034.10.9	6	Parafuso Flange M10X1,5X25	Tornillo Brida M10X1,5X25	M10X1.5X25 Flange Screw
28	6027.014.021.00.7	2	Bucha	Buje	Bushing

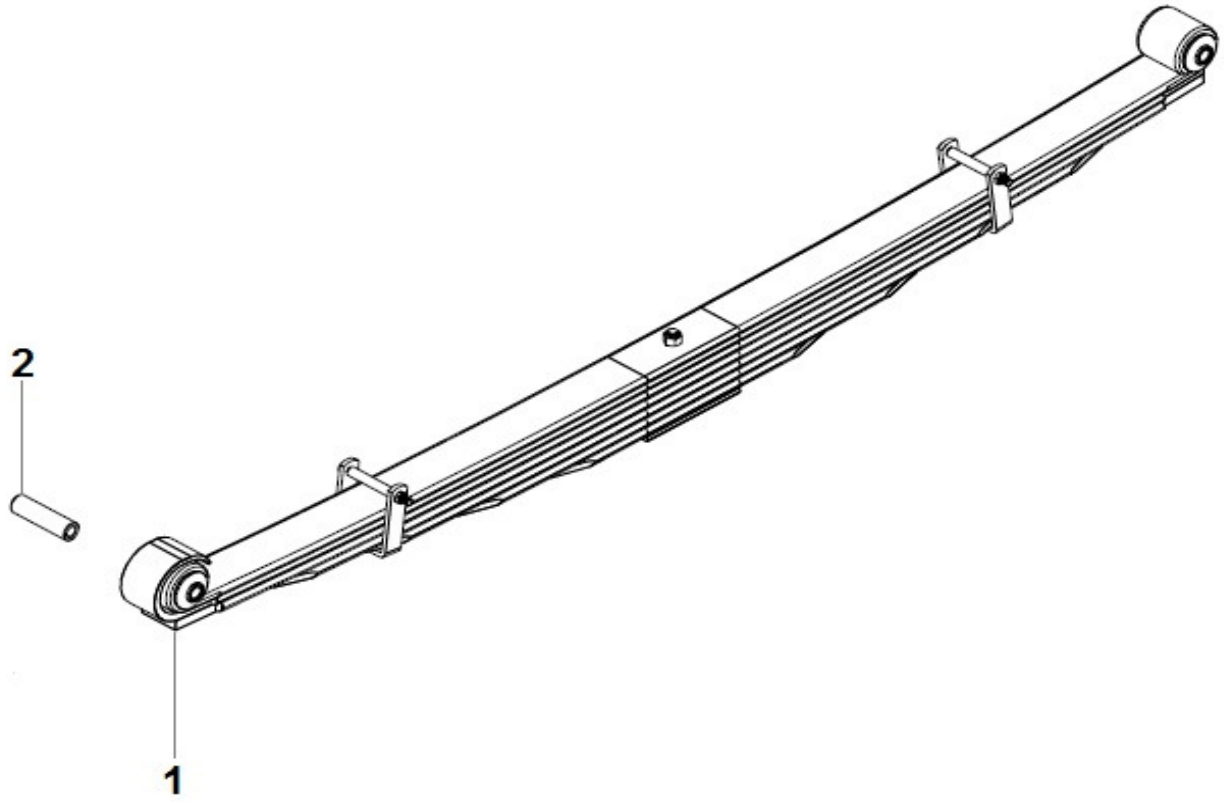

SUSPENSÃO DIANTEIRA - COMPONENTES FEIXE DE MOLAS
SUSPENSIÓN DELANTERA - COMPONENTES PAQUETE DE RESORTES
FRONT SUSPENSION - SPRING PACK COMPONENTS

ITEM	CÓDIGO Nº DE PIEZAS CODE	QNT CT CTY	DENOMINAÇÃO / DENOMINACIÓN / DENOMINATION		
1.1	6027.014.049.00.8	1	Feixe de Molas Dianteiro Esquerdo	Paquete de Resortes Delantero Izquierdo	Left Front Spring Pack
1.2	6027.014.050.00.6	1	Feixe de Molas Dianteiro Direito	Paquete de Resortes Delantero Derecho	Right Front Spring Pack
2	6027.014.023.00.3	4	Bucha	Buje	Bushing

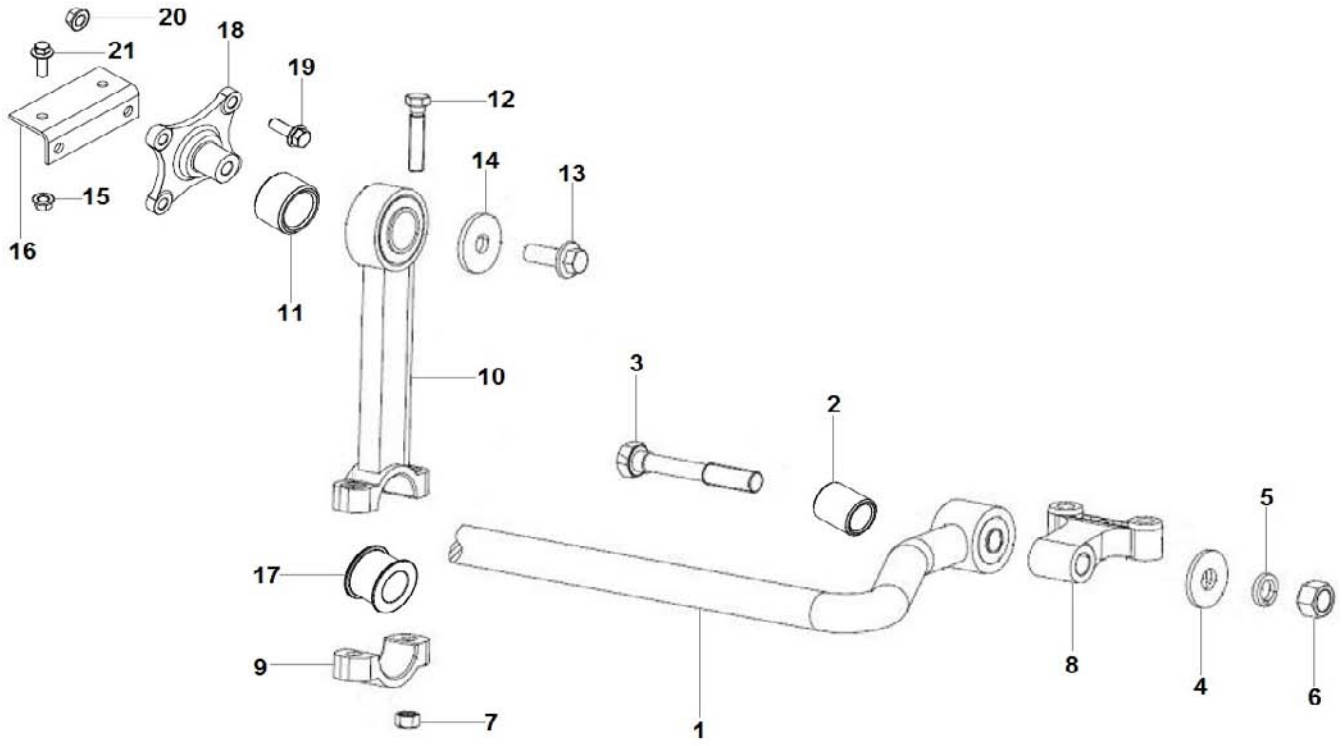

SUSPENSÃO DIANTEIRA - BARRA ESTABILIZADORA
SUSPENSIÓN DELANTERA - BARRA ESTABILIZADORA
FRONT SUSPENSION - STABILIZER BAR

ITEM	CÓDIGO Nº DE PIEZAS CODE	QNT CT CTY	DENOMINAÇÃO / DENOMINACIÓN / DENOMINATION		
1	6027.014.030.00.8	1	Barra Estabilizadora - Inclui Item 2	Barra Estabilizadora - Incluye Ítem 2	Stabilizer Bar - Includes Item 2
2	S/R	2	Sem Reposição	Sin Reemplazo	No Replacement
3	6027.014.047.00.2	2	Parafuso	Tornillo	Screw
4	6027.014.097.00.7	2	Arruela	Arandela	Washer
5	6012.014.092.00.0	2	Arruela	Arandela	Washer
6	4102.022.044.05.1	2	Porca Freno M22	Tuerca Freno M22	M22 Brake Nut
7	4102.014.019.05.3	4	Porca Freno M14	Tuerca Freno M14	M14 Brake Nut
8	6027.014.059.00.7	2	Suporte	Soporte	Bracket
9	6027.014.043.00.1	2	Abraçadeira	Abrazadera	Clamp
10	6027.014.060.00.5	2	Braço - Inclui Item 10	Brazo - Incluye Ítem 10	Arm - Includes Item 10
11	S/R	2	Sem Reposição	Sin Reemplazo	No Replacement
12	4101.046.003.05.1	4	Parafuso M14X70	Tornillo M14X70	M14X70 Screw
13	6027.014.056.00.3	2	Parafuso	Tornillo	Screw
14	6027.014.031.00.6	2	Arruela	Arandela	Washer
15	4101.084.034.10.9	4	Parafuso Flange M10X1,5X25	Tornillo Brida M10X1,5X25	M10X1.5X25 Flange Screw
16	4102.025.009.10.1	4	Porca Flange M10	Tuerca Brida M10	M10 Nut Flange
17	6027.014.018.00.3	2	Bucha	Buje	Bushing
18	6027.002.042.00.7	2	Suporte	Soporte	Bracket
19	4101.084.050.10.5	8	Parafuso Flange M14X1,5X40	Tornillo Brida M14X1,5X40	M14X1.5X40 Flange Screw
20	4102.025.015.10.8	10	Porca Flange M14X1,5	Tuerca Brida M14X1,5	M14 Nut FlangeX1.5
21	4101.084.043.10.0	4	Parafuso Flange M12X1,5X35	Tornillo Brida M12X1,5X35	M12X1.5X35 Flange Screw
22	4102.025.011.10.7	4	Porca Flange M12X1,5	Tuerca Brida M12X1,5	M12X1.5 Nut Flange
23	6027.002.029.00.4	1	Apoio	Apoyo	Support

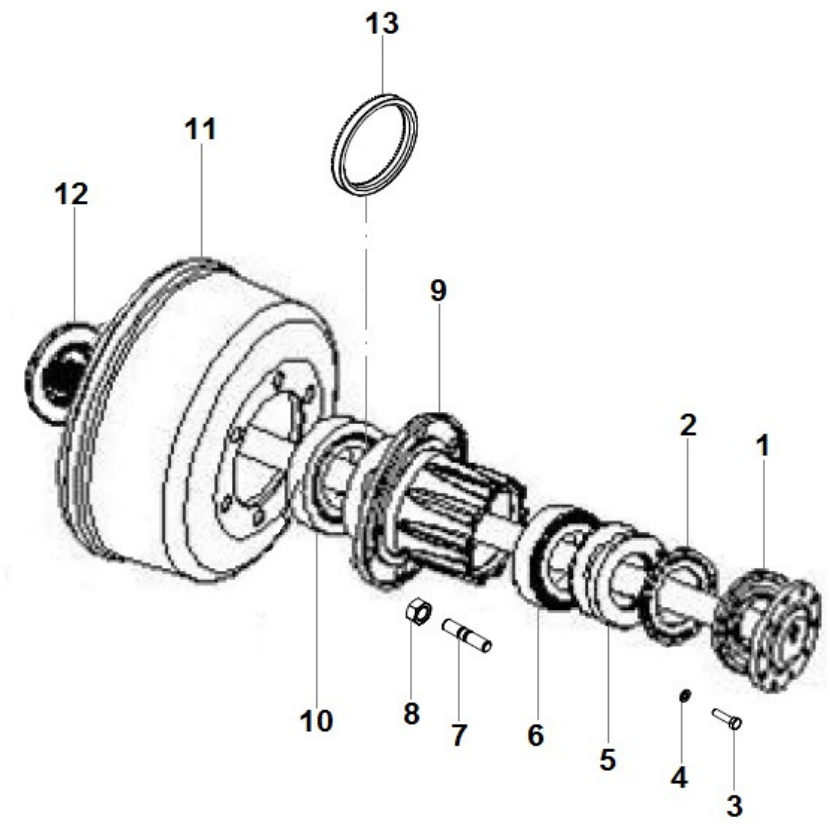

CUBO DE RODA TRASEIRO
CUBO DE RUEDA TRASERO
REAR WHEEL HUB

ITEM	CÓDIGO Nº DE PIEZAS CODE	QNT CT CTY	DENOMINAÇÃO / DENOMINACIÓN / DENOMINATION		
1	6027.009.022.00.2	2	Vedador	Sellador	Sealant
2	6027.009.030.00.5	2	Arruela Trava	Arandela Traba	Lock Washer
3	S/R	8	Sem Reposição	Sin Reemplazo	No Replacement
4	S/R	8	Sem Reposição	Sin Reemplazo	No Replacement
5	6027.009.026.00.3	2	Porca	Tuerca	Nut
6	6027.009.025.00.5	2	Rolamento	Rodamiento	Bearing
7	6027.009.065.00.1	12	Prisioneiro	Espárrago	Stud
8	6027.009.066.00.9	12	Porca	Tuerca	Nut
9	6027.009.063.00.6	2	Cubo de Roda	Cubo de Rueda	Wheel Hub
10	6027.009.024.00.8	2	Rolamento	Rodamiento	Bearing
11	6027.009.035.00.4	2	Tambor de Freio	Tambor de Freno	Brake Drum
12	6027.009.021.00.4	2	Retentor	Retén	Retainer
13	6027.009.059.00.4	2	Roda Dentada ABS	Rueda Dentada ABS	Toothed Wheel ABS

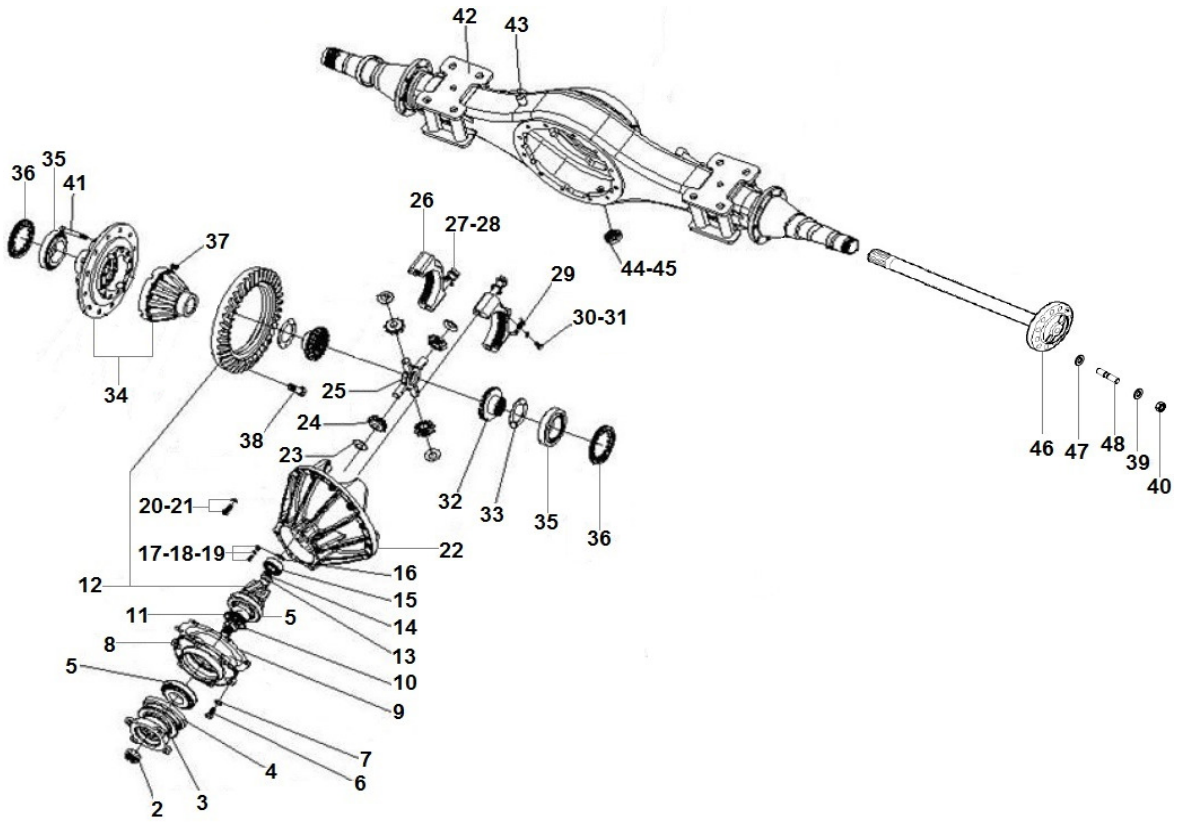

EIXO TRASEIRO
EJE TRASERO
REAR AXLE

ITEM	CÓDIGO Nº DE PIEZAS CODE	QNT CT CTY	DENOMINAÇÃO / DENOMINACIÓN / DENOMINATION		
1	6027.009.088.00.3	1	Porca	Tuerca	Nut
2	S/R	1	Sem Reposição	Sin Reemplazo	No Replacement
3	6027.009.069.00.3	1	Flange	Brida	Flange
4	6027.009.036.00.2	1	Retentor	Retén	Retainer
5	6027.009.037.00.0	2	Rolamento	Rodamiento	Bearing
6	S/R	6	Sem Reposição	Sin Reemplazo	No Replacement
7	S/R	6	Sem Reposição	Sin Reemplazo	No Replacement
8	6027.009.023.00.0	1	Tampa Retentora	Tapa Retenedora	Retainer Cover
9	6027.009.090.00.9	1	Kit Juntas 0,1, 0,2 e 0,5 mm	Kit Juntas 0,1, 0,2 y 0,5 mm	Gaskets Kit 0,1, 0,2 and 0,5 mm
10	6027.009.091.00.7	1	Espaçador	Espaciador	Spacer
11	S/R	1	Sem Reposição	Sin Reemplazo	No Replacement
12	6027.009.079.00.2	1	Coroa e Pinhão	Corona y Piñón	Crown and Pinion
13	6027.009.092.00.5	1	Retentor	Retén	Retainer
14	6027.009.039.00.6	1	Limitador Rolamento	Limitador Rodamiento	Bearing Limiter
15	6027.009.040.00.4	1	Rolamento	Rodamiento	Bearing
16	6027.009.041.00.2	1	Limitador Rolamento	Limitador Rodamiento	Bearing Limiter
17	S/R	1	Sem Reposição	Sin Reemplazo	No Replacement
18	S/R	1	Sem Reposição	Sin Reemplazo	No Replacement
19	S/R	1	Sem Reposição	Sin Reemplazo	No Replacement
20	S/R	1	Sem Reposição	Sin Reemplazo	No Replacement
21	S/R	1	Sem Reposição	Sin Reemplazo	No Replacement
22	6027.009.034.00.7	1	Caixa Diferencial	Caja Diferencial	Differential Box
23	6027.009.044.00.6	4	Arruela Satélite	Arandela Satélite	Satellite Washer
24	6027.009.043.00.8	4	Engrenagem Satélite	Engranaje Satélite	Satellite Gear
25	6027.009.042.00.0	1	Eixo Satelite	Eje Satelite	Satellite Axi
26	6027.009.097.00.4	2	Capa Mancal	Capa Cojinete	Bearing Cover
27	6027.009.093.00.3	4	Parafuso	Tornillo	Screw

AGRALE

AGRALE FÊNIX

EIXO TRASEIRO
EJE TRASERO
REAR AXLE

ITEM	CÓDIGO Nº DE PIEZAS CODE	QNT CT CTY	DENOMINAÇÃO / DENOMINACIÓN / DENOMINATION		
28	S/R	4	Sem Reposição	Sin Reemplazo	No Replacement
29	S/R	2	Sem Reposição	Sin Reemplazo	No Replacement
30	6027.009.086.00.7	2	Parafuso	Tornillo	Screw
31	6027.009.087.00.5	2	Arruela Pressão	Arandela Presión	Pressure Washer
32	6027.009.083.00.4	2	Engrenagem Planetária	Engranaje Planetária	Planetary Gear
33	6027.009.082.00.6	2	Arruela Planetária	Arandela Planetária	Planetary Washer
34	6027.009.101.00.4	1	Carcaça Diferencial	Carcaza Diferencial	Differential Housing
35	6027.009.045.00.3	2	Rolamento	Rodamiento	Bearing
36	6027.009.054.00.5	2	Porca Ajuste	Tuerca Ajuste	Adjusting Nut
37	S/R	12	Sem Reposição	Sin Reemplazo	No Replacement
38	S/R	14	Sem Reposição	Sin Reemplazo	No Replacement
39	6027.009.077.00.6	16	Arruela Pressão	Arandela Presión	Washer Spring
40	6027.009.078.00.4	16	Porca	Tuerca	Nut
41	6027.009.084.00.2	12	Parafuso	Tornillo	Screw
42	6027.009.061.00.0	1	Carcaça	Carcaza	Housing
43	6027.009.094.00.1	1	Respiro	Respiradero	Breather
44	6027.009.096.00.6	1	Anel Vedação	Anillo Vedación	Sealing Ring
45	6027.009.095.00.8	1	Bujão	Tapón	Plug
46	6027.009.033.00.9	2	Semieixo	Semieje	Semiaxle
47	6027.009.076.00.8	16	Arruela Cônica	Arandela Cónica	Conical Washer
48	6027.009.075.00.0	16	Prisioneiro	Espárrago	Stud

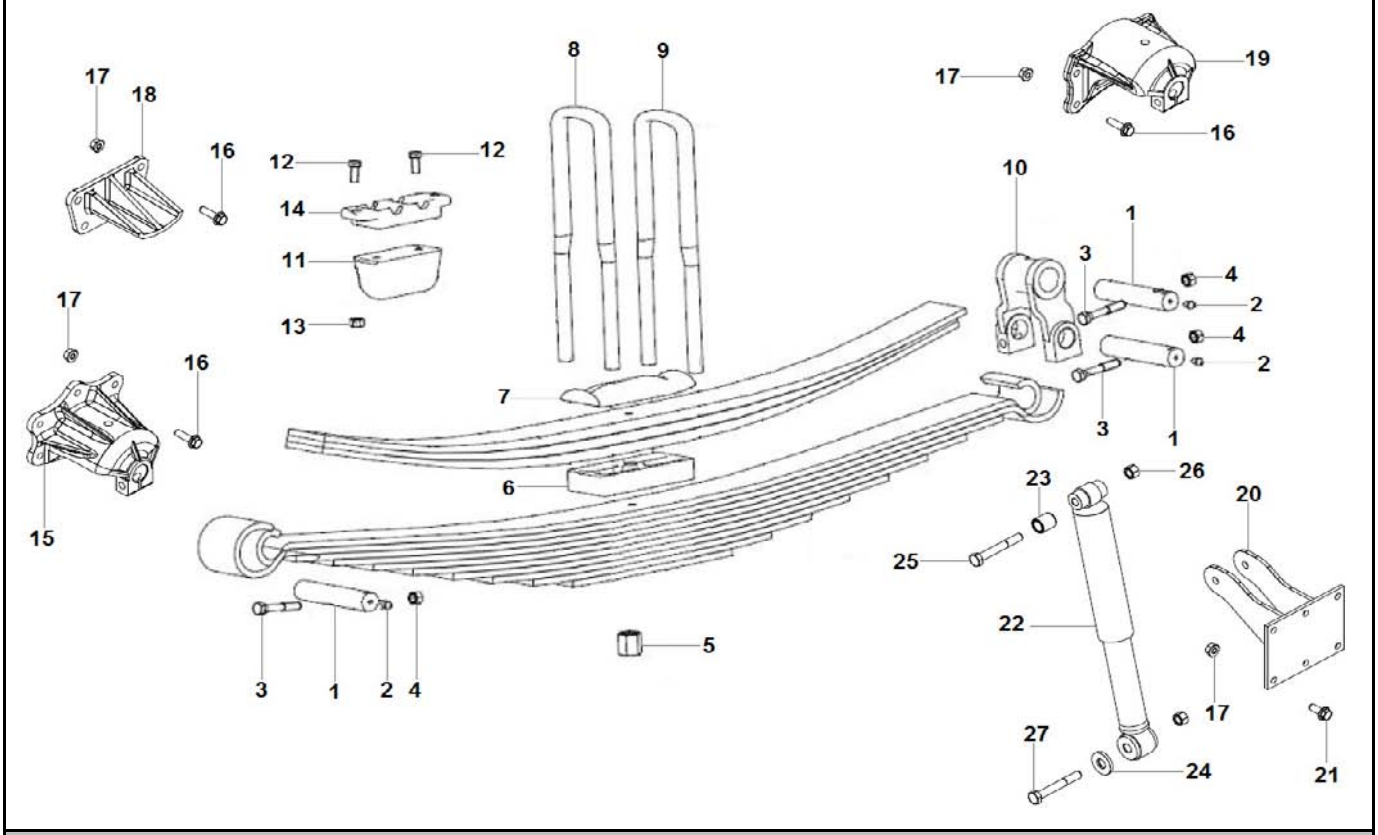

SUSPENSÃO TRASEIRA
SUSPENSIÓN TRASERA
REAR SUSPENSION

ITEM	CÓDIGO Nº DE PIEZAS CODE	QNT CT CTY	DENOMINAÇÃO / DENOMINACIÓN / DENOMINATION		
1	6027.014.038.00.1	6	Pino	Perno	Pin
2	4003.010.008.00.1	6	Graxeira M10	Grasera M10	M10 Grasera
3	4101.045.081.05.8	6	Parafuso M12X65	Tornillo M12X65	M12X65 Screw
4	4102.014.014.05.4	6	Porca Freno M12	Tuerca Freno M12	M12 Brake Nut
5	6027.014.024.00.1	8	Porca	Tuerca	Nut
6	6027.014.040.00.7	2	Espaçador	Espaciador	Spacer
7	6027.014.033.00.2	2	Apoio	Apoyo	Support
8	6027.014.034.00.0	2	Grampo Maior	Fijador Mayor	Greater Fixer
9	6027.014.035.00.7	2	Grampo Menor	Fijador Menor	Smaller Fixer
10	6027.014.025.00.8	2	Jumelo	Soporte	Bracket
11	6027.014.037.00.3	2	Batente	Tope	Buffer
12	4101.084.043.10.0	8	Parafuso Flange M12X1,5X35	Tornillo Brida M12X1,5X35	M12X1.5X35 Flange Screw
13	4102.025.011.10.7	4	Porca Flange M12	Tuerca Brida M12	M12 Nut Flange
14	6027.014.036.00.5	2	Espaçador	Espaciador	Spacer
15	6027.002.036.00.9	2	Suporte	Soporte	Bracket
16	4101.084.036.10.4	34	Parafuso Flange M10X1,5X35	Tornillo Brida M10X1,5X35	M10X1.5X35 Flange Screw
17	4102.025.009.10.1	46	Porca Flange M10	Tuerca Brida M10	M10 Nut Flange
18	6027.002.032.00.8	4	Apoio	Apoyo	Support
19	6027.002.034.00.4	2	Suporte	Soporte	Bracket
20	6027.002.033.00.6	2	Suporte	Soporte	Bracket
21	4101.084.034.10.9	12	Parafuso Flange M10X1,5X25	Tornillo Brida M10X1,5X25	M10X1.5X25 Flange Screw
22	6027.014.017.00.5	2	Amortecedor - Inclui Itens 23	Amortiguador - Incluye Itens 23	Absorber - Includes Items 23
23	S/R	4	Sem Reposição	Sin Reemplazo	No Replacement
24	6008.014.019.00.1	2	Espaçador 14,5X38,5X5	Espaciador 14,5X38,5X5	14.5X38.5X5 Spacer
25	4101.045.086.07.3	2	Parafuso M12X85	Tornillo M12X85	M12X85 Screw
26	4102.014.014.05.4	2	Porca Freno M12	Tuerca Freno M12	M12 Brake Nut
27	S/R	2	Sem Reposição	Sin Reemplazo	No Replacement

AGRALE

AGRALE FÊNIX

SUSPENSÃO TRASEIRA
SUSPENSIÓN TRASERA
REAR SUSPENSION

ITEM	CÓDIGO Nº DE PIEZAS CODE	QNT CT CTY	DENOMINAÇÃO / DENOMINACIÓN / DENOMINATION		
28	S/R	2	Sem Reposição	Sin Reemplazo	No Replacement

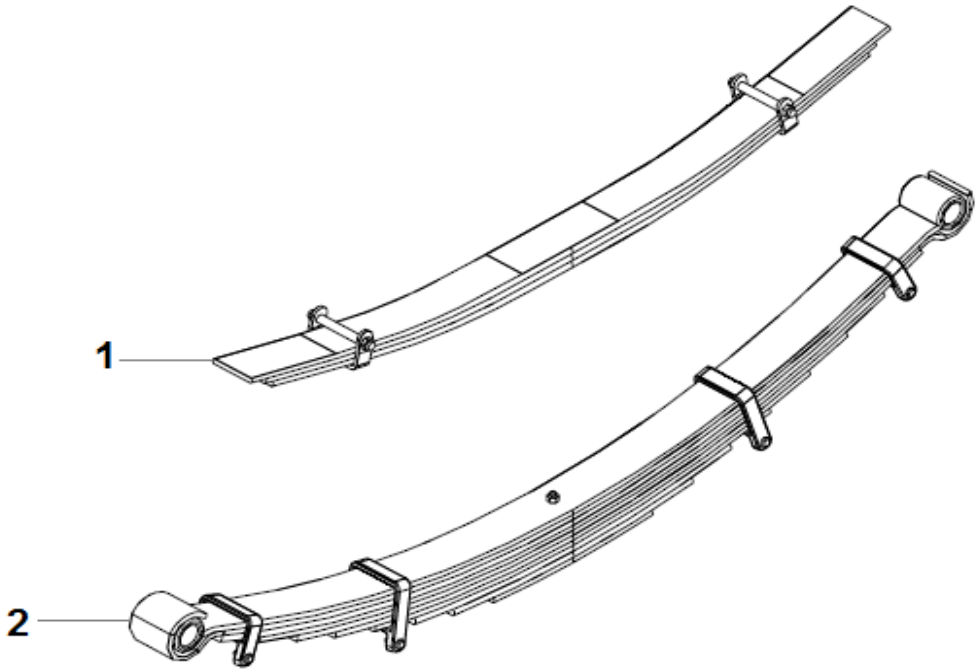

SUSPENSÃO TRASEIRA - COMPONENTES FEIXE DE MOLAS
SUSPENSIÓN TRASERA - COMPONENTES PAQUETE DE RESORTES
REAR SUSPENSION - SPRING PACK COMPONENTS

ITEM	CÓDIGO Nº DE PIEZAS CODE	QNT CT CTY	DENOMINAÇÃO / DENOMINACIÓN / DENOMINATION		
1	6027.014.032.00.4	2	Feixe de Molas - Inclui Itens	Paquete de Resortes - Incluye Itens	Spring Pack - Includes Items
2	6027.014.039.00.9	2	Feixe de Molas - Inclui Itens	Paquete de Resortes - Incluye Itens	Spring Pack - Includes Items

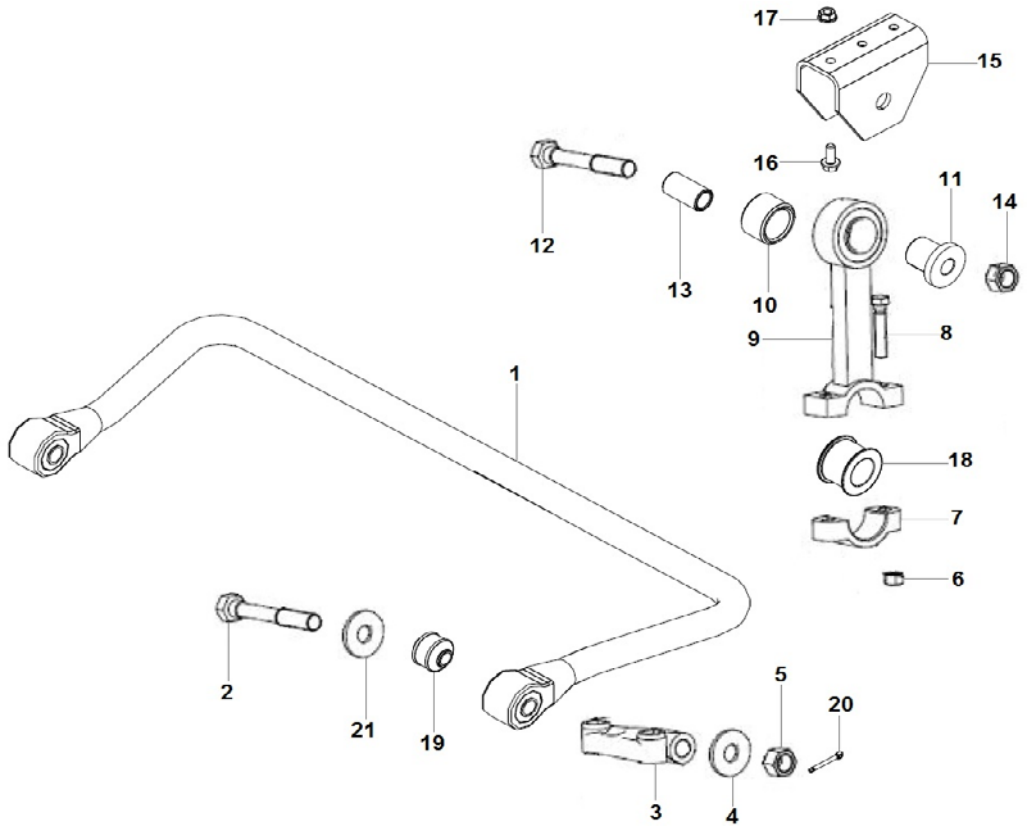

SUSPENSÃO TRASEIRA - BARRA ESTABILIZADORA
SUSPENSIÓN TRASERA - BARRA ESTABILIZADORA
REAR SUSPENSION - STABILIZER BAR

ITEM	CÓDIGO Nº DE PIEZAS CODE	QNT CT CTY	DENOMINAÇÃO / DENOMINACIÓN / DENOMINATION		
1	6027.014.041.00.5	1	Barra Estabilizadora - Inclui Item 19	Barra Estabilizadora - Incluye Ítem 19	Stabilizer Bar - Includes Item 19
2	6027.014.048.00.0	2	Parafuso	Tornillo	Screw
3	6027.014.044.00.9	2	Suporte	Soporte	Bracket
4	6012.014.092.00.0	4	Arruela	Arandela	Washer
5	4102.022.044.05.1	2	Porca Freno M22	Tuerca Freno M22	M22 Brake Nut
6	4102.014.019.05.3	4	Porca Freno M14	Tuerca Freno M14	M14 Brake Nut
7	6027.014.043.00.1	2	Abraçadeira	Abrazadera	Clamp
8	4101.046.003.05.1	4	Parafuso M14X70	Tornillo M14X70	M14X70 Screw
9	6027.014.045.00.6	2	Braço - Inclui Item 10	Brazo - Incluye Ítem 10	Arm - Includes Item 10
10	S/R	2	Sem Reposição	Sin Reemplazo	No Replacement
11	6027.014.042.00.3	2	Bucha	Buje	Bushing
12	4101.084.061.06.0	2	Parafuso Flange M14X1,5X85	Tornillo Brida M14X1,5X85	M14X1.5X85 Flange Screw
13	6027.014.065.00.4	2	Bucha	Buje	Bushing
14	4102.025.016.10.6	2	Porca Flange M16X1,5	Tuerca Brida M16X1,5	M16X1.5 Nut Flange
15	6027.002.035.00.1	2	Suporte	Soporte	Bracket
16	4101.084.034.10.9	4	Parafuso Flange M10X1,5X25	Tornillo Brida M10X1,5X25	M10X1.5X25 Flange Screw
17	4102.025.009.10.1	4	Porca Flange M10	Tuerca Brida M10	M10 Nut Flange
18	6027.014.018.00.3	2	Bucha	Buje	Bushing
19	S/R	2	Sem Reposição	Sin Reemplazo	No Replacement
20	S/R	2	Sem Reposição	Sin Reemplazo	No Replacement
21	6027.014.097.00.7	2	Arruela	Arandela	Washer

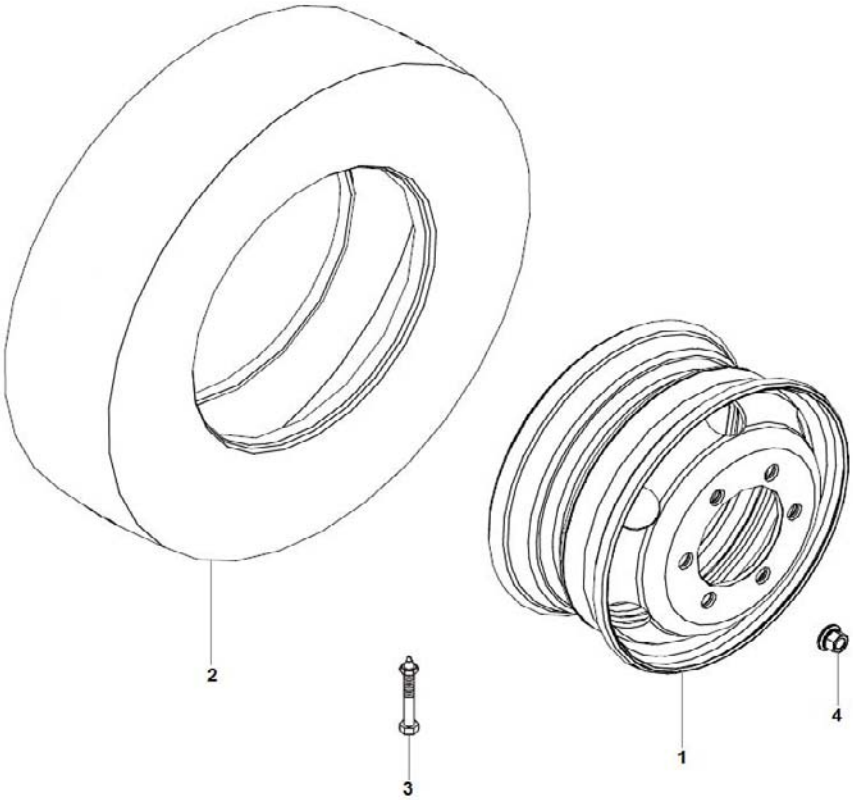

RODAS E PNEUS
RUEDAS Y NEUMÁTICOS
WHEELS AND TIRES

ITEM	CÓDIGO Nº DE PIEZAS CODE	QNT CT CTY	DENOMINAÇÃO / DENOMINACIÓN / DENOMINATION		
1	6027.010.016.00.1	7	Roda 6.00X17.5	Rueda 6.00X17.5	6.00X17.5 Wheel
2	6008.010.705.00.9	7	Pneu 215/75 17.5 Pirelli MC45	Neumático 215/75 17.5 Pirelli MC45	215/75 17.5 Pirelli MC45 Tire
3	6008.010.006.00.2	2	Extensão da Válvula	Extensión de la Válvula	Valve Extension
4	6020.010.030.00.7	24	Porca da Roda M18X1,5	Turca de la Rueda M18X1,5	M18X1.5 Wheel Nut

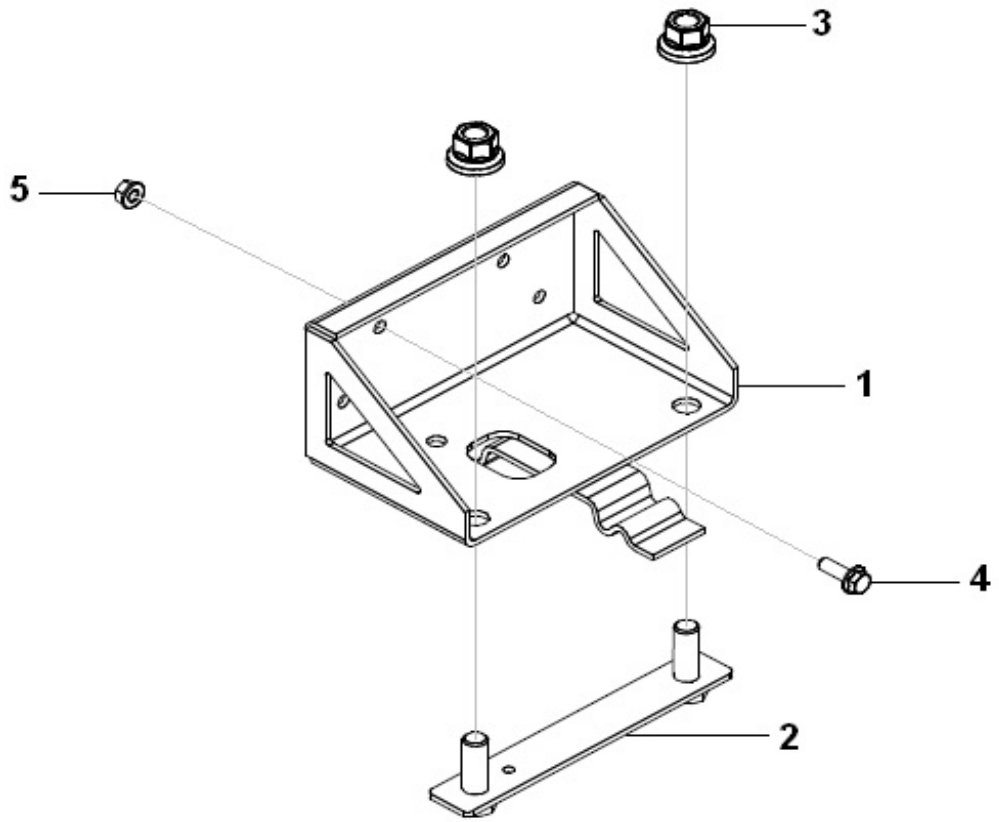

SUPORTE ESTEPE
SOPORTE NEUMÁTICO REPUESTO
SPARE TIRE BKACKET

ITEM	CÓDIGO Nº DE PIEZAS CODE	QNT CT CTY	DENOMINAÇÃO / DENOMINACIÓN / DENOMINATION		
1	6027.010.010.00.4	1	Suporte Estepe	Soporte Neumático Repuesto	Spare Tire Bracket
2	6027.010.013.00.8	1	Fixador	Fijador	Fixer
3	6020.010.030.00.7	2	Porca da Roda M18X1,5	Turca de la Rueda M18X1,5	M18X1.5 Wheel Nut
4	4101.084.035.10.6	4	Parafuso Flange M10X1,5X30	Tornillo Brida M10X1,5X30	M10X1.5X30 Flange Screw
5	4102.025.009.10.1	4	Porca Flange M10	Tuerca Brida M10	M10 Nut Flange

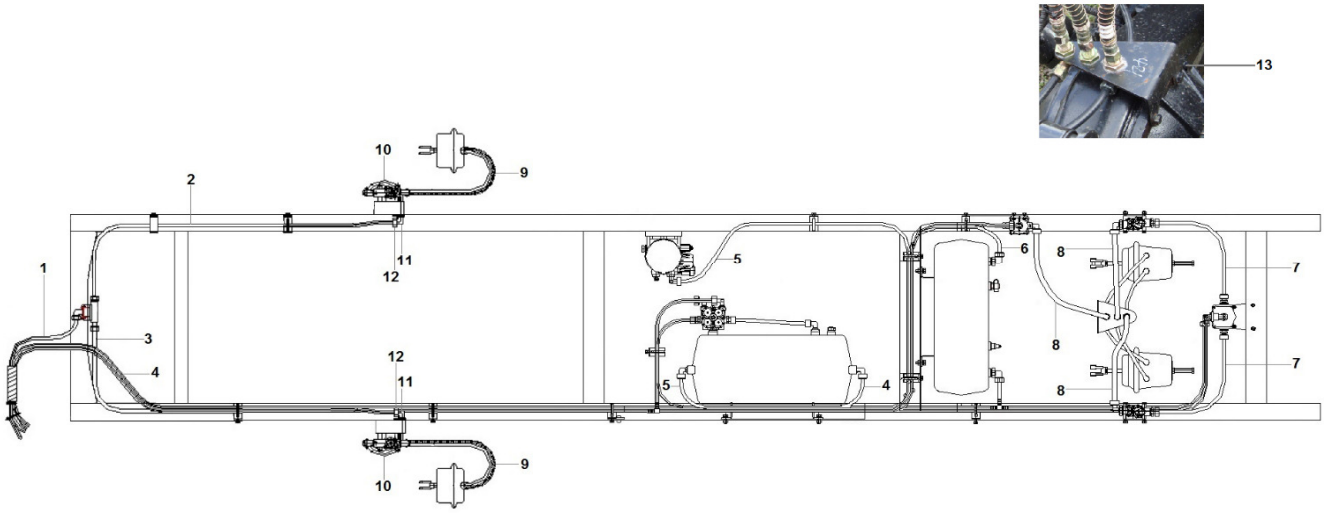

SISTEMA DE FREIO
SISTEMA DE FRENO
BRAKE SYSTEM

ITEM	CÓDIGO Nº DE PIEZAS CODE	QNT CT CTY	DENOMINAÇÃO / DENOMINACIÓN / DENOMINATION		
1	6027.005.061.00.4	1	Mangueira	Manguera	Hose
2	6027.005.045.00.7	1	Tubo Freio 1400 mm	Tubo Freno 1400 mm	1400 mm Brake Pipe
3	6027.005.062.00.2	1	Tubo de Freio	Tubo del Freno	Brake Tube
4	6027.005.063.00.0	1	Tubo de Freio	Tubo del Freno	Brake Tube
5	6027.005.048.00.1	1	Tubo de Freio 1400 mm	Tubo de Freno 1400 mm	1400 mm Brake Pipe
6	6027.005.047.00.3	1	Tubo de Freio	Tubo de Freno	Brake Pipe
7	6027.005.042.00.4	2	Tubo de Freio 500 mm	Tubo del Freno 500 mm	500 mm Brake Tube
8	6027.005.021.00.8	3	Tubo Flexível	Tubo Flexible	Flexible Tube
9	6027.005.020.00.0	2	Tubo Flexível	Tubo Flexible	Flexible Tube
10	6027.005.026.00.7	2	Tubo de Freio	Tubo del Freno	Brake Tube
11	6027.005.027.00.5	2	Conector 90°	Conector 90°	90° Connector
12	6027.005.067.00.1	2	Porca M18	Tuerca M18	M18 Nut
13	6027.005.119.00.0	1	Suporte	Soporte	Bracket

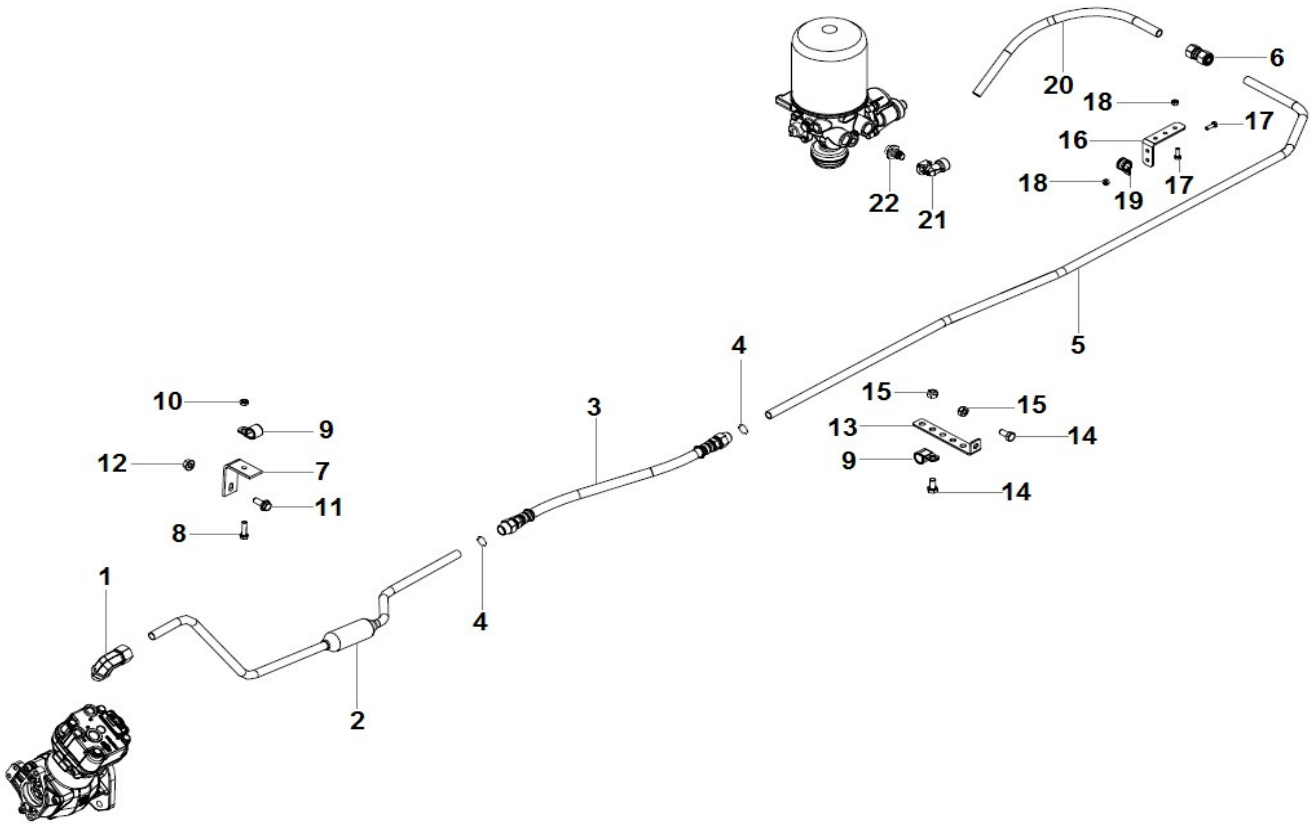

SISTEMA DE FREIO - TUBO COMPRESSOR
SISTEMA DE FRENO - TUBO DEL COMPRESOR
BRAKE SYSTEM - COMPRESSOR TUBE

ITEM	CÓDIGO Nº DE PIEZAS CODE	QNT CT CTY	DENOMINAÇÃO / DENOMINACIÓN / DENOMINATION		
1	6112.005.075.00.4	1	Cotovelo	Codo	Elbow
2	6027.005.010.00.1	1	Tubo do Compressor	Tubo del Compresor	Compressor Tube
3	6008.005.744.00.5	1	Mangueira - Inclui Item 4	Manguera - Incluye Item 4	Hose - Includes Item 4
4	6009.005.144.00.6	2	Anilha	Anillo	Ring
5	6027.005.012.00.7	1	Tubo Resfriador	Tubo Enfriador	Cooler Pipe
6	6012.005.203.00.4	1	Conector M22X16 mm	Conector M22X16 mm	M22X16 mm Connector
7	6007.007.343.00.6	1	Suporte	Soporte	Bracket
8	4101.047.092.05.3	1	Parafuso M8X30	Tornillo M8X30	M8X30 Screw
9	6005.006.029.00.6	4	Abraçadeira 18 mm	Abrazadera 18 mm	18 mm Clamp
10	4102.014.012.04.1	1	Porca Freno M8	Tuerca Freno M8	M8 Brake Nut
11	4101.084.034.10.9	1	Parafuso Flange M10X1,5X25	Tornillo Brida M10X1,5X25	M10X1.5X25 Flange Screw
12	4102.025.009.10.1	1	Porca Flange M10	Tuerca Brida M10	M10 Nut Flange
13	6023.011.051.00.6	3	Suporte L 150X30	Soporte L 150X30	150X30 L Bracket
14	4101.048.005.05.4	4	Parafuso M10X20	Tornillo M10X20	M10X20 Screw
15	4102.014.013.05.6	4	Porca Freno M10	Tuerca Freno M10	M10 Brake Nut
16	6020.005.080.00.9	2	Suporte 88X55	Soporte 88X55	88X55 Bracket
17	4101.047.067.05.5	4	Parafuso M6X18	Tornillo M6X18	M6X18 Screw
18	4102.014.009.05.4	4	Porca Freno M6	Tuerca Freno M6	M6 Brake Nut
19	6006.003.511.00.4	4	Abraçadeira 16 mm	Abrazadera 16 mm	16 mm Clamp
20	1020.150.014.00.6	CN	Tubo Nylon 12X16 Preto	Tubo Nylon 12X16 Negro	12X16 Black Nylon Tube
21	6020.005.092.00.4	1	Conector 90° 16 mm	Conector 90° 16 mm	16 mm 90° Connector
22	6020.005.104.00.7	1	Conector Reto M22	Conector Recto M22	M22 Straight Connector

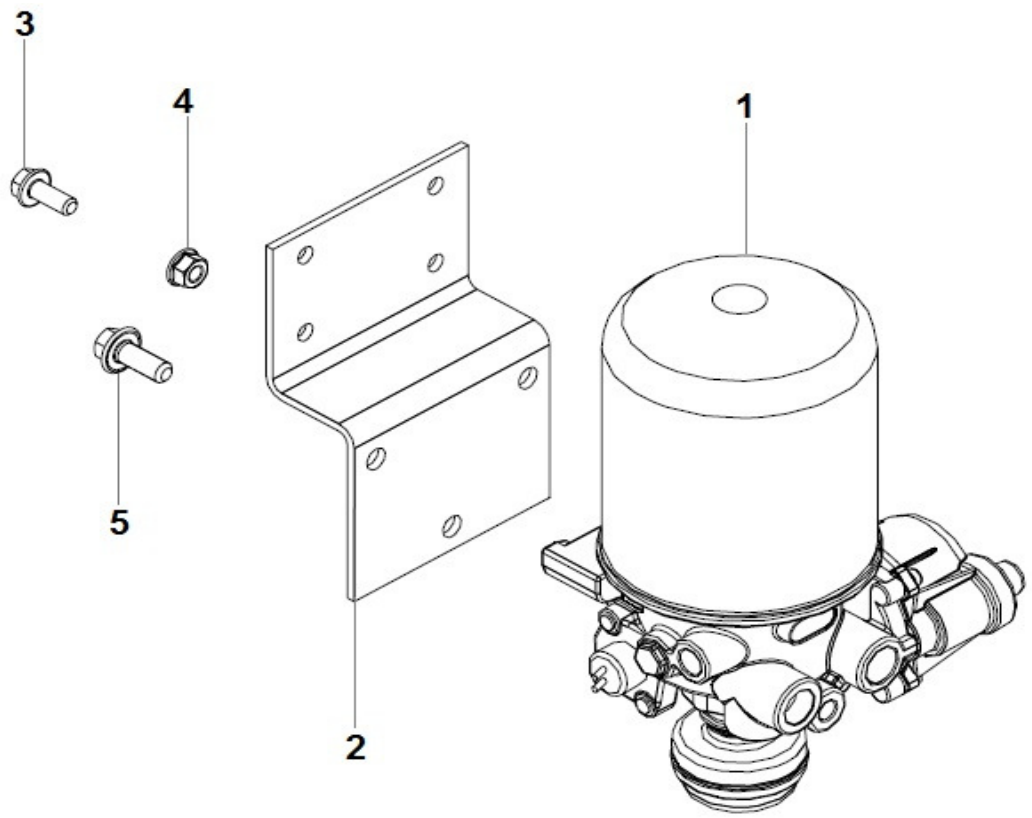

SISTEMA DE FREIO - FILTRO SECADOR
SISTEMA DE FRENO - FILTRO SECADOR
BRAKE SYSTEM - DRYER FILTER

ITEM	CÓDIGO Nº DE PIEZAS CODE	QNT CT CTY	DENOMINAÇÃO / DENOMINACIÓN / DENOMINATION		
1	6027.005.029.00.1	1	Filtro Secador Ar	Filtro Secador Aire	Aire Dryer Filter
2	6027.005.035.00.8	1	Suporte	Soporte	Bracket
3	4101.084.034.10.9	4	Parafuso Flange M10X1,5X25	Tornillo Brida M10X1,5X25	M10X1.5X25 Flange Screw
4	4102.025.009.10.1	4	Porca Flange M10	Tuerca Brida M10	M10 Nut Flange
5	4101.084.042.10.2	3	Parafuso Flange M12X1,5X30	Tornillo Brida M12X1,5X30	M12X1.5X30 Flange Screw

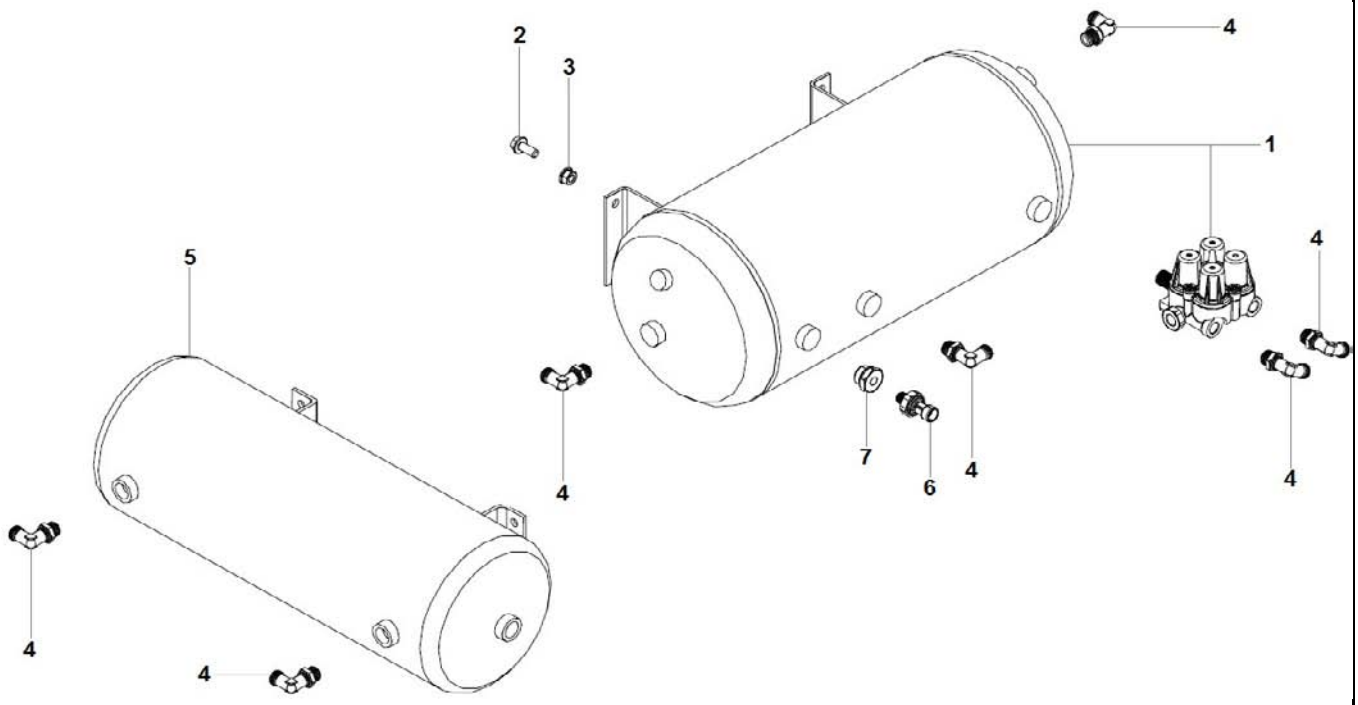

SISTEMA DE FREIO - RESERVATÓRIOS
SISTEMA DE FRENO - RESERVORIOS
BRAKE SYSTEM - RESERVOIRS

ITEM	CÓDIGO Nº DE PIEZAS CODE	QNT CT CTY	DENOMINAÇÃO / DENOMINACIÓN / DENOMINATION		
1	6027.005.030.00.9	1	Reservatório Ar e Válvula 4 Vias	Reservorio Aire y Valvula 4 Vías	Air Reservoir and 4 Way Valve
2	4101.084.034.10.9	8	Parafuso Flange M10X1,5X25	Tornillo Brida M10X1,5X25	M10X1.5X25 Flange Screw
3	4102.025.009.10.1	8	Porca Flange M10	Tuerca Brida M10	M10 Nut Flange
4	6027.005.033.00.3	7	Conector 90°	Conector 90°	90° Connector
5	6027.005.031.00.7	1	Reservatório Ar Completo	Reservorio Aire Completo	Complete Air Reservoir
6	6025.011.036.00.2	2	Sensor Pressão do Ar	Sensor Presión der Aire	Air Pressure Sensor
7	6007.005.551.00.6	2	Redutor M22XM12	Reductor M22XM12	M22XM12 Reducer

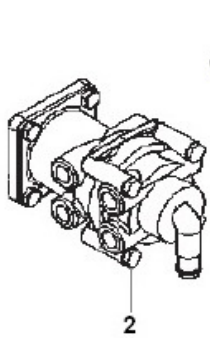

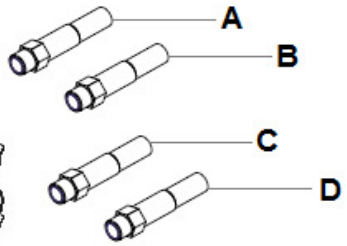

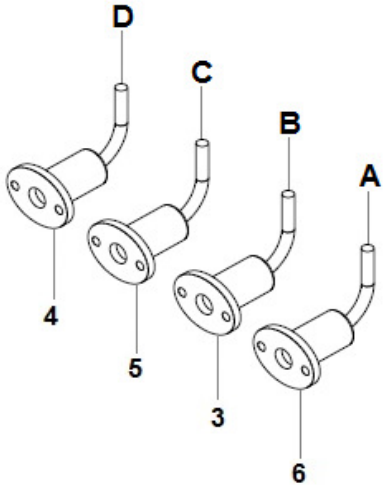

SISTEMA DE FREIO - ACIONAMENTO
SISTEMA DE FRENO - ACCIONAMENTO
BRAKE SYSTEM - ACTIVATION

ITEM	CÓDIGO Nº DE PIEZAS CODE	QNT CT CTY	DENOMINAÇÃO / DENOMINACIÓN / DENOMINATION		
1	6027.005.073.00.9	1	Válvula Freio Estacionário	Válvula Freno Estacionario	Stationary Brake Valve
2	6027.005.058.00.0	1	Válvula Freio Serviço	Valvula Freno Servicio	Service Brake Valve
3	6027.005.052.00.3	1	Tubo Entrada Dianteiro	Tubo Entrada Delantero	Front Imput Tube
4	6027.005.053.00.1	1	Tubo Entrada Traseiro	Tubo Entrada Trasero	Rear Imput Tube
5	6027.005.054.00.9	1	Tubo Saída Dianteiro	Tubo Salida Delantero	Front Outlet Tube
6	6027.005.055.00.6	1	Tubo Saída Traseiro	Tubo Salida Trasero	Rear Outlet Tube

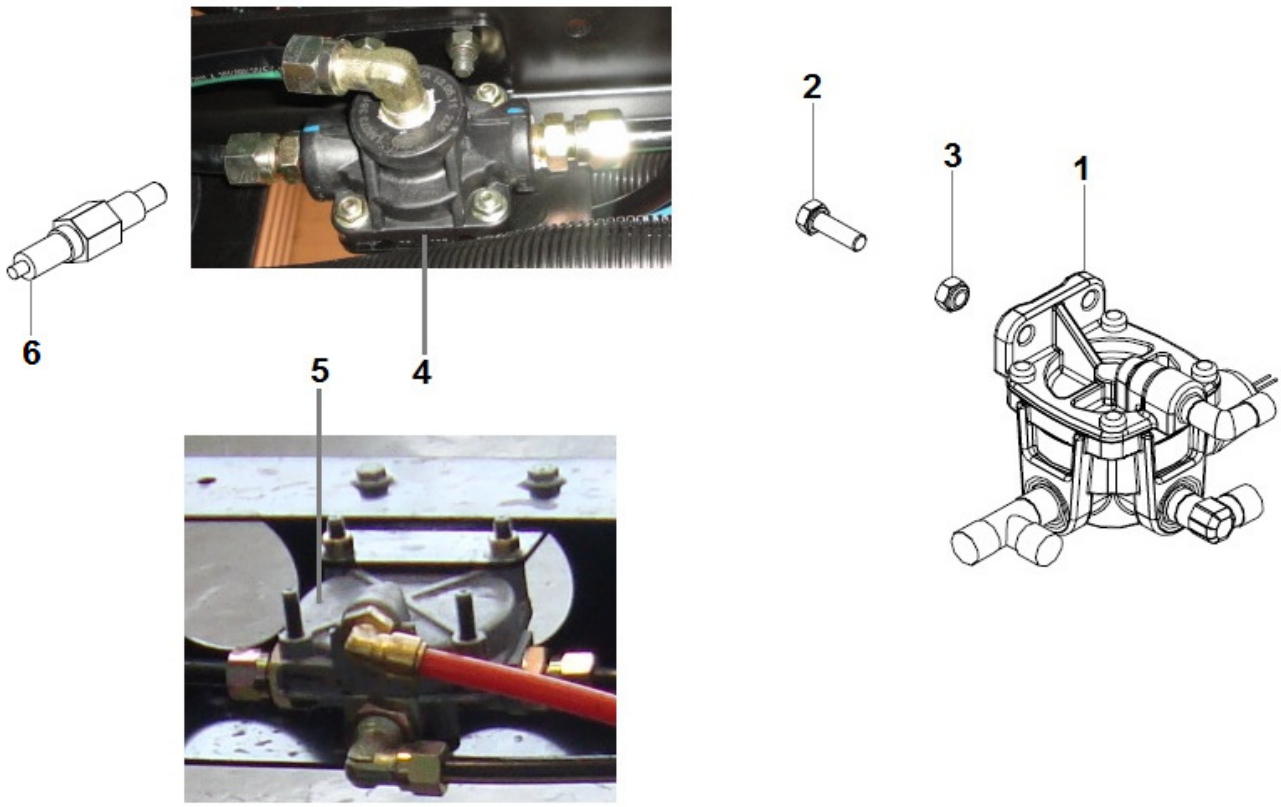

SISTEMA DE FREIO - VÁLVULAS
SISTEMA DE FRENO - VÁLVULAS
BRAKE SYSTEM - VALVES

ITEM	CÓDIGO Nº DE PIEZAS CODE	QNT CT CTY	DENOMINAÇÃO / DENOMINACIÓN / DENOMINATION		
1	6027.005.036.00.6	1	Válvula Descarga Rápida Traseira	Válvula Descarga Rápida Trasera	Rear Rapid Discharge Valve
2	4101.047.090.05.7	2	Parafuso M8X25	Tornillo M8X25	M8X25 Screw
3	4103.012.009.02.1	2	Arruela Pressão A8	Arandela Presión A8	A8 Pressure Washer
4	6027.005.037.00.4	1	Válvula Descarga Rápida Dianteira	Válvula Descarga Rápida Delantera	Front Rapid Discharge Valve
5	6027.005.038.00.2	1	Válvula Relé	Valvula Rele	Relay Valve
6	6027.011.043.00.4	1	Sensor Freio Estacionário	Sensor Freno Estacionario	Stationary Brake Sensor

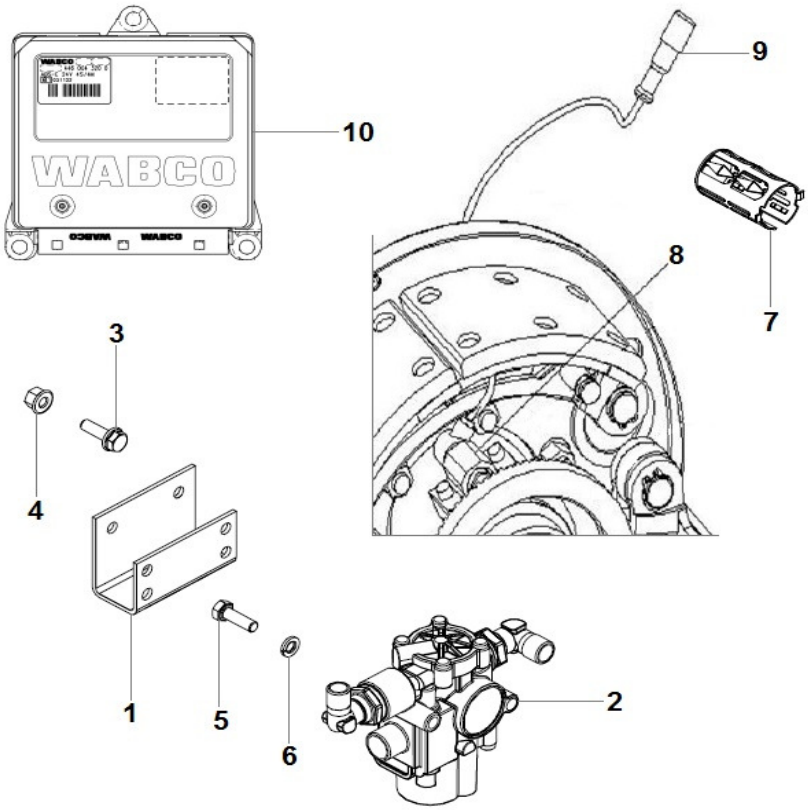

SISTEMA DE FREIO - COMPONENTES ABS
SISTEMA DE FRENO - COMPONENTES ABS
BRAKE SYSTEM - ABS COMPONENTS

ITEM	CÓDIGO Nº DE PIEZAS CODE	QNT CT CTY	DENOMINAÇÃO / DENOMINACIÓN / DENOMINATION		
1	6027.005.039.00.0	2	Suporte	Soporte	Bracket
2.1	6027.005.064.00.8	2	Válvula ABS Dianteira	Válvula ABS Delantera	Front ABS Valve
2.2	6027.005.065.00.5	1	Válvula ABS Traseira Direita	Válvula ABS Trasera Derecha	Right Rear ABS Valve
2.3	6027.005.066.00.3	1	Válvula ABS Traseira Esquerda	Válvula ABS Trasera Izquierda	Left Rear ABS Valve
3	4101.084.021.10.6	4	Parafuso Flange M8X1,25X25	Tornillo Brida M8X1,25X25	M8X1.25X25 Flange Screw
4	4102.025.008.10.3	4	Porca Flange M8	Tuerca Brida M8	M8 Nut Flange
5	4101.047.090.05.7	4	Parafuso M8X25	Tornillo M8X25	M8X25 Screw
6	4103.012.009.02.1	4	Arruela Pressão A8	Arandela Presión A8	A8 Pressure Washer
7	6020.005.027.00.0	4	Fixador	Fijador	Fixer
8	6027.005.099.00.4	2	Suporte Sensor Traseiro	Soporte Sensor Trasero	Rear Sensor Bracket
9	6027.009.051.00.1	2	Sensor ABS Traseiro	Sensor ABS Trasero	Rear ABS Sensor
10	S/R	1	Sem Reposição	Sin Reemplazo	No Replacement

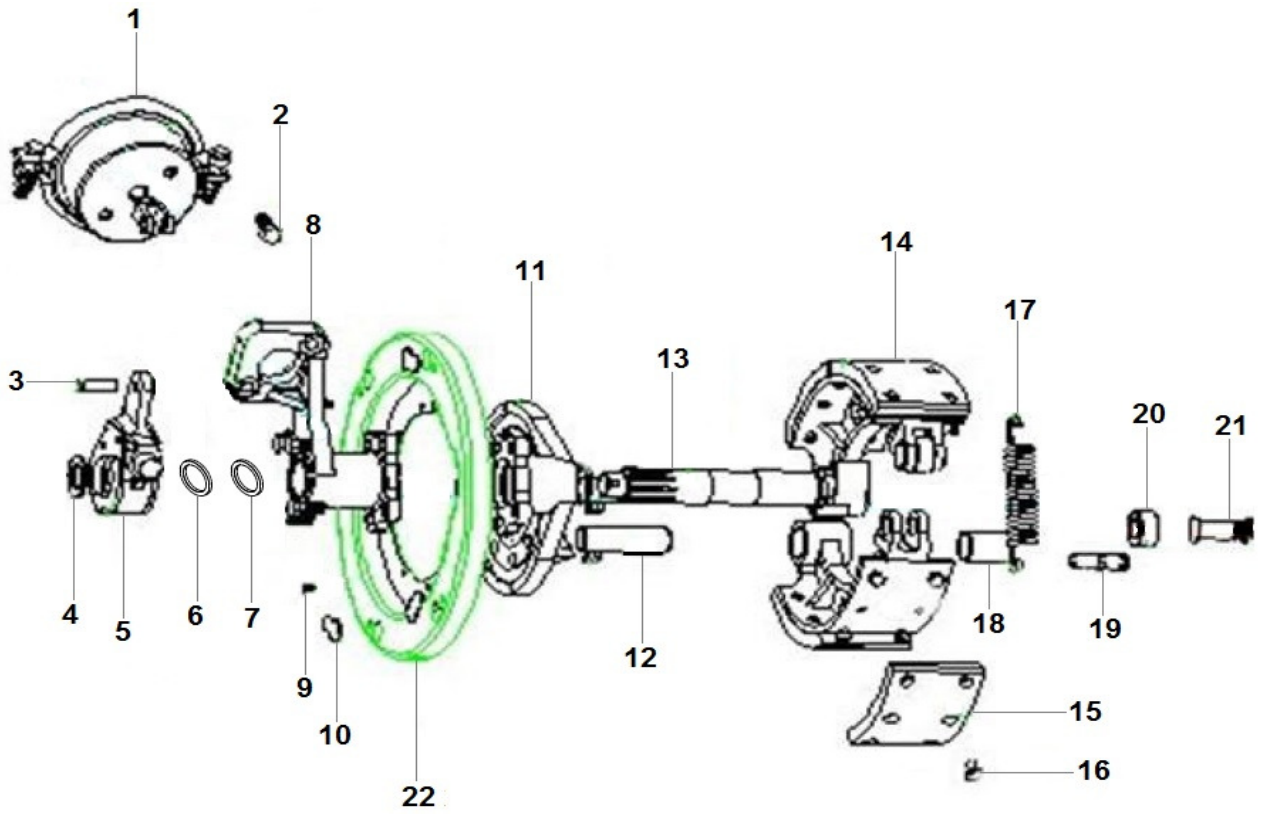

FREIO DIANTEIRO
FRENO DELANTERO
FRONT BRAKE

ITEM	CÓDIGO Nº DE PIEZAS CODE	QNT CT CTY	DENOMINAÇÃO / DENOMINACIÓN / DENOMINATION		
1.1	6027.008.033.00.0	1	Câmara Dianteira Esquerda	Cámara Delantera Izquierda	Left Front Chamber
1.2	6027.008.034.00.8	1	Câmara Dianteira Direita	Cámara Delantera Derecha	Right Front Chamber
2	S/R	4	Sem Reposição	Sin Reemplazo	No Replacement
3	S/R	2	Sem Reposição	Sin Reemplazo	No Replacement
4	S/R	2	Sem Reposição	Sin Reemplazo	No Replacement
5.1	6027.008.047.00.0	1	Ajustador Automático Esquerdo	Ajustador Automático Izquierdo	Left Automatic Adjuster
5.2	6027.008.046.00.2	1	Ajustador Automático Direito	Ajustador Automático Derecho	Right Automatic Adjuster
6	S/R	2	Sem Reposição	Sin Reemplazo	No Replacement
7	S/R	2	Sem Reposição	Sin Reemplazo	No Replacement
8.1	6027.008.025.00.6	1	Suporte Esquerdo	Soporte Izquierdo	Left Bracket
8.2	6027.008.024.00.9	1	Suporte Direito	Soporte Derecho	Righ Bracket
9	S/R	8	Sem Reposição	Sin Reemplazo	No Replacement
10	S/R	2	Sem Reposição	Sin Reemplazo	No Replacement
11.1	6027.008.035.00.5	1	Suporte Esquerdo	Soporte Izquierdo	Left Bracket
11.2	6027.008.036.00.3	1	Suporte Direito	Soporte Derecho	Righ Bracket
12	S/R	2	Sem Reposição	Sin Reemplazo	No Replacement
13.1	6027.008.037.00.1	1	Eixo Esquerdo	Eje Izquierdo	Left Shaft
13.2	6027.008.038.00.9	1	Eixo Direito	Eje Derecho	Right Shaft
14	6027.008.039.00.7	4	Patim Completo - Inclui Itens 15	Zapata Completa - Incluye Itens 15	Complete Brake Shoe - Includes Items 15
15	6027.008.045.00.4	1	Lonas de Freio	Forros de Freno	Brake Linings
16	S/R	48	Sem Reposição	Sin Reemplazo	No Replacement
17	S/R	2	Sem Reposição	Sin Reemplazo	No Replacement
18	S/R	2	Sem Reposição	Sin Reemplazo	No Replacement
19	S/R	2	Sem Reposição	Sin Reemplazo	No Replacement
20	S/R	2	Sem Reposição	Sin Reemplazo	No Replacement
21	S/R	2	Sem Reposição	Sin Reemplazo	No Replacement

AGRALE

AGRALE FÊNIX

FREIO DIANTEIRO
FRENO DELANTERO
FRONT BRAKE

ITEM	CÓDIGO Nº DE PIEZAS CODE	QNT CT CTY	DENOMINAÇÃO / DENOMINACIÓN / DENOMINATION		
22	S/R	2	Sem Reposição	Sin Reemplazo	No Replacement

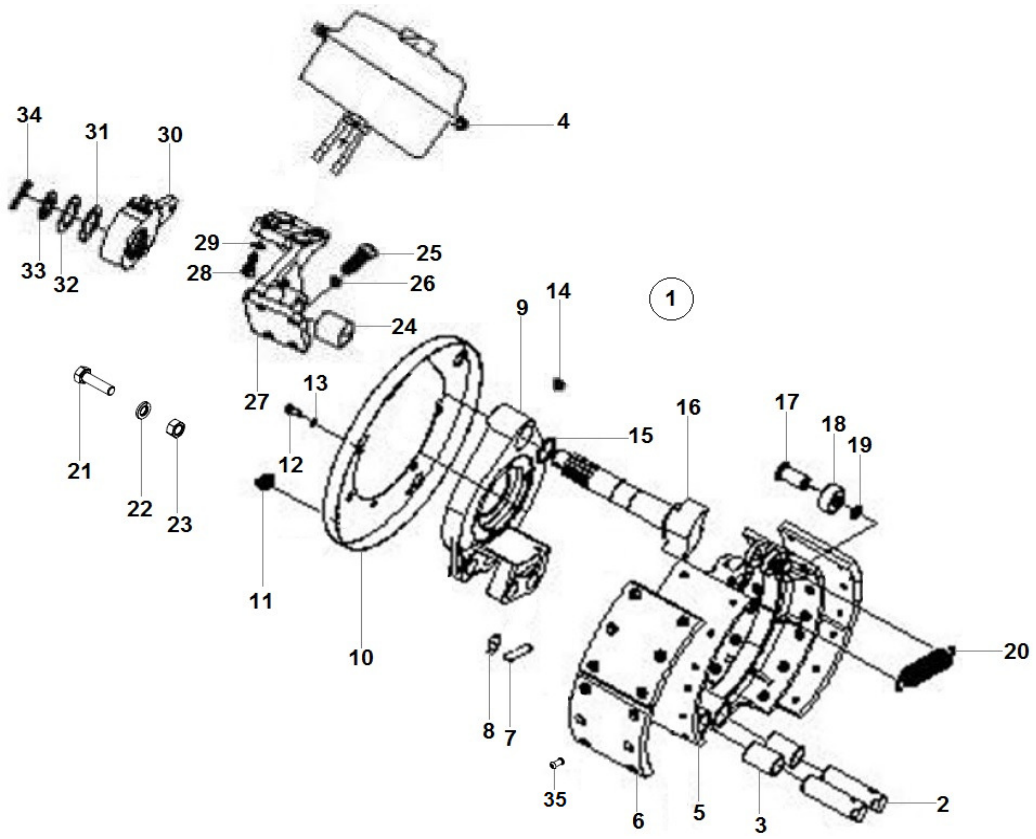

FREIO TRASEIRO
FRENO TRASERO
REAR BRAKE

ITEM	CÓDIGO Nº DE PIEZAS CODE	QNT CT CTY	DENOMINAÇÃO / DENOMINACIÓN / DENOMINATION		
1.1	6027.009.032.00.1	1	Freio Traseiro Esquerdo - Inclui Itens 2, 3, 5 ao 15, 17 ao 20	Freno Trasero Izquierdo - Incluye Itens 2, 3, 5 al 15, 17 al 20	Left Rear Brake - Includes Items 2, 3, 5 ao 15, 17 ao 20
1.2	6027.009.060.00.2	1	Freio Traseiro Direito - Inclui Itens 2, 3, 5 ao 15, 17 ao 20	Freno Trasero Derecho - Incluye Itens 2, 3, 5 al 15, 17 al 20	Right Rear Brake - Includes Items 2, 3, 5 ao 15, 17 ao 20
2	S/R	4	Sem Reposição	Sin Reemplazo	No Replacement
3	S/R	4	Sem Reposição	Sin Reemplazo	No Replacement
4.1	6027.009.067.00.7	1	Câmara Traseira Esquerda	Cámara Trasera Izquierda	Left Rear Chamber
4.2	6027.009.068.00.5	1	Câmara Traseira Direita	Cámara Trasera Derecha	Right Rear Chamber
5	6027.005.070.00.5	4	Patim Completo - Inclui Item 6	Zapata Completa - Incluye Ítem 6	Complete Brake Shoe - Includes Item 6
6	6027.009.050.00.3	1	Kit Lonas de Freio	Kit Forros de Freno	Brake Linings Kit
7	S/R	2	Sem Reposição	Sin Reemplazo	No Replacement
8	S/R	4	Sem Reposição	Sin Reemplazo	No Replacement
9	S/R	2	Sem Reposição	Sin Reemplazo	No Replacement
10	6027.009.056.00.0	2	Revestimento	Revestimiento	Covering
11	S/R	2	Sem Reposição	Sin Reemplazo	No Replacement
12	S/R	12	Sem Reposição	Sin Reemplazo	No Replacement
13	S/R	12	Sem Reposição	Sin Reemplazo	No Replacement
14	S/R	2	Sem Reposição	Sin Reemplazo	No Replacement
15	S/R	2	Sem Reposição	Sin Reemplazo	No Replacement
16.1	6027.009.048.00.7	1	Eixo Esquerdo	Eje Izquierdo	Left Shaft
16.2	6027.009.062.00.8	1	Eixo Direito	Eje Derecho	Right Shaft
17	S/R	2	Sem Reposição	Sin Reemplazo	No Replacement
18	S/R	2	Sem Reposição	Sin Reemplazo	No Replacement
19	S/R	2	Sem Reposição	Sin Reemplazo	No Replacement
20	6027.009.049.00.5	2	Mola	Resorte	Spring
21	S/R	12	Sem Reposição	Sin Reemplazo	No Replacement

AGRALE

AGRALE FÊNIX

FREIO TRASEIRO
FRENO TRASERO
REAR BRAKE

ITEM	CÓDIGO Nº DE PIEZAS CODE	QNT CT CTY	DENOMINAÇÃO / DENOMINACIÓN / DENOMINATION		
22	S/R	12	Sem Reposição	Sin Reemplazo	No Replacement
23	S/R	12	Sem Reposição	Sin Reemplazo	No Replacement
24	S/R	2	Sem Reposição	Sin Reemplazo	No Replacement
25	S/R	8	Sem Reposição	Sin Reemplazo	No Replacement
26	S/R	8	Sem Reposição	Sin Reemplazo	No Replacement
27.1	6027.005.127.00.3	1	Suporte Esquerdo	Soporte Izquierdo	Left Bracket
27.2	6027.005.128.00.1	1	Suporte Direito	Soporte Derecho	Righ Bracket
28	S/R	8	Sem Reposição	Sin Reemplazo	No Replacement
29	S/R	8	Sem Reposição	Sin Reemplazo	No Replacement
30	6027.005.057.00.2	2	Ajustador Automático	Ajustador Automático	Automatic Adjuster
31	S/R	2	Sem Reposição	Sin Reemplazo	No Replacement
32	S/R	2	Sem Reposição	Sin Reemplazo	No Replacement
33	S/R	2	Sem Reposição	Sin Reemplazo	No Replacement
34	S/R	2	Sem Reposição	Sin Reemplazo	No Replacement
35	S/R	48	Sem Reposição	Sin Reemplazo	No Replacement

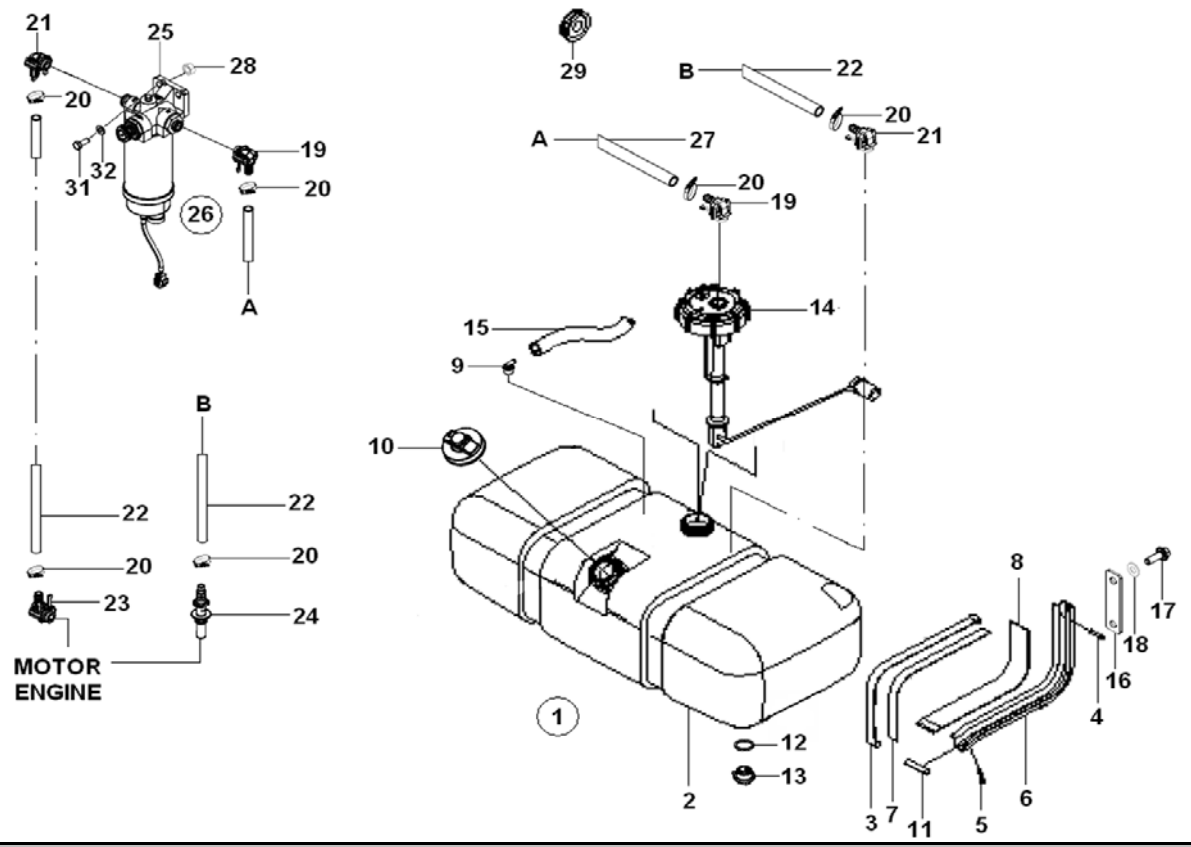

SISTEMA DE ALIMENTAÇÃO DE COMBUSTÍVEL
SISTEMA DE DE ALIMENTACIÓN DE COMBUSTIBLE
FUEL SUPPLY SYSTEM

ITEM	CÓDIGO Nº DE PIEZAS CODE	QNT CT CTY	DENOMINAÇÃO / DENOMINACIÓN / DENOMINATION		
1	6013.006.055.00.5	1	Reservatório Combustível 150 L - Inclui Itens 2 ao 14	Reservorio Combustible 150 L - Incluye Itens 2 al 14	150 L Fuel Reservoir - Includes Items 2 to 14
2	6016.006.021.00.0	1	Reservatório 150 L	Reservorio 150 L	150 L Reservoir
3	6013.006.078.00.7	2	Cinta	Correa	Strap
4	6008.006.018.00.3	2	Pino Trava	Perno Traba	Lock Pin
5	4101.038.000.01.6	2	Parafuso Allen M10X40	Tornillo Allen M10X40	M10X40 Allen Screw
6	6013.006.077.00.9	2	Suporte	Soporte	Bracket
7	6007.006.320.00.5	2	Perfil Borracha	Perfil Goma	Rubber Profile
8	6014.006.008.00.2	2	Perfil Borracha	Perfil Goma	Rubber Profile
9	6012.006.013.00.6	1	Respiro	Respiradero	Breather
10	6007.006.321.00.3	1	Tampa Bocal com Chave	Tapa Boquilla con Clave	With Key Nozzle Cover
11	6008.006.017.00.5	1	Pino	Perno	Pin
12	6112.006.037.00.3	1	Anel Vedação	Anillo Vedación	Sealing Ring
13	6112.006.038.00.1	1	Bujão M38	Tapón M38	M38 Plug
14	6016.006.019.00.4	1	Sensor Nível Combustível 150 L	Sensor Nivel Combustible 150 L	150 L Fuel Level Sensor
15	1020.120.026.00.7	CN	Mangueira 7,94X11	Manguera 7,94X11	7.94X11 Hose
16	6025.006.016.00.1	2	Apoio	Apoyo	Support
17	4101.053.029.06.4	4	Parafuso M14X35	Tornillo M14X35	M14X35 Screw
18	4103.012.012.01.7	4	Arruela Pressão A14	Arandela Pressión A14	A14 Pressure Washer
19	6112.006.009.00.2	2	Conector	Conector	Connector
20	8013.108.565.00.8	6	Abraçadeira 12-16 mm	Abrazadera 12-16 mm	12-16 mm Clamp
21	6013.006.008.00.4	3	Conector	Conector	Connector
22	1020.100.003.00.0	CN	Mangueira 7,93X14,4	Manguera 7,93X14,4	7.93X14.4 Hose
23	6023.001.065.00.8	1	Conector	Conector	Connector
24	6023.001.064.00.1	1	Conector	Conector	Connector

AGRALE

AGRALE FÊNIX

SISTEMA DE ALIMENTAÇÃO DE COMBUSTÍVEL
SISTEMA DE DE ALIMENTACIÓN DE COMBUSTIBLE
FUEL SUPPLY SYSTEM

ITEM	CÓDIGO Nº DE PIEZAS CODE	QNT CT CTY	DENOMINAÇÃO / DENOMINACIÓN / DENOMINATION		
25.1	6023.006.010.00.9	1	Filtro Combustível Fleetguard - Inclui Itens 26.02, 26.04, 26.06, 26.08 e 26.10	Filtro Combustible Fleetguard - Incluye Itens 26.02, 26.04, 26.06, 26.08 y 26.10	Fleetguard Fuel Filter - Includes Items 26.02, 26.04, 26.06, 26.08 and 26.10
25.2	6023.006.010.01.7	1	Filtro Combustível Parker Racor - Inclui Itens 26.01, 26.03, 26.05, 26.07 e 26.09	Filtro Combustible Parker Racor - Incluye Itens 26.01, 26.03, 26.05, 26.07 y 26.09	Parker Racor Fuel Filter - Includes Items 26.01, 26.03, 26.05, 26.07 and 26.09
26.01	6013.006.035.00.7	1	Elemento Parker Racor	Elemento Parker Racor	Parker Racor Element
26.02	6112.006.018.00.3	1	Elemento Fleetguard	Elemento Fleetguard	Fleetguard Element
26.03	6013.006.034.00.0	1	Cabeçote Parker Racor	Culata Parker Racor	Parker Racor Head
26.04	6112.006.020.00.9	1	Cabeçote	Culata	Cylinder Head
26.05	6013.006.036.00.5	1	Copo Filtro Parker Racor	Copo Filtro Parker Racor	Parker Racor Filter Cover
26.06	6112.006.019.00.1	1	Copo Filtro Fleetguard	Copo Filtro Fleetguard	Fleetguard Filter Cover
26.07	6013.006.037.00.3	1	Dreno Filtro Parker Racor	Dreno Filtro Parker Racor	Parker Racor Filter Drain
26.08	6112.006.021.00.7	1	Bomba	Bomba	Pump
26.09	6023.006.015.00.8	1	Sensor Água Combustível Parker Racor	Sensor Agua Combustible Parker Racor	Parker Racor Water in Fuel Sensor
26.10	6023.011.030.00.0	1	Sensor Água Combustível Fleetguard	Sensor Agua Combustible Fleetguard	Fleetguard Water in Fuel Sensor
27	1020.100.014.00.7	CN	Mangueira 12X19	Manguera 12X19	12X19 Hose
28	4102.023.003.05.8	1	Porca Freno M6	Tuerca Freno M6	M6 Nut Brake
29	6112.006.017.00.5	2	Passador 20 mm	Pasador 20 mm	20 mm Passer
30	6008.011.063.00.2	1	Abraçadeira 40 mm	Abrazadera 40 mm	40 mm Clamp
31	4101.047.068.05.3	1	Parafuso M6X20	Tornillo M6X20	M6X20 Screw
32	4103.024.008.01.1	1	Arruela Lisa A6,4	Arandela Lisa A6,4	A6.4 Plate Washer

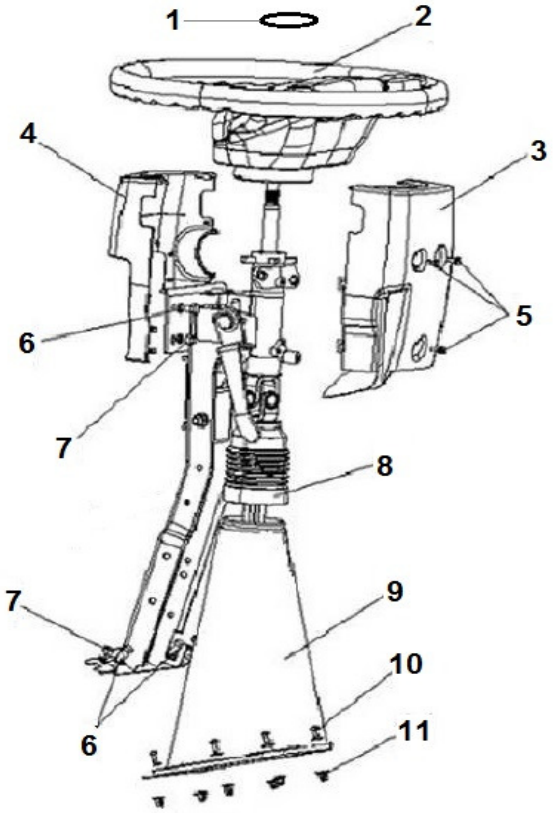

SISTEMA DE DIREÇÃO - VOLANTE E COLUNA
SISTEMA DE DIRECCIÓN - VOLANTE Y COLUMNA
STEERING SYSTEM - FLYWHEEL AND COLUMN

ITEM	CÓDIGO Nº DE PIEZAS CODE	QNT CT CTY	DENOMINAÇÃO / DENOMINACIÓN / DENOMINATION		
1	6011.017.028.00.3	1	Adesivo Agrale Volante	Adhesivo Agrale Volante	Steering Wheel Agrale Adhesive
2	6027.007.053.00.9	1	Volante	Volante	Steering Wheel
3	6027.007.054.00.7	1	Fechamento Traseiro	Cierre Trasero	Rear Closing
4	6027.007.055.00.4	1	Fechamento Dianteiro	Cerramiento Delantero	Front Closing
5	S/R	3	Sem Reposição	Sin Reemplazo	No Replacement
6	S/R	8	Sem Reposição	Sin Reemplazo	No Replacement
7	S/R	8	Sem Reposição	Sin Reemplazo	No Replacement
8	6027.007.041.00.4	1	Coifa	Protetor	Protector
9	6027.007.056.00.2	1	Revestimento Coluna	Revestimiento Columna	Column Covering
10	S/R	8	Sem Reposição	Sin Reemplazo	No Replacement
11	S/R	8	Sem Reposição	Sin Reemplazo	No Replacement

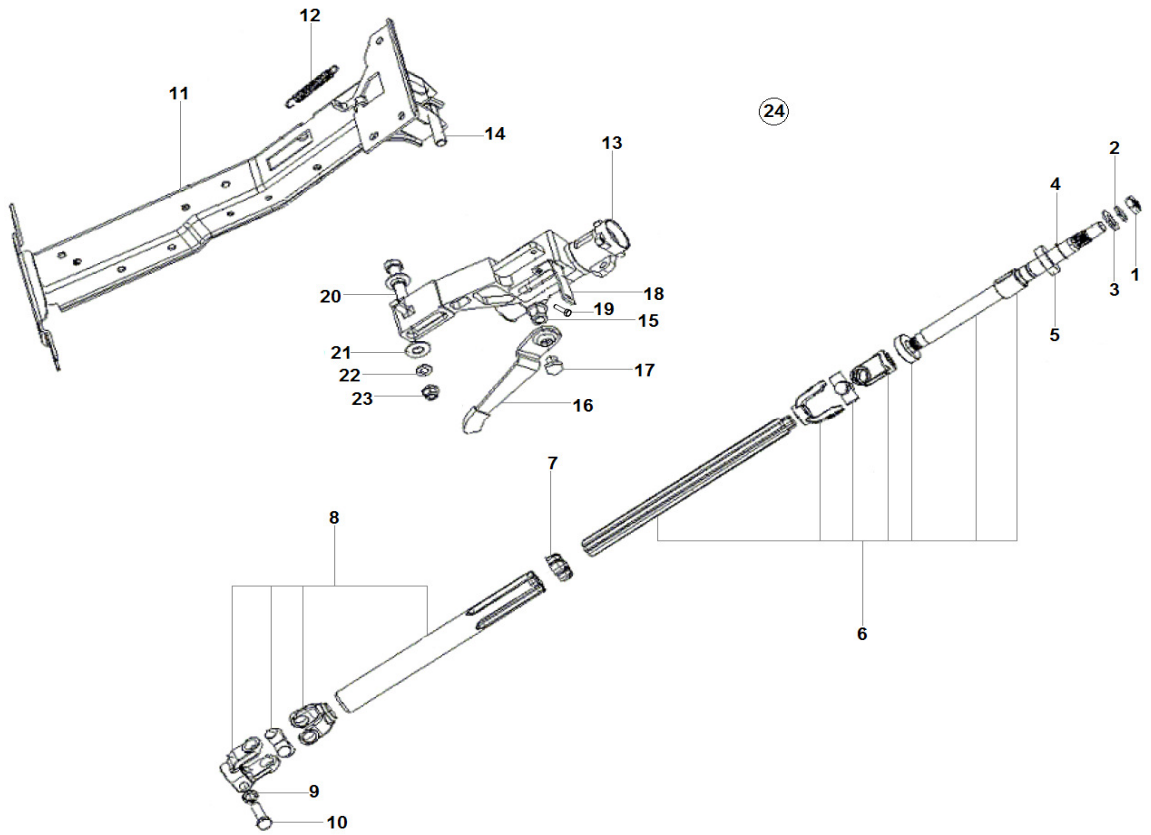

SISTEMA DE DIREÇÃO - COMPONENTES COLUNA
SISTEMA DE DIRECCIÓN - COMPONENTES COLUMNA
STEERING SYSTEM - COLUMN COMPONENTS

ITEM	CÓDIGO Nº DE PIEZAS CODE	QNT CT CTY	DENOMINAÇÃO / DENOMINACIÓN / DENOMINATION		
1	6027.007.042.00.2	1	Porca	Tuerca	Nut
2	S/R	1	Sem Reposição	Sin Reemplazo	No Replacement
3	S/R	1	Sem Reposição	Sin Reemplazo	No Replacement
4	6027.007.057.00.0	1	Anel Vedação	Anillo Vedación	Sealing Ring
5	6027.007.058.00.8	1	Rolamento	Rodamiento	Bearing
6	6027.007.031.00.5	1	Eixo Superior	Eje Superior	Upper Shaft
7	S/R	1	Sem Reposição	Sin Reemplazo	No Replacement
8	S/R	1	Sem Reposição	Sin Reemplazo	No Replacement
9	S/R	1	Sem Reposição	Sin Reemplazo	No Replacement
10	S/R	1	Sem Reposição	Sin Reemplazo	No Replacement
11	S/R	1	Sem Reposição	Sin Reemplazo	No Replacement
12	6027.007.043.00.0	1	Mola	Resorte	Spring
13	6027.007.044.00.8	1	Jaqueta	Jaqueta	Jacket
14	S/R	1	Sem Reposição	Sin Reemplazo	No Replacement
15	S/R	1	Sem Reposição	Sin Reemplazo	No Replacement
16	S/R	1	Sem Reposição	Sin Reemplazo	No Replacement
17	S/R	1	Sem Reposição	Sin Reemplazo	No Replacement
18	S/R	1	Sem Reposição	Sin Reemplazo	No Replacement
19	S/R	1	Sem Reposição	Sin Reemplazo	No Replacement
20	S/R	1	Sem Reposição	Sin Reemplazo	No Replacement
21	S/R	1	Sem Reposição	Sin Reemplazo	No Replacement
22	S/R	1	Sem Reposição	Sin Reemplazo	No Replacement
23	S/R	1	Sem Reposição	Sin Reemplazo	No Replacement
24	6027.007.077.00.8	1	Coluna de Direção - Inclui Itens 1 ao 23	Columna de Dirección - Incluye Itens 1 al 23	Steering Column - Includes Items 1 to 23

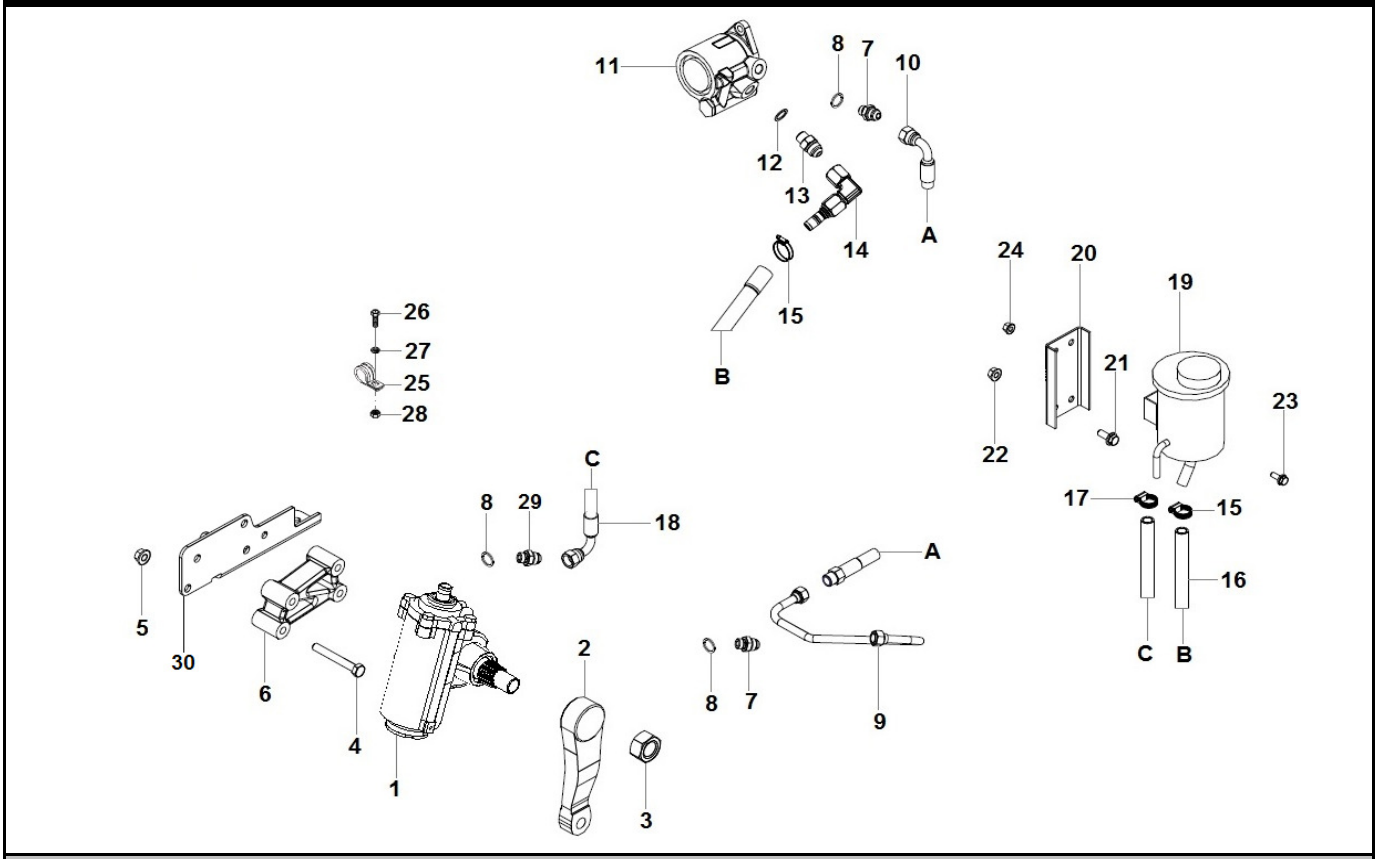

SISTEMA DE DIREÇÃO
SISTEMA DE DIRECCIÓN
STEERING SYSTEM

ITEM	CÓDIGO Nº DE PIEZAS CODE	QNT CT CTY	DENOMINAÇÃO / DENOMINACIÓN / DENOMINATION		
1	6027.007.032.00.3	1	Setor de Direção - Inclui Itens 2 e 3	Caja de Dirección - Incluye Itens 2 y 3	Steering Box - Includes Items 2 and 3
2	S/R	1	Sem Reposição	Sin Reemplazo	No Replacement
3	S/R	1	Sem Reposição	Sin Reemplazo	No Replacement
4	4101.045.087.03.0	4	Parafuso M12X90	Tornillo M12X90	M12X90 Screw
5	4102.025.012.10.5	4	Porca Flange M12X1,75	Tuerca Brida M12X1,75	M12X1.75 Nut Flange
6	6027.007.028.00.1	1	Suporte	Soporte	Bracket
7	6007.005.037.00.6	3	Conector M16X1,5 X 3/4"	Conector M16X1,5 X 3/4"	M16X1.5 X 3/4" Connector
8	4014.010.029.00.4	3	Anel Vedação 16X22	Anillo Vedación 16X22	16X22 Sealing Ring
9	6027.007.060.00.4	1	Tubo Pressão	Tubo Presión	Pressure Tube
10	6020.007.021.00.1	1	Mangueira Pressão	Manguera Presión	Pressure Hose
11	6027.007.034.00.9	1	Bomba Hidráulica	Bomba Hidráulica	Hydraulic Pump
12	4014.010.031.00.0	1	Anel Vedação 18X24	Anillo Vedación 18X24	18X24 Sealing Ring
13	8009.108.111.00.9	1	Conector M18X1,5 X7/8"	Conector M18X1,5 X7/8"	M18X1.5 X7/8" Connector
14	6027.007.047.00.1	1	Conector 90° 7/8" X 5/8"	Conector 90° 7/8" X 5/8"	7/8" X 5/8" 90° Connector
15	8002.108.105.00.6	2	Abraçadeira 3/4"-1"	Abrazadera 3/4"-1"	3/4"-1" Clamp
16	1020.110.001.00.2	CN	Mangueira 15,88X23	Manguera 15,88X23	15.88X23 Hose
17	8005.105.089.00.8	1	Abraçadeira 9/16"-7/8"	Abrazadera 9/16"-7/8"	9/16"-7/8" Clamp
18	6027.007.021.00.6	1	Mangueira Retorno	Manguera Retorno	Return Hose
19	6027.007.036.00.4	1	Reservatório Hidráulico	Depósito Hidráulico	Hydraulic Reservoir
20	6027.007.037.00.2	1	Suporte	Soporte	Bracket
21	4101.084.034.10.9	2	Parafuso Flange M10X1,5X25	Tornillo Brida M10X1,5X25	M10X1.5X25 Flange Screw
22	4102.025.009.10.1	2	Porca Flange M10	Tuerca Brida M10	M10 Nut Flange
23	4101.084.020.10.8	2	Parafuso Flange M8X1,25X20	Tornillo Brida M8X1,2520	M8X1.2520 Flange Screw
24	4102.025.008.10.3	2	Porca Flange M8	Tuerca Brida M8	M8 Nut Flange
25	8012.103.480.00.7	1	Abraçadeira 12 mm	Abrazadera 12 mm	12 mm Clamp
26	4101.047.067.05.5	1	Parafuso M6X18	Tornillo M6X18	M6X18 Screw

AGRALE

AGRALE FÊNIX

SISTEMA DE DIREÇÃO
SISTEMA DE DIRECCIÓN
STEERING SYSTEM

ITEM	CÓDIGO Nº DE PIEZAS CODE	QNT CT CTY	DENOMINAÇÃO / DENOMINACIÓN / DENOMINATION		
27	4103.011.011.02.8	1	Arruela Lisa A6,4	Arandela Lisa A6,4	A6.4 Plate Washer
28	4102.014.009.05.4	1	Porca Freno M6	Tuerca Freno M6	M6 Brake Nut
29	6027.007.075.00.2	2	Conector M16X1,5 X 3/4"	Conector M16X1,5 X 3/4"	M16X1.5 X 3/4" Connector
30	6027.007.073.00.7	1	Reforço	Refuerzo	Reinforcement

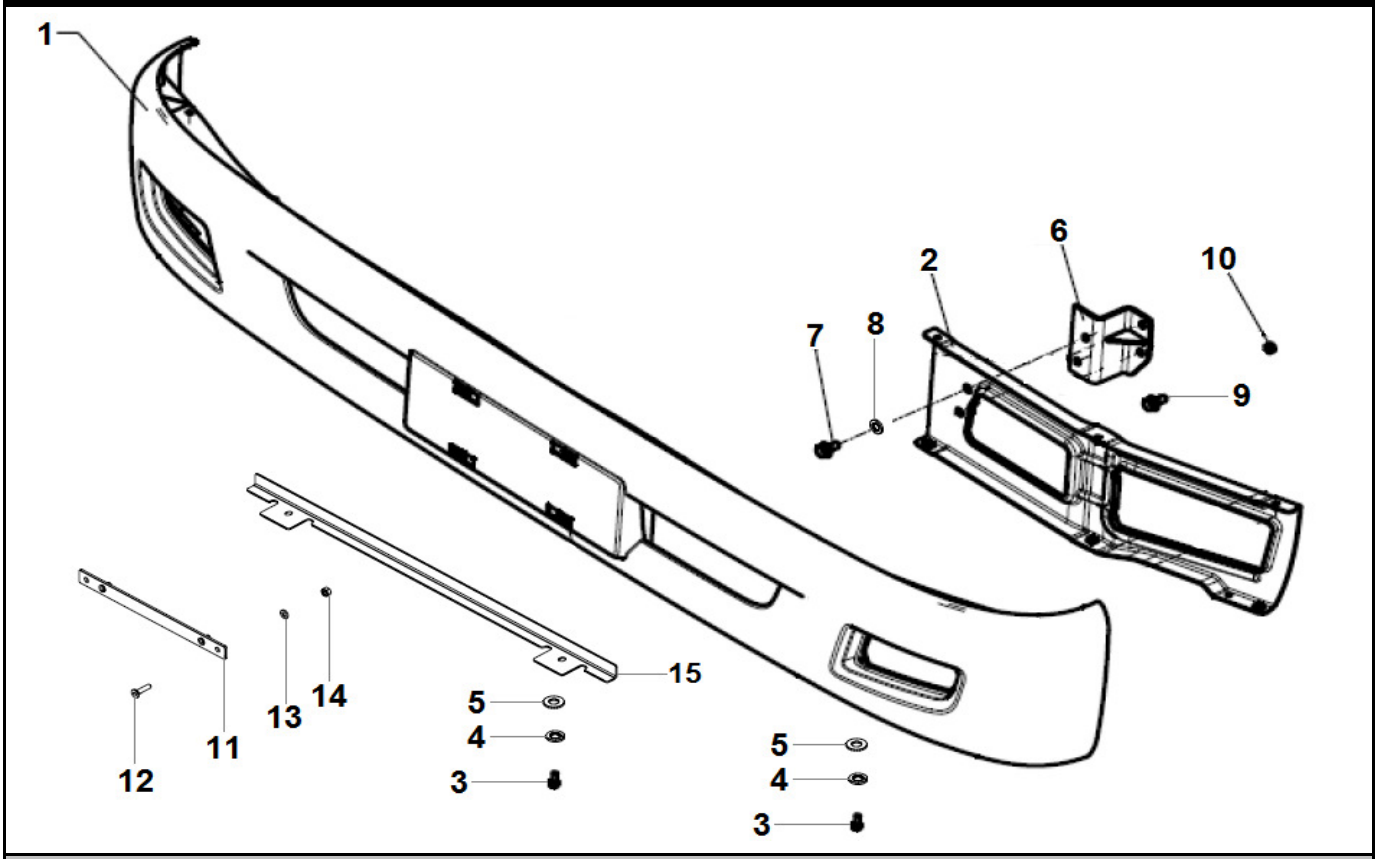

PARACHOQUE DIANTEIRO
PARACHOQUE DELANTERO
FRONT BUMPER

ITEM	CÓDIGO Nº DE PIEZAS CODE	QNT CT CTY	DENOMINAÇÃO / DENOMINACIÓN / DENOMINATION		
1	6027.013.025.00.9	1	Para-Choque Dianteiro	Parachoque Delantero	Front Bumper
2.1	6027.013.033.00.3	1	Suporte Esquerdo	Soporte Izquierdo	Left Bracket
2.2	6027.013.034.00.1	1	Suporte Direito	Soporte Derecho	Righ Bracket
3	4101.047.066.07.3	12	Parafuso M6X16	Tornillo M6X16	M6X16 Screw
4	4103.012.007.07.4	12	Arruela Pressão A6	Arandela Presión A6	A6 Pressure Washer
5	4103.024.008.01.1	12	Arruela Lisa A6,4	Arandela Lisa A6,4	A6.4 Plate Washer
6.1	6027.002.022.00.9	1	Suporte Esquerdo	Soporte Izquierdo	Left Bracket
6.2	6027.002.020.00.3	1	Suporte Direito	Soporte Derecho	Righ Bracket
7	4101.048.006.05.2	4	Parafuso M10X25	Tornillo M10X25	M10X25 Screw
8	4103.012.010.01.1	4	Arruela Pressão A10	Arandela Presión A10	A10 Pressure Washer
9	4101.084.034.10.9	2	Parafuso Flange M10X1,5X25	Tornillo Brida M10X1,5X25	M10X1.5X25 Flange Screw
10	4102.025.009.10.1	2	Porca Flange M10	Tuerca Brida M10	M10 Nut Flange
11	6027.013.019.00.2	1	Suporte	Soporte	Bracket
12	4101.067.036.05.5	2	Parafuso Allen M6X25	Tornillo Allen M6X25	M6X25 Allen Screw
13	4103.011.011.02.8	2	Arruela Lisa A6,4	Arandela Lisa A6,4	A6.4 Plate Washer
14	4102.014.009.05.4	2	Porca Freno M6	Tuerca Freno M6	M6 Brake Nut
15	6027.013.160.00.4	1	Reforço	Refuerzo	Reinforcement

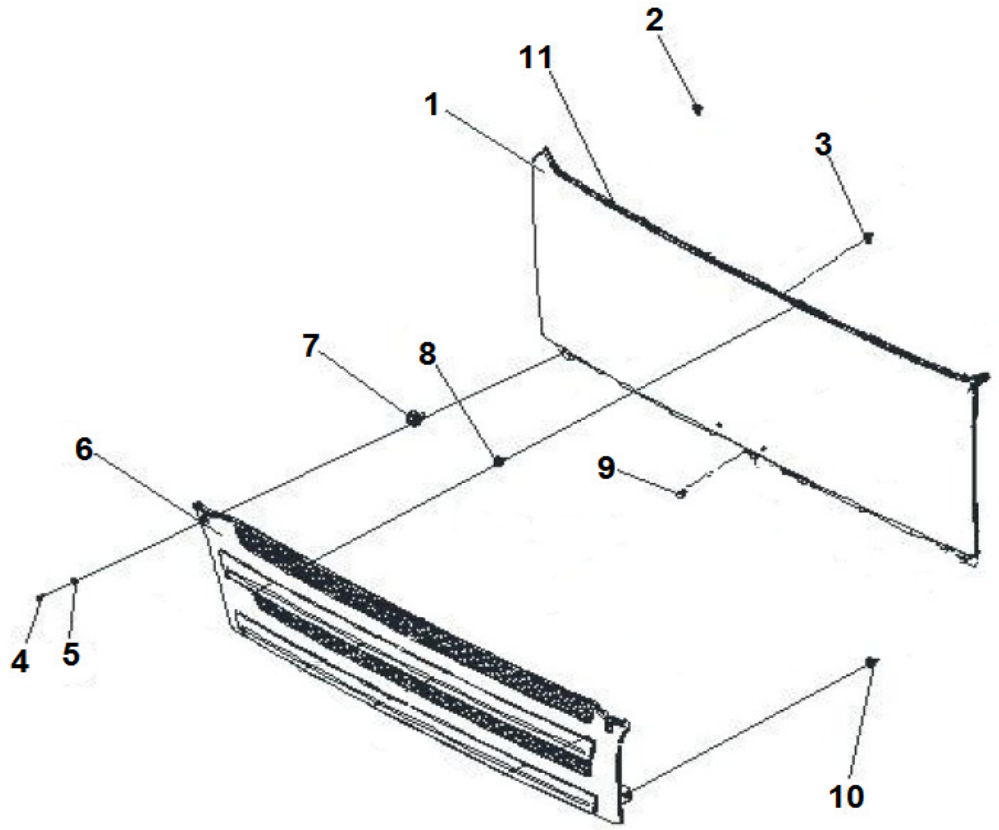

CAPÔ
CAPÓ
HOOD

ITEM	CÓDIGO Nº DE PIEZAS CODE	QNT CT CTY	DENOMINAÇÃO / DENOMINACIÓN / DENOMINATION		
1	6027.011.049.00.1	1	Capô	Capó	Hood
2	6027.013.219.00.8	2	Fixador Lateral	Fijador Lateral	Side Fixer
3	6027.013.220.00.6	2	Fixador Central	Fijador Central	Center Fixer
4	S/R	6	Sem Reposição	Sin Reemplazo	No Replacement
5	S/R	6	Sem Reposição	Sin Reemplazo	No Replacement
6	6027.013.048.00.1	1	Grade Frontal	Rejilla Frontal	Front Grid
7	S/R	6	Sem Reposição	Sin Reemplazo	No Replacement
8	S/R	6	Sem Reposição	Sin Reemplazo	No Replacement
9	S/R	4	Sem Reposição	Sin Reemplazo	No Replacement
10	6027.013.043.00.2	4	Fixador	Fijador	Fixer
11	6027.013.212.00.3	1	Perfil Borracha	Perfil Goma	Rubber Profile

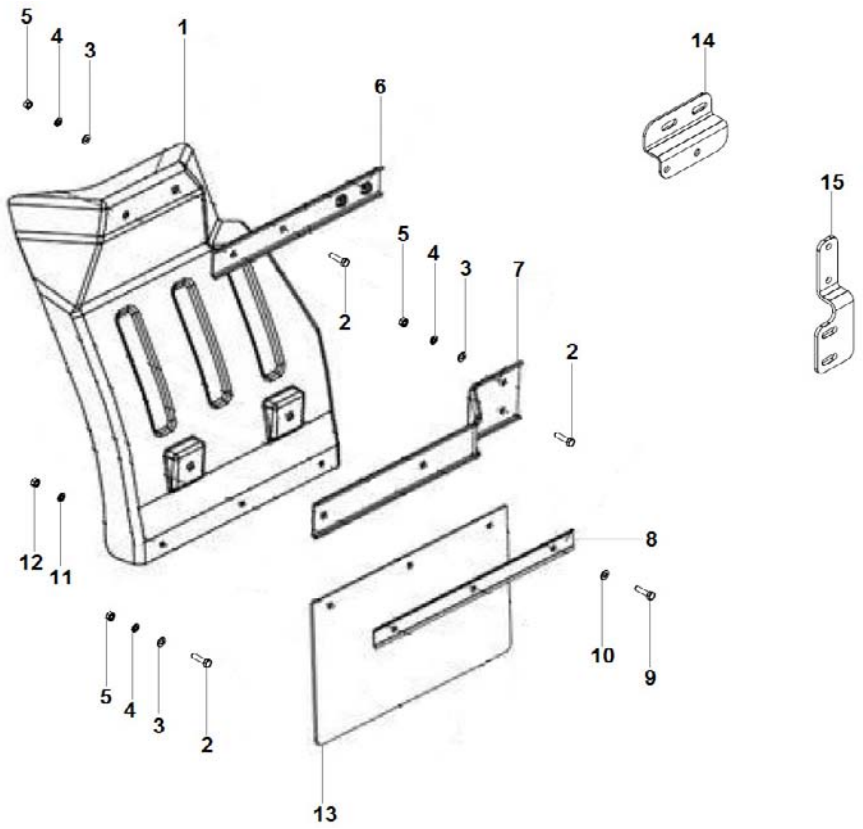

PARALAMAS E PARABARROS DIANTEIROS
GUARDABARROS Y PARABARROS DELANTEROS
FRONT MUDGUARDS AND FENDERS

ITEM	CÓDIGO Nº DE PIEZAS CODE	QNT CT CTY	DENOMINAÇÃO / DENOMINACIÓN / DENOMINATION		
1.1	6027.013.045.00.7	1	Paralama Dianteiro Esquerdo	Guardabarro Delantero Izquierdo	Front Mudguard Left
1.2	6027.013.044.00.0	1	Paralama Dianteiro Direito	Guardabarro Delantero Derecho	Front Mudguard Right
2	4101.047.088.05.1	16	Parafuso M8X20	Tornillo M8X20	M8X20 Screw
3	4103.024.011.01.5	16	Arruela Lisa A8,4	Arandela Lisa A8,4	A8.4 Washer Plate
4	4103.012.009.02.1	16	Arruela Pressão A8	Arandela Presión A8	A8 Pressure Washer
5	4102.014.011.05.0	16	Porca Freno M8	Tuerca Freno M8	M8 Brake Nut
6	6027.013.046.00.5	2	Suporte Superior	Soporte Superior	Upper Bracket
7	6027.013.047.00.3	2	Suporte Inferior	Soporte Inferior	Lower Bracket
8	6027.013.042.00.4	2	Suporte	Soporte	Bracket
9	4101.047.066.07.3	6	Parafuso M6X16	Tornillo M6X16	M6X16 Screw
10	4103.011.011.02.8	6	Arruela Lisa A6,4	Arandela Lisa A6,4	A6.4 Plate Washer
11	4103.024.008.01.1	6	Arruela Lisa A6,4	Arandela Lisa A6,4	A6.4 Plate Washer
12	4102.014.009.05.4	6	Porca Freno M6	Tuerca Freno M6	M6 Brake Nut
13	6027.013.041.00.6	2	Parabarro	Guardabarros	Mudguard
14.1	6027.013.049.00.9	1	Suporte Esquerdo	Soporte Izquierdo	Left Bracket
14.2	6027.013.050.00.7	1	Suporte Direito	Soporte Derecho	Righ Bracket
15.1	6027.013.051.00.5	1	Suporte Esquerdo	Soporte Izquierdo	Left Bracket
15.2	6027.013.052.00.3	1	Suporte Direito	Soporte Derecho	Righ Bracket

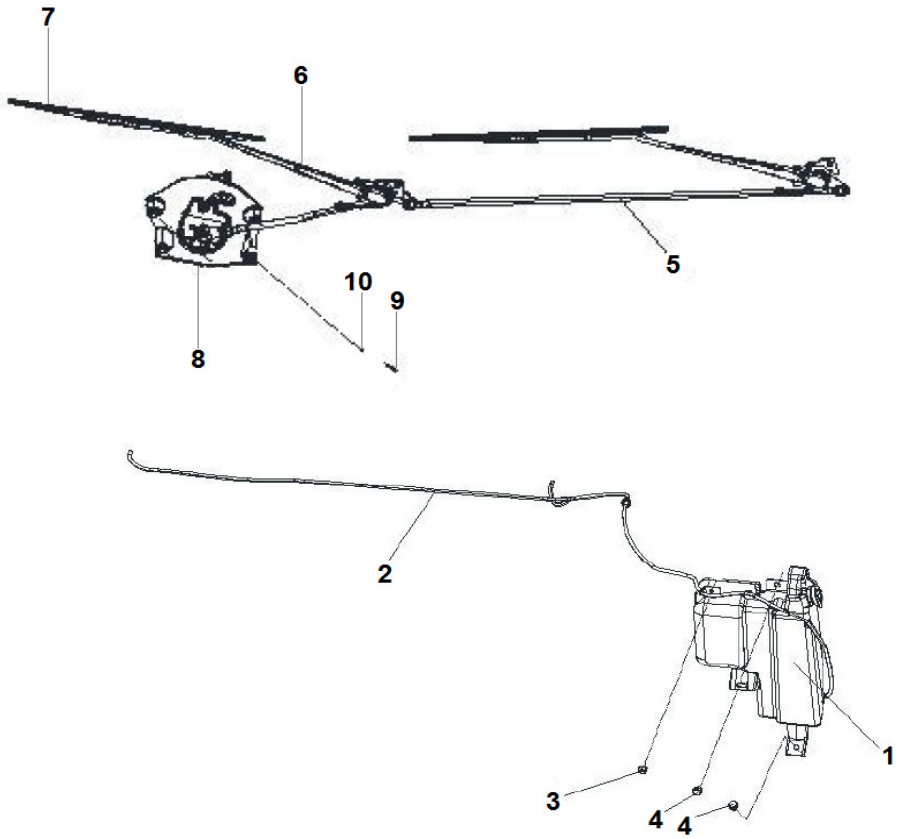

LIMPADOR E LAVADOR DO PARABRISA
LIMPIAPARABRISAS Y LAVAPARABRISAS
WINDSHIELD WIPER AND WASHER

ITEM	CÓDIGO Nº DE PIEZAS CODE	QNT CT CTY	DENOMINAÇÃO / DENOMINACIÓN / DENOMINATION		
1	6027.013.102.00.6	1	Reservatório Lavador e Bomba	Reservorio Lavador y Bomba	Washer Reservoir and Pump
2	6027.013.103.00.4	1	Mangueira	Manguera	Hose
3	S/R	1	Sem Reposição	Sin Reemplazo	No Replacement
4	S/R	2	Sem Reposição	Sin Reemplazo	No Replacement
5	6027.013.104.00.2	1	Mecanismo Limpador de Para-brisa - Inclui Itens 6 ao 8	Mecanismo Limpiaparabrisas - Inclui Itens 6 al 8	Windshield Wiper Mechanism - Includes Items 6 to 8
6	S/R	2	Sem Reposição	Sin Reemplazo	No Replacement
7	6034.113.349.00.8	2	Palheta Limpador	Paleta Limpiador	Wiper Blade
8	6027.011.098.00.8	1	Motor	Motor	Motor
9	S/R	4	Sem Reposição	Sin Reemplazo	No Replacement
10	S/R	4	Sem Reposição	Sin Reemplazo	No Replacement

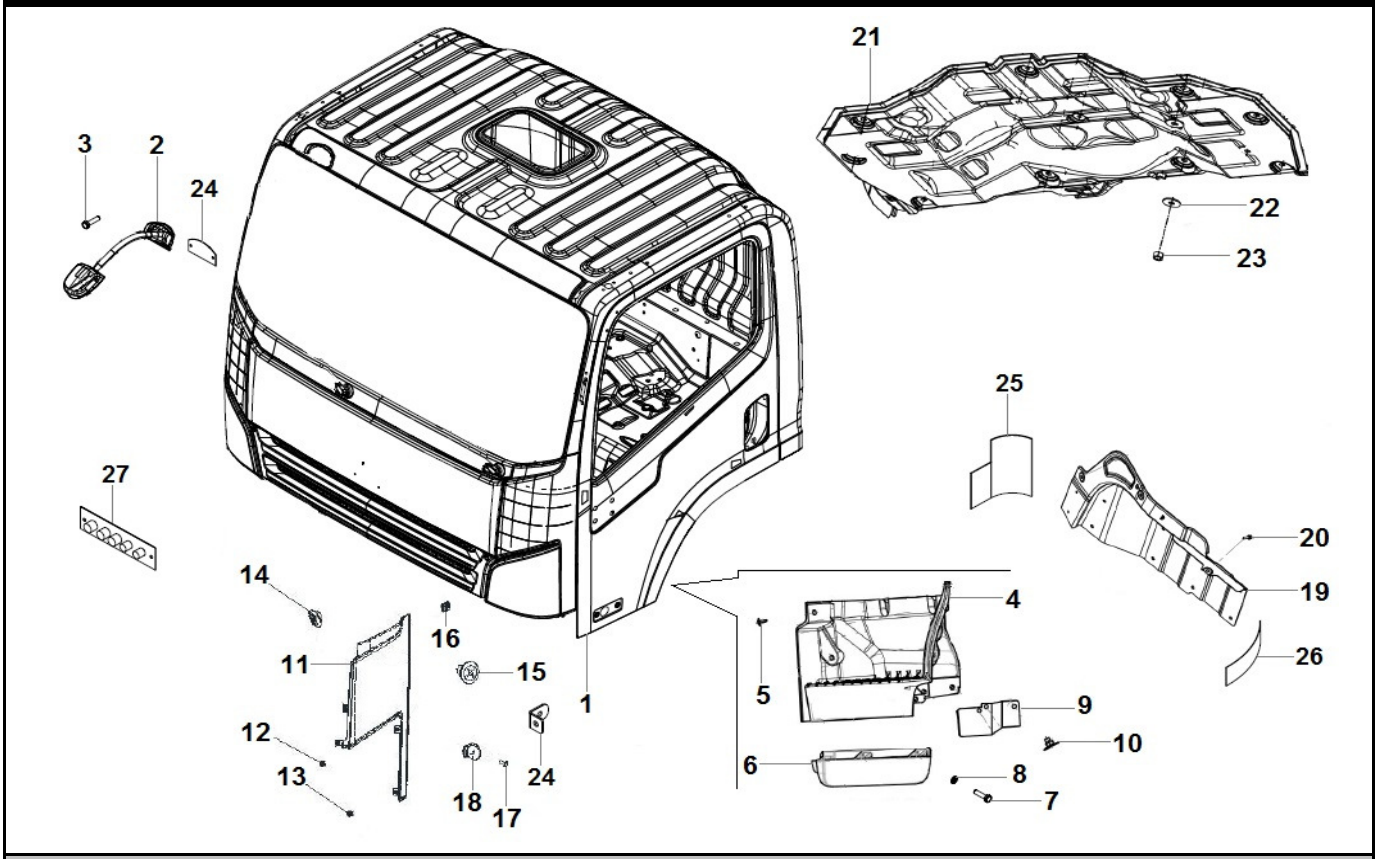

CABINE - COMPONENTES EXTERNOS
CABINA - COMPONENTES EXTERNOS
CABIN - EXTERNAL COMPONENTS

ITEM	CÓDIGO Nº DE PIEZAS CODE	QNT CT CTY	DENOMINAÇÃO / DENOMINACIÓN / DENOMINATION		
1	6027.013.012.00.7	1	Cabine Completa	Cabina Completa	Complete Cabin
2	6027.013.077.00.0	1	Espelho Dianteiro	Espejo Delantero	Front Mirror
3	S/R	2	Sem Reposição	Sin Reemplazo	No Replacement
4.1	6027.013.177.00.8	1	Estribo Esquerdo	Estribo Izquierdo	Left Stirrup
4.2	6027.013.178.00.6	1	Estribo Traseiro	Estribo Trasero	Rear Stirrup
5	S/R	12	Sem Reposição	Sin Reemplazo	No Replacement
6.1	6027.013.179.00.4	1	Revestimento Esquerdo	Revestimiento Izquierdo	Left Covering
6.2	6027.013.180.00.2	1	Revestimento Direito	Revestimiento Derecho	Right Covering
7	S/R	6	Sem Reposição	Sin Reemplazo	No Replacement
8	S/R	6	Sem Reposição	Sin Reemplazo	No Replacement
9	6027.013.181.00.0	2	Protetor	Protector	Protector
10	6027.013.199.00.2	6	Fixador	Fijador	Fixer
11.1	6027.013.189.00.3	1	Revestimento Dianteiro Esquerdo	Revestimiento Delantero Izquierdo	Left Front Covering
11.2	6027.013.188.00.5	1	Revestimento Dianteiro Direito	Revestimiento Delantero Derecho	Right Front Covering
12	S/R	4	Sem Reposição	Sin Reemplazo	No Replacement
13	S/R	4	Sem Reposição	Sin Reemplazo	No Replacement
14	6027.013.222.00.2	2	Fixador	Fijador	Fixer
15	6027.013.221.00.4	2	Fixador	Fijador	Fixer
16	6027.013.187.00.7	2	Bucha Fixação Superior	Buje Fijación Superior	Upper Fixing Bushing
17	S/R	4	Sem Reposição	Sin Reemplazo	No Replacement
18	6027.013.202.00.4	4	Suporte	Soporte	Bracket
19.1	6027.013.185.00.1	1	Revestimento Esquerdo	Revestimiento Izquierdo	Left Covering
19.2	6027.013.186.00.9	1	Revestimento Direito	Revestimiento Derecho	Right Covering
20	S/R	6	Sem Reposição	Sin Reemplazo	No Replacement
21	6027.013.200.00.8	1	Isolante Térmico	Aislante Térmico	Thermal Insulating
22	6027.013.223.00.0	10	Arruela	Arandela	Washer
23	S/R	10	Sem Reposição	Sin Reemplazo	No Replacement

AGRALE

AGRALE FÊNIX

CABINE - COMPONENTES EXTERNOS
CABINA - COMPONENTES EXTERNOS
CABIN - EXTERNAL COMPONENTS

ITEM	CÓDIGO Nº DE PIEZAS CODE	QNT CT CTY	DENOMINAÇÃO / DENOMINACIÓN / DENOMINATION		
24	6027.013.194.00.3	2	Suporte L 22X30	Soporte L 22X30	22X30 L Bracket
25.1	6027.013.263.00.6	1	Defletor Esquerdo	Deflector Izquierdo	Left Deflector
25.2	6027.013.264.00.4	1	Defletor Direito	Deflector Derecho	Right Deflector
26.1	6027.013.261.00.0	1	Defletor Esquerdo	Deflector Izquierdo	Left Deflector
26.2	6027.013.262.00.8	1	Defletor Direito	Deflector Derecho	Right Deflector
27	6027.013.260.00.2	1	Placa Conectores	Placa Conectores	Connectors Plate

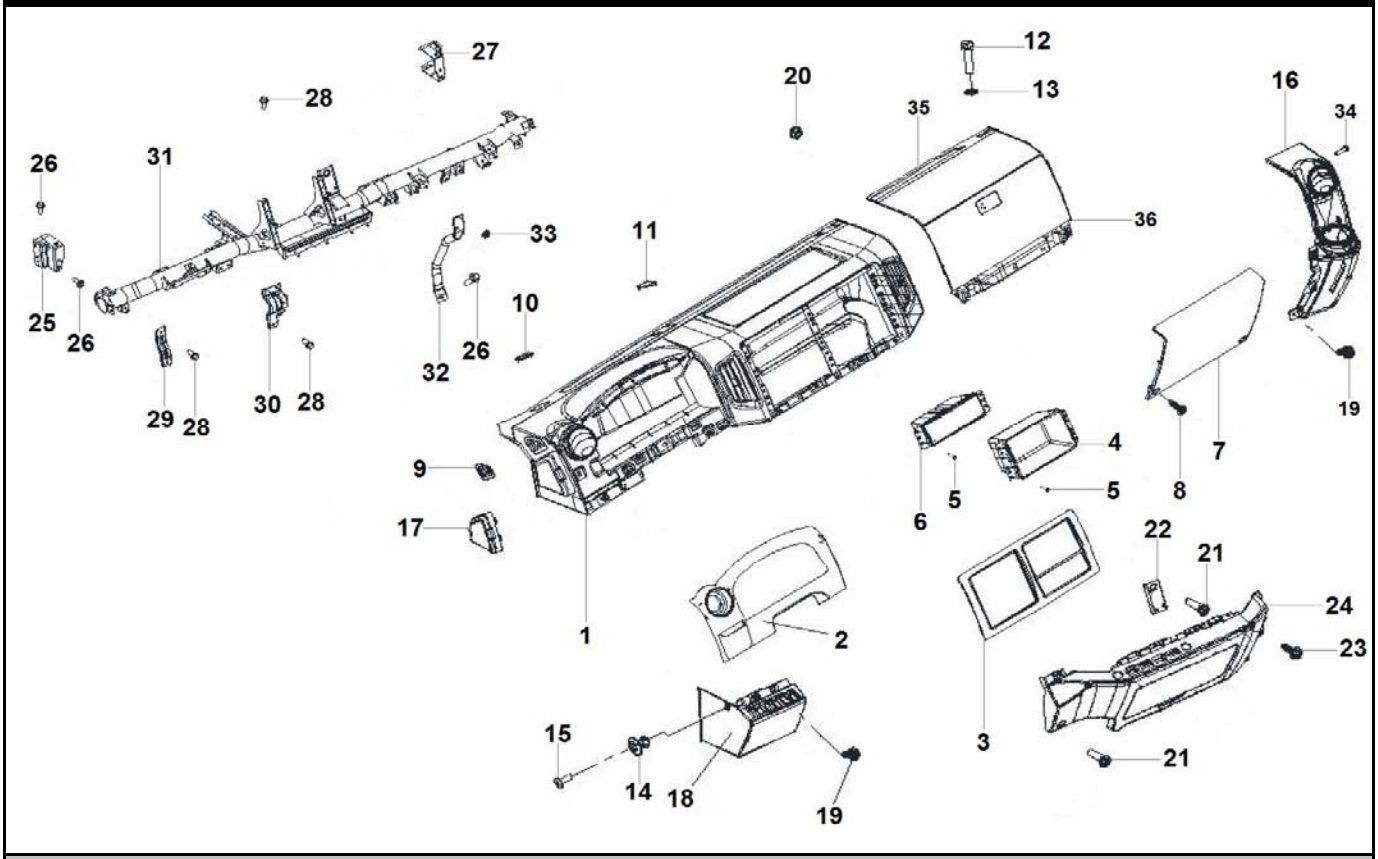

PAINEL DE INSTRUMENTOS - REVESTIMENTOS
TABLERO DE INSTRUMENTOS - REVESTIMIENTOS
DASHBOARD - COATINGS

ITEM	CÓDIGO Nº DE PIEZAS CODE	QNT CT CTY	DENOMINAÇÃO / DENOMINACIÓN / DENOMINATION		
1	6027.013.132.00.3	1	Painel	Tablero	Panel
2	6027.013.126.00.6	1	Revestimento Cluster	Revestimiento Cluster	Cluster Covering
3	6027.013.125.00.7	1	Revestimento Central	Revestimiento Central	Center Covering
4	6027.013.156.00.2	1	Porta-Objetos	Compartimento Almacenamiento	Storage Compartments
5	S/R	12	Sem Reposição	Sin Reemplazo	No Replacement
6	6027.013.124.00.0	1	Porta-Objetos	Compartimento Almacenamiento	Storage Compartments
7	6027.013.127.00.3	1	Revestimento Inferior Direito	Revestimiento Inferior Derecho	Right Lower Covering
8	S/R	2	Sem Reposição	Sin Reemplazo	No Replacement
9.1	6027.013.225.00.5	1	Difusor Ar Esquerdo	Difusor Aire Izquierdo	Left Air Difuser
9.2	6027.013.224.00.8	1	Difusor Ar Direito	Difusor Aire Derecho	Right Air Difuser
10.1	6027.013.201.00.6	1	Fixador Esquerdo	Fijador Izquierdo	Left Fixer
10.2	6027.013.227.00.1	1	Fixador Direito	Fijador Derecho	Right Fixer
11	6027.013.228.00.9	2	Fixador	Fijador	Fixer
12	S/R	4	Sem Reposição	Sin Reemplazo	No Replacement
13	S/R	4	Sem Reposição	Sin Reemplazo	No Replacement
14	6027.013.226.00.3	2	Fixador	Fijador	Fixer
15	S/R	2	Sem Reposição	Sin Reemplazo	No Replacement
16	6027.013.128.00.1	1	Revestimento Direito	Revestimiento Derecho	Right Covering
17	6027.013.130.00.7	1	Revestimento Esquerdo	Revestimiento Izquierdo	Left Covering
18	6027.013.129.00.9	1	Revestimento Esquerdo Inferior	Revestimiento Izquierdo Inferior	Lower Left Covering
19	S/R	3	Sem Reposição	Sin Reemplazo	No Replacement
20	S/R	2	Sem Reposição	Sin Reemplazo	No Replacement
21	S/R	3	Sem Reposição	Sin Reemplazo	No Replacement
22	6027.013.229.00.7	1	Suporte	Soporte	Bracket
23	S/R	3	Sem Reposição	Sin Reemplazo	No Replacement
24	6027.013.131.00.5	1	Revestimento Central Inferior	Revestimiento Central Inferior	Lower Center Covering
25	6027.013.230.00.5	1	Suporte Direito	Soporte Derecho	Righ Bracket

AGRALE

AGRALE FÊNIX

PAINEL DE INSTRUMENTOS - REVESTIMENTOS
TABLERO DE INSTRUMENTOS - REVESTIMIENTOS
DASHBOARD - COATINGS

ITEM	CÓDIGO Nº DE PIEZAS CODE	QNT CT CTY	DENOMINAÇÃO / DENOMINACIÓN / DENOMINATION		
26	S/R	9	Sem Reposição	Sin Reemplazo	No Replacement
27	6027.013.231.00.3	1	Suporte Esquerdo	Soporte Izquierdo	Left Bracket
28	S/R	4	Sem Reposição	Sin Reemplazo	No Replacement
29	6027.013.232.00.1	1	Suporte	Soporte	Bracket
30	6027.013.233.00.9	1	Suporte	Soporte	Bracket
31	6027.013.234.00.7	1	Suporte	Soporte	Bracket
32	6027.013.235.00.4	1	Suporte	Soporte	Bracket
33	S/R	1	Sem Reposição	Sin Reemplazo	No Replacement
34	S/R	2	Sem Reposição	Sin Reemplazo	No Replacement
35	6027.013.133.00.1	1	Porta-Luvas	Guantera	Glove Compartment
36	6027.013.215.00.6	1	Tampa Porta-Luvas	Tapa Guantera	Glove Compartment Cover

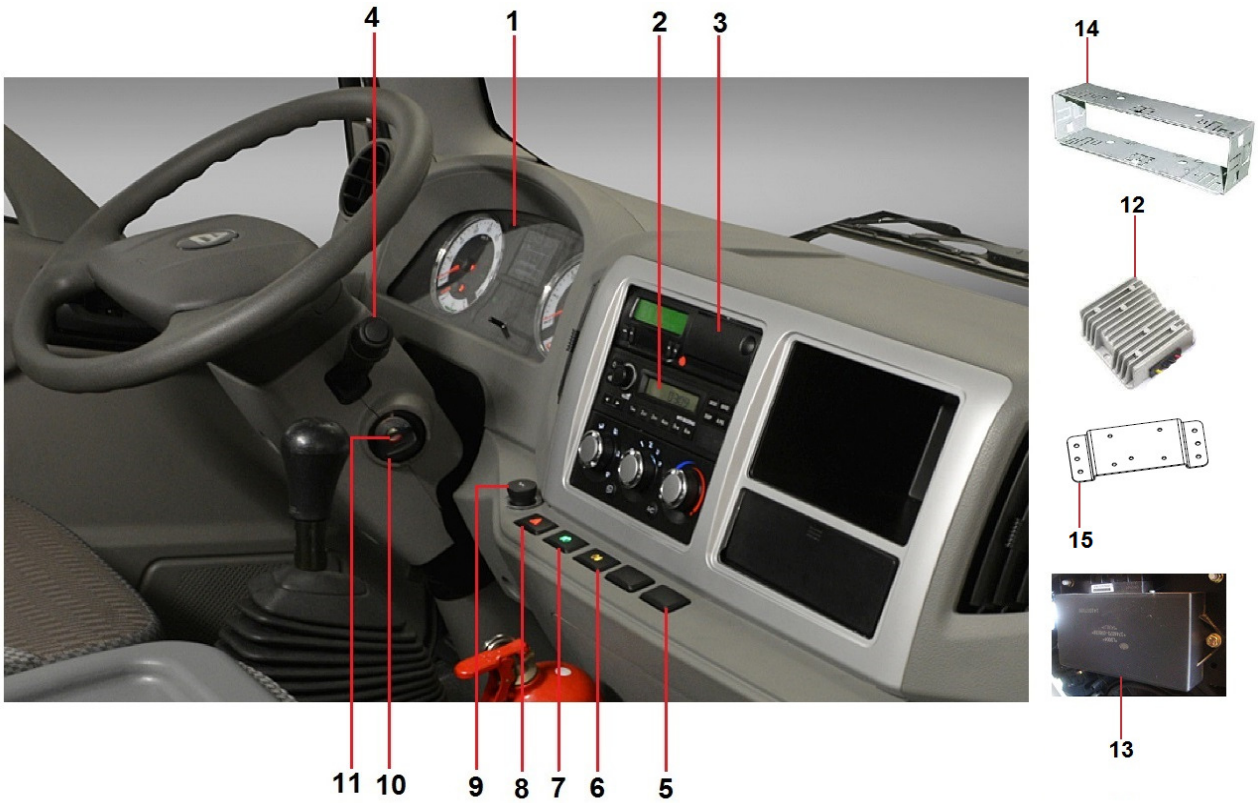

PAINEL DE INSTRUMENTOS - SISTEMA ELÉTRICO
TABLERO DE INSTRUMENTOS - SISTEMA ELÉCTRICO
DASHBOARD - ELECTRICAL SYSTEM

ITEM	CÓDIGO Nº DE PIEZAS CODE	QNT CT CTY	DENOMINAÇÃO / DENOMINACIÓN / DENOMINATION		
1	6027.011.010.00.3	1	Cluster	Cluster	Cluster
2	6027.011.059.00.0	1	Rádio	Radio	Radio
3.1	6025.011.011.00.5	1	Tacógrafo Digital BVDR - Inclui Item 3.2	Tacógrafo Digital BVDR - Incluye Ítem 3.2	BVDR Digital Tachograph - Includes Item 3.2
3.2	6025.011.058.00.6	1	Fita Diagrama BVDR	Cinta Diagrama BVDR	BVDR Diagram Tape
4	6027.013.123.00.2	1	Alavanca Multi-Funções	Palanca Multi-Funciones	Multiple-Function lever
5	6027.011.064.00.0	7	Tampa	Tapa	Cover
6	6027.011.063.00.2	1	Interruptor Lanterna Traseira Auxiliar	Interruptor Linterna Trasera Auxiliar	Auxiliary Rear Lantern Switch
7	6027.011.062.00.4	1	Interruptor Faróis Auxiliares	Interruptor Faros Auxiliares	Auxiliary Headlights Switch
8	6027.011.061.00.6	1	Interruptor Luz Advertência	Interruptor Luz Advertencia	Switch Warning Light
9	6027.011.094.00.7	1	Tomada 12 V	Toma 12 V	12 V Intake
10.1	6027.013.155.00.4	1	Comutador Ignição	Interruptor Ignición	Ignition Switch
10.2	6027.011.097.00.0	1	Cilindro Ignição	Cilindro Ignición	Ignition Cylinder
11	6027.017.016.00.4	1	Adesivo Agrale Chave	Adhesivo Agrale Lhave	Agrale Key Sticker
12	6027.011.101.00.0	1	Conversor 24 / 12 V	Conversor 24 / 12 V	24 / 12 V Converter
13	6027.011.057.00.4	1	Módulo Vidro Elétrico	Modulo Elevalunas	Electric Windows Module
14	6027.013.258.00.6	1	Suporte Radio	Soporte Radio	Radio Bracket
15	6027.013.265.00.1	1	Suporte Conversor	Soporte Conversor	Converter Bracket

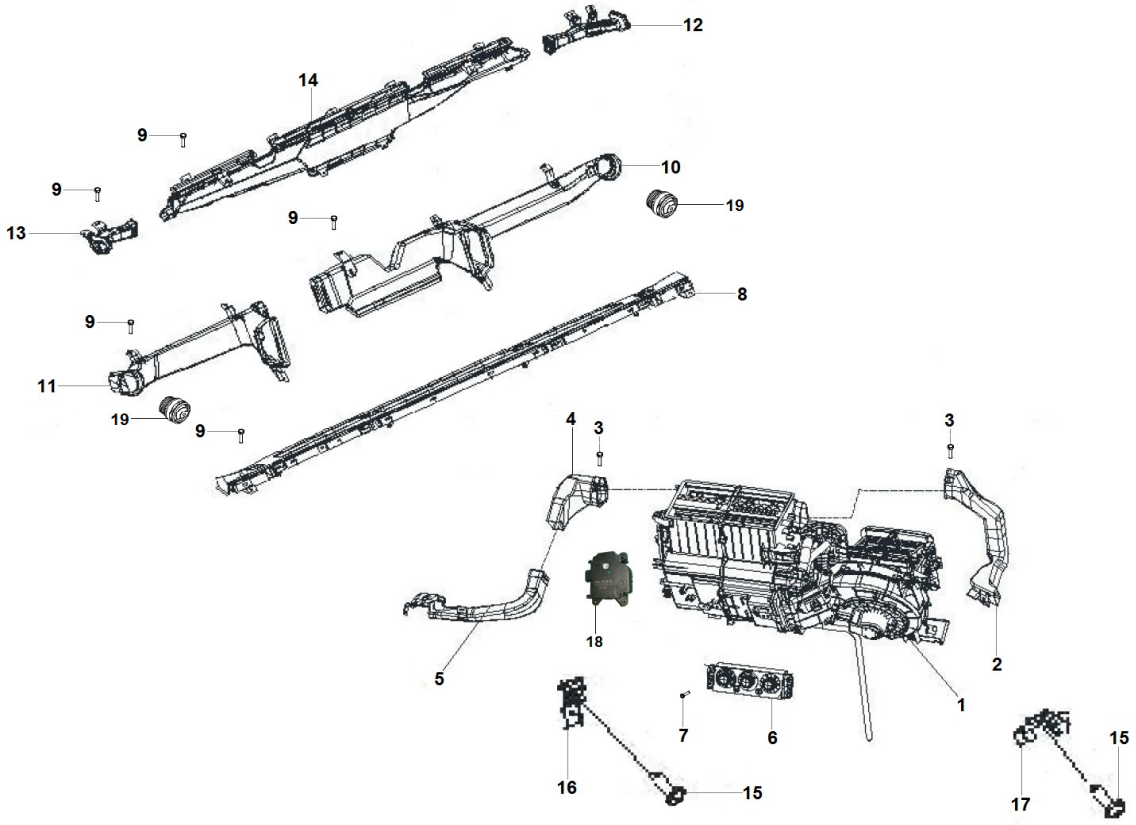

SISTEMA DE VENTILAÇÃO INTERNA
SISTEMA DE VENTILACIÓN INTERNA
INTERNAL VENTILATION SYSTEM

ITEM	CÓDIGO Nº DE PIEZAS CODE	QNT CT CTY	DENOMINAÇÃO / DENOMINACIÓN / DENOMINATION		
1	6027.013.071.00.3	1	Caixa Ventilação - Inclui Item 18	Caja Vetilación - Incluye Ítem 18	Ventilation Box - Includes Item 18
2	6027.013.072.00.1	1	Duto Ar Direito	Conducto Aire Derecho	Right Air Duct
3	S/R	2	Sem Reposição	Sin Reemplazo	No Replacement
4	6027.013.141.00.4	1	Duto Ar Esquerdo	Conducto Aire Izquierdo	Left Air Duct
5	6027.013.073.00.9	1	Duto Ar Esquerdo	Conducto Aire Izquierdo	Left Air Duct
6	6027.013.145.00.5	1	Comando Ventilação	Mando Vetilación	Ventilation Control
7	S/R	4	Sem Reposição	Sin Reemplazo	No Replacement
8	6027.013.236.00.2	1	Suporte	Soporte	Bracket
9	S/R	27	Sem Reposição	Sin Reemplazo	No Replacement
10	6027.013.134.00.9	1	Duto Ar Direito	Conducto Aire Derecho	Right Air Duct
11	6027.013.135.00.6	1	Duto Ar Esquerdo	Conducto Aire Izquierdo	Left Air Duct
12	6027.013.136.00.4	1	Duto Ar Direito	Conducto Aire Derecho	Right Air Duct
13	6027.013.137.00.2	1	Duto Ar Esquerdo	Conducto Aire Izquierdo	Left Air Duct
14	6027.013.138.00.0	1	Duto Ar Central	Conducto Aire Central	Center Air Duct
15	S/R	2	Sem Reposição	Sin Reemplazo	No Replacement
16	6027.013.237.00.0	1	Suporte	Soporte	Bracket
17	S/R	1	Sem Reposição	Sin Reemplazo	No Replacement
18	6027.011.100.00.2	1	Comando Abertura Ar Quente - Frio	Comando Apertura Aire Caliente - Frío	Hot - Cold Air Opening Command
19	6027.013.272.00.7	1	Difusor Ar	Difusor Aire	Air Difuser

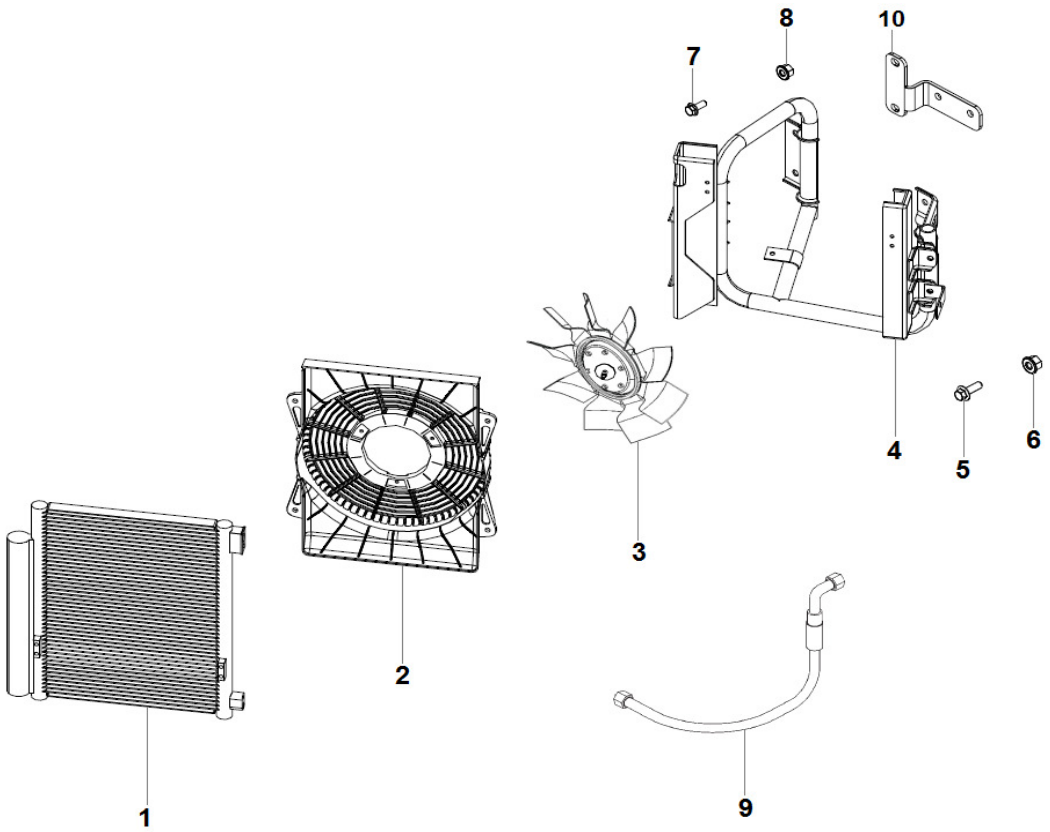

SISTEMA DE VENTILAÇÃO INTERNA - CONDENSADOR
SISTEMA DE VENTILACIÓN INTERNA - CONDENSADOR
INTERNAL VENTILATION SYSTEM - CONDENSER

ITEM	CÓDIGO Nº DE PIEZAS CODE	QNT CT CTY	DENOMINAÇÃO / DENOMINACIÓN / DENOMINATION		
1	6027.001.052.00.7	1	Condensador Completo - Inclui Itens 2 ao 4	Condensador Completo - Incluye Itens 2 al 4	Complete Condenser - Includes Items 2 to 4
2	S/R	1	Sem Reposição	Sin Reemplazo	No Replacement
3	S/R	1	Sem Reposição	Sin Reemplazo	No Replacement
4	S/R	1	Sem Reposição	Sin Reemplazo	No Replacement
5	4101.084.043.10.0	2	Parafuso Flange M12X1,5X35	Tornillo Brida M12X1,5X35	M12X1.5X35 Flange Screw
6	4102.025.011.10.7	2	Porca Flange M12X1,5	Tuerca Brida M12X1,5	M12X1.5 Nut Flange
7	4101.084.034.10.9	2	Parafuso Flange M10X1,5X25	Tornillo Brida M10X1,5X25	M10X1.5X25 Flange Screw
8	4102.025.009.10.1	2	Porca Flange M10	Tuerca Brida M10	M10 Nut Flange
9.1	6027.001.148.00.3	1	Mangueira Condensador - Evaporador	Manguera Condensador - Evaporador	Hose Condenser - Evaporator
9.2	6027.001.149.00.1	1	Mangueira Compressor - Condensador	Manguera Compresor - Condensador	Condenser - Compressor Hose
9.3	6027.001.150.00.9	1	Mangueira Compressor - Evaporador	Manguera Compresor - Evaporador	Compressor - Evaporator Hose
10	6027.001.135.00.0	1	Suporte	Soporte	Bracket

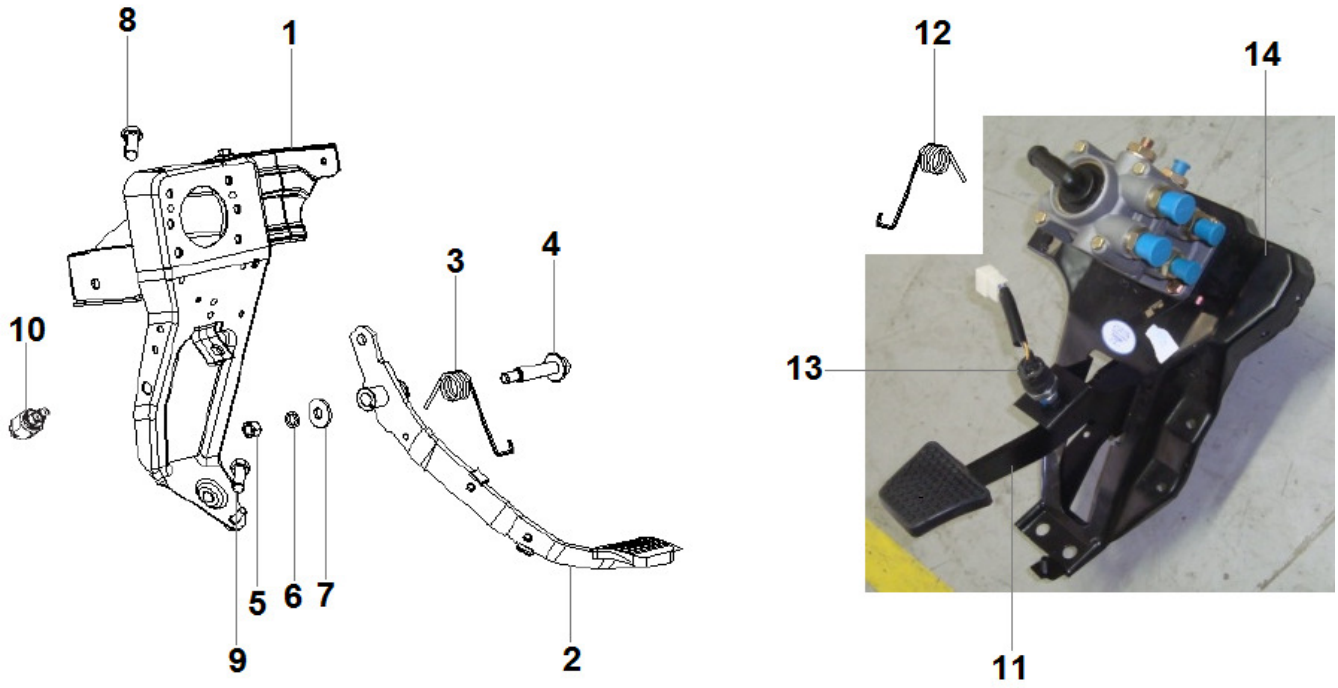

PEDAIS DE FREIO E EMBREAGEM
PEDALES DE FRENO Y EMBRAGUE
BRAKE AND CLUTCH PEDALS

ITEM	CÓDIGO Nº DE PIEZAS CODE	QNT CT CTY	DENOMINAÇÃO / DENOMINACIÓN / DENOMINATION		
1	S/R	1	Sem Reposição	Sin Reemplazo	No Replacement
2	6027.003.034.00.3	1	Pedal Embreagem e Suporte - Inclui Itens 3 ao 7	Pedal Embrague y Soporte - Incluye Ítens 3 al 7	Clutch Pedal and Bracket - Includes Items 3 to 7
3	6027.003.032.00.7	1	Mola	Resorte	Spring
4	6027.003.033.00.5	1	Pino	Perno	Pin
5	S/R	1	Sem Reposição	Sin Reemplazo	No Replacement
6	S/R	1	Sem Reposição	Sin Reemplazo	No Replacement
7	S/R	1	Sem Reposição	Sin Reemplazo	No Replacement
8	S/R	2	Sem Reposição	Sin Reemplazo	No Replacement
9	S/R	1	Sem Reposição	Sin Reemplazo	No Replacement
10	6027.011.102.00.8	1	Interruptor Embreagem	Interruptor Embrague	Clutch Switch
11	6027.005.060.00.6	1	Pedal de Freio	Pedal del Freno	Brake Pedal
12	6027.005.059.00.8	1	Mola	Resorte	Spring
13	6027.011.093.00.9	1	Interruptor Freio	Interruptor Freno	Brake Switch
14	S/R	1	Sem Reposição	Sin Reemplazo	No Replacement

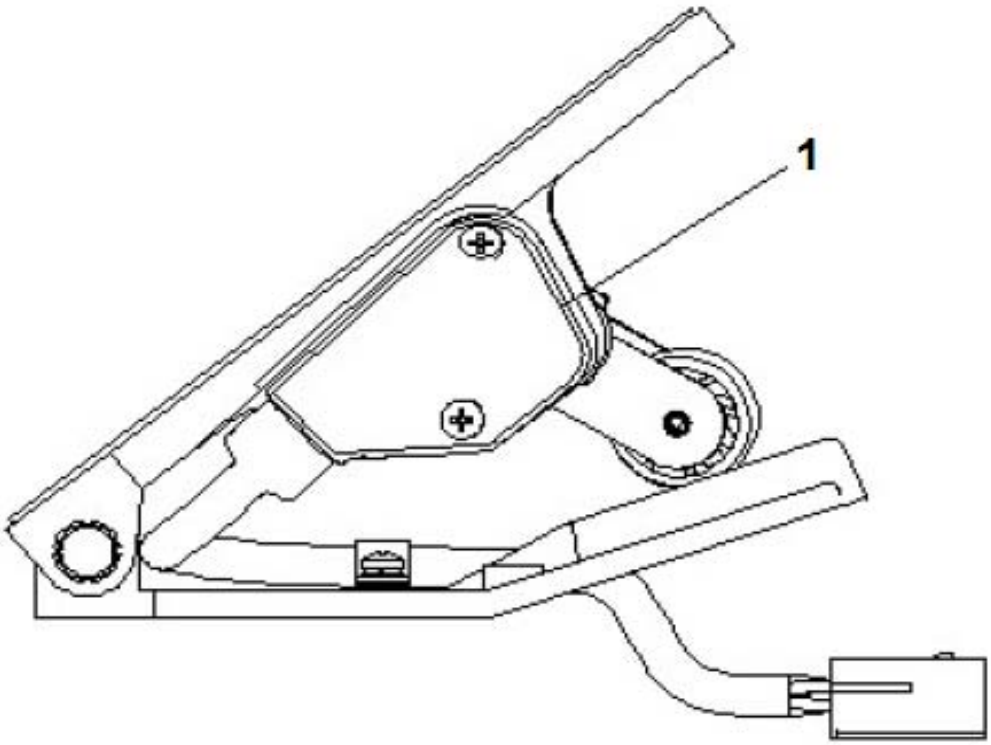

ACELERADOR
ACELERADOR
ACCELERATOR

ITEM	CÓDIGO Nº DE PIEZAS CODE	QNT CT CTY	DENOMINAÇÃO / DENOMINACIÓN / DENOMINATION		
1	6027.011.053.00.3	1	Acelerador Eletrônico	Acelerador Eletronico	Eletronic Accelerator

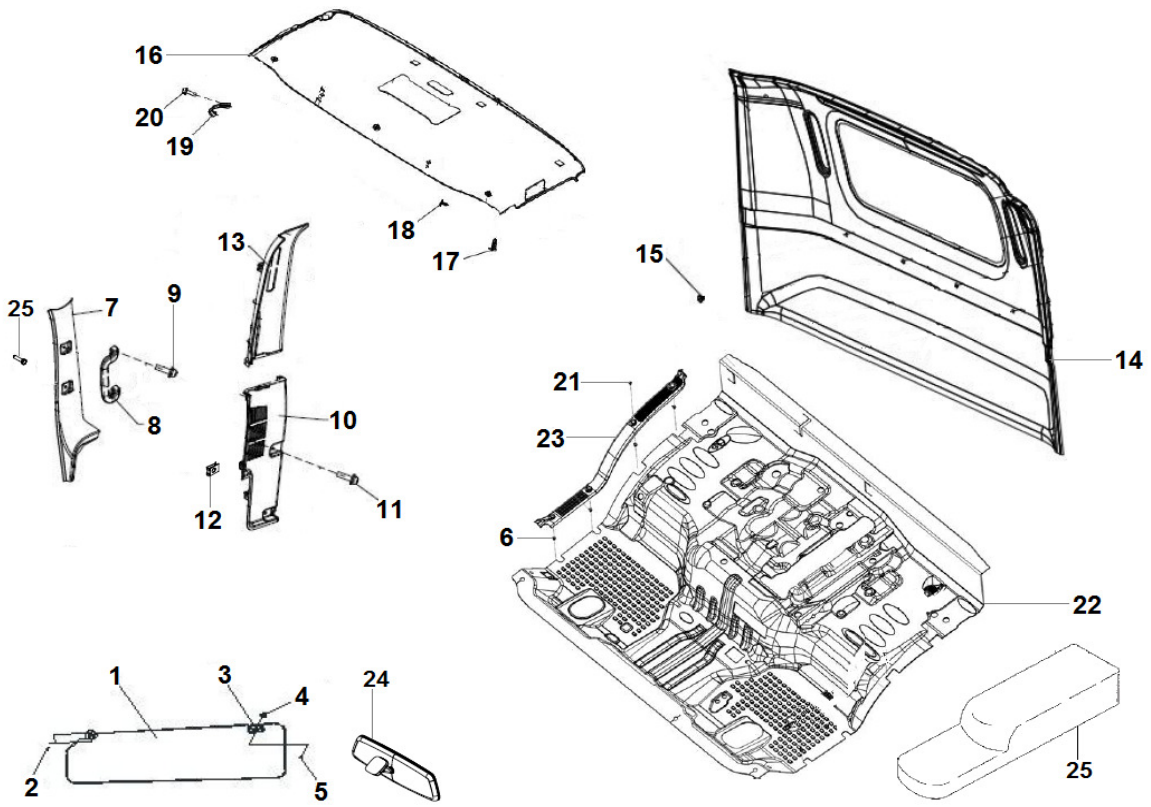

CABINE - COMPONENTES INTERNOS
CABINA - COMPONENTES INTERNOS
CABIN - INTERNAL COMPONENTS

ITEM	CÓDIGO Nº DE PIEZAS CODE	QNT CT CTY	DENOMINAÇÃO / DENOMINACIÓN / DENOMINATION		
1.1	6027.013.119.00.0	1	Tapa-Sol Esquerdo	Tapasol Izquierdo	Left Sunshade
1.2	6027.013.118.00.2	1	Tapa-Sol Direito	Tapasol Derecho	Right Sunshade
2	S/R	4	Sem Reposição	Sin Reemplazo	No Replacement
3	6027.013.211.00.5	2	Fixador	Fijador	Fixer
4	S/R	2	Sem Reposição	Sin Reemplazo	No Replacement
5	S/R	2	Sem Reposição	Sin Reemplazo	No Replacement
6	S/R	8	Sem Reposição	Sin Reemplazo	No Replacement
7.1	6027.013.109.00.1	1	Revestimento Coluna Esquerda	Revestimiento Columna Izquierda	Left Column Covering
7.2	6027.013.108.00.3	1	Revestimento Coluna Direita	Revestimiento Columna Derecha	Right Column Covering
8	6027.013.114.00.1	2	Pega Mão	Pega Mano	Handle Hand
9	S/R	4	Sem Reposição	Sin Reemplazo	No Replacement
10.1	6027.013.111.00.7	1	Revestimento Inferior Esquerdo	Revestimiento Inferior Izquierdo	Left Lower Covering
10.2	6027.013.110.00.9	1	Revestimento Inferior Direito	Revestimiento Inferior Derecho	Right Lower Covering
11	S/R	4	Sem Reposição	Sin Reemplazo	No Replacement
12	6027.013.238.00.8	16	Fixador	Fijador	Fixer
13.1	6027.013.113.00.3	1	Revestimento Superior Esquerdo	Revestimiento Superior Izquierdo	Lefth Upper Covering
13.2	6027.013.112.00.5	1	Revestimento Superior Direito	Revestimiento Superior Derecho	Right Upper Covering
14	6027.013.107.00.5	1	Revestimento Traseiro	Revestimiento Trasero	Rear Covering
15	6027.013.239.00.6	4	Fixador	Fijador	Fixer
16	6027.013.106.00.7	1	Revestimento Teto	Revestimiento Techo	Ceiling Covering
17	6027.013.240.00.4	7	Fixador	Fijador	Fixer
18	S/R	2	Sem Reposição	Sin Reemplazo	No Replacement
19	6027.013.241.00.2	2	Pega Mão	Pega Mano	Handle Hand
20	S/R	4	Sem Reposição	Sin Reemplazo	No Replacement
21	S/R	8	Sem Reposição	Sin Reemplazo	No Replacement
22	6027.013.207.00.3	1	Revestimento Inferior	Revestimiento Inferior	Lower Covering
23.1	6027.013.203.00.2	1	Revestimento Lateral Esquerdo	Revestimiento Lateral Izquierdo	Left Side Covering

AGRALE

AGRALE FÊNIX

CABINE - COMPONENTES INTERNOS
CABINA - COMPONENTES INTERNOS
CABIN - INTERNAL COMPONENTS

ITEM	CÓDIGO Nº DE PIEZAS CODE	QNT CT CTY	DENOMINAÇÃO / DENOMINACIÓN / DENOMINATION		
23.2	6027.013.204.00.0	1	Revestimento Lateral Direito	Revestimiento Lateral Derecho	Right Side Covering
24	6027.013.176.00.0	1	Espelho Interno	Espejo Interno	Internal Mirror
25	6027.013.269.00.3	1	Console Central	Console Central	Center Console

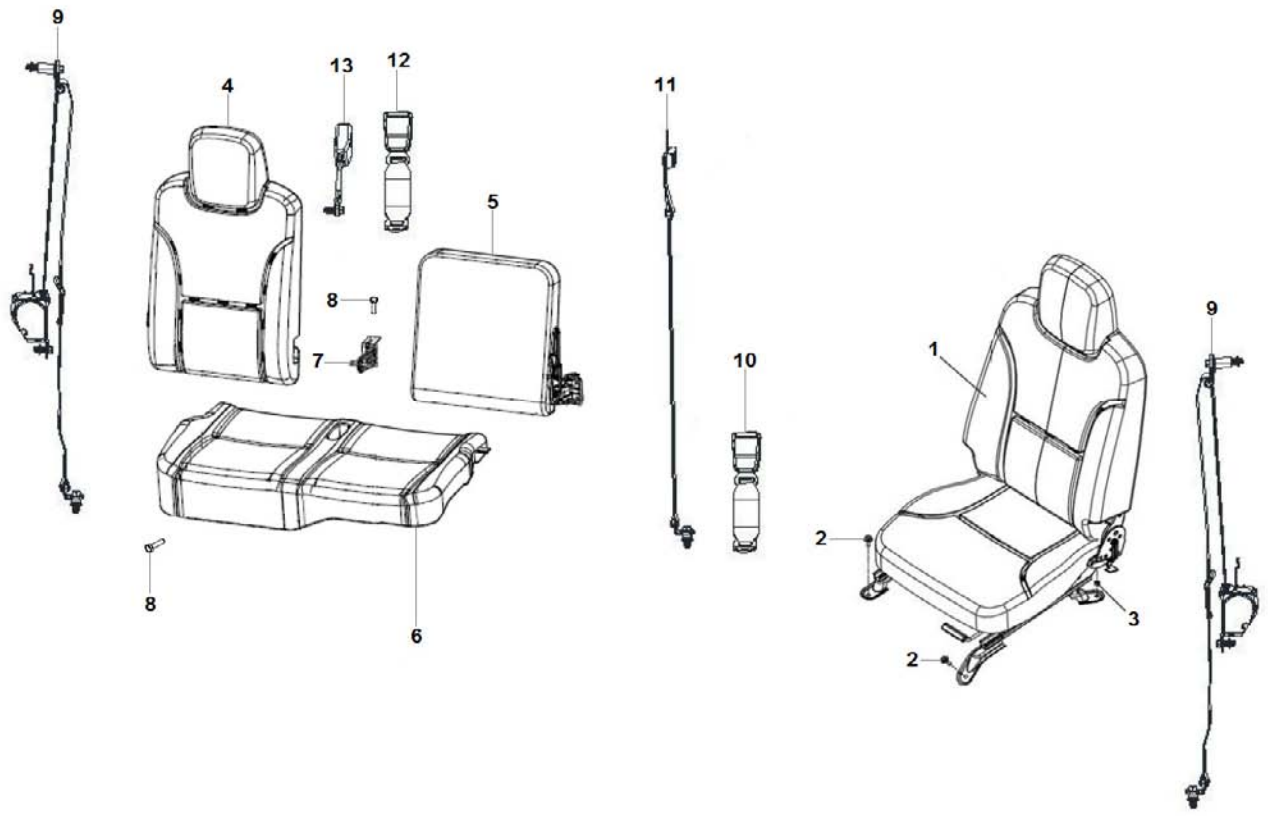

ASSENTOS E CINTOS DE SEGURANÇA
ASIENTOS Y CINTURONES DE SEGURIDAD
SEAT DRIVER AND SEAT BELT

ITEM	CÓDIGO Nº DE PIEZAS CODE	QNT CT CTY	DENOMINAÇÃO / DENOMINACIÓN / DENOMINATION		
1	6027.013.115.00.8	1	Assento Condutor	Asiento Conductor	Driver Seat
2	S/R	4	Sem Reposição	Sin Reemplazo	No Replacement
3	S/R	4	Sem Reposição	Sin Reemplazo	No Replacement
4	6027.013.116.00.6	1	Encosto Direito	Encosto Derecho	Right Thrust
5	6027.013.242.00.0	1	Encosto Central	Apoyo Central	Center Support
6	6027.013.117.00.4	1	Assento Acompanhante Central	Asiento Acompañante Central	Center Passenger Seat
7	6027.013.243.00.8	1	Suporte	Soporte	Bracket
8	S/R	6	Sem Reposição	Sin Reemplazo	No Replacement
9	6027.013.142.00.2	2	Cinto Seguraça Lateral	Cinturón Seguridad Lateral	Center Safety Belt
10	6027.013.154.00.7	1	Fecho Direito	Cierre Derecho	Right Lock
11	6027.013.152.00.1	1	Cinto Seguraça Central	Cinturón Seguridad Central	Center Safety Belt
12	6027.013.121.00.6	1	Fecho Central	Cierre Central	Center Lock
13	6027.013.120.00.8	1	Fecho Esquerdo	Cierre Izquierdo	Left Lock

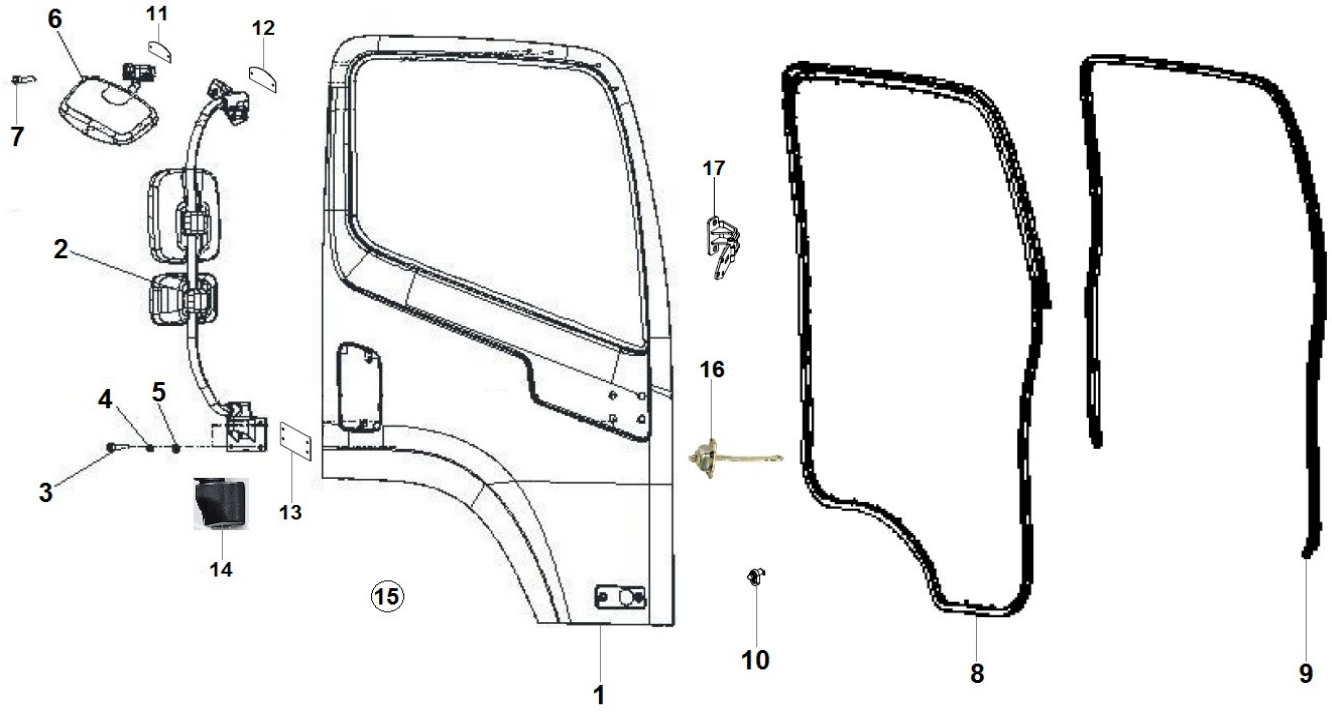

PORTAS - COMPONENTES EXTERNOS
PUERTAS - COMPONENTES EXTERNOS
DOORS - EXTERNAL COMPONENTS

ITEM	CÓDIGO Nº DE PIEZAS CODE	QNT CT CTY	DENOMINAÇÃO / DENOMINACIÓN / DENOMINATION		
1.1	6027.013.205.00.7	1	Porta Esquerda - Branca	Puerta Izquierda - Blanca	Left Door - White
1.2	6027.013.206.00.5	1	Porta Direita - Branca	Puerta Derecha - Blanca	Right Door - White
1.3	6027.013.213.00.1	1	Porta Esquerda - Vermelha	Puerta Izquierda - Roja	Left Door - Red
1.4	6027.013.214.00.9	1	Porta Direita - Vermelha	Puerta Derecha - Roja	Right Door - Red
2.1	6027.013.075.00.4	1	Espelho Esquerdo	Espejo Izquierdo	Left Mirror
2.2	6027.013.074.00.7	1	Espelho Direito	Espejo Derecho	Right Mirror
3	S/R	12	Sem Reposição	Sin Reemplazo	No Replacement
4	S/R	12	Sem Reposição	Sin Reemplazo	No Replacement
5	S/R	12	Sem Reposição	Sin Reemplazo	No Replacement
6	6027.013.076.00.2	1	Espelho	Espejo	Mirror
7	S/R	2	Sem Reposição	Sin Reemplazo	No Replacement
8	6027.013.091.00.1	2	Guarnição	Perfil de Goma	Rubber Profile
9.1	6027.013.093.00.7	1	Guarnição Esquerda	Perfil de Goma Izquierdo	Left Rubber Profile
9.2	6027.013.092.00.9	1	Guarnição Direita	Perfil de Goma Derecho	Right Rubber Profile
10	6027.011.060.00.8	1	Interruptor	Interruptor	Switch
11	S/R	2	Sem Reposição	Sin Reemplazo	No Replacement
12	S/R	2	Sem Reposição	Sin Reemplazo	No Replacement
13	S/R	2	Sem Reposição	Sin Reemplazo	No Replacement
14.1	6027.013.271.00.9	1	Revestimento Esquerdo	Revestimiento Izquierdo	Left Covering
14.2	6027.013.270.00.1	1	Revestimento Direito	Revestimiento Derecho	Right Covering
15.1	6027.013.183.00.6	1	Porta Esquerda Completa - Branca - Inclui Componentes Internos e Externos	Puerta Izquierda Completa - Blanca - Incluye Componentes Internos y Externos	Complete Left Door - White - Includes Internal and External Components
15.2	6027.013.182.00.8	1	Porta Direita Completa - Branca - Inclui Componentes Internos e Externos	Puerta Derecha Completa - Blanca - Incluye Componentes Internos y Externos	Complete Right Door - White - Includes Internal and External Components

AGRALE

AGRALE FÊNIX

PORTAS - COMPONENTES EXTERNOS
PUERTAS - COMPONENTES EXTERNOS
DOORS - EXTERNAL COMPONENTS

ITEM	CÓDIGO Nº DE PIEZAS CODE	QNT CT CTY	DENOMINAÇÃO / DENOMINACIÓN / DENOMINATION		
15.3	6027.013.173.00.7	1	Porta Esquerda Completa - Vermelha - Inclui Componentes Internos e Externos	Puerta Izquierda Completa - Roja - Incluye Componentes Internos y Externos	Complete Left Door - Red - Includes Internal and External Components
15.4	6027.013.174.00.5	1	Porta Direita Completa - Vermelha - Inclui Componentes Internos e Externos	Puerta Derecha Completa - Roja - Incluye Componentes Internos y Externos	Complete Right Door - Red - Includes Internal and External Components
16.1	6027.013.267.00.7	1	Limitador Esquerdo	Limitador Izquierdo	Left Limiter
16.2	6027.013.268.00.5	1	Limitador Direito	Limitador Derecho	Right Limiter
17	6027.013.266.00.9	4	Dobradiça	Bisagra	Hinge

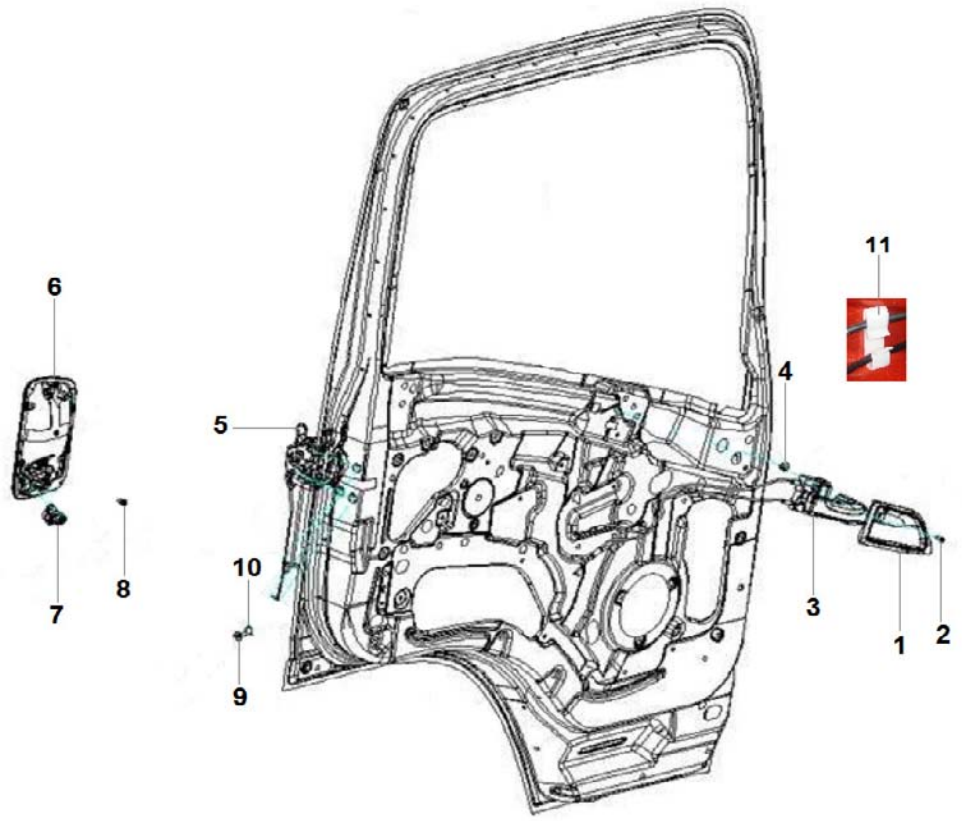

PORTAS - MAÇANETAS E FECHADURAS
PUERTAS - MANILLAS Y CERRADURAS
DOORS - LOCKS AND HANDLES

ITEM	CÓDIGO Nº DE PIEZAS CODE	QNT CT CTY	DENOMINAÇÃO / DENOMINACIÓN / DENOMINATION		
1.1	6027.013.147.00.1	1	Moldura Esquerda	Borde Izquierda	Left Border
1.2	6027.013.146.00.3	1	Moldura Direita	Borde Derecha	Right Border
2	S/R	2	Sem Reposição	Sin Reemplazo	No Replacement
3.1	6027.013.079.00.6	1	Maçaneta Interna Esquerda	Manilla Interna Izquierda	Left Internal Door Handles
3.2	6027.013.078.00.8	1	Maçaneta Interna Direita	Manilla Interna Derecha	Right Internal Door Handles
4	S/R	2	Sem Reposição	Sin Reemplazo	No Replacement
5.1	6027.013.149.00.7	1	Fechadura Esquerda	Cerradura Izquierda	Left Door Lock
5.2	6027.013.148.00.9	1	Fechadura Direita	Cerradura Derecha	Right Door Lock
6.1	6027.013.081.00.2	1	Maçaneta Externa Esquerda	Manilla Externa Izquierda	Left External Door Handles
6.2	6027.013.080.00.4	1	Maçaneta Externa Direita	Manilla Externa Derecha	Right External Door Handles
7.1	6027.013.217.00.2	1	Cilindro Esquerdo	Cilindro Izquierdo	Left Cylinder
7.2	6027.013.216.00.4	1	Cilindro Direito	Cilindro Derecho	Right Cylinder
8	S/R	4	Sem Reposição	Sin Reemplazo	No Replacement
9	S/R	6	Sem Reposição	Sin Reemplazo	No Replacement
10	S/R	6	Sem Reposição	Sin Reemplazo	No Replacement
11	S/R	2	Sem Reposição	Sin Reemplazo	No Replacement

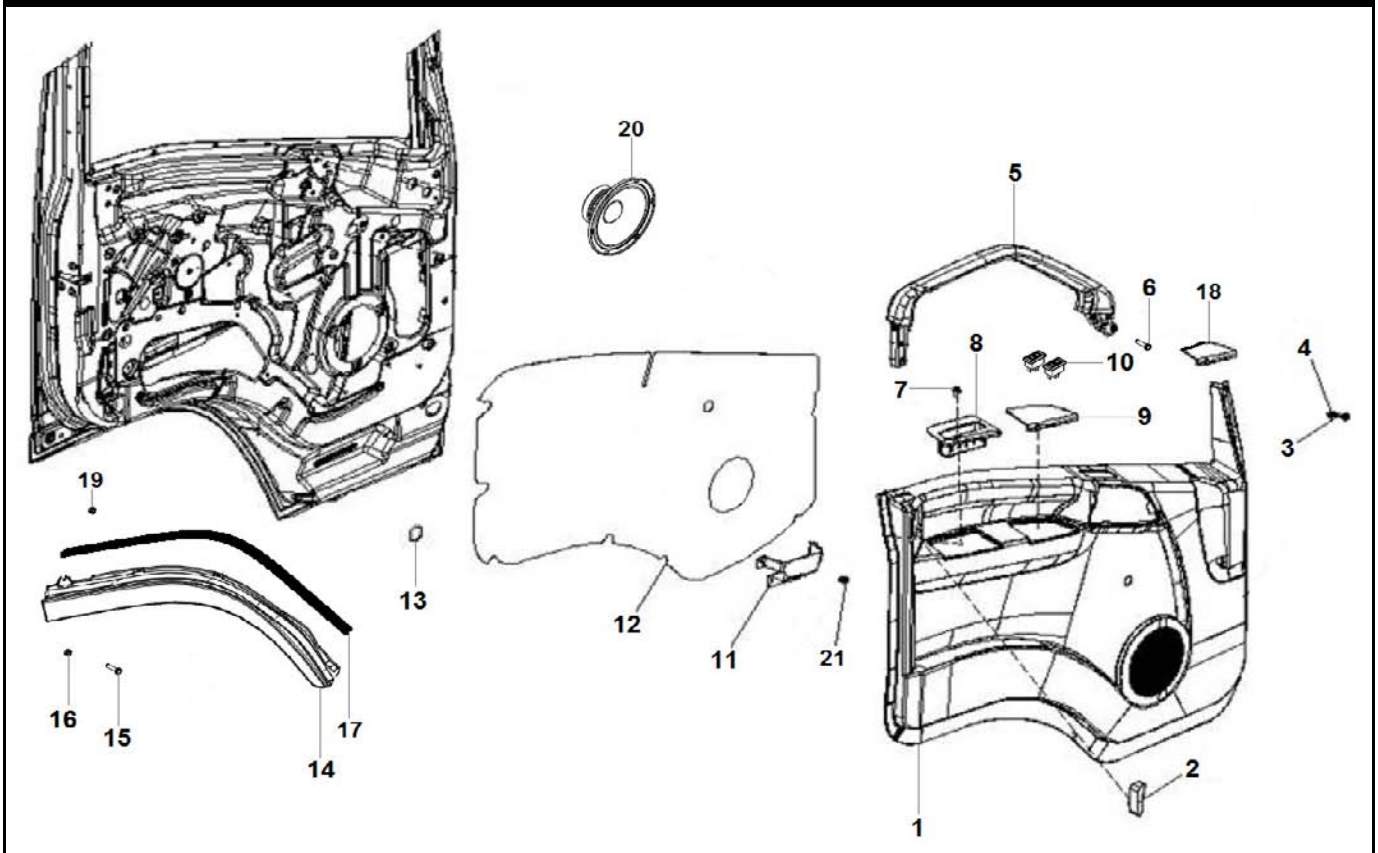

PORTAS - REVESTIMENTOS INTERNOS
PUERTAS - REVESTIMIENTOS INTERNOS
DOORS - INTERNAL REVESTIMENTS

ITEM	CÓDIGO Nº DE PIEZAS CODE	QNT CT CTY	DENOMINAÇÃO / DENOMINACIÓN / DENOMINATION		
1.1	6027.013.151.00.3	1	Revestimento Esquerdo	Revestimiento Izquierdo	Left Covering
1.2	6027.013.150.00.5	1	Revestimento Direito	Revestimiento Derecho	Right Covering
2.1	6027.013.245.00.3	1	Tampa Esquerda	Tapa Izuierda	Left Cover
2.2	6027.013.244.00.6	1	Tampa Direita	Tapa Derecha	Right Cover
3	S/R	2	Sem Reposição	Sin Reemplazo	No Replacement
4	S/R	2	Sem Reposição	Sin Reemplazo	No Replacement
5.1	6027.013.085.00.3	1	Pega Mão Esquerdo	Pega Mano Izquierdo	Left Handle Hand
5.2	6027.013.084.00.6	1	Pega Mão Direito	Pega Mano Derecho	Right Handle Hand
6	S/R	8	Sem Reposição	Sin Reemplazo	No Replacement
7	S/R	2	Sem Reposição	Sin Reemplazo	No Replacement
8.1	6027.013.083.00.8	1	Puxador Esquerdo	Pujador Izquierdo	Left Handle
8.2	6027.013.082.00.0	1	Puxador Direito	Pujador Derecho	Right Handle
9.1	6027.013.087.00.9	1	Revestimento Esquerdo	Revestimiento Izquierdo	Left Covering
9.2	6027.013.086.00.1	1	Revestimento Direito	Revestimiento Derecho	Right Covering
10.1	6027.011.055.00.8	1	Interruptores Vidros Elétricos Esque	Interruptores Elevalunas Izquierdo	Left Electric Windows Swicthes
10.2	6027.011.056.00.6	1	Interruptor Vidro Elétrico Direito	Interruptor Elevaluna Derecho	Right Electric Window Swicth
11	6027.013.175.00.2	2	Suporte	Soporte	Bracket
12.1	S/R	1	Sem Reposição	Sin Reemplazo	No Replacement
12.2	S/R	1	Sem Reposição	Sin Reemplazo	No Replacement
13	6027.013.246.00.1	2	Tampa	Tapa	Cover
14.1	6027.013.195.00.0	1	Protetor Esquerdo	Protetor Izquierdo	Left Protector
14.2	6027.013.196.00.8	1	Protetor Direito	Protetor Derecho	Right Protector
15	S/R	10	Sem Reposição	Sin Reemplazo	No Replacement
16	S/R	10	Sem Reposição	Sin Reemplazo	No Replacement
17	6027.013.197.00.6	2	Vedador Borracha	Vedación Goma	Rubber Seal
18	6027.013.218.00.0	2	Porta-Objetos - Cinzeiro	Compartimento Objetos - Cenicero	Objects Compartment - Ashtray
19	6027.013.198.00.4	24	Fixador	Fijador	Fixer

AGRALE

AGRALE FÊNIX

PORTAS - REVESTIMENTOS INTERNOS
PUERTAS - REVESTIMIENTOS INTERNOS
DOORS - INTERNAL REVESTIMENTS

ITEM	CÓDIGO Nº DE PIEZAS CODE	QNT CT CTY	DENOMINAÇÃO / DENOMINACIÓN / DENOMINATION		
20	S/R	2	Sem Reposição	Sin Reemplazo	No Replacement
21	6027.013.247.00.9	2	Fixador	Fijador	Fixer

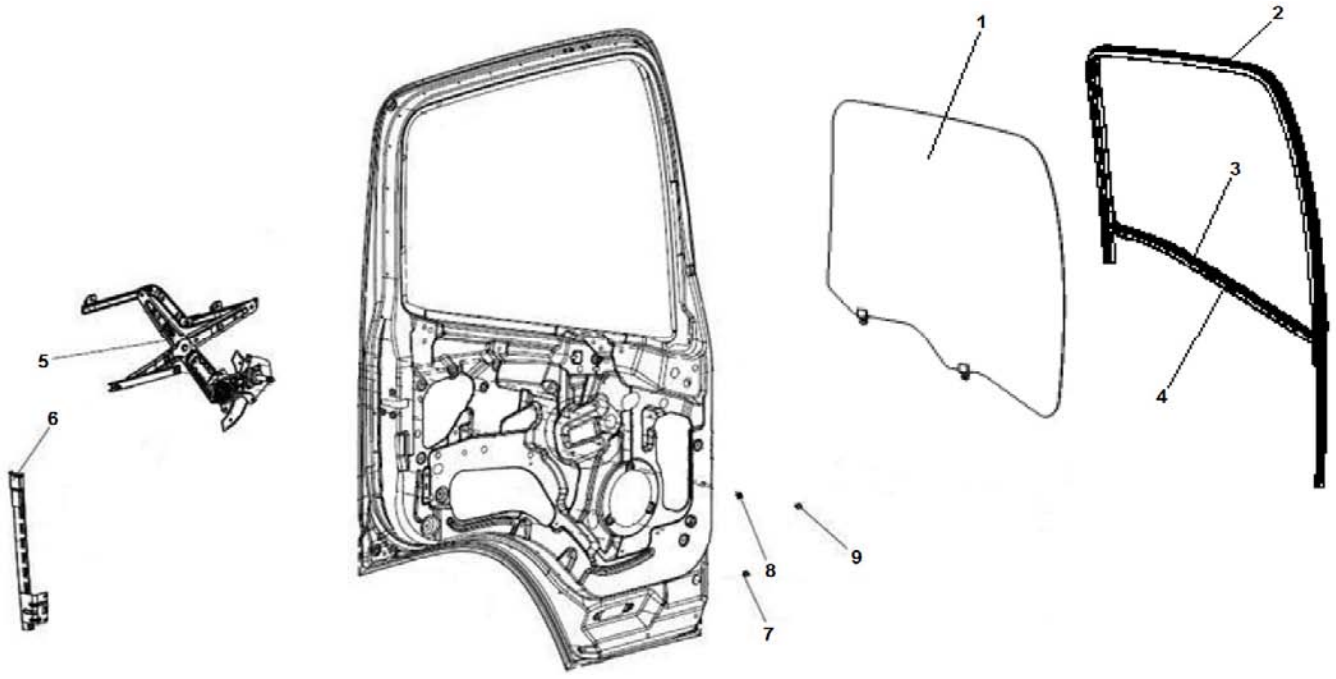

PORTAS - VIDROS E MECANISMOS
PUERTAS - VIDRIOS Y MECANISMOS
DOORS - GLASSES AND MECHANISMS

ITEM	CÓDIGO Nº DE PIEZAS CODE	QNT CT CTY	DENOMINAÇÃO / DENOMINACIÓN / DENOMINATION		
1.1	6027.013.090.00.3	1	Vidro Lateral Esquerdo	Vidrio Lateral Izquierdo	Left Side Glass
1.2	6027.013.256.00.0	1	Vidro Lateral Direito	Vidrio Lateral Derecho	Right Side Glass
2.1	6027.013.089.00.5	1	Canaleta Esquerda	Canaleta Izquierda	Left Channel
2.2	6027.013.088.00.7	1	Canaleta Direita	Canaleta Derecha	Right Channel
3.1	6027.013.095.00.2	1	Borracha Externa Esquerda	Goma Externa Izquierda	Left External Rubber
3.2	6027.013.094.00.5	1	Borracha Externa Direita	Goma Externa Derecha	Right External Rubber
4.1	6027.013.097.00.8	1	Borracha Interna Esquerda	Goma Interna Izquierda	Left Internal Rubber
4.2	6027.013.096.00.0	1	Borracha Interna Direita	Goma Interna Derecha	Right Internal Rubber
5.1	6027.013.165.00.3	1	Mecanismo Vidro Esquerdo	Mecanismo Vidrio Izquierdo	Glass Left Mechanism
5.2	6027.013.164.00.6	1	Mecanismo Vidro Direito	Mecanismo Vidrio Derecho	Glass Right Mechanism
6.1	6027.013.249.00.5	1	Guia Esquerdo	Guia Izquierdo	Left Guide
6.2	6027.013.248.00.7	1	Guia Direito	Guia Derecho	Right Guide
7	S/R	4	Sem Reposição	Sin Reemplazo	No Replacement
8	S/R	4	Sem Reposição	Sin Reemplazo	No Replacement
9	S/R	6	Sem Reposição	Sin Reemplazo	No Replacement

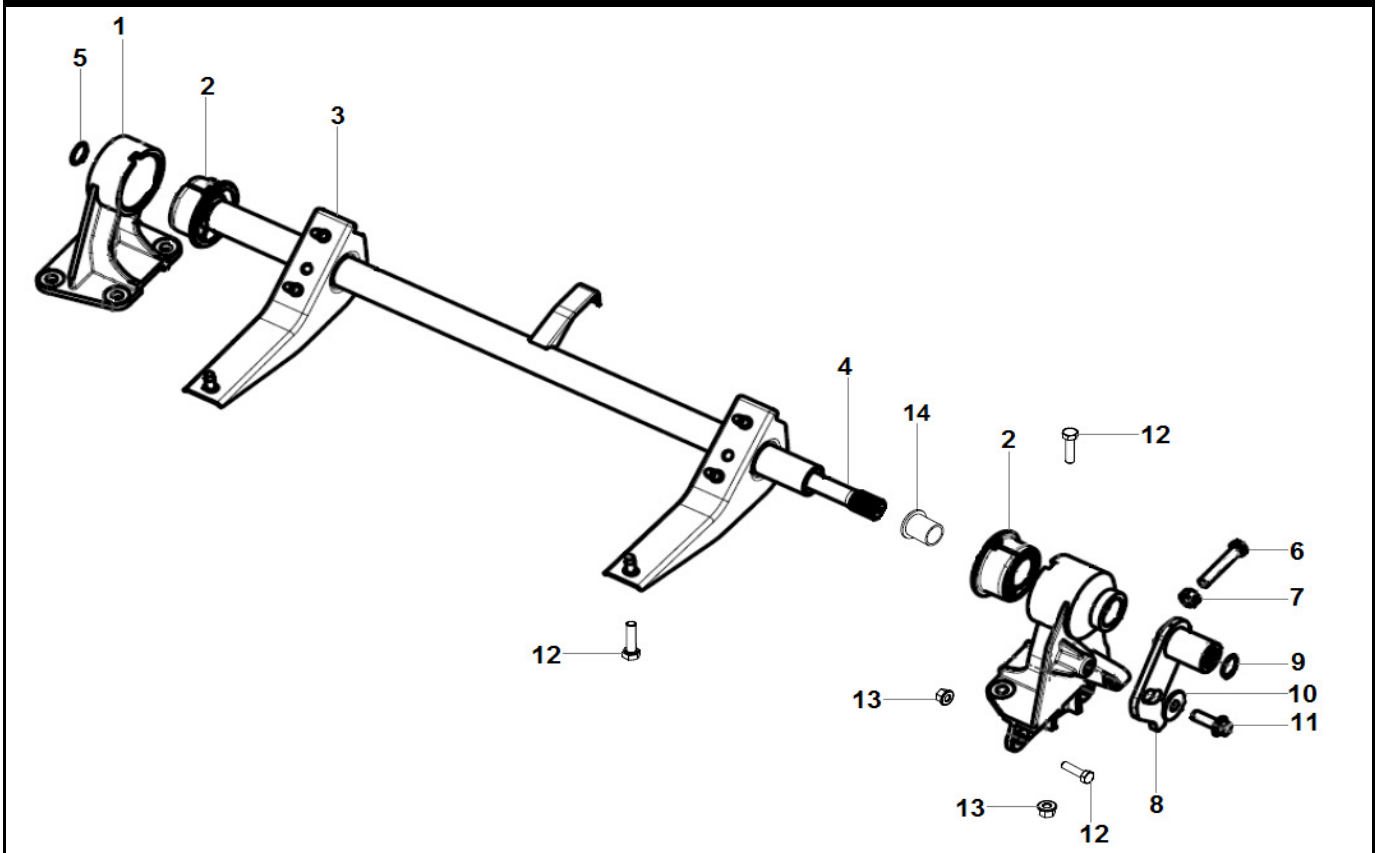

SISTEMA DE BASCULAMENTO DA CABINE - SUPORTES DIANTEIROS E BARRA DE TORÇÃO
SISTEMA DE INCLINACIÓN DE LA CABINA - SOPORTES DELANTEROS Y BARRA DE TORSIÓN
CABIN TILT SYSTEM - FRONT BRACKETS AND TWIST BAR

ITEM	CÓDIGO Nº DE PIEZAS CODE	QNT CT CTY	DENOMINAÇÃO / DENOMINACIÓN / DENOMINATION		
1.1	6027.013.167.00.9	1	Mancal Esquerdo - Inclui item 2	Cojinete Izquierdo - Incluye Ítem 2	Left Bearing - Includes Item 2
1.2	6027.013.166.00.1	1	Mancal Direito - Inclui Item 2	Cojinete Derecho - Incluye Ítem 2	Right Bearing - Includes Item 2
2	6027.013.193.00.5	2	Coxim	Soporte de Goma	Rubber Mounting
3	6027.013.210.00.7	1	Suporte	Soporte	Bracket
4	6027.013.068.00.9	1	Barra de Torção	Barra de Torsión	Torsion Bar
5	6027.013.070.00.5	1	Anel Elástico	Anillo Elastico	Snap Ring
6	S/R	1	Sem Reposição	Sin Reemplazo	No Replacement
7	S/R	1	Sem Reposição	Sin Reemplazo	No Replacement
8	6027.013.144.00.8	1	Braço	Brazo	Arm
9	6027.013.140.00.6	1	Anel Elástico	Anillo Elastico	Snap Ring
10	S/R	1	Sem Reposição	Sin Reemplazo	No Replacement
11	S/R	1	Sem Reposição	Sin Reemplazo	No Replacement
12	4101.084.050.10.5	10	Parafuso Flange M14X1,5X40	Tornillo Brida M14X1,5X40	M14X1.5X40 Flange Screw
13	4102.025.015.10.8	10	Porca Flange M14X1,5	Tuerca Brida M14X1,5	M14 Nut FlangeX1.5
14	6027.013.171.00.1	2	Bucha do Coxim	Buje del Soporte de Goma	Rubber Mounting Bushing

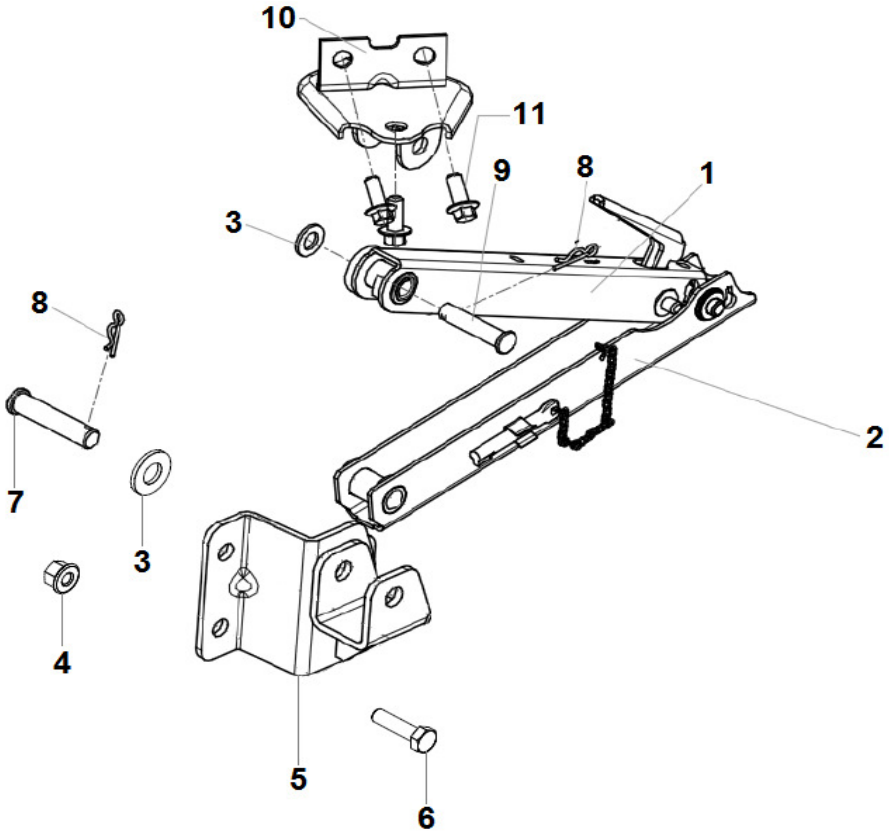

SISTEMA DE BASCULAMENTO DA CABINE - LIMITADOR
SISTEMA DE INCLINACIÓN DE LA CABINA - LÍMITE
CABIN TILT SYSTEM - LIMITER

ITEM	CÓDIGO Nº DE PIEZAS CODE	QNT CT CTY	DENOMINAÇÃO / DENOMINACIÓN / DENOMINATION		
1	6027.013.065.00.5	1	Barra Superior	Barra Superior	Upper Bar
2	S/R	1	Sem Reposição	Sin Reemplazo	No Replacement
3	4103.011.015.01.1	2	Arruela Lisa A10,5	Arandela Lisa A10,5	A10.5 Plate Washer
4	4102.025.009.10.1	3	Porca Flange M10	Tuerca Brida M10	M10 Nut Flange
5	6027.013.040.00.8	1	Suporte	Soporte	Bracket
6	4101.084.034.10.9	3	Parafuso Flange M10X1,5X25	Tornillo Brida M10X1,5X25	M10X1.5X25 Flange Screw
7	6027.013.158.00.8	1	Pino Trava Cabine	Perno Traba Cabina	Cabin Locking Pin
8	4009.010.008.00.8	2	Contrapino 1/8"X1"	Contraperno 1/8"X1"	1/8"X1" Cotter Pin
9	6027.013.157.00.0	1	Pino Trava Cabine	Perno Traba Cabina	Cabin Locking Pin
10	6027.013.250.00.3	1	Suporte	Soporte	Bracket
11	S/R	3	Sem Reposição	Sin Reemplazo	No Replacement

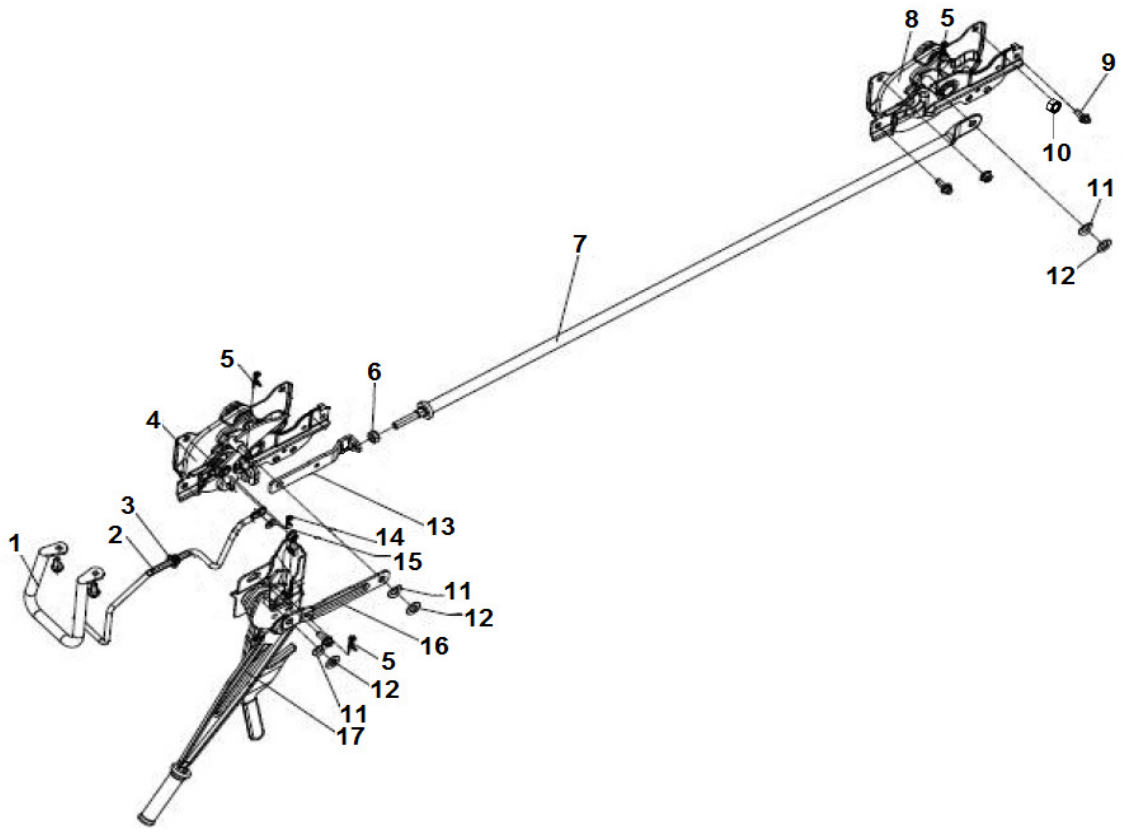

SISTEMA DE BASCULAMENTO DA CABINE - TRAVAS
SISTEMA DE INCLINACIÓN DE LA CABINA - TRABAS
CABIN TILT SYSTEM - LOCKS

ITEM	CÓDIGO Nº DE PIEZAS CODE	QNT CT CTY	DENOMINAÇÃO / DENOMINACIÓN / DENOMINATION		
1	6027.013.139.00.8	1	Pega Mão	Pega Mano	Handle Hand
2	6027.013.251.00.1	1	Haste	Varilla	Rod
3	6027.013.252.00.2	1	Guia	Guia	Guide
4	6027.013.037.00.4	1	Trava Esquerda	Traba Izquierda	Left Lock
5	S/R	2	Sem Reposição	Sin Reemplazo	No Replacement
6	S/R	2	Sem Reposição	Sin Reemplazo	No Replacement
7	6027.013.062.00.2	1	Haste	Varilla	Rod
8	6027.013.063.00.0	1	Trava Direita	Traba Derecha	Right Lock
9	S/R	4	Sem Reposição	Sin Reemplazo	No Replacement
10	S/R	4	Sem Reposição	Sin Reemplazo	No Replacement
11	S/R	3	Sem Reposição	Sin Reemplazo	No Replacement
12	S/R	3	Sem Reposição	Sin Reemplazo	No Replacement
13	6027.013.253.00.7	1	Braço	Brazo	Arm
14	S/R	1	Sem Reposição	Sin Reemplazo	No Replacement
15	S/R	1	Sem Reposição	Sin Reemplazo	No Replacement
16	6027.013.254.00.5	1	Braço	Brazo	Arm
17	6027.013.064.00.8	1	Alavanca	Palanca	Lever

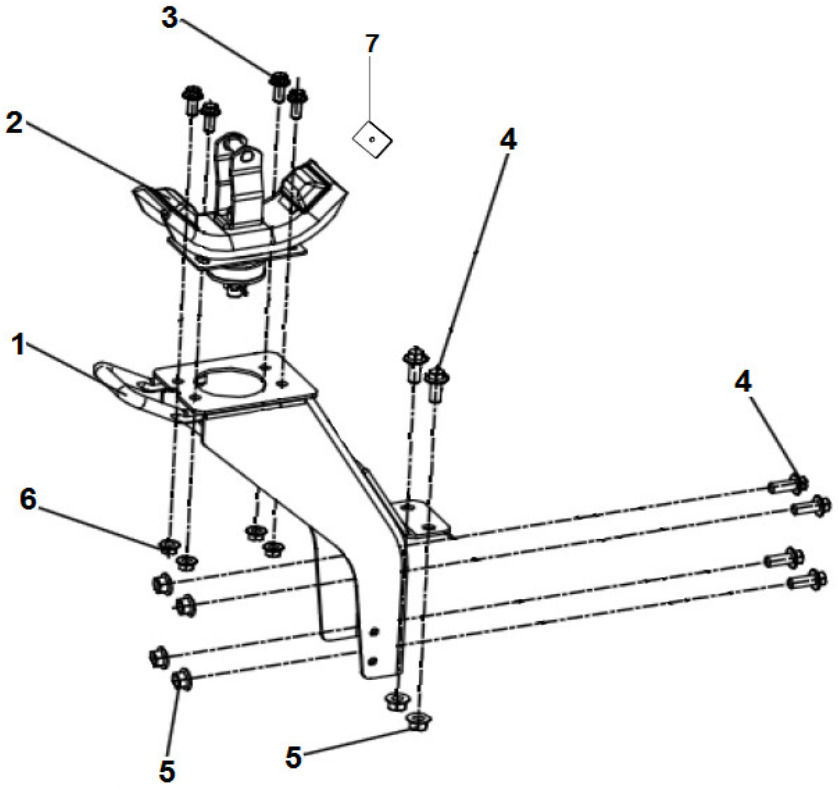

SISTEMA DE BASCULAMENTO DA CABINE - SUPORTES TRASEIROS
SISTEMA DE INCLINACIÓN DE LA CABINA - SOPORTES TRASEROS
CABIN TILT SYSTEM - REAR BRACKETS

ITEM	CÓDIGO Nº DE PIEZAS CODE	QNT CT CTY	DENOMINAÇÃO / DENOMINACIÓN / DENOMINATION		
1.1	6027.013.039.00.0	1	Suporte Esquerdo	Soporte Izquierdo	Left Bracket
1.2	6027.013.038.00.2	1	Suporte Direito	Soporte Derecho	Righ Bracket
2	6027.013.168.00.7	2	Coxim Traseiro	Soporte de Goma Trasero	Rear Rubber Mounting
3	4101.084.034.10.9	8	Parafuso Flange M10X1,5X25	Tornillo Brida M10X1,5X25	M10X1.5X25 Flange Screw
4	4101.084.043.10.0	8	Parafuso Flange M12X1,5X35	Tornillo Brida M12X1,5X35	M12X1.5X35 Flange Screw
5	4102.025.011.10.7	8	Porca Flange M12	Tuerca Brida M12	M12 Nut Flange
6	4102.025.009.10.1	8	Porca Flange M10	Tuerca Brida M10	M10 Nut Flange
7	6027.013.172.00.9	2	Espaçador 67X45X3	Espaciador 67X45X3	67X45X3 Spacer

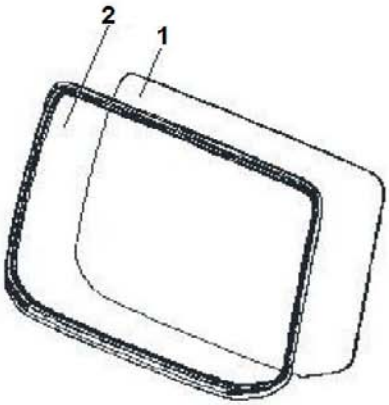

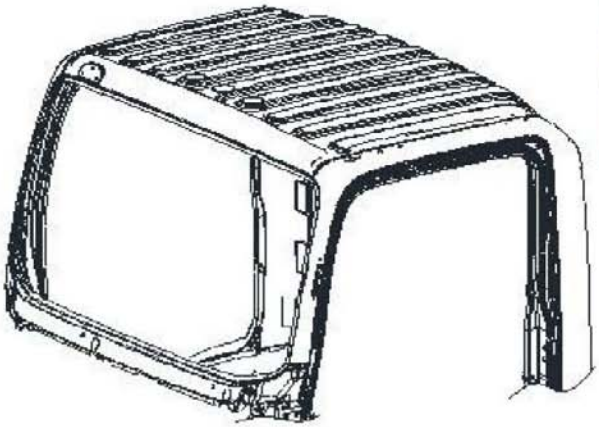

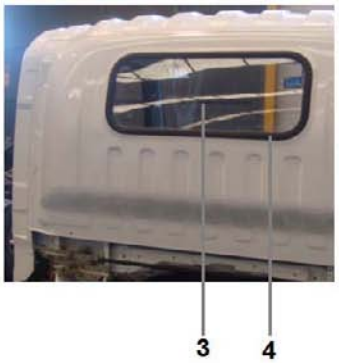

CABINE - PARABRISA E VIDRO TRASEIRO
CABINA - PARABRISAS Y VIDRIO TRASERO
CABIN - WINDSHIELD AND REAR GLASS

ITEM	CÓDIGO Nº DE PIEZAS CODE	QNT CT CTY	DENOMINAÇÃO / DENOMINACIÓN / DENOMINATION		
1	6027.013.098.00.6	1	Para-Brisa	Parabrisa	Windshield
2	6027.013.099.00.4	1	Guarnição	Perfil de Goma	Rubber Profile
3	6027.013.100.00.0	1	Vidro Traseiro	Vidrio Trasero	Rear Glass
4	6027.013.101.00.8	1	Guarnição	Perfil de Goma	Rubber Profile

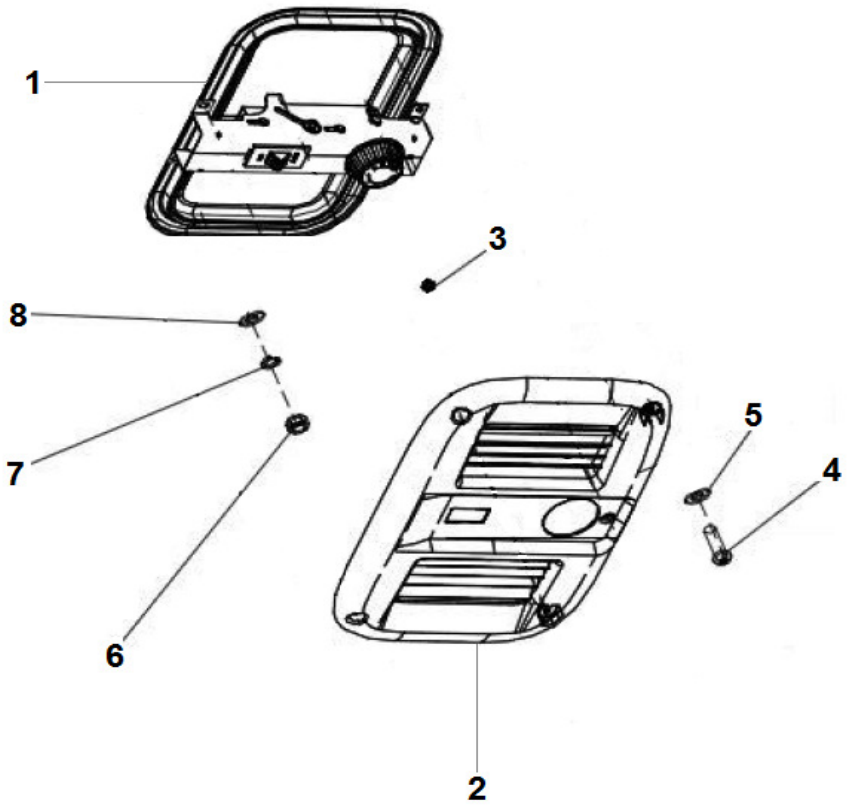

ALÇAPÃO DO TETO
ESCOTILLA TECHO
ROOF HATCHE

ITEM	CÓDIGO Nº DE PIEZAS CODE	QNT CT CTY	DENOMINAÇÃO / DENOMINACIÓN / DENOMINATION		
1	6027.013.153.00.9	1	Alçapão Teto	Escotillas Techo	Roof Hatches
2	6027.013.122.00.4	1	Revestimento	Revestimiento	Covering
3	6027.013.255.00.2	2	Fixador	Fijador	Fixer
4	S/R	3	Sem Reposição	Sin Reemplazo	No Replacement
5	S/R	3	Sem Reposição	Sin Reemplazo	No Replacement
6	S/R	4	Sem Reposição	Sin Reemplazo	No Replacement
7	S/R	4	Sem Reposição	Sin Reemplazo	No Replacement
8	S/R	4	Sem Reposição	Sin Reemplazo	No Replacement

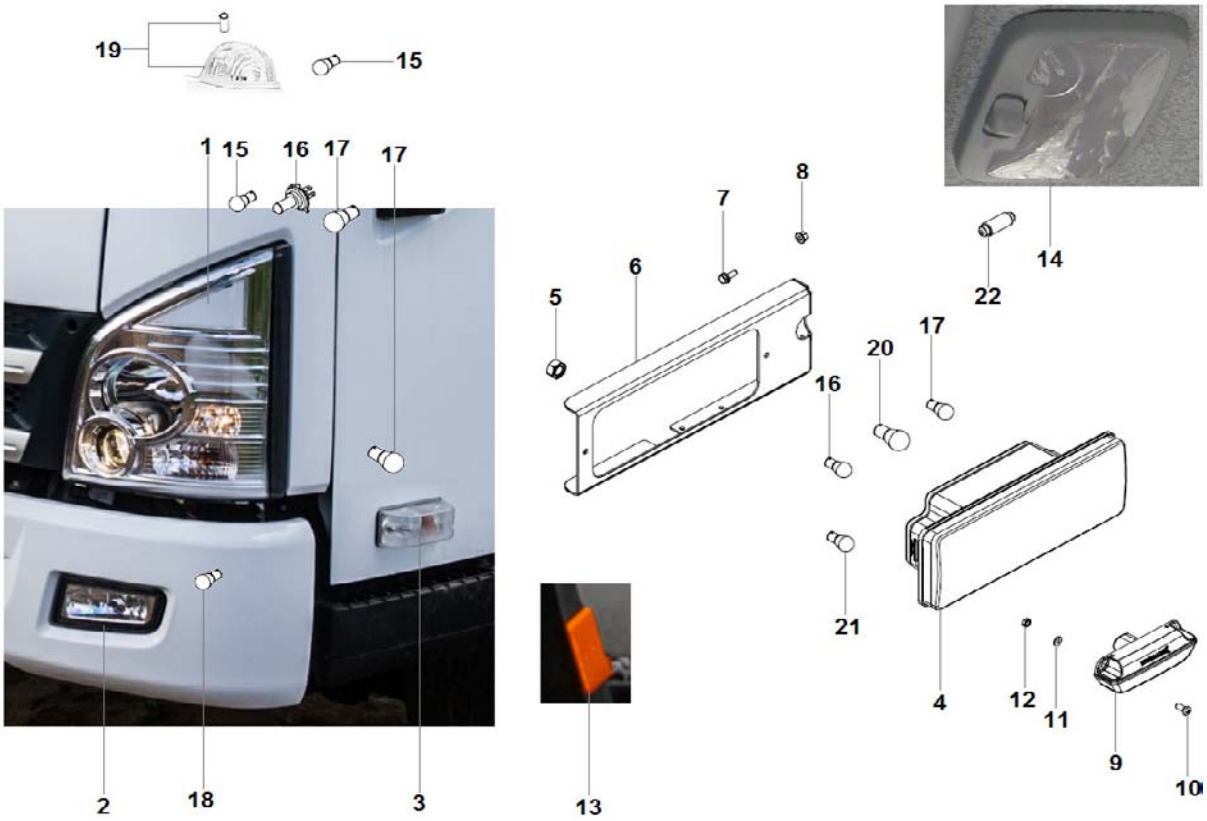

SISTEMA ELÉTRICO - ILUMINAÇÃO
SISTEMA ELÉCTRICO - ILUMINACIÓN
ELECTRICAL SYSTEM - LIGHTING

ITEM	CÓDIGO Nº DE PIEZAS CODE	QNT CT CTY	DENOMINAÇÃO / DENOMINACIÓN / DENOMINATION		
1.1	6027.011.051.00.7	1	Farol Esquerdo - Inclui Itens 15 ao 17	Faro Izquierdo - Incluye Itens 15 al 17	Left Headlight - Includes Items 15 to 17
1.2	6027.011.050.00.9	1	Farol Direito - Inclui Itens 15 ao 17	Faro Derecho - Incluye Itens 15 al 17	Right Headlight - Includes Items 15 to 17
2.1	6027.011.041.00.8	1	Farol Auxiliar Esquerdo - Inclui Item 18	Faro Auxiliar Izquierdo - Incluye Itens 18	Left Auxiliary Headlight - Includes Item 18
2.2	6027.011.040.00.0	1	Farol Auxiliar Direito - Inclui Item 18	Faro Auxiliar Derecho - Incluye Ítem 18	Right Auxiliary Headlight - Includes Item 18
3.1	6027.011.089.00.7	1	Lanterna Pisca Lateral Esquerdo - Inclui Item 17	Linterna Luce Direccional Lateral Izquierdo - Incluye Ítem 17	Left Side Directional Lights Lantern - Includes Item 17
3.2	6027.011.090.00.5	1	Lanterna Pisca Lateral Direito - Inclui Item 17	Linterna Luce Direccional Lateral Derecho - Incluye Ítem 17	Right Side Directional Lights Lantern - Includes Item 17
4.1	6027.011.035.00.0	1	Lanterna Traseira Esquerda - Inclui Itens 16, 17, 20 e 21	Linterna Trasera Izquierda - Incluye Ítem 16, 17, 20 y 21	Left Rear Lantern - Includes Items 16, 17, 20 and 21
4.2	6027.011.034.00.3	1	Lanterna Traseira Direita - Inclui Itens 16, 17, 20 e 21	Linterna Trasera Derecha - Incluye Itens 16, 17, 20 y 21	Right Rear Lantern - Includes Items 16, 17, 20 and 21
5	4102.014.011.05.0	4	Porca Freno M8	Tuerca Freno M8	M8 Brake Nut
6.1	6027.011.044.00.2	1	Suporte Direito	Soporte Derecho	Righ Bracket
6.2	6027.011.045.00.9	1	Suporte Esquerdo	Soporte Izquierdo	Left Bracket
7	4101.084.020.10.8	4	Parafuso Flange M8X1,25X20	Tornillo Brida M8X1,2520	M8X1.2520 Flange Screw
8	4102.025.008.10.3	4	Porca Flange M8	Tuerca Brida M8	M8 Nut Flange
9	6034.111.019.00.9	1	Lanterna Placa	Linterna Placa	Plate Lantern
10	4101.080.013.04.0	2	Parafuso Philips M4X10	Tornillo Philips M4X10	M4X10 Philips Screw
11	4103.011.009.01.4	4	Arruela Lisa A4,3	Arandela Lisa A4,3	A4.3 Plate Washer
12	4102.011.002.04.5	2	Porca M4	Tuerca M4	M4 Nut
13	6027.011.073.00.1	2	Refletor Laranja	Reflector Naranja	Orange Reflector
14	6027.013.105.00.9	1	Lanterna Teto - Inclui Item 22	Linterna Techo - Incluye It 22	Roof Lantern - Includes Item 22
15	S/R	4	Sem Reposição	Sin Reemplazo	No Replacement

AGRALE

AGRALE FÊNIX

SISTEMA ELÉTRICO - ILUMINAÇÃO CABINE
SISTEMA ELÉCTRICO - ILUMINACIÓN CABINA
ELECTRICAL SYSTEM - CABIN LIGHTING

ITEM	CÓDIGO Nº DE PIEZAS CODE	QNT CT CTY	DENOMINAÇÃO / DENOMINACIÓN / DENOMINATION		
16	6012.011.096.00.4	6	Lâmpada 2,5X9,5 5W 24 V	Lámpara 2,5X9,5 5W 24 V	24V 2.5X9,5 5W Bulb
17	S/R	6	Sem Reposição	Sin Reemplazo	No Replacement
18.1	S/R	2	Sem Reposição	Sin Reemplazo	No Replacement
18.2	6012.011.094.00.9	2	Lâmpada 55W H3 24 V	Lámpara 55W H3 24 V	24 V 55W H3 Bulb
19.1	6027.011.091.00.3	1	Lanterna Delimitadora Superior Esquerda - Inclui Item 16	Linterna Delimitadora Superior Izquierda - Incluye Ítem 16	Left Upper Delimiter Lantern - Includes Item 16
19.2	6027.011.092.00.1	1	Lanterna Delimitadora Superior Direita - Inclui Item 16	Linterna Delimitadora Superior Derecha - Incluye Ítem 16	Right Upper Delimiter Lantern - Includes Item 16
20	6011.011.043.00.8	2	Lâmpada 21W/5W Base BAY15D 24 V	Lámpara 21W/5W Base BAY15D 24 V	24 V BAY15D Base 21W/5W Bulb
21	6011.011.042.00.0	4	Lâmpada 21W Base BA15S 24 V	Lámpara 21W Base BA15S 24 V	24 V BA15S Base 21W Bulb
22	S/R	1	Sem Reposição	Sin Reemplazo	No Replacement

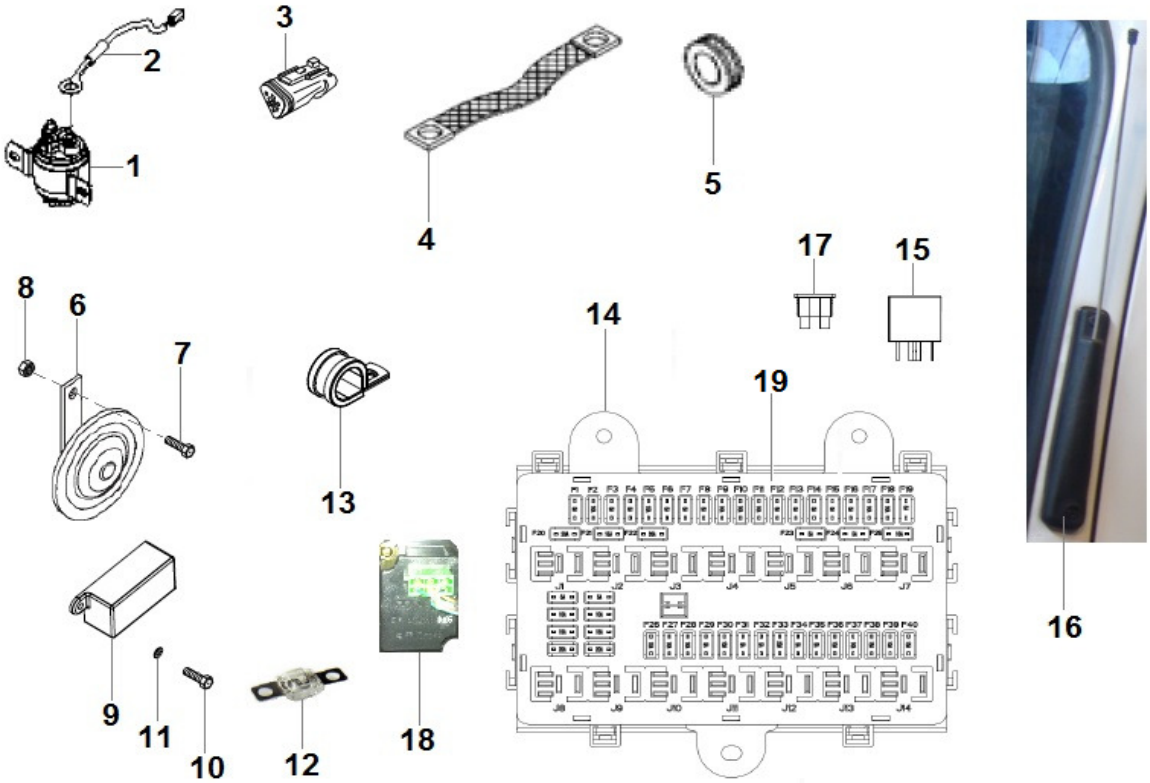

SISTEMA ELÉTRICO - COMPONENTES
SISTEMA ELÉCTRICO - COMPONENTES
ELECTRICAL SYSTEM - COMPONENTS

ITEM	CÓDIGO Nº DE PIEZAS CODE	QNT CT CTY	DENOMINAÇÃO / DENOMINACIÓN / DENOMINATION		
1	6012.011.036.00.0	1	Relé Auxiliar de Partida	Relé Auxiliar de Arranque	Starting Auxiliary Relay
2.1	6008.011.718.00.1	1	Cabo de Ligação 280 mm	Cable de Ligación 280 mm	280 mm Connection Cable
2.2	6008.011.719.00.9	1	Cabo de Ligação 240 mm	Cable de Ligación 240 mm	240 mm Connection Cable
3	6009.011.086.00.1	1	Conector 120 OHMS	Conector 120 OHMS	120 OHMS Connector
4	6001.011.034.00.8	1	Cabo Negativo	Cable Negativo	Negative Cable
5	6001.011.032.00.2	2	Passador 15 mm	Pasador 15 mm	15 mm Passer
6	6025.011.095.00.8	1	Buzina	Bocina	Buzzer
7	4101.047.090.05.7	1	Parafuso M8X25	Tornillo M8X25	M8X25 Screw
8	4102.014.011.05.0	1	Porca Freno M8	Tuerca Freno M8	M8 Brake Nut
9	6027.011.029.00.3	1	Porta Fusível Midival	Portafusibles Midival	Midival Fuse Holder
10	4101.047.059.05.2	2	Parafuso M5X15	Tornillo M5X15	M5X15 Screw
11	4103.011.010.01.2	2	Arruela Lisa A5,3	Arandela Lisa A5,3	A5.3 Plate Washer
12.1	6027.011.030.00.1	1	Fusível Midival - 50 A	Fusible Midival - 50 A	Midival Fuse - 50 A
12.2	6027.011.031.00.9	1	Fusível Midival - 125 A	Fusible Midival - 125 A	Midival Fuse - 125 A
13	6005.006.029.00.6	3	Abraçadeira 18 mm	Abrazadera 18 mm	18 mm Clamp
14	6027.011.072.00.3	1	Central Elétrica - Inclui Itens	Caja de Fusibles y Relés - Incluye It	Fuses and Relays Box - Includes Ite
15.1	6023.011.083.00.9	1	Relé Nível Água	Relé Nivel Agua	Water Level Relay
15.2	6027.011.068.00.1	11	Relé 4 Vias	Rele 4 Vías	4 Way Relay
15.3	6027.011.069.00.9	2	Relé 5 Vias Limpador Para-brisa	Rele 5 Vías Limpiaparabrisas	Windshield Wiper 5 Way Relay
16	6027.011.065.00.7	1	Antena do Rádio	Antena del Radio	Radio Antenna
17.1	6033.011.123.00.2	CN	Fusível Mini 5 Amperes	Fusible Mini 5 Amperes	5 Amperes Mini Fuse
17.2	6033.011.125.00.7	CN	Fusível Mini 10 Amperes	Fusible Mini 10 Amperes	10 Amperes Mini Fuse
17.3	6033.011.126.00.5	CN	Fusível Mini 15 Amperes	Fusible Mini 15 Amperes	15 Amperes Mini Fuse
17.4	6033.011.127.00.3	CN	Fusível Maxi 20 Amperes	Fusible Maxi 20 Amperes	20 Amperes Maxi Fuse
18.1	6027.011.066.00.5	1	Relé Piscas - Conector Verde	Relé Luces Direccionales - Conector Verde	Directional Lights Relay - Green Connector

AGRALE

AGRALE FÊNIX

SISTEMA ELÉTRICO - COMPONENTES
SISTEMA ELÉCTRICO - COMPONENTES
ELECTRICAL SYSTEM - COMPONENTS

ITEM	CÓDIGO Nº DE PIEZAS CODE	QNT CT CTY	DENOMINAÇÃO / DENOMINACIÓN / DENOMINATION		
18.2	6027.011.067.00.3	1	Relé Limpador Para-brisa - Conector Branco	Rele Limpiaparabrisas - Conector Blanco	Windshield Wiper Relay - White Connector
19	6027.011.099.00.6	1	Topológico	Adhesivo	Adhesive

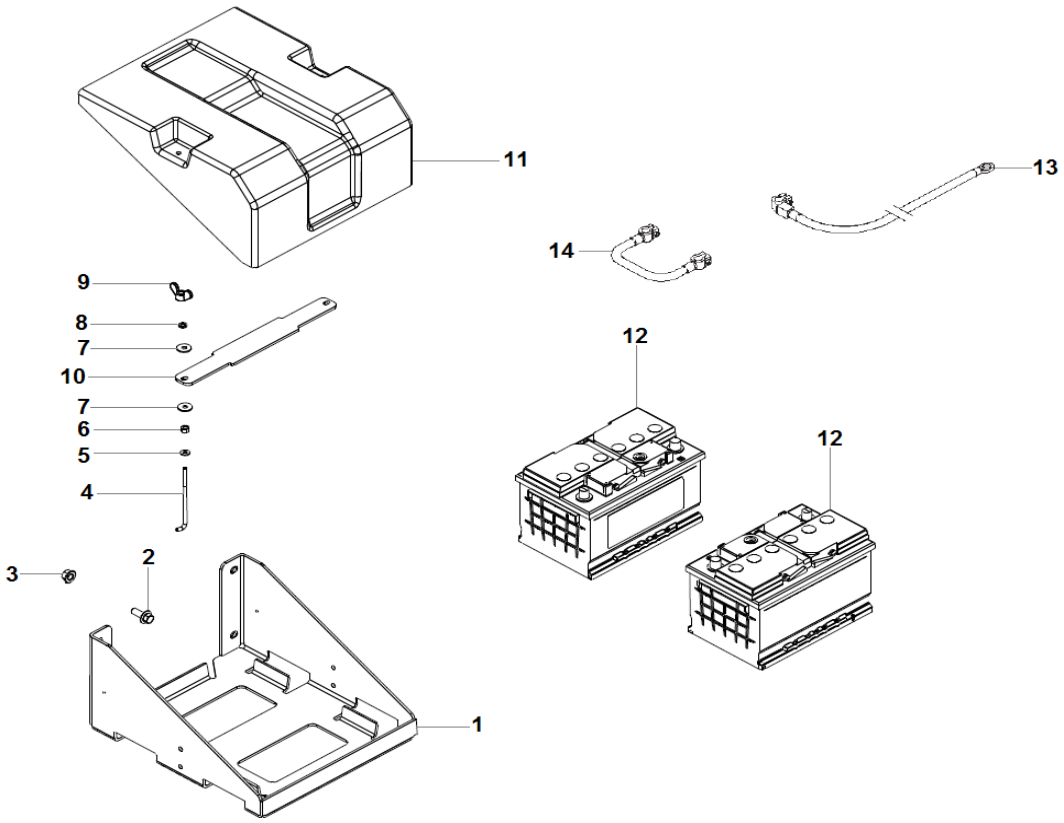

SISTEMA ELÉTRICO - BATERIA
SISTEMA ELÉCTRICO - BATERÍA
ELECTRICAL SYSTEM - BATTERY

ITEM	CÓDIGO Nº DE PIEZAS CODE	QNT CT CTY	DENOMINAÇÃO / DENOMINACIÓN / DENOMINATION		
1	6027.011.016.00.0	1	Suporte	Soporte	Bracket
2	4101.084.042.10.2	4	Parafuso Flange M12X1,5X30	Tornillo Brida M12X1,5X30	M12X1.5X30 Flange Screw
3	4102.025.011.10.7	4	Porca Flange M12	Tuerca Brida M12	M12 Nut Flange
4	6027.011.018.00.6	2	Haste	Varilla	Rod
5	4103.011.013.01.6	2	Arruela Lisa A8,4	Arandela Lisa A8,4	A8.4 Plate Washer
6	4102.014.011.05.0	2	Porca Freno M8	Tuerca Freno M8	M8 Brake Nut
7	4103.024.011.01.5	4	Arruela Lisa A8,4	Arandela Lisa A8,4	A8.4 Washer Plate
8	4103.012.009.02.1	2	Arruela Pressão A8	Arandela Presión A8	A8 Pressure Washer
9	8002.111.150.00.7	2	Porca Borboleta	Tuerca Mariposa	Wingnut
10	6027.011.019.00.4	1	Suporte	Soporte	Bracket
11	6027.011.017.00.8	1	Tampa	Tapa	Cover
12	6011.011.080.00.0	2	Bateria 12V 70 Ah	Batería 12V 70 Ah	12V 70 Ah Battery
13.1	6027.011.025.00.1	1	Cabo Positivo 2700 mm	Cable Positivo 2700 mm	2700 mm Positive Cable
13.2	8002.111.512.00.8	1	Cabo Negativo	Cable Negativo	Negative Cable
14	6012.011.095.00.6	1	Cabo Ligação	Cable de Ligación	Connection Cable

SISTEMA ELÉTRICO - CHICOTES
SISTEMA ELECTRICO - MAZO CABLES
ELECTRICAL SYSTEM - HARNESS

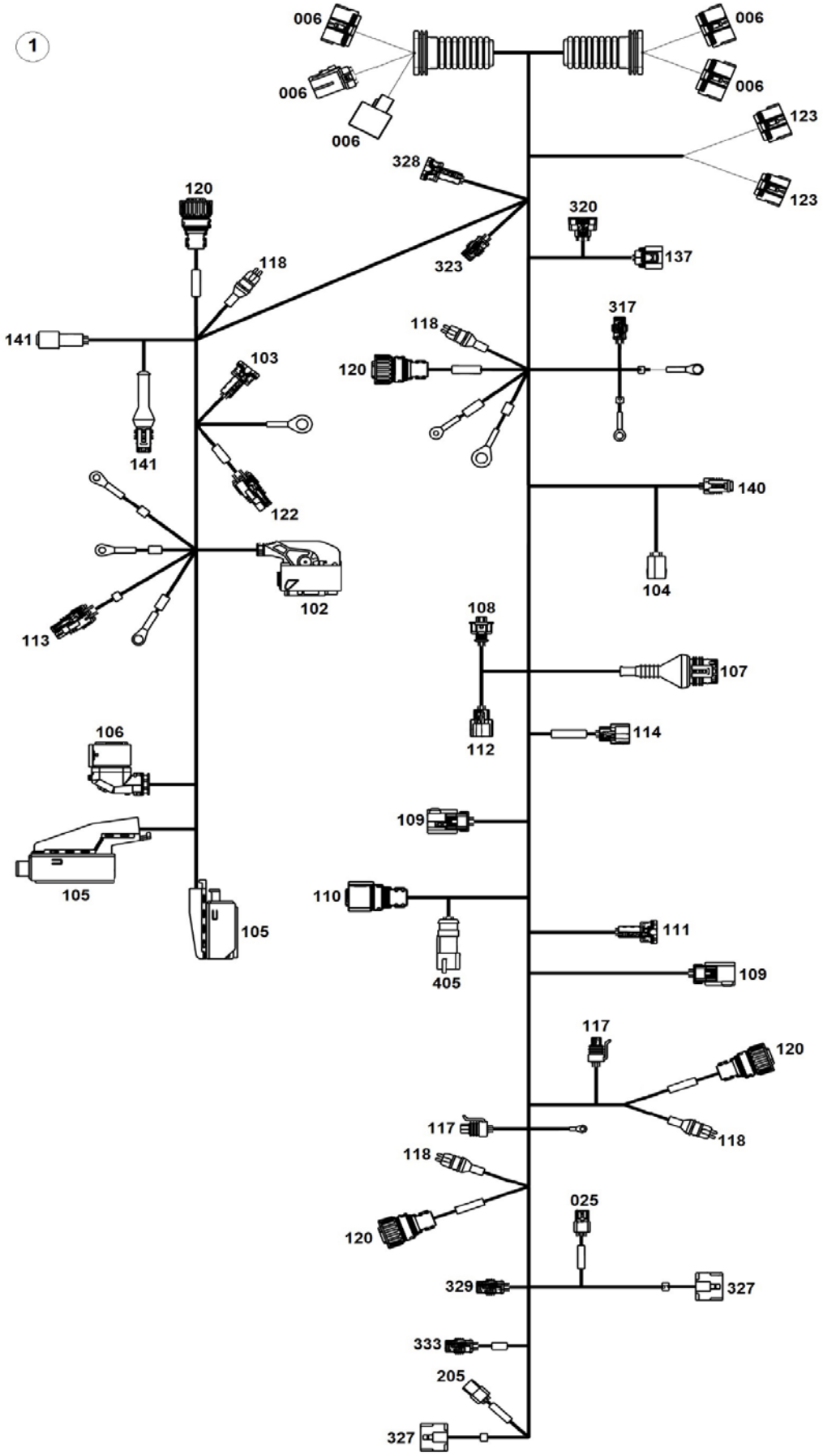

SISTEMA ELÉTRICO - CHICOTES
SISTEMA ELECTRICO - MAZO CABLES
ELECTRICAL SYSTEM - HARNESS

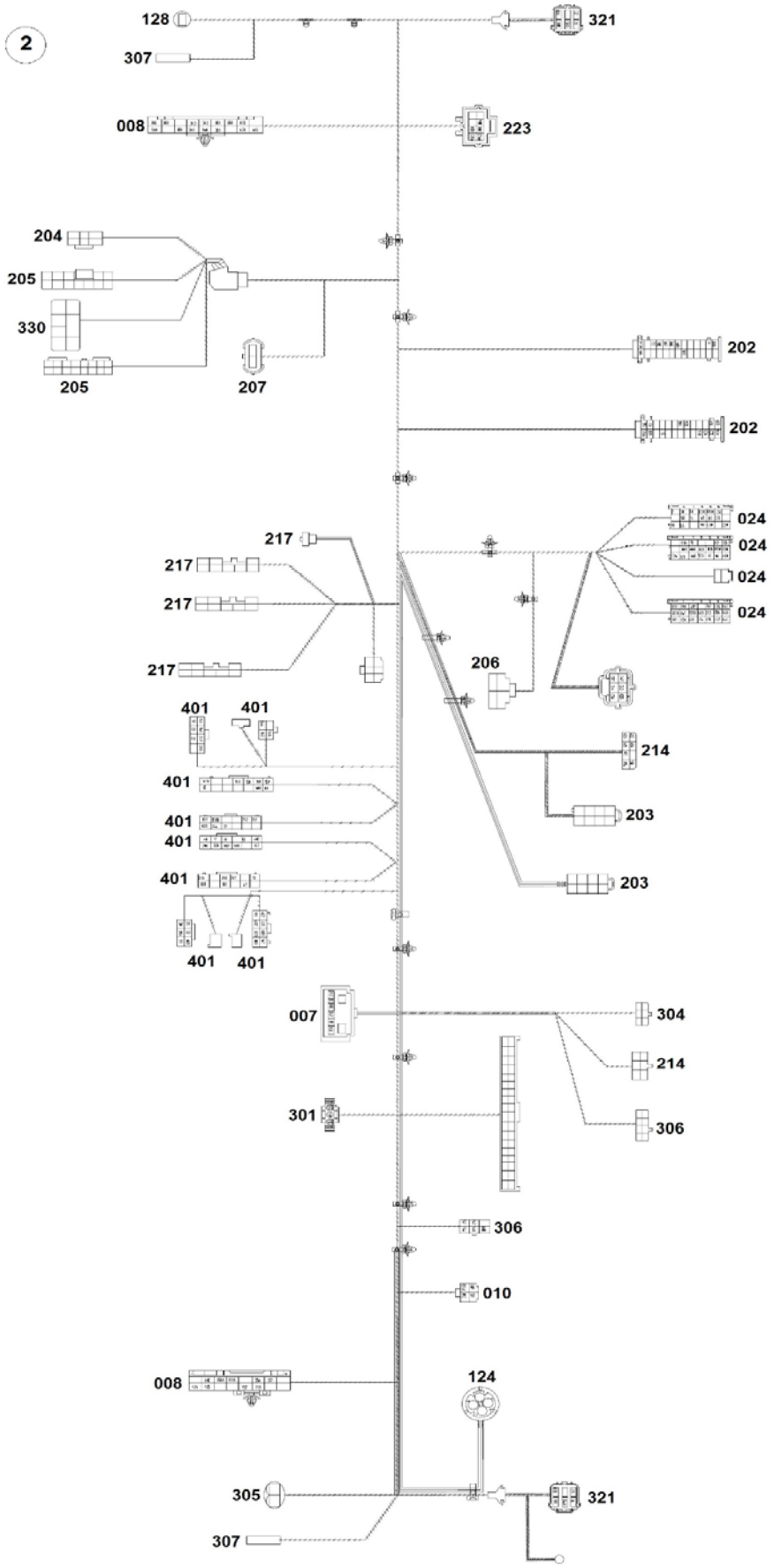

SISTEMA ELÉTRICO - CHICOTES
SISTEMA ELECTRICO - MAZO CABLES
ELECTRICAL SYSTEM - HARNESS

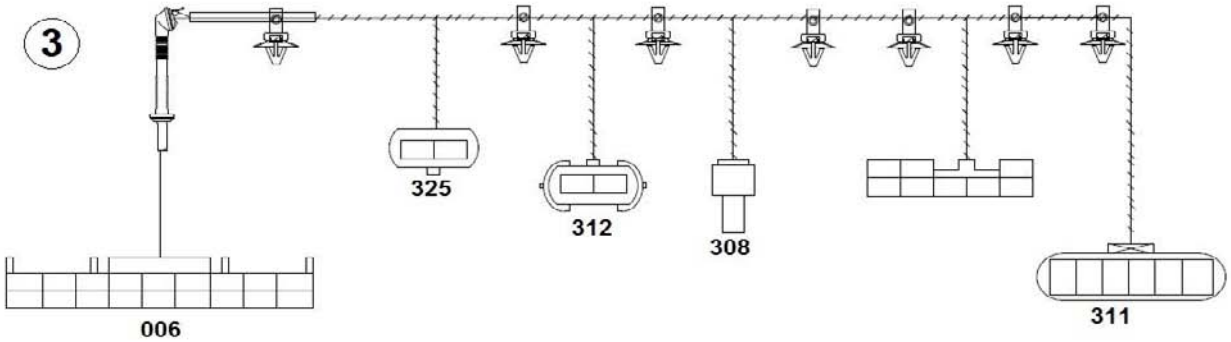

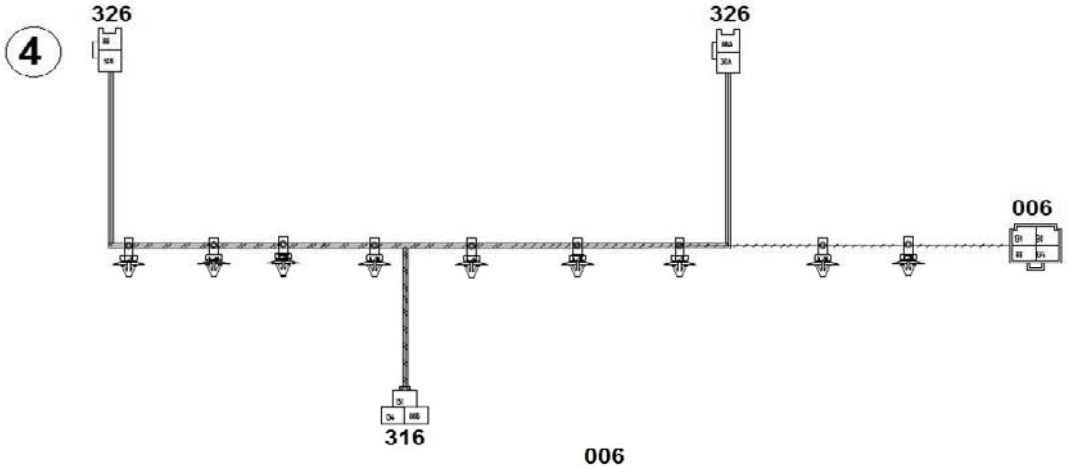

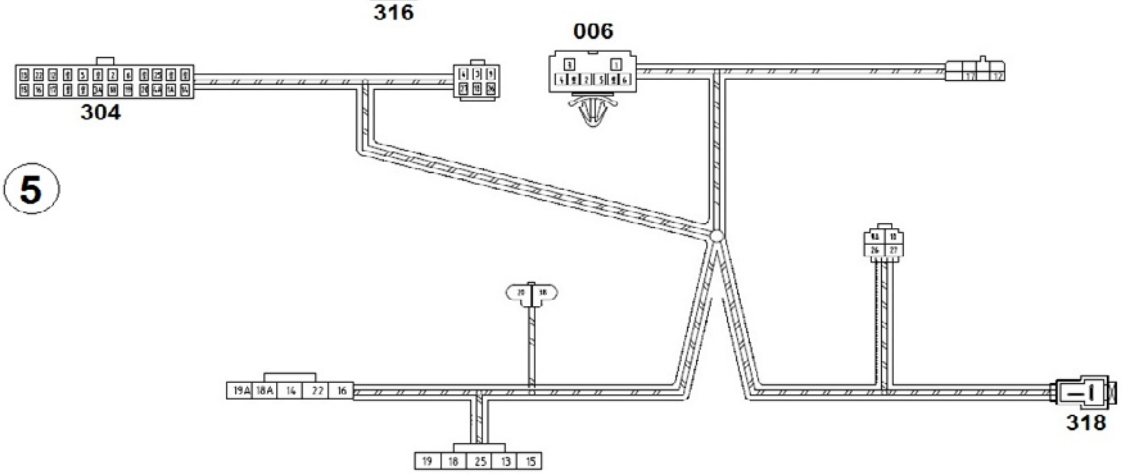

SISTEMA ELÉTRICO - CHICOTES
SISTEMA ELECTRICO - MAZO CABLES
ELECTRICAL SYSTEM - HARNESS

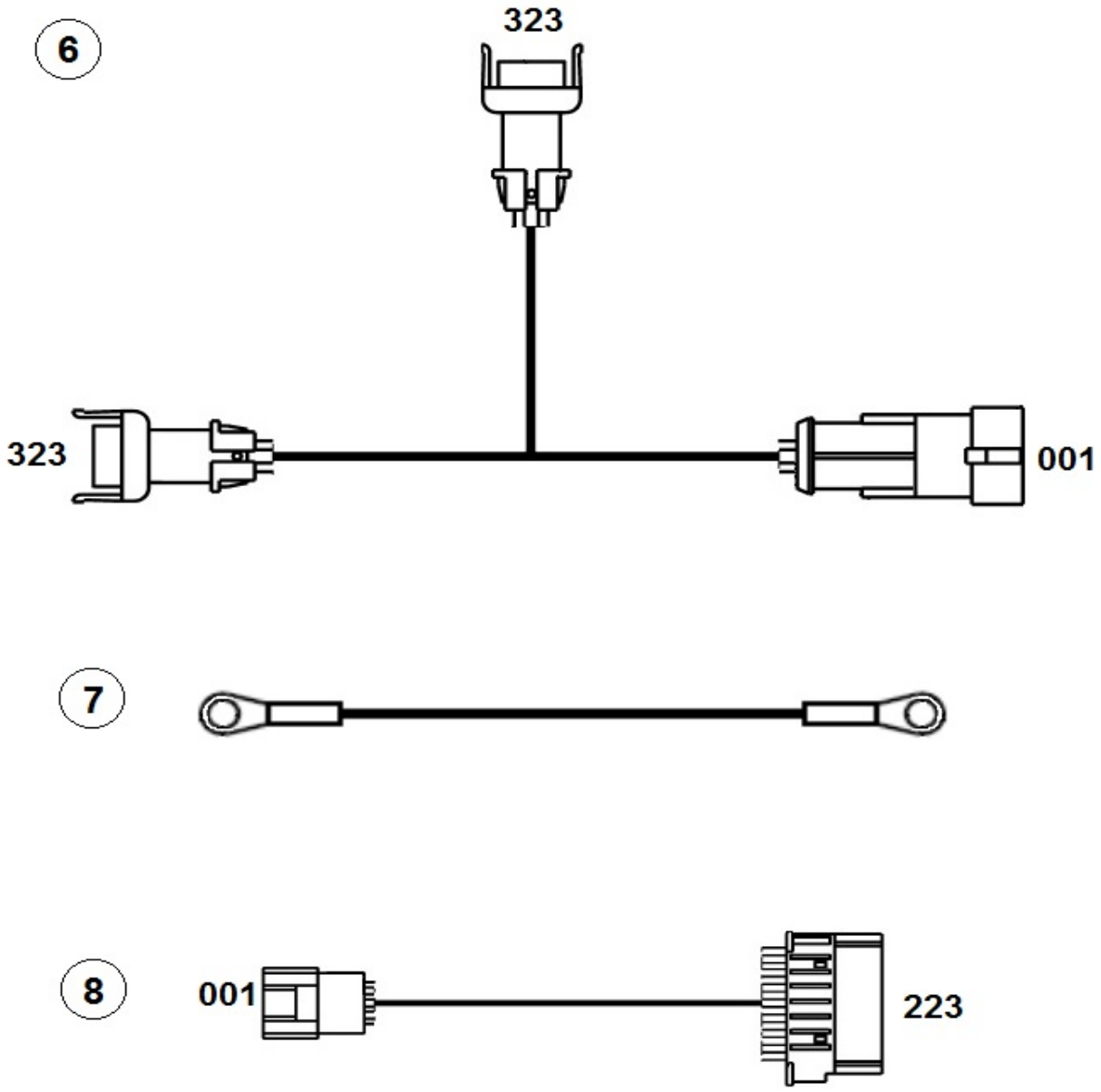

SISTEMA ELÉTRICO - CHICOTES
SISTEMA ELECTRICO - MAZO CABLES
ELECTRICAL SYSTEM - HARNESS

LEGENDA CONEXÕES / LEYENDA DE CONEXIONES / CONNECTIONS LEGEND			
001	Chicote Principal	Mazo Cables Principal	Main Harness
006	Chicote Cabine	Mazo Cables Cabina	Cabin Harness
007	Chicote Ar Condicionado	Mazo Cables Aire Acondicionado	Air Conditioning Harness
008	Chicote Porta	Mazo Cables Puerta	Door Harness
010	Chicote Teto	Mazo Cables Teto	Ceiling Harness
024	Chicote Chassi	Mazo Cables Chasis	Chassi Harness
025	Chicote Carroceria	Mazo Cables Carrocería	Bodywork Harness
102	Módulo ECM	Módulo ECM	ECM Module
103	Sensor Nível Líquido Arrefecimento	Sensor Nivel Líquido Enfriamiento	Cooling Liquid Level Sensor
105	Módulo DCU	Módulo DCU	DCU Module
106	DCU Box	DCU Box	DCU Box
107	Reservatório Arla 32	Reservorio Arla 32	Arla 32 Reservoir
108	Injetor Arla 32	Inyector Arla 32	Arla 32 Injector
109	Sensor Temperatura Catalisador	Sensor Temperatura Catalizador	Catalyst Temperature Sensor
110	Sensor NOX	Sensor NOX	NOX Sensor
111	Sensor Nível Combustível	Sensor Nivel Combustible	Fuel Level Sensor
112	Sensor Água Combustivel	Sensor Agua Combustible	Water Fuel Sensor
113	Interruptor Ré	Interruptor Re	Reverse Switch
114	Freio Motor	Freno Motor	Engine Brake
117	Sensor Pressão Ar Freio	Sensor Presión Aire Freno	Brake Pressure Air Sensor
118	Sensor ABS	Sensor ABS	ABS Sensor
120	Válvula ASR	Válvula ASR	ASR Valve
123	Módulo ABS	Módulo ABS	ABS Module
124	Sensor Hall	Sensor Hall	Hall Sensor
128	Interruptor Freio Estacionamento	Interruptor Freno Estacionamiento	Parking Brake Switch
137	Eletroventilador	Electroventilador	Electric Fan
140	Sensor Temperatura Ambiente	Sensor Temperatura Ambiente	Ambient Temperature Sensor
141	Motor	Motor	Engine
202	Cluster	Cluster	Cluster
203	Tacógrafo	Tacógrafo	Tachograph
204	Ignição	Ignición	Ignition
205	Alavanca Multi-Funções	Palanca Multi-Funciones	Multiple-Function lever
207	Intrerruptor Embreagem	Interruptor Embrague	Clucth Switch
214	Interruptor Luz Advertência	Interruptor Luz Advertencia	Warning Light Switch
217	Interruptores Painel	Interruptores Panel	Dashboard Switches
223	Tomada Diagnose	Toma Diagnose	Diagnosis Plug
301	Conversor	Conversor	Converter
304	Comando Ventilação	Control de Ventilación	Ventilation Command
305	Lavador Parabrisa	Lavaparabrisas	Windshield Washer
306	Limpador de Parabrisa	Limpiaparabrisas	Windshield Wiper
307	Interruptor Porta	Interruptor Puerta	Door Switch
308	Mecanismo Vidro Elétrico	Mecanismo Vidrio Eléctrico	Electric Glass Mechanism
311	Trava Elétrica	Traba Eléctrica	Electric Lock
312	Alto-falante	Altavoz	Loud Speaker
314	Rádio	Rádio	Rádio
316	Lanterna Teto	Linterna Techo	Roof Lantern
317	Compressor Ar Condicionado	Compresor Aire Ccondicionado	Air Conditioning Compressor
318	Ventilador Ventilação Interna	Ventillador Ventilación Interna	Internal Ventilation Fan

SISTEMA ELÉTRICO - CHICOTES
SISTEMA ELECTRICO - MAZO CABLES
ELECTRICAL SYSTEM - HARNESS

LEGENDA CONEXÕES / LEYENDA DE CONEXIONES / CONNECTIONS LEGEND			
320	Pressostato Ar Condicionado	Sensor de Presión Aire Ccondicionado	Air Conditioning Pressure Sensor
321	Farol	Faro	Headlight
323	Farol Auxiliar	Faro Auxiliar	Auxiliary Headlight
325	Pisca Lateral	Luce Direccional Lateral	Side Directional Light
326	Lanterna Delimitadora	Linterna Delimitadora	Delimiter Lantern
327	Lanterna Traseira	Linterna Trasera	Rear Lantern
328	Buzina	Bocina	Buzzer
329	Sirene Ré	Sirena Re	Reverse Siren
330	Tomada Elétrica	Toma Eléctrica	Electric Plug
333	Lanterna Placa	Linterna Placa	Plate Lantern
401	Central Elétrica	Caja de Fusibles y Relés	Fuses and Relays Box
405	Resistor	Resistor	Resistor

AGRALE

AGRALE FÊNIX

SISTEMA ELÉTRICO - CHICOTES
SISTEMA ELECTRICO - MAZO CABLES
ELECTRICAL SYSTEM - HARNESS

ITEM	CÓDIGO Nº DE PIEZAS CODE	QNT CT CTY	DENOMINAÇÃO / DENOMINACIÓN / DENOMINATION		
1	6027.011.021.00.0	1	Chicote Principal	Mazo Cables Principal	Main Harness
2	6027.011.054.00.1	1	Chicote Cabine	Mazo Cables Cabina	Cabin Harness
3.1	S/R	1	Sem Reposição	Sin Reemplazo	No Replacement
3.2	S/R	1	Sem Reposição	Sin Reemplazo	No Replacement
4	S/R	1	Sem Reposição	Sin Reemplazo	No Replacement
5	S/R	1	Sem Reposição	Sin Reemplazo	No Replacement
6	6027.011.026.00.9	1	Chicote Farol de Neblina	Mazo Cables Faro Niebla	Fog Headlight Harness
7.1	6027.011.028.00.5	1	Cabo de Ligação - 300 mm	Cable de Ligación - 300 mm	Connection Cable - 300 mm
7.2	6027.011.027.00.7	1	Cabo de Ligação - 650 mm	Cable de Ligación - 650 mm	Connection Cable - 650 mm
8	6027.011.022.00.8	1	Cabo de Ligação OBDII	Cable de Ligación OBDII	OBDII Connection Cable

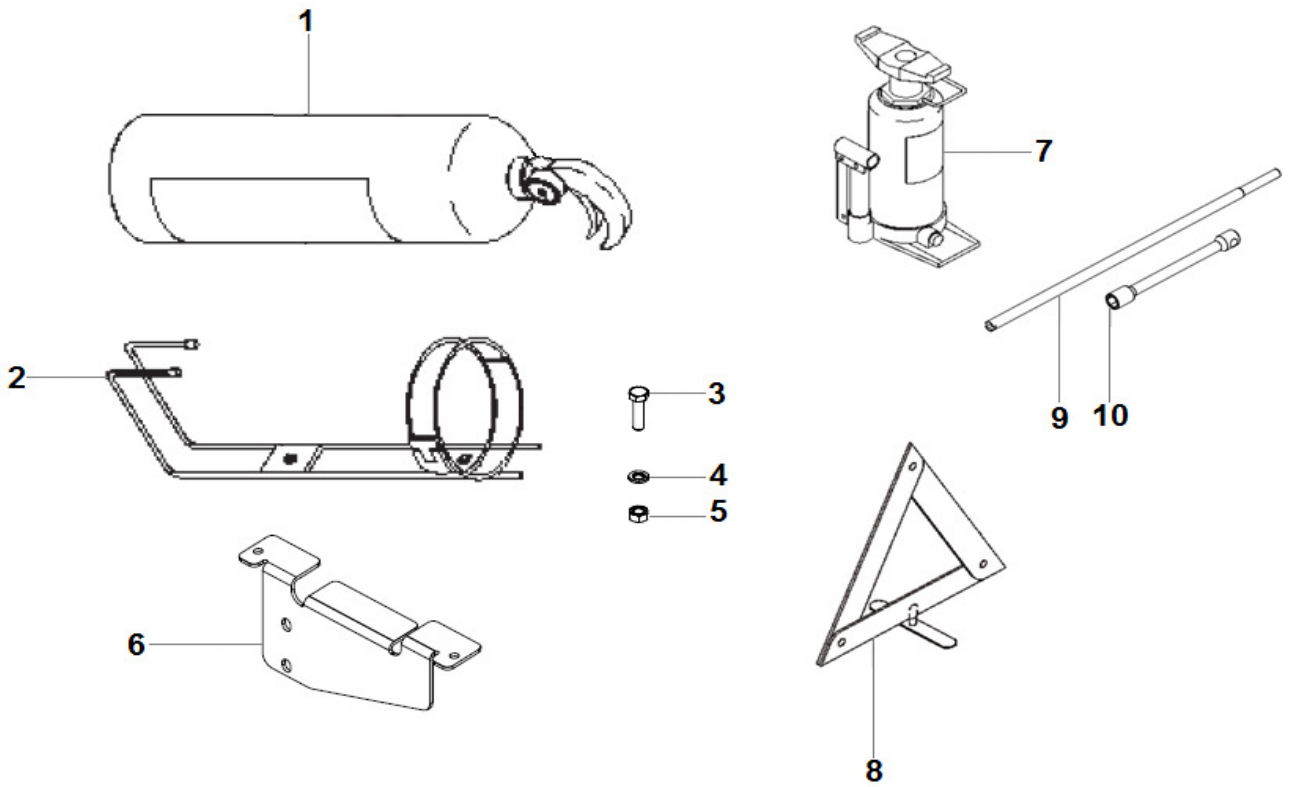

FERRAMENTAS
HERRAMENTAS
TOOLS

ITEM	CÓDIGO Nº DE PIEZAS CODE	QNT CT CTY	DENOMINAÇÃO / DENOMINACIÓN / DENOMINATION		
1	6009.013.054.00.7	1	Extintor de Incêndio ABC 2 Kg	Extintor de Incêndio ABC 2 Kg	ABC 2 Kg Fire Extinguisher
2	6009.013.053.00.9	1	Suporte Extintor 2 Kg	Suporte Extintor 2 Kg	Bracket 2 Kg Extinguisher
3	4101.047.066.07.3	2	Parafuso M6X16	Tornillo M6X16	M6X16 Screw
4	4103.011.011.02.8	2	Arruela Lisa A6,4	Arandela Lisa A6,4	A6.4 Plate Washer
5	4102.014.009.05.4	2	Porca Freno M6	Tuerca Freno M6	M6 Brake Nut
6	6027.016.025.00.6	1	Suporte	Soporte	Bracket
7	6012.016.024.00.1	1	Macaco Hidráulico 12 Ton	Gato Hidráulico 12 Ton	12 Ton Hidraulic Jack
8	6001.016.001.00.2	2	Triângulo de Segurança	Triângulo de Seguridad	Safety Triangle
9	6023.016.018.00.0	1	Haste Chave Roda	Varilla Llave Rueda	Wheel Wrench Rod
10	6012.016.008.00.4	3	Chave Roda 30 mm	Llave Rueda 30 mm	30 mm Wheel Wrench

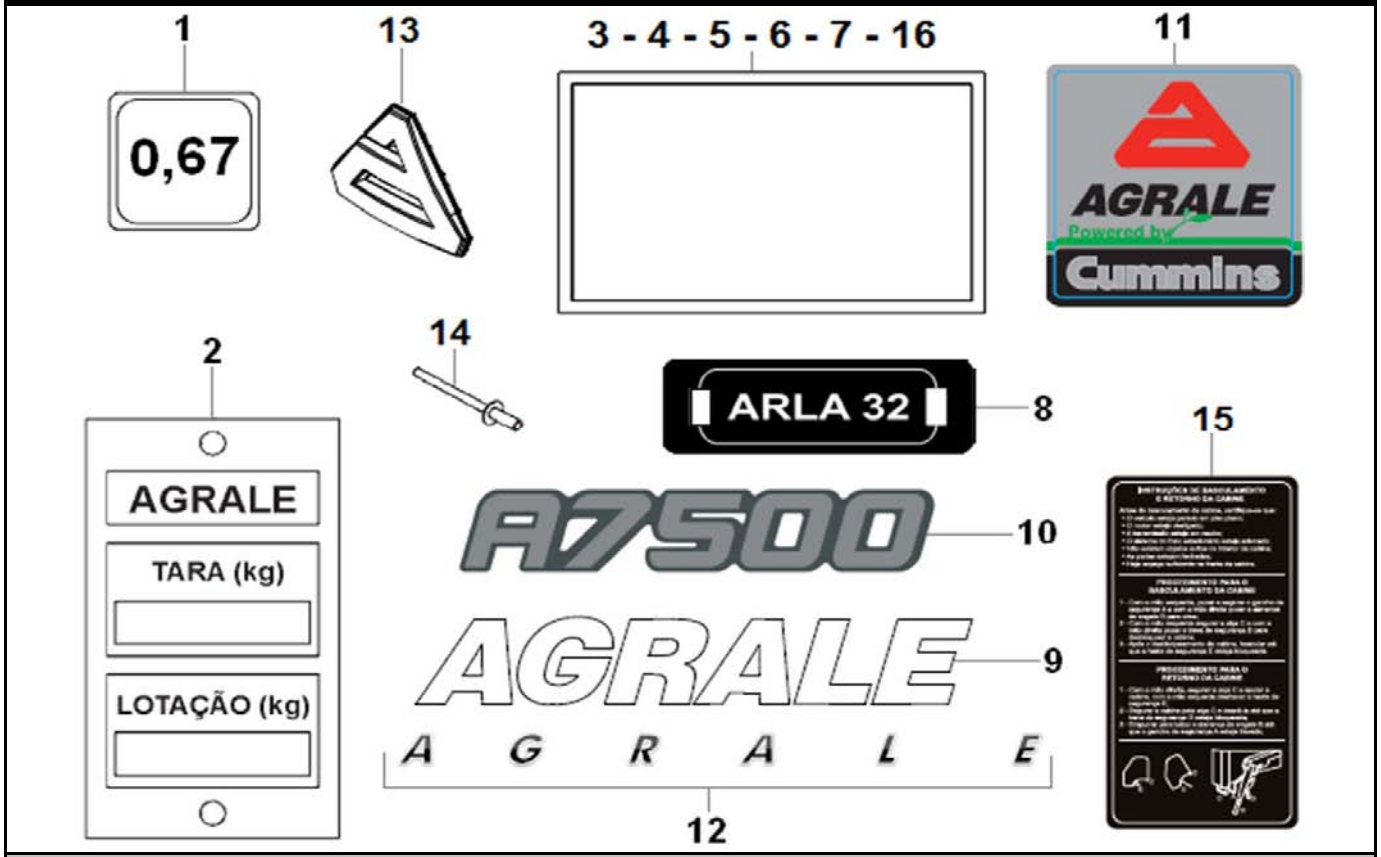

ADESIVOS
ADHESIVOS
ADHESIVES

ITEM	CÓDIGO Nº DE PIEZAS CODE	QNT CT CTY	DENOMINAÇÃO / DENOMINACIÓN / DENOMINATION		
1	6020.017.010.00.2	1	Adesivo 0,67	Adhesivo 0,67	0,67 Adhesive
2	6005.017.014.00.5	1	Placa Tara e Lotação PT	Placa Tara y Lotación PT	PT Tonnage and Load Plate
3	6007.017.042.00.2	1	Adesivo Cuidados	Adhesivo Cuidados	Adhesive Cautions
4	8005.112.001.00.4	1	Adesivo Instrução Solda PT	Adhesivo Instrucción Soldadura PT	PT Instruction Welding Adhesive
5	6007.017.325.00.1	1	Adesivo Indicador Troca Marchas	Adhesivo Indicador Cambio Marchas	Indicator Changing Speeds Adhesive
6	6008.017.706.00.0	1	Adesivo Pressão dos Pneus	Adhesivo Presión de Neumáticos	Tire Pressure Adhesive
7	6033.017.007.00.1	1	Adesivo Catalisador EURO V	Adhesivo Catalizador EURO V	EURO V Adhesive Catalyst
8	6033.017.006.00.3	1	Adesivo Arla 32	Adhesivo Arla 32	Arla 32 Adhesive
9	6007.017.039.00.8	1	Adesivo Agrale	Adhesivo Agrale	Agrale Adhesive
10	6027.017.010.00.7	2	Adesivo A7500	Adhesivo A7500	A7500 Adhesive
11	6023.017.027.00.0	2	Adesivo Cummins	Adhesivo Cummins	Cummins Adhesive
12	6008.017.515.00.5	1	Adesivo Agrale	Adhesivo Agrale	Agrale Adhesive
13	6023.013.592.00.7	1	Logotipo Agrale	Logo Agrale	Agrale Logo
14	4011.010.025.00.8	CN	Rebite 3,2X8,9	Remache 3,2X8,9	3.2X8.9 Rivet
15	6027.017.013.00.1	1	Adesivo Basculamento Cabine	Adhesivo Elevación Cabina	Cabin Lift Adhesive
16	6027.017.019.00.8	1	Adesivo Filtro Secador Ar	Adhesivo Filtro Secador Aire	Aire Dryer Filter Adhesive