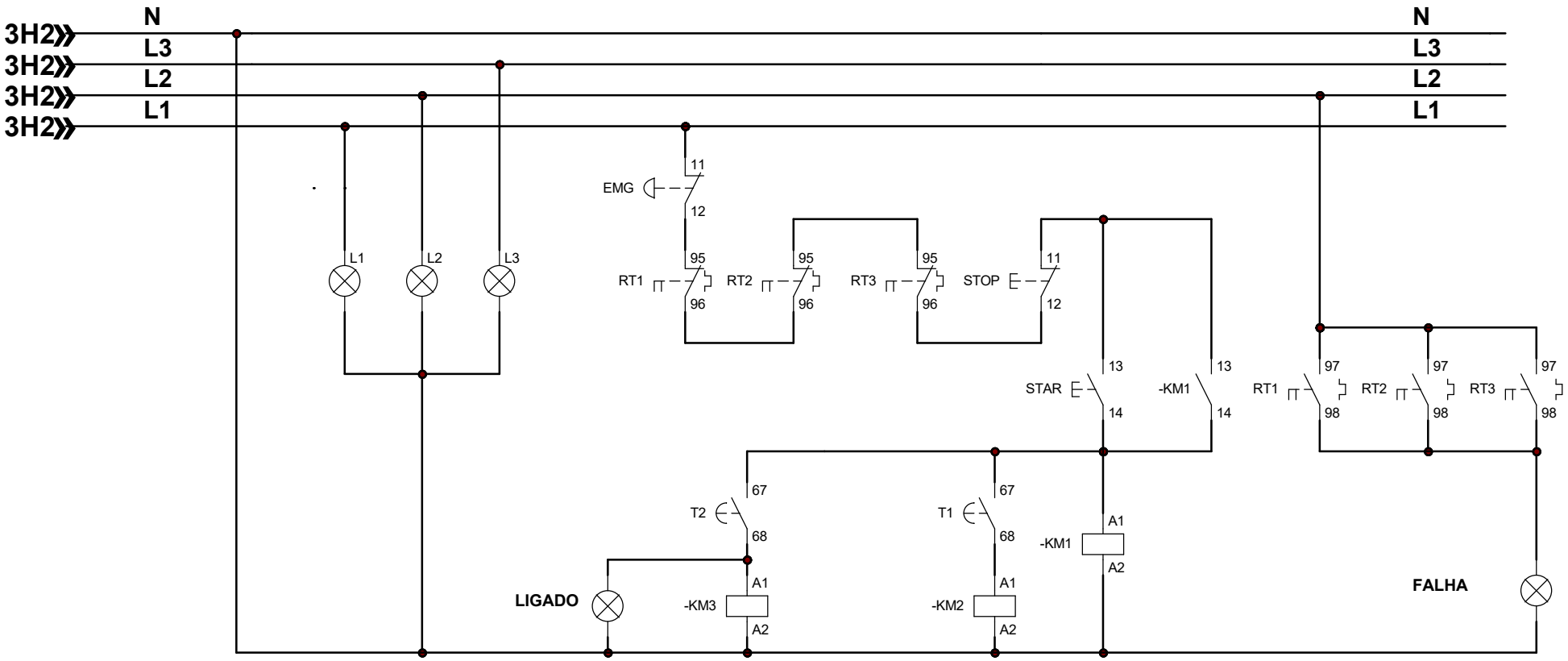

	Data	Nome	Assinaturas	Entidade	Título	Data 08-Feb-2026	Num: 4 de 7
Desenhado	15/02/26	Demiz		IEFP - Mazagão	Painel 3 motores	Arquivo: Esquema_comando.cad	
Verificado	15/02/26	Demiz					