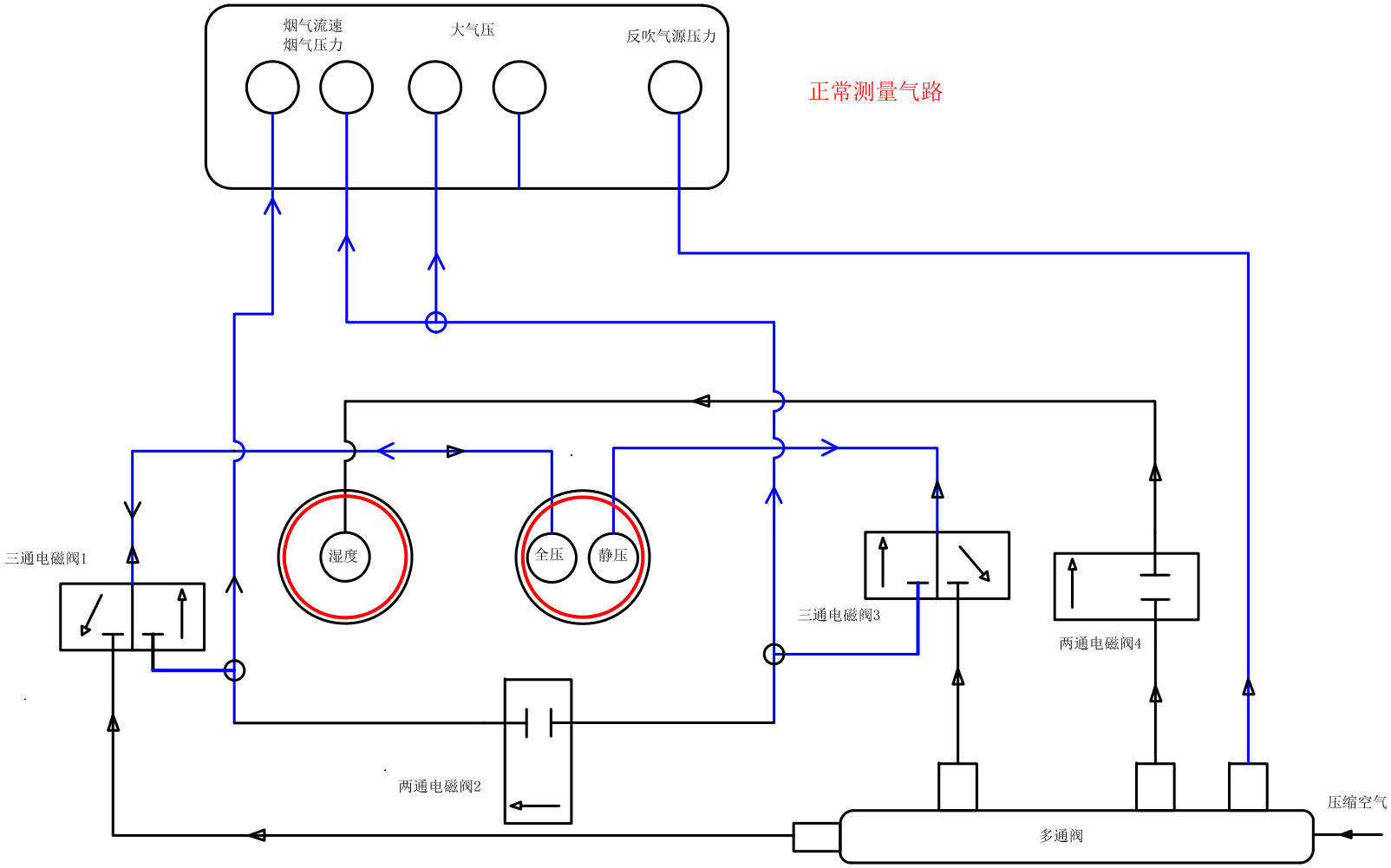

设　　备　　表

项目负责人			校核人			设计阶段	施工图		
专业负责人			审核人			图　号			
设计人			审定人			日　期		比　例	1:60