MCU

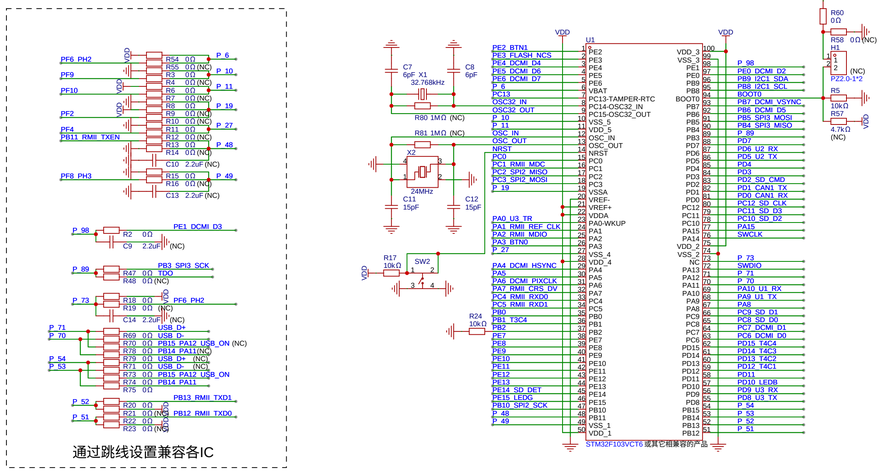

POWER+USB+DAP

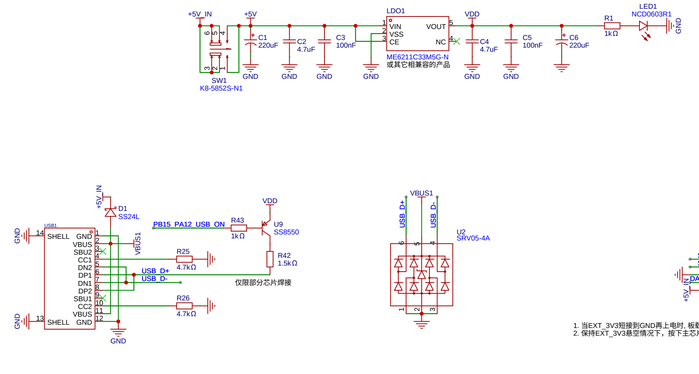

TF+FLASH+EEPROM+CAN+3485+RGBLED

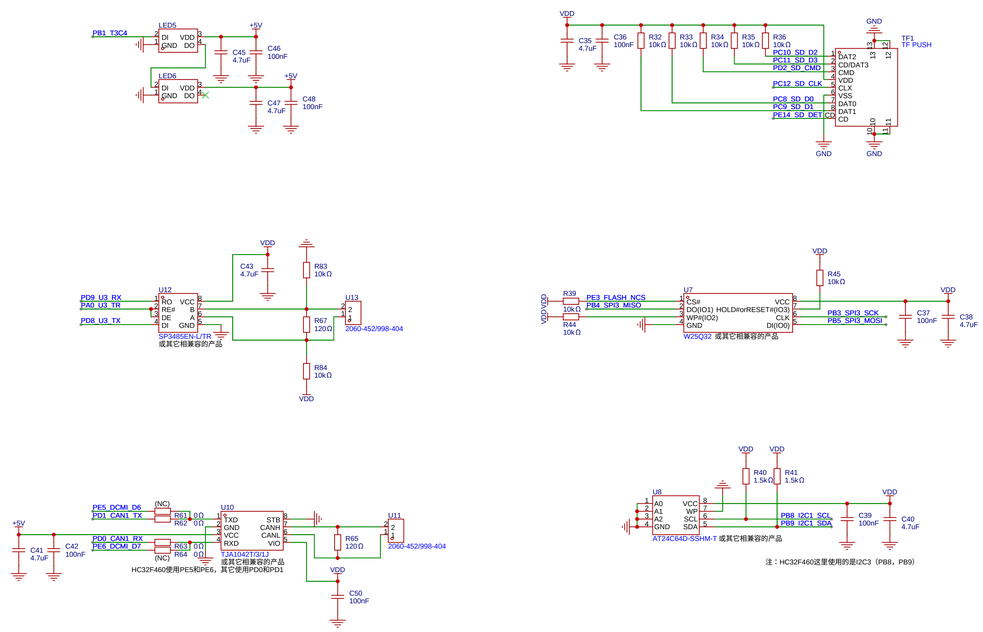

LED+BUTTON+INTERFACE

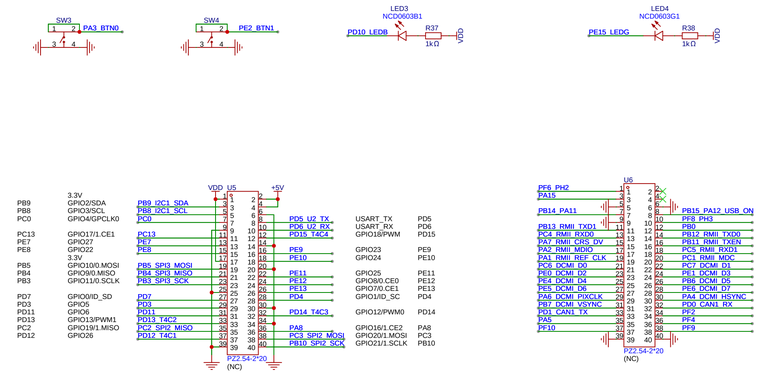

UYUP-RPI-A-2.3 版本适用于STM32F1/F4和其相兼容版本
STM32H7版本的请参考UYUP-RPI-B版本

原理图	UY-RPI-A-2.3	更新日期	2025-08-27
		创建日期	2023-11-02
图页	基本	物料编码	
绘制	Nazily	UY-RPI-A-2.3	
审阅	Nazily		
		版本	尺寸
		V2.3	A2
		页 1 共 1	
嘉立创EDA		深圳市优熠科技有限公司	