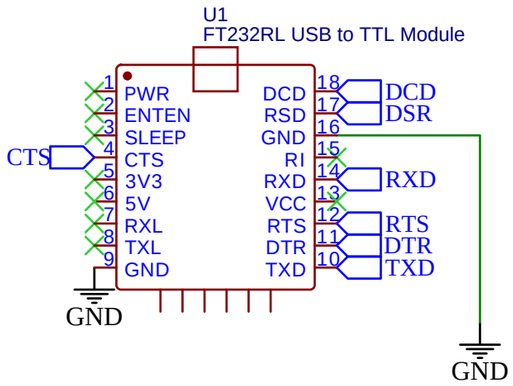

似乎此处无需供电，FTDI模块使用USB供电
旧版本连上DTR即有用

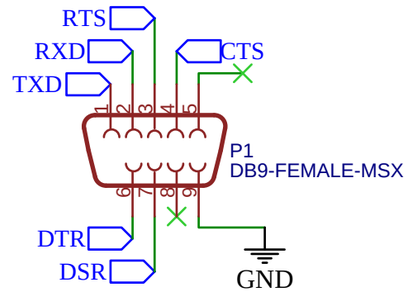

MSX

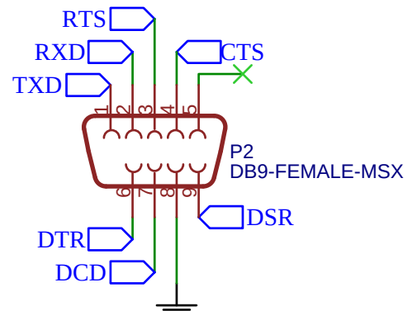

MD

TITLE: Sheet_1		REV: 1.0
嘉立创EDA	Company: Your Company	Sheet: 1/1
	Date: 2023-10-19 Drawn By: Denjhang	