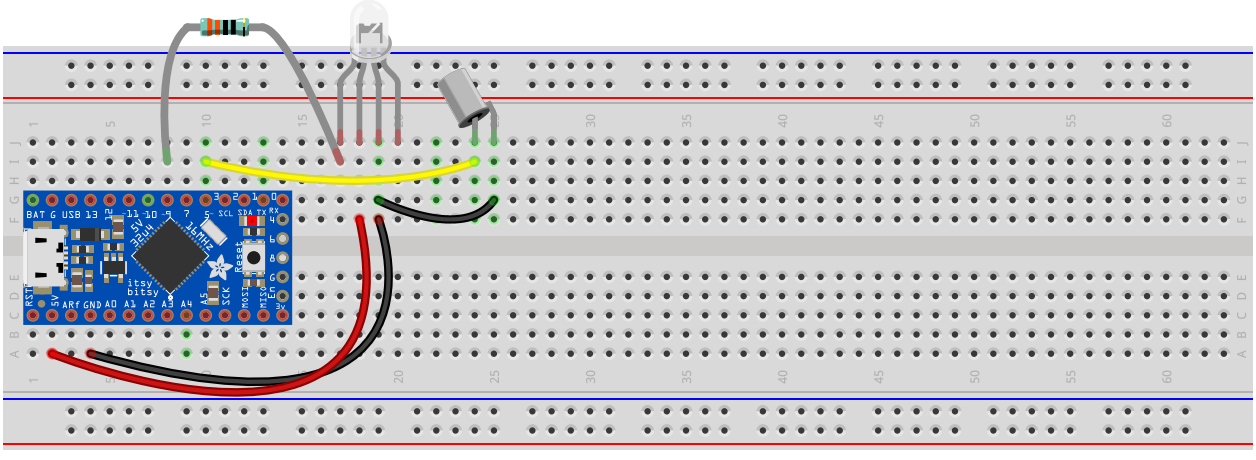
BAT G USB 13 11 10 9 7 5 SCL SDA TX RX
RST 3V ARF GND A0 A1 A2 A3 A4 A5 SCK MOSI MISO
bitsy
Reset
fritzing