EL FUERADORO - Zündbox v2

Spannungsversorgung und -erzeugung

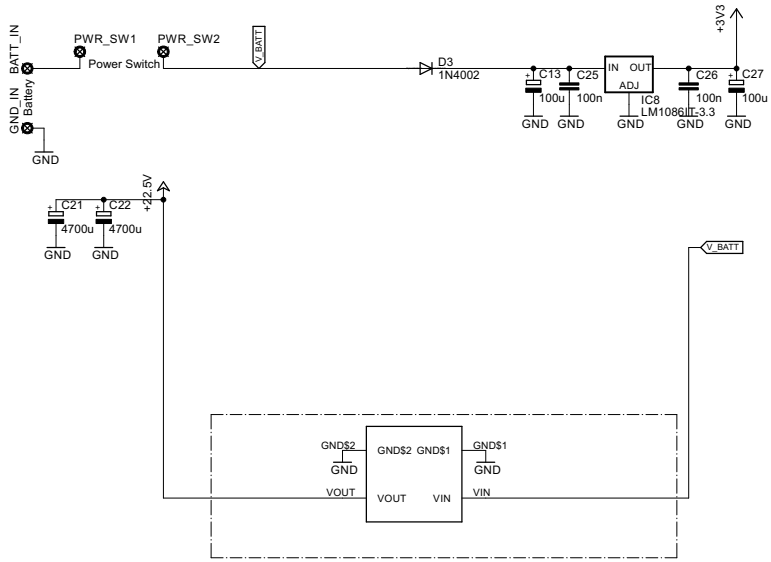

Schieberegister und MOSFETs

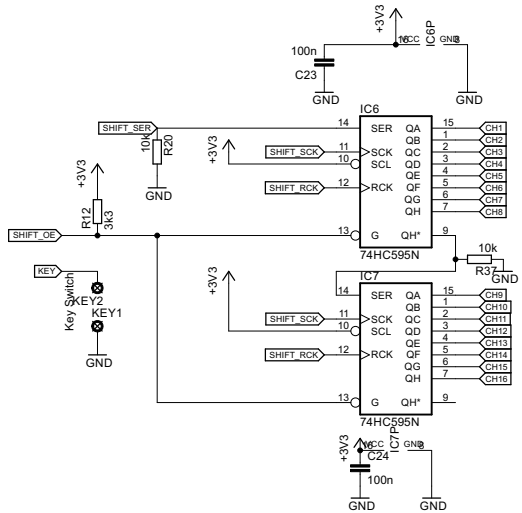

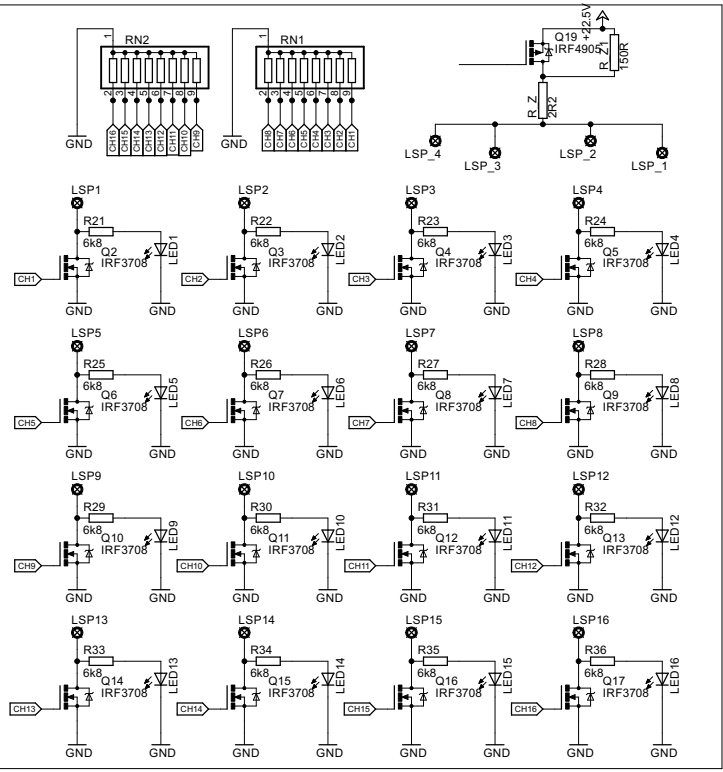

Mikrocontroller und Ereignis-LEDs

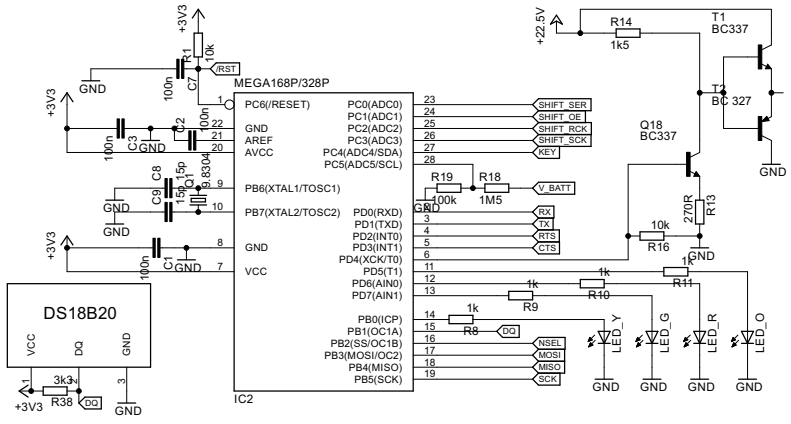

ISP-Anschluss

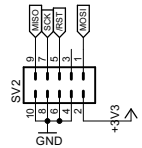

Serielle Schnittstelle

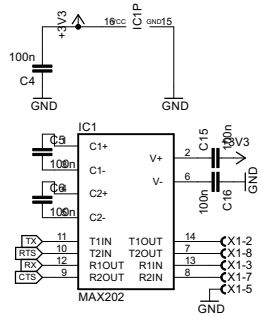
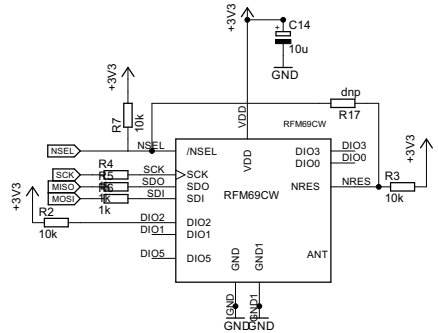
Funkmodul