Contrat de maintenance relatif à

L'entretien du matériel audiovisuel

<u>Entre les soussignés :</u>

La société **LEVAPARC**

Représentée par M.

Agissant en qualité de :

Ci-après désigné comme « Le Client »

<u>Et :</u>

La société **MB A.T. SAS** située au 41 Rue Eugène Bourdillon,

78540 Vernouillet, France.

Représentée par M. MELATO Bruno

Agissant en qualité de Président

Ci-après désigné comme « le prestataire »

SOMMAIRE

Article 1 - Objet du marché

Article 2 - Durée de l'engagement

Article 3 - Résiliation

Article 4 - Catégorie de matériel à entretenir

Article 5 - Engagement du client

Article 6 - Maintenance préventive

Article 7 - Demande d'intervention sur site

Article 8 - Limites de prestations

Article 9 - Délais de réparation

Article 10 - Modalités de l'entretien

Article 11 - Sous-traitance

Article 12 - Force majeure

Article 13 - Assurances

Article 14 - Responsabilités

Article 15 - Cession du contrat

Article 16 - Litiges

Article 17 - Facturation

Annexe 1

Article 1 – Objet du marché

Le présent contrat a pour objet de définir les conditions suivant lesquelles la société « MB A.T. » s'engage à assurer la maintenance du matériel audiovisuel.

Ce document précise les modalités suivant lesquelles le PRESTATAIRE doit assurer :

- Les visites pour la maintenance préventive.
- Les demandes d'intervention sur site (déplacements, main d'œuvre sur site)
- Assistance téléphonique du lundi au vendredi (hors jours fériés) de 9h00 à 18h00

Les matériels à maintenir sont implantés dans les locaux de :

LEVAPARC sur les sites :

PARC SO OUEST au 31 rue d'Alsace,

92300 Levallois-Perret

PCC Verdun au 24 Rue Jacques Mazaud,

92300 Levallois-Perret

Article 2 - Durée de l'engagement

Le présent contrat entre en vigueur à la date de sa signature et sous réserve des conditions de paiement. Il est conclu pour une durée d'un (1) an, renouvelable d'année en année sauf dénonciation effectuée par courrier recommandé avec avis de réception par l'une ou l'autre des parties moyennant le respect d'un préavis de trois (3) mois avant son échéance.

Article 3 – Résiliation

En cas d'inexécution par l'une ou l'autre des parties de l'une quelconque de ses obligations, l'autre partie pourra résilier de plein droit le présent contrat, un (1) mois après l'envoi d'une mise en demeure adressée par courrier recommandé avec avis de réception, restée sans objet, sans préjudice de tous dommages-intérêts au bénéfice de la partie victime de l'inexécution.

Article 4 - Catégorie de matériel à entretenir

Les catégories de matériel à maintenir sont décrites ci-après :

(Voir annexe 1)

Article 5 - Engagement du client

Le client s'engage à mettre à disposition du prestataire toute information technique et logiciel permettant la compréhension générale du système (plan technique, connectivité, accès réseau…)

Article 6 - Maintenance préventive

Ce présent contrat prévoit deux visites par année sur chacun des sites dont la planification est proposée à l'avance par le client

La maintenance préventive à pour objet :

- Nettoyage des vidéoprojecteurs
- Relevé des compteurs des vidéoprojecteurs

- Vérification / gestion des blocs mémoires des sources
- Vérification des câblages et des connectiques
- Vérification des paramétrages des systèmes
- Vérification des paramétrages des processeurs vidéo
- Prise en compte des informations utilisateurs relatives à l'exploitation et action corrective correspondante
- Mise à jour des firmwares sous condition de nécessité avérée et validée par le fabricant
- Remplacement du consommable prévu au calendrier d'entretien
- Un rapport d'intervention est fourni à l'issue de chaque visite préventive et signé par les deux parties

Article 7 - Demande d'intervention sur site

En l'absence de contrat de maintenance curative, et en défaut de fonctionnement du mur d'images, le client pourra demander au prestataire d'intervenir sur site afin de constater le défaut et procéder à l'intervention de remise en fonctionnement.

Le délai d'intervention dépend de la disponibilité du prestataire. L'intervention fait l'objet d'une planification entre le prestataire et le client.

Les demandes d'intervention sont faites au représentant du prestataire par le client. Elles ont lieu :

- Du lundi au vendredi de 9h00 à 18h00 (hors jours fériés)
- Par téléphone et confirmation par mail à :
  Mr Bruno MELATO
  Port : 06.18.95.04.05
  Mail : bruno.melat@hotmail.fr

Ces demandes devront préciser si possible la cause apparente de la panne.

Pour chaque intervention une fiche sera établie et signée par les deux parties.

Chaque intervention donnera lieu à l'établissement d'un devis.

Article 8 - Limites de prestations

- Les interventions nécessitées par une utilisation du matériel non conforme aux prescriptions du constructeur, par l'utilisation de fournitures ou d'accessoires, non prescrits par le prestataire, par une cause étrangère (incendie, dégât des eaux, foudre, surtension…) ou par une défectuosité d'éléments extérieurs à ce matériel donneraient lieu à l'établissement d'un devis complémentaire.
- Les interventions demandées par le client en dehors des heures et des jours définis par ce contrat feront l'objet d'un devis complémentaire.
- Le client s'interdit d'effectuer ou de faire effectuer toute modification sur le matériel par une personne étrangère sauf en cas d'accord préalable du prestataire.
- Les frais de déplacements en dehors des visites prévues pour la maintenance préventive font l'objet d'un devis complémentaire.

Article 9 - Délais de réparation

Cet article définit le délai de réparation des pièces constatées défectueuses par le prestataire.
Les pièces défectueuses sont récupérées par le prestataire.
Le prestataire s'engage à effectuer un diagnostic (devis au client) et à remettre en état (après acceptation du client) les pièces défectueuses et à les retourner au client dans un délais maximum de 30 jours.
Les frais d'expédition retour sont à la charge du client.

Article 10 - Modalités de l'entretien

Les pièces trouvées défectueuses, lors des interventions d'entretien et de dépannage effectués par les techniciens donneront lieu à :

- Une intervention sur site
- L'élément défectueux revient en atelier pour réparation ou échange.
- Si l'élément défectueux est réparé, l'engagement de maintenance prend en compte cette réparation.
- Soit il y a échange standard de la pièce défectueuse hors cadre de la garantie, dans ce cas les pièces ou consommables restent à la charge du client.
- Si après diagnostic, un composant ou élément ou un appareil ne répond plus aux caractéristiques minimales requises, il est considéré comme usé. Il y a alors proposition d'échange sur devis (pièce ou matériel).
  Dans le cas de panne d'appareil rentrant dans le cadre de la garantie constructeur, le prestataire prend en charge le diagnostic, le démontage et la remise en service du produit après réparation.

Article 11 - Sous-traitance

Le prestataire pourra sous traiter en totalité ou en partie l'exécution de la prestation objet du présent contrat avec l'accord préalable du client et sous réserve de demeurer responsable et garant vis-à-vis du client, du professionnalisme, du sérieux des sous traitants et de l'exécution de la totalité des prestations sous traitées.
En tout état de cause, les rémunérations de ces sous traitants resteront à la charge exclusive du prestataire qui est seul responsable de la parfaite et totale exécution des obligations sous traitées de telle sorte que le client ne soit jamais ni recherché ni inquiété.

Article 12 - Force majeure

Aucune des parties ne peut être déclarée responsable d'un manquement à ses obligations contractuelles si ce manquement résulte exclusivement d'un cas de force majeure.
Dans cette hypothèse, la partie empêchée d'exécuter son obligation, s'engage dès la survenance du cas de force majeure à en informer l'autre partie.
En outre les parties conviennent de se contacter afin de décider ensemble quelles solutions de contournements elles peuvent mettre en place.
A défaut de la mise en place de solutions de contournement, chacune des parties aura la possibilité de mettre fin à la présente convention en notifiant son intention par écrit à l'autre partie.
Dans le cas des présentes seules sont reconnus comme cas de force majeure les cas reconnus par la jurisprudence des cours et des tribunaux Français.

Article 13 - Assurances

Le prestataire ou sous traitant agréé s'engage à souscrire une police d'assurance de responsabilité civile garantissant les conséquences de la mise en jeu de sa responsabilité civile résultant des dommages corporels, matériels et immatériels qu'il causerait à des tiers.

Article 14 - Responsabilités

Le prestataire déclare qu'il a parfaitement connaissance des conditions de son intervention dans un site occupé ou géré par le client.
Le prestataire s'engage à tenir l'espace qui lui a été attribué le cas échéant et à le restituer en l'état précédent son intervention.

Article 15 - Cession du contrat

Le prestataire s'interdit expressément de céder tout ou partie du présent contrat sans l'accord préalable écrit en lettre recommandée avec accusé de réception du client.

Article 16 - Litiges

En cas de contestation relative à l'interprétation ou à l'exécution du présent contrat, et à défaut d'accord amiable, le tribunal de commerce sera seul compétent.

Article 17 - Facturation

La redevance de maintenance préventive sera payable à réception de la facture.

Toute somme due en vertu du présent contrat qui ne serait pas payée à son échéance normale portera intérêt de plein droit aux taux de trois (3) fois le taux de l'intérêt légal, un (1) mois après l'envoi d'une mise en demeure adressée par courrier recommandé avec avis de réception, restée sans effet, et à concurrence du nombre de jours de retard.

- Maintenance préventive (deux interventions par année) par site
  Montant total annuel (par site) HT : 1 760,00 € HT
- Forfait déplacement (pour intervention en dehors des journées de maintenance préventive)
  Montant unitaire HT : 195,00 € HT (Plus facturation horaire au temps passé)
- Taux horaire :
  Montant unitaire HT : 95,00 € HT

Client :
Fait à :
Le :
Signature : (précédé de la mention « lu et approuvé »)

Prestataire : MBAT
Fait à : Vernouillet
Le :
Signature : (précédé de la mention « lu et approuvé »)

ANNEXE 1 :

Site de SO Ouest

Synoptique des équipements à maintenir et n° de série

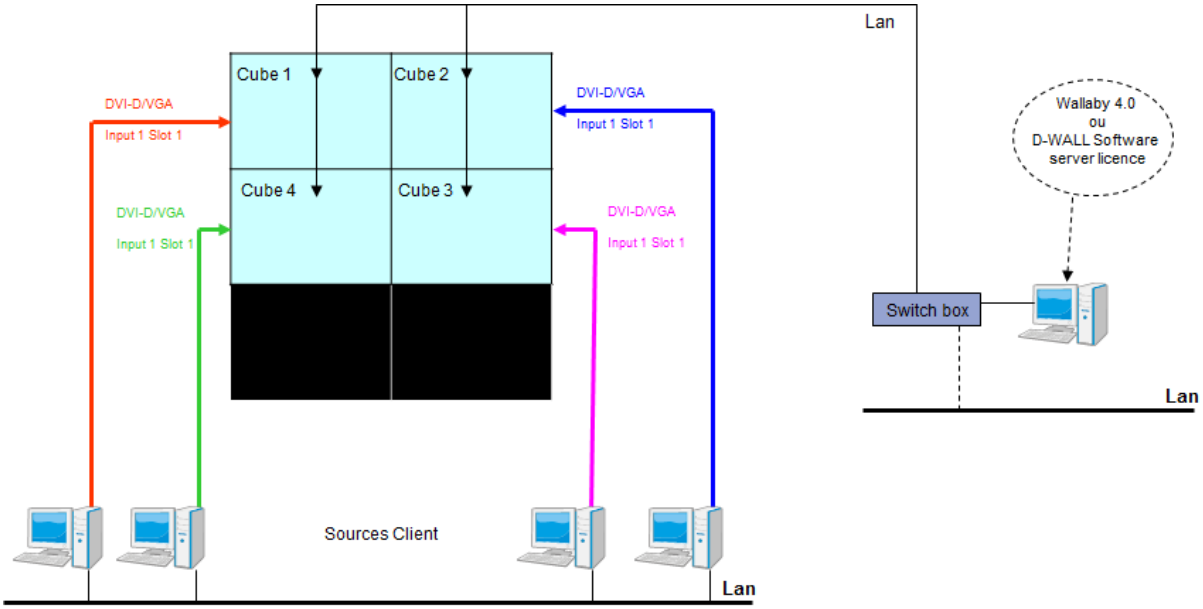

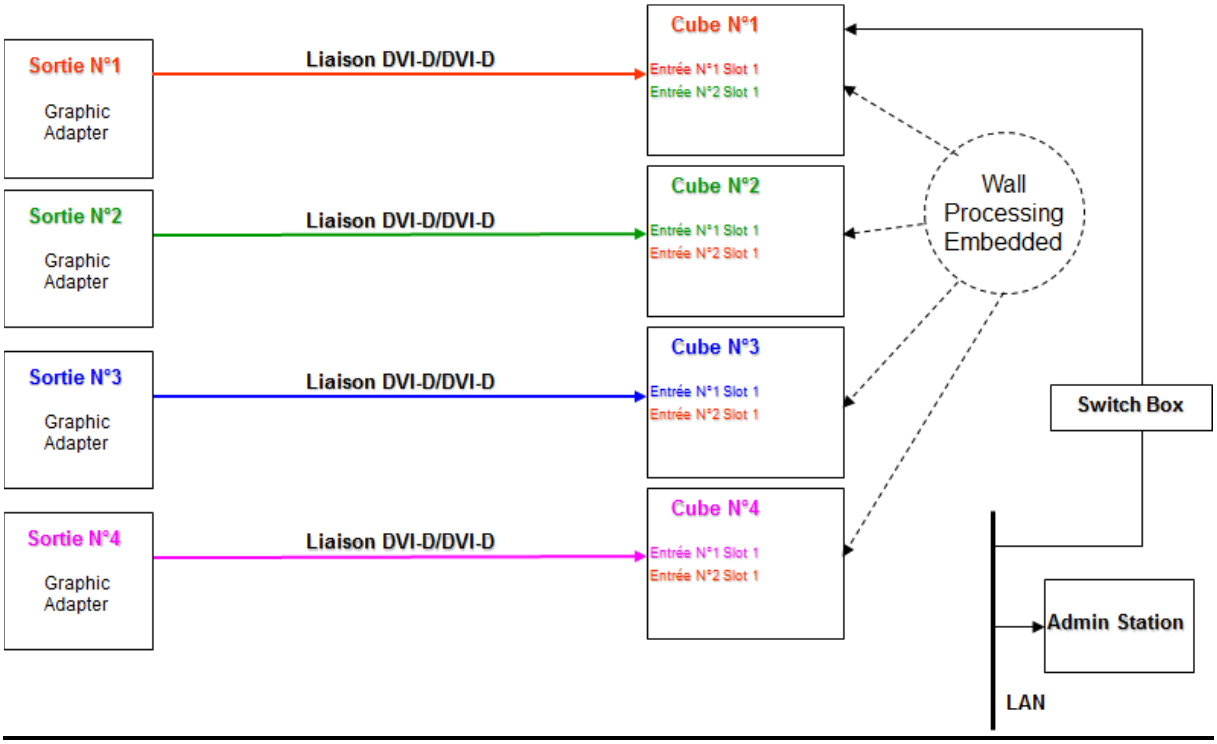
Sortie N°1
Graphic Adapter
Sortie N°2
Graphic Adapter
Sortie N°3
Graphic Adapter
Sortie N°4
Graphic Adapter
Liaison DVI-D/DVI-D
Liaison DVI-D/DVI-D
Liaison DVI-D/DVI-D
Liaison DVI-D/DVI-D
Cube N°1
Entrée N°1 Slot 1
Entrée N°2 Slot 1
Cube N°2
Entrée N°1 Slot 1
Entrée N°2 Slot 1
Cube N°3
Entrée N°1 Slot 1
Entrée N°2 Slot 1
Cube N°4
Entrée N°1 Slot 1
Entrée N°2 Slot 1
Wall Processing Embedded
Switch Box
Admin Station
LAN

Détail des fournitures

Item	Product		Model name	Manufacturer	Q'ty
1	Display Wall Cube		VS-50XL70U	Mitsubishi Electric	4
	* Cette référence comprend les éléments suivants				
	1	Display wall engine	VS-XL70U	Mitsubishi Electric Corporation	4
	1	Display wall cabinet	S-5070U		4
	1	Display wall screen	SC-5070U		4
	1	Input board	VC-B70D2		4
2	Remote control unit		R-XL50TX	Mitsubishi Electric Corporation	1
3	Control software		Wallaby 4.5		1
4	Base stand		S-70	ITEM	4
5	Signal switch		NA	NA	0
6	Network switch		NA	-	1
7	DVI cable		MM127510	CUC	4
8	Lamp		S-70LA	Mitsubishi Electric Corporation	0
9	Display wall engine		NA		0
10	Input board		NA		0

Numéros de série des Cubes

Cube	Engine VS-XL70U	Cabinet S-5070CA	Screen SC-5070U	Input board VC-B70D2
Cube #1	7001255	6003457		
Cube #2	7001259	6003456		
Cube #3	7001260	6003463		
Cube #4	7001254	6003451		

Site de PCC Verdun

Synoptique des équipements à maintenir

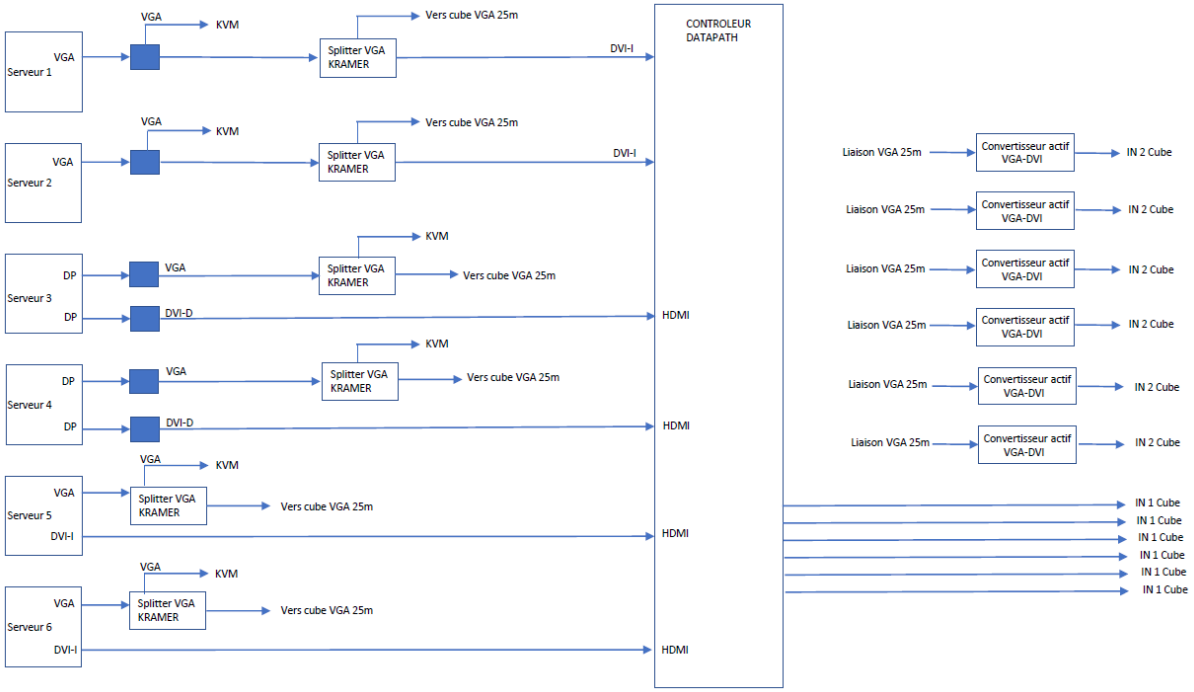

Cube/ID	Engine	Cabinet	SCREEN	S/N
Cube 1/ID1	VS-PE70U	S-6770CA	SC6775U	7001042
Cube 2/ID2	VS-PE70U	S-6770CA	SC6775U	7001041
Cube 3/ID3	VS-PE70U	S-6770CA	SC6775U	7001078
Cube 4/ID4	VS-PE70U	S-6770CA	SC6775U	7001030
Cube 5/ID5	VS-PE70U	S-6770CA	SC6775U	7001060
Cube 6/ID6	VS-PE70U	S-6770CA	SC6775U	7001044
Input Board				VCB70DA2