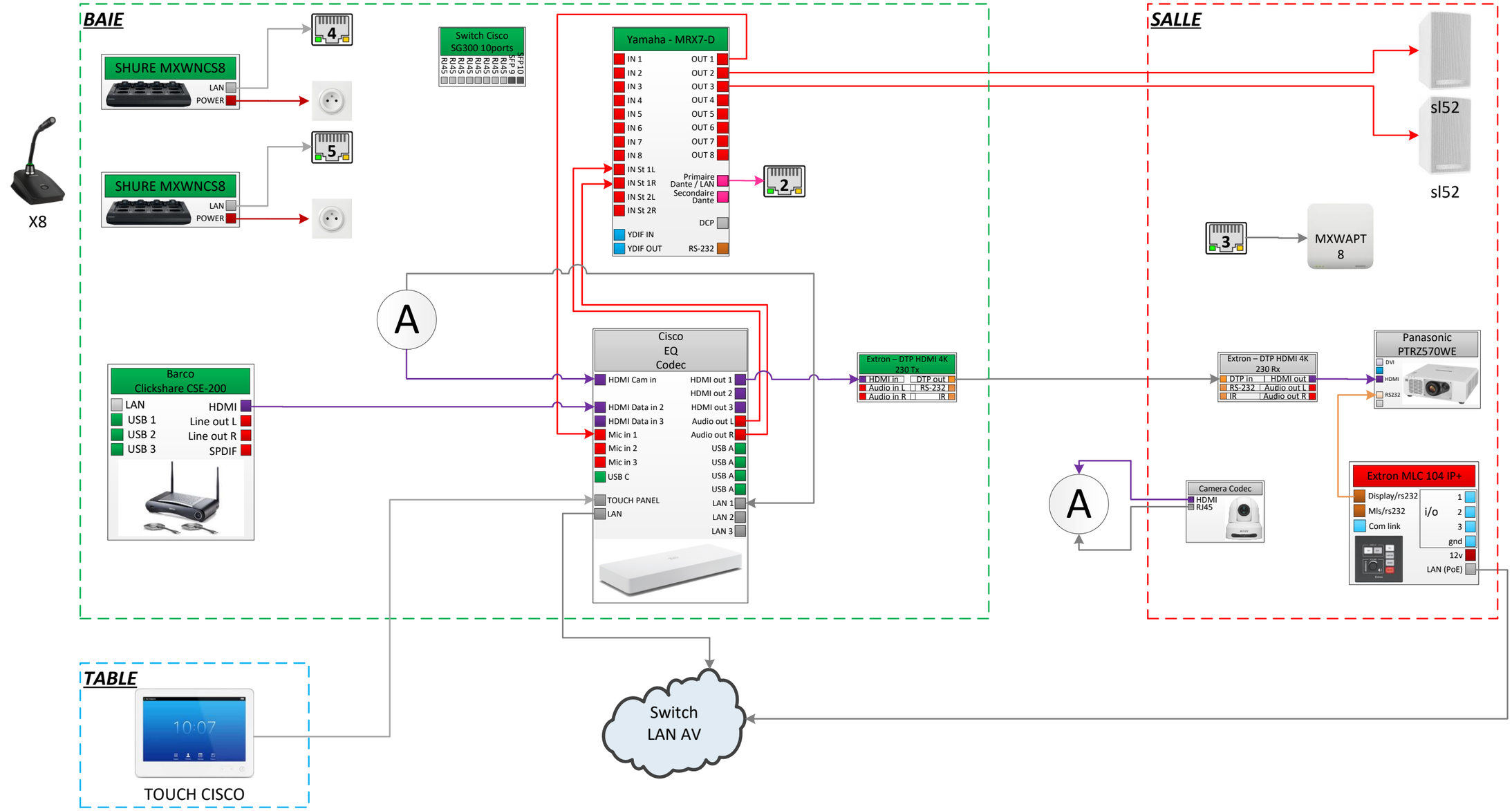

LEGENDE

- HDMI
- Audio
- Speakers
- USB
- RS232
- RJ45 cat6
- Audio Dante (RJ45 Cat6)
- Autres contrôles
- DVI
- VGA
- HD SDI
- Display port
- AC 240V
- DC OUT
- PDU

MUR
BAIE AV
TABLE

PORT LIBRE

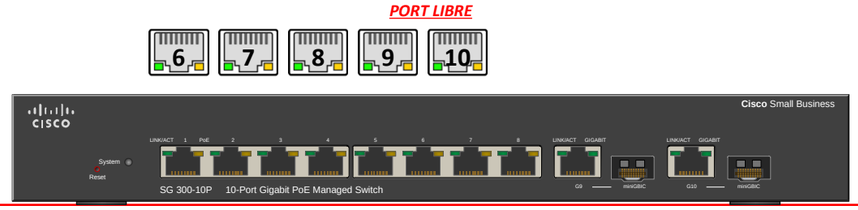

VIDEOSONIC
Image, Son & Technique
Za les portes de l'Oise
Batîment B2 – rue Henri Becquerel
60230 CHAMBLY
Tel : 01 75 01 60 40
Fax : 01 75 01 60 41
t.fourmentraux@videosonic.fr

FOURMENTRAUX Thierry

24/06/2025

Salle BRETAGNE

48 Rue de la Boétie
75008 PARIS

DIMENSION	RÉV
A3	1

ECHELLE	1:1	FEUILLE	1 / 2

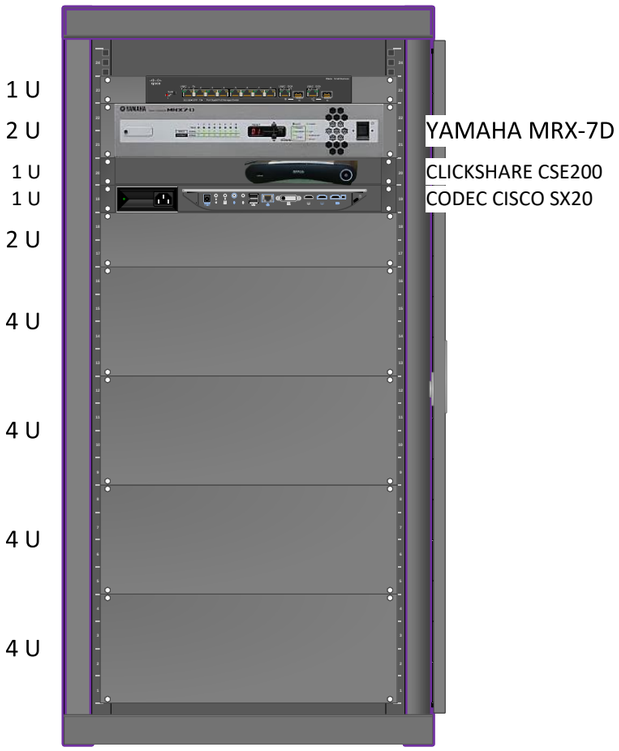

VIDEOSONIC
Image, Son & Technique
Za les portes de l'Oise
Batîment B2 – rue Henri Becquerel
60230 CHAMBLY
Tel : 01 75 01 60 40
Fax : 01 75 01 60 41
t.fourmentraux@videosonic.fr
FOURMENTRAUX Thierry

24/06/2025

Salle BRETAGNE

48 Rue de la Boétie
75008 PARIS

DIMENSION			RÉV
A3		PLAN DE BAIE	1
ECHELLE 1:10		FEUILLE 2 / 2	