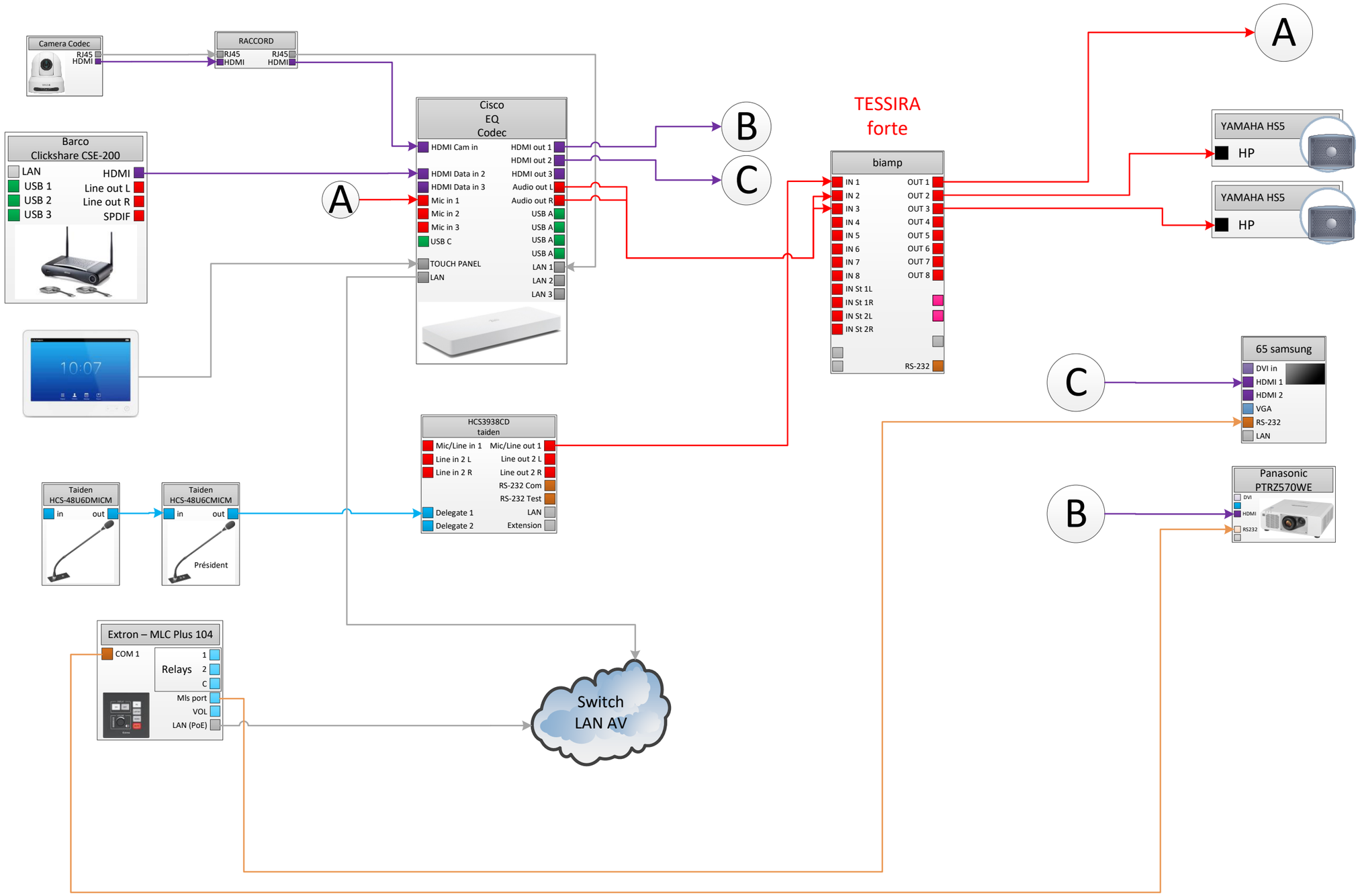

LEGENDE

- HDMI
- Audio
- Speakers
- USB
- RS232
- RJ45 cat6
- Audio Dante (RJ45 Cat6)
- Autres contrôles
- DVI
- VGA
- HD SDI
- Display port

VIDEOSONIC
Image, Son & Technique

Za les portes de l'Oise
Batîment B2 – rue Henri Becquerel
60230 CHAMBLY

Tel : 01 75 01 60 40
Fax : 01 75 01 60 41
@ : contact@videosonic.fr

SALLE AQUITAINE

48 Rue de la Boétie
75008 PARIS

FMTX	DIMENSION	Page 1	RÉV 1
24/06/2025	ECHELLE 1:1		FEUILLE 1 / 1