Lonsdale
Pavillon Elysee
Synoptiques d’execution

VIDEOSONIC
Image, Son & Technique
Za les portes de l’Oise
Batîment B2 – rue Henri
Becquerel
60230 CHAMBLY
Tel : 01 75 01 60 40
Fax : 01 75 01 60 41
@ : contact@videosonic.fr

Lonsdale – Pavillon Elysee

BILLOT M

30/04/2024

DIMENSION			RÉV
		Page Garde	1
ECHELLE 1:1		FEUILLE 1 / 11	

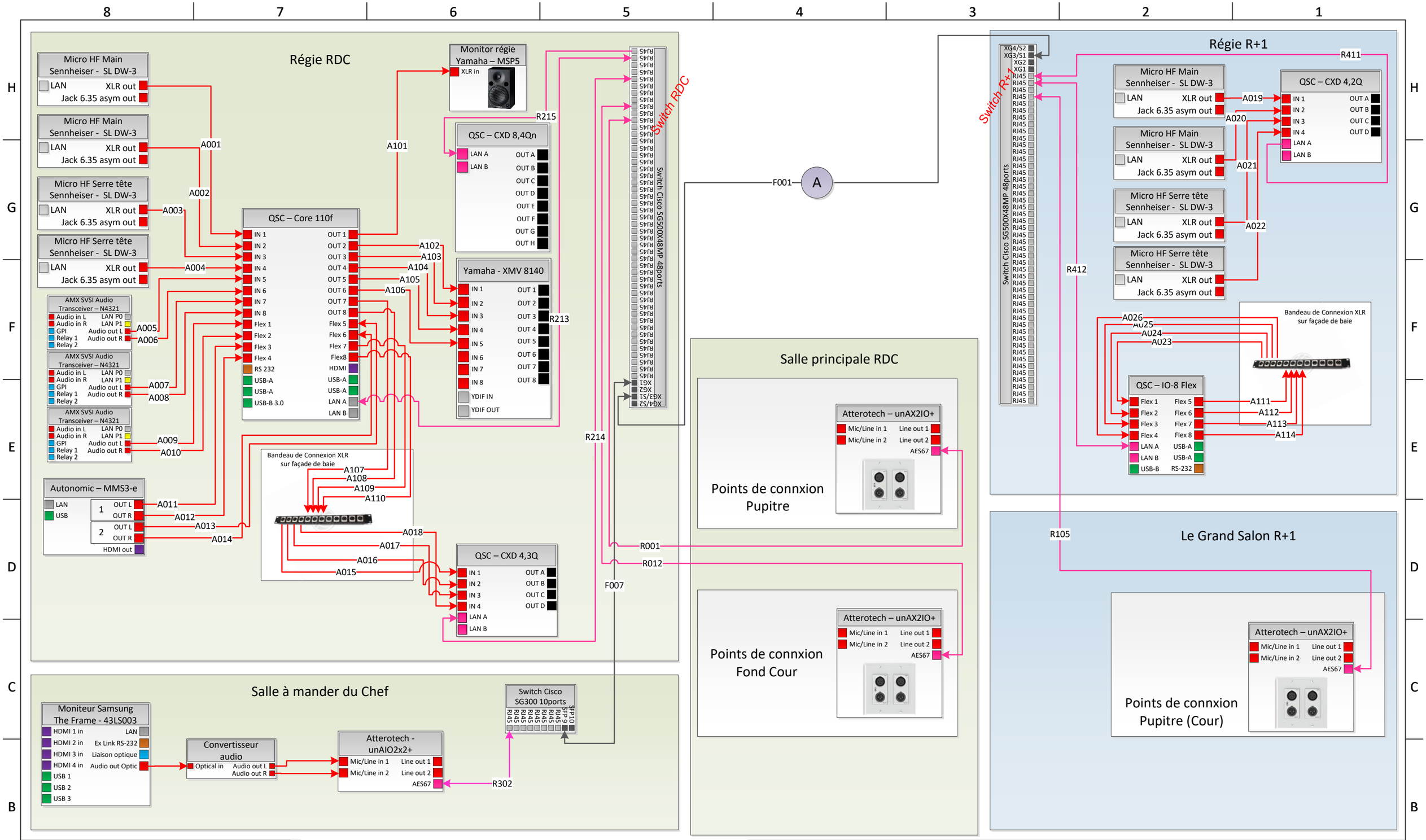

LEGENDE

- HDMI
- Audio
- Speakers
- USB
- RS232
- RJ45 cat6
- Audio AES67 (RJ45 Cat6)
- SVSI
- DVI
- VGA
- Fibre optique
- Display port
- Electricité C Fort
- Electricité C Faible
- Autres contrôles

Zone R+1

Zone RDC

1 : n° de zone
2 : n° ou type de ligne sur zone (audio : 0 in, 1 out)
3 : numéro du câble

VIDEOSONIC
Image, Son & Technique
Za les portes de l'Oise
Batîment B2 – rue Henri Becquerel
60230 CHAMBLY
Tel : 01 75 01 60 40
Fax : 01 75 01 60 41
@ : contact@videosonic.fr

BILLOT M

30/04/2024

Lonsdale – Pavillon Elysee

Synoptique Audio

DIMENSION		RÉV
		1
ECHELLE 1:1	FEUILLE 2 / 11	

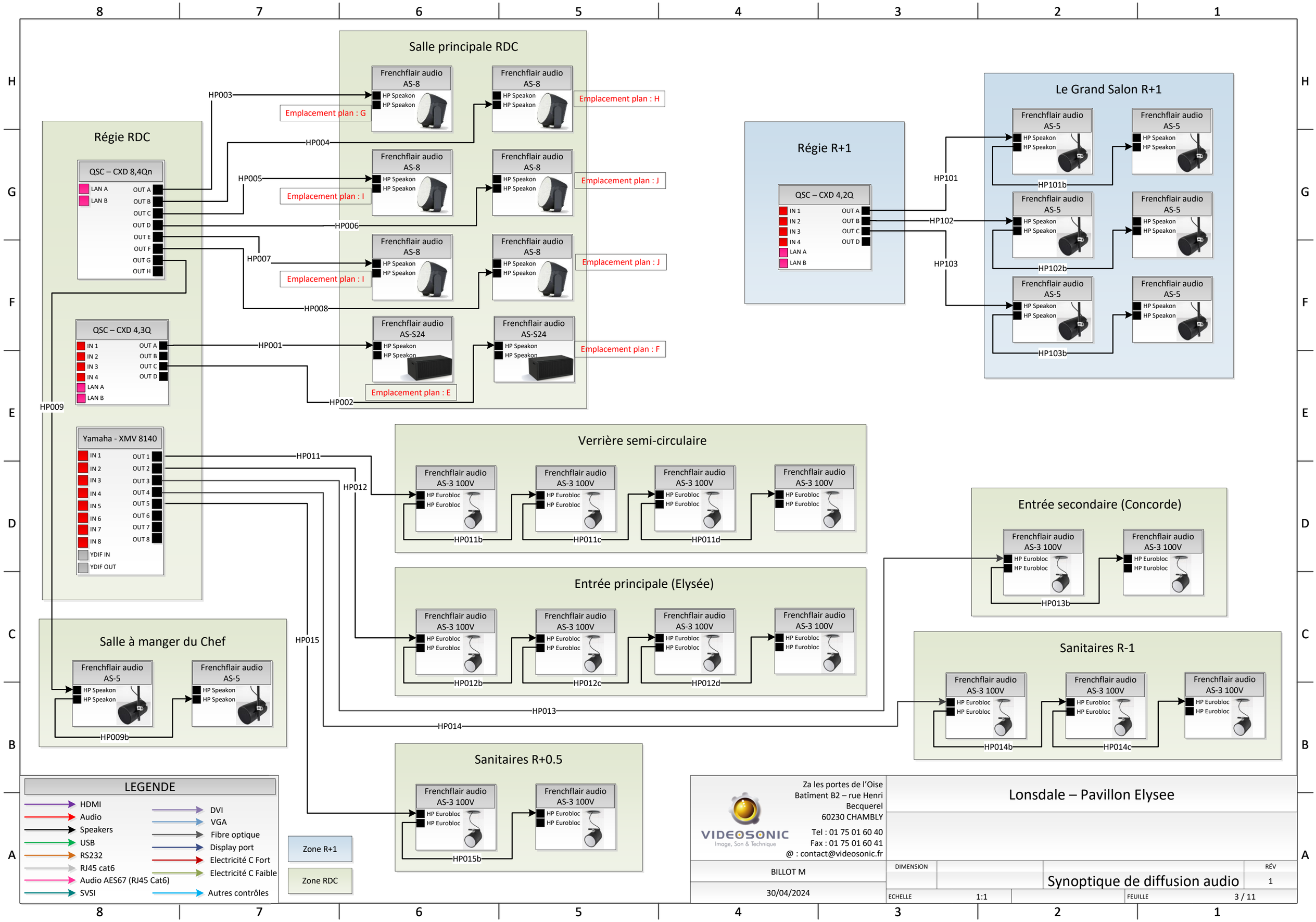
Salle principale RDC
Frenchflair audio AS-8
HP Speakon
HP Speakon
Emplacement plan : G
Emplacement plan : H
Emplacement plan : I
Emplacement plan : J
Frenchflair audio AS-S24
Emplacement plan : E
Emplacement plan : F
Régie RDC
QSC – CXD 8,4Qn
LAN A
LAN B
OUT A
OUT B
OUT C
OUT D
OUT E
OUT F
OUT G
OUT H
QSC – CXD 4,3Q
IN 1
IN 2
IN 3
IN 4
Yamaha - XMV 8140
OUT 1
OUT 2
OUT 3
OUT 4
OUT 5
OUT 6
OUT 7
OUT 8
YDIF IN
YDIF OUT
Régie R+1
QSC – CXD 4,2Q
Le Grand Salon R+1
Frenchflair audio AS-5
HP101
HP102
HP103
HP101b
HP102b
HP103b
Verrière semi-circulaire
Frenchflair audio AS-3 100V
HP Eurobloc
HP011
HP012
HP011b
HP011c
HP011d
Entrée principale (Elysée)
HP012b
HP012c
HP012d
Entrée secondaire (Concorde)
HP013b
Salle à manger du Chef
HP009b
Sanitaires R-1
HP014b
HP014c
Sanitaires R+0.5
HP015b
HP001
HP002
HP003
HP004
HP005
HP006
HP007
HP008
HP009
HP013
HP014
HP015
LEGENDE
HDMI
Audio
Speakers
USB
RS232
RJ45 cat6
Audio AES67 (RJ45 Cat6)
SVSI
DVI
VGA
Fibre optique
Display port
Electricité C Fort
Electricité C Faible
Autres contrôles
Zone R+1
Zone RDC
VIDEOSONIC
Image, Son & Technique
Za les portes de l'Oise
Batîment B2 – rue Henri Becquerel
60230 CHAMBLY
Tel : 01 75 01 60 40
Fax : 01 75 01 60 41
@ : contact@videosonic.fr
BILLOT M
30/04/2024
Lonsdale – Pavillon Elysee
DIMENSION
Synoptique de diffusion audio
RÉV
1
ECHELLE
1:1
FEUILLE
3 / 11

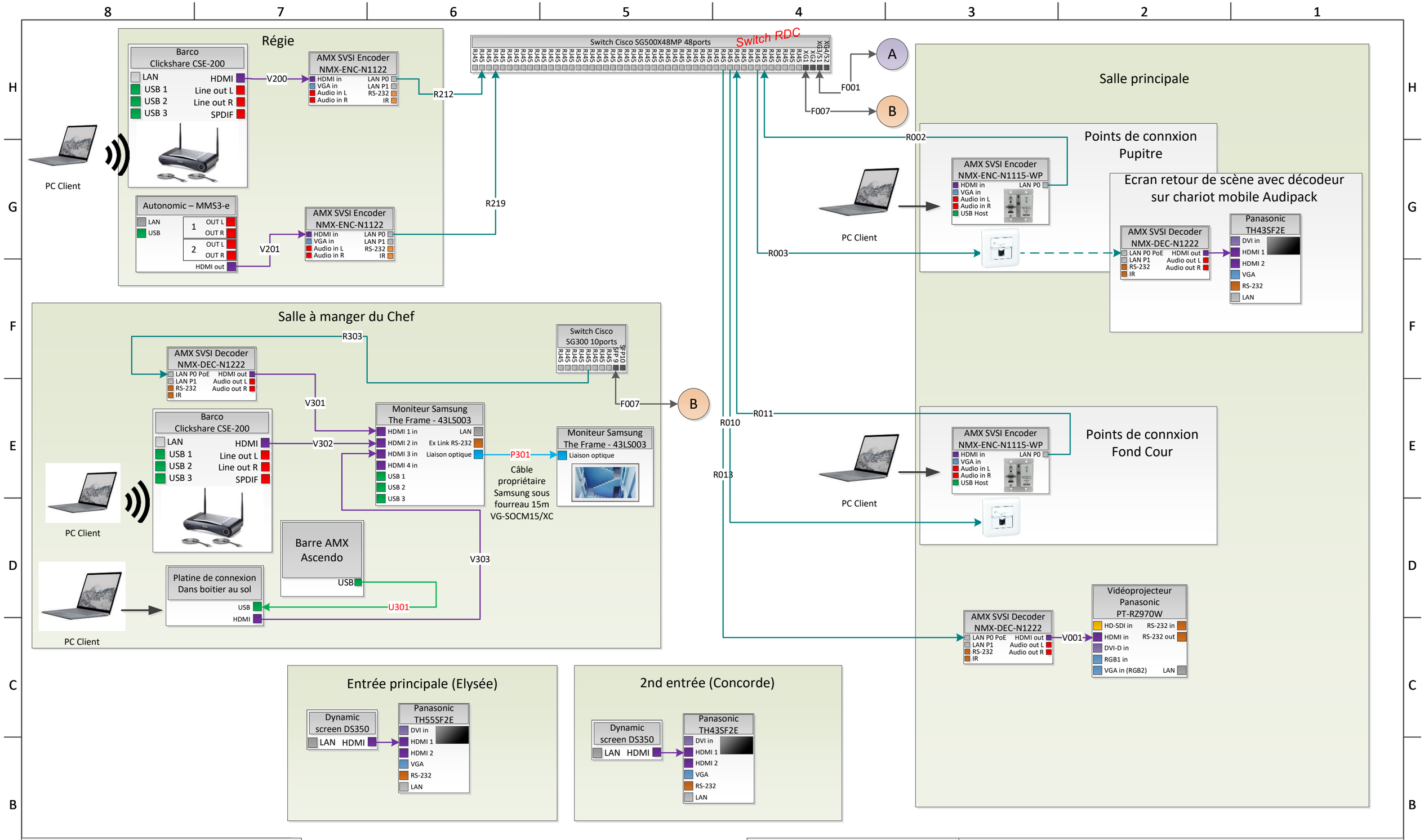

LEGENDE

- HDMI
- Audio
- Speakers
- USB
- RS232
- RJ45 cat6
- Audio AES67 (RJ45 Cat6)
- SVSI
- DVI
- VGA
- Fibre optique
- Display port
- Electricité C Fort
- Electricité C Faible
- Autres contrôles

Zone R+1

Zone RDC

VIDEOSONIC
Image, Son & Technique

Za les portes de l'Oise
Batîment B2 – rue Henri Becquerel
60230 CHAMBLY

Tel : 01 75 01 60 40
Fax : 01 75 01 60 41
@ : contact@videosonic.fr

Lonsdale – Pavillon Elysee

BILLOT M

30/04/2024

DIMENSION

Synoptique Vidéo RDC

RÉV 1

ECHELLE 1:1

FEUILLE 4 / 11

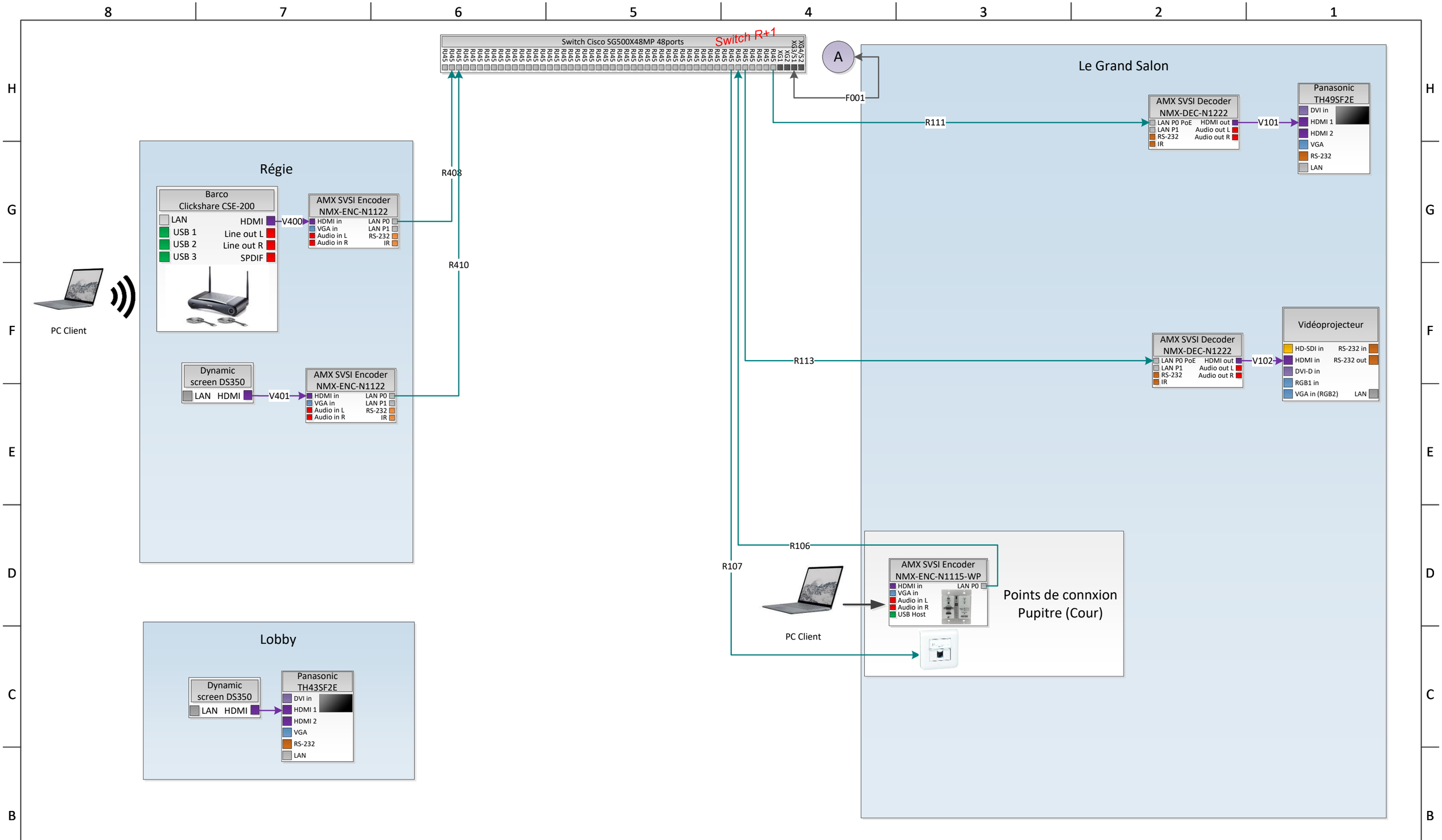

LEGENDE

- HDMI
- Audio
- Speakers
- USB
- RS232
- RJ45 cat6
- Audio AES67 (RJ45 Cat6)
- SVSI
- DVI
- VGA
- Fibre optique
- Display port
- Electricité C Fort
- Electricité C Faible
- Autres contrôles

Zone R+1

Zone RDC

VIDEOSONIC
Image, Son & Technique

Za les portes de l'Oise
Batîment B2 – rue Henri Becquerel
60230 CHAMBLY

Tel : 01 75 01 60 40
Fax : 01 75 01 60 41
@ : contact@videosonic.fr

BILLOT M

30/04/2024

Lonsdale – Pavillon Elysee

Synoptique Vidéo R+1

DIMENSION		RÉV
		1
ECHELLE 1:1	FEUILLE 5 / 11	

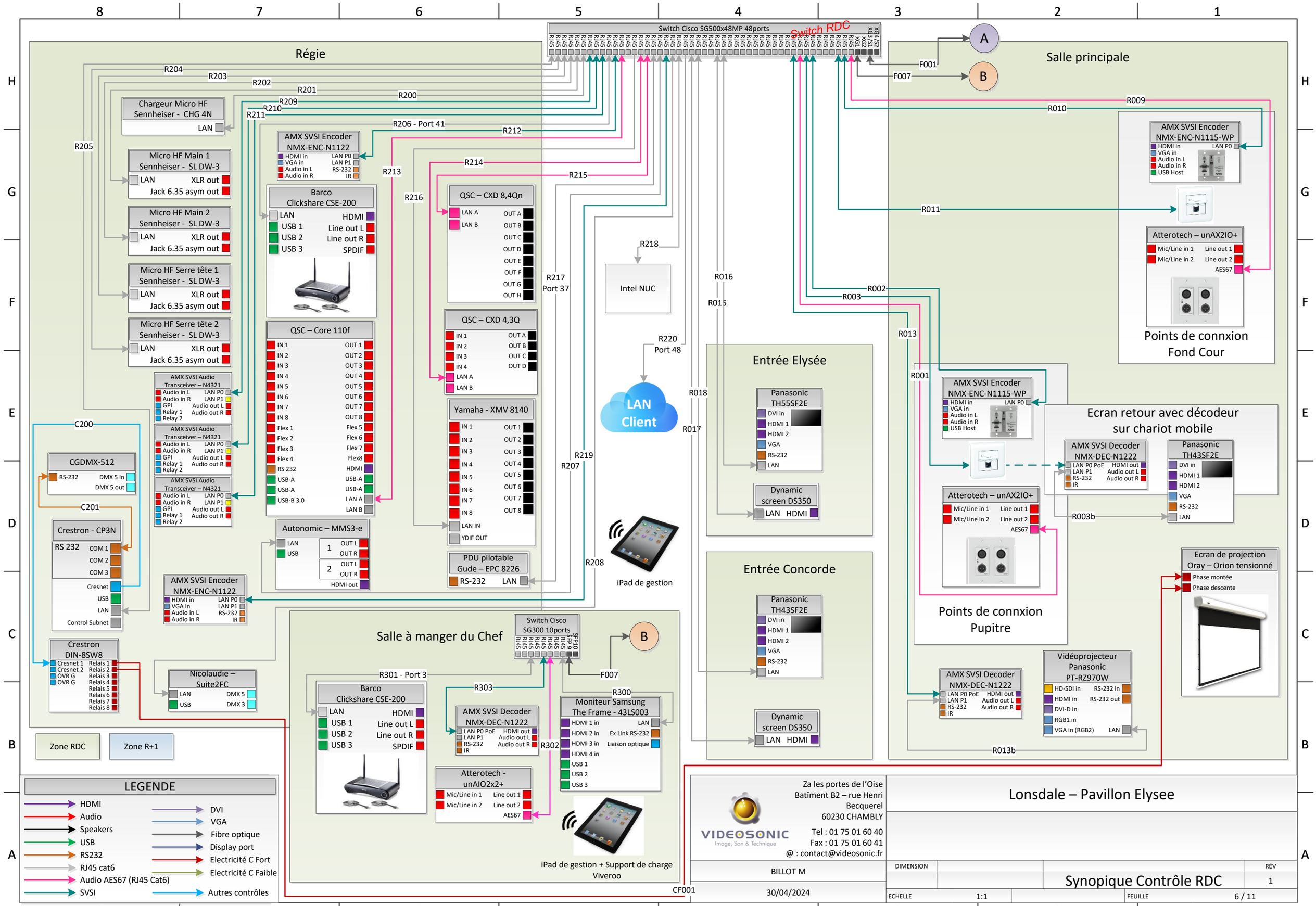
Switch Cisco SG500x48MP 48ports
Switch RDC
Régie
Salle principale
Chargeur Micro HF Sennheiser - CHG 4N
Micro HF Main 1 Sennheiser - SL DW-3
Micro HF Main 2 Sennheiser - SL DW-3
Micro HF Serre tête 1 Sennheiser - SL DW-3
Micro HF Serre tête 2 Sennheiser - SL DW-3
AMX SVSI Audio Transceiver – N4321
CGDMX-512
Crestron - CP3N
Crestron DIN-8SW8
AMX SVSI Encoder NMX-ENC-N1122
Barco Clickshare CSE-200
QSC – Core 110f
Autonomic – MMS3-e
Nicolaudie – Suite2FC
QSC – CXD 8,4Qn
QSC – CXD 4,3Q
Yamaha - XMV 8140
PDU pilotable Gude – EPC 8226
Intel NUC
LAN Client
iPad de gestion
Entrée Elysée
Panasonic TH55SF2E
Dynamic screen DS350
Entrée Concorde
Panasonic TH43SF2E
AMX SVSI Encoder NMX-ENC-N1115-WP
Atterotech – unAX2IO+
Points de connxion Fond Cour
Ecran retour avec décodeur sur chariot mobile
AMX SVSI Decoder NMX-DEC-N1222
Points de connxion Pupitre
Ecran de projection Oray – Orion tensionné
Vidéoprojecteur Panasonic PT-RZ970W
Salle à manger du Chef
Switch Cisco SG300 10ports
Moniteur Samsung The Frame - 43LS003
Atterotech - unAIO2x2+
iPad de gestion + Support de charge Viveroo
Zone RDC
Zone R+1
LEGENDE
HDMI
Audio
Speakers
USB
RS232
RJ45 cat6
Audio AES67 (RJ45 Cat6)
SVSI
DVI
VGA
Fibre optique
Display port
Electricité C Fort
Electricité C Faible
Autres contrôles
Za les portes de l'Oise
Batîment B2 – rue Henri Becquerel
60230 CHAMBLY
Tel : 01 75 01 60 40
Fax : 01 75 01 60 41
@ : contact@videosonic.fr
VIDEOSONIC
Image, Son & Technique
Lonsdale – Pavillon Elysee
BILLOT M
30/04/2024
DIMENSION
Synopique Contrôle RDC
RÉV
1
ECHELLE
1:1
FEUILLE
6 / 11

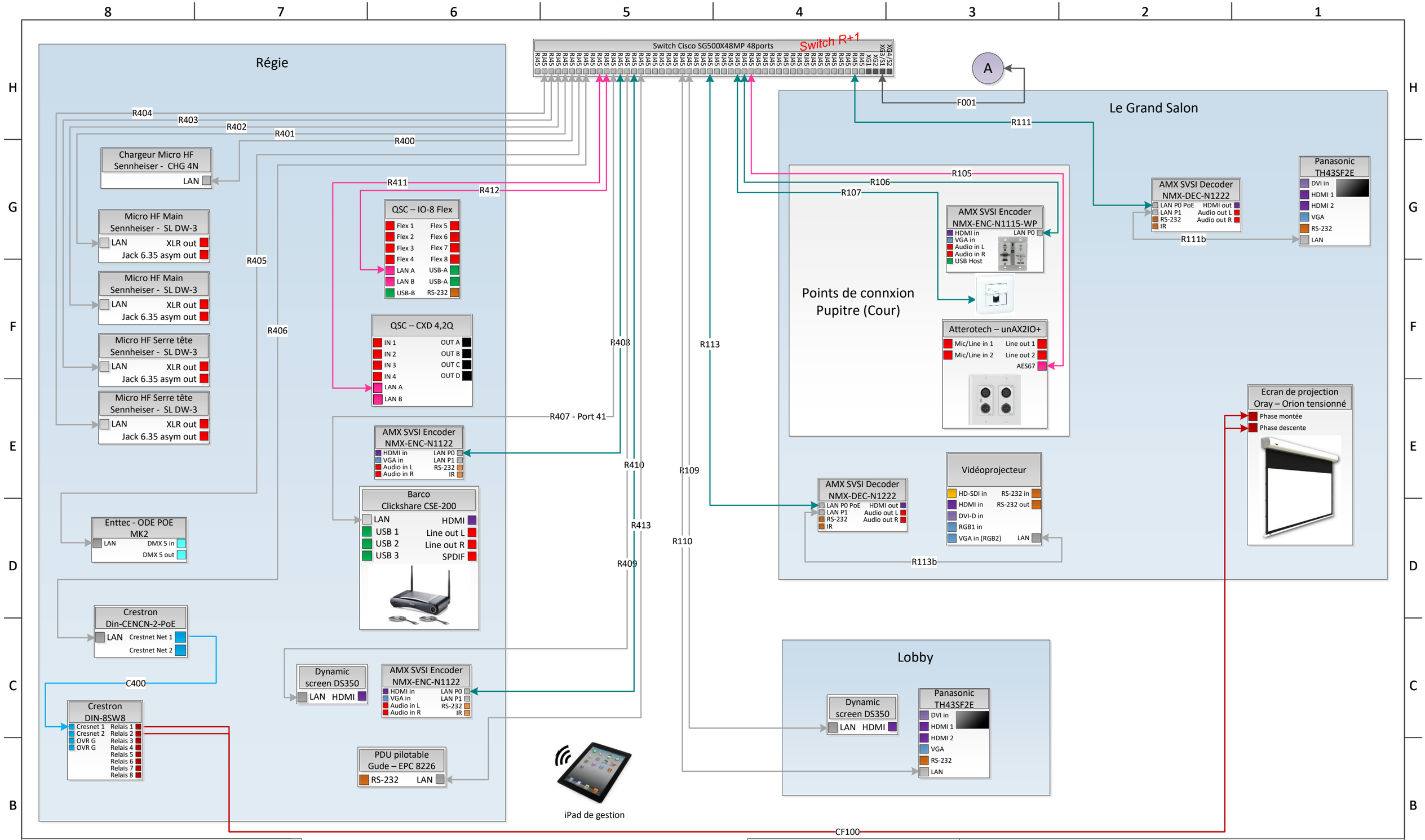

VIDEOSONIC
Image, Son & Technique
Za les portes de l'Oise
Batîment B2 – rue Henri Becquerel
60230 CHAMBLY
Tel : 01 75 01 60 40
Fax : 01 75 01 60 41
@ : contact@videosonic.fr

BILLOT M

30/04/2024

Lonsdale – Pavillon Elysee

Synoptique Contrôle R+1

DIMENSION		RÉV
		1
ECHELLE 1:1		FEUILLE 7 / 11

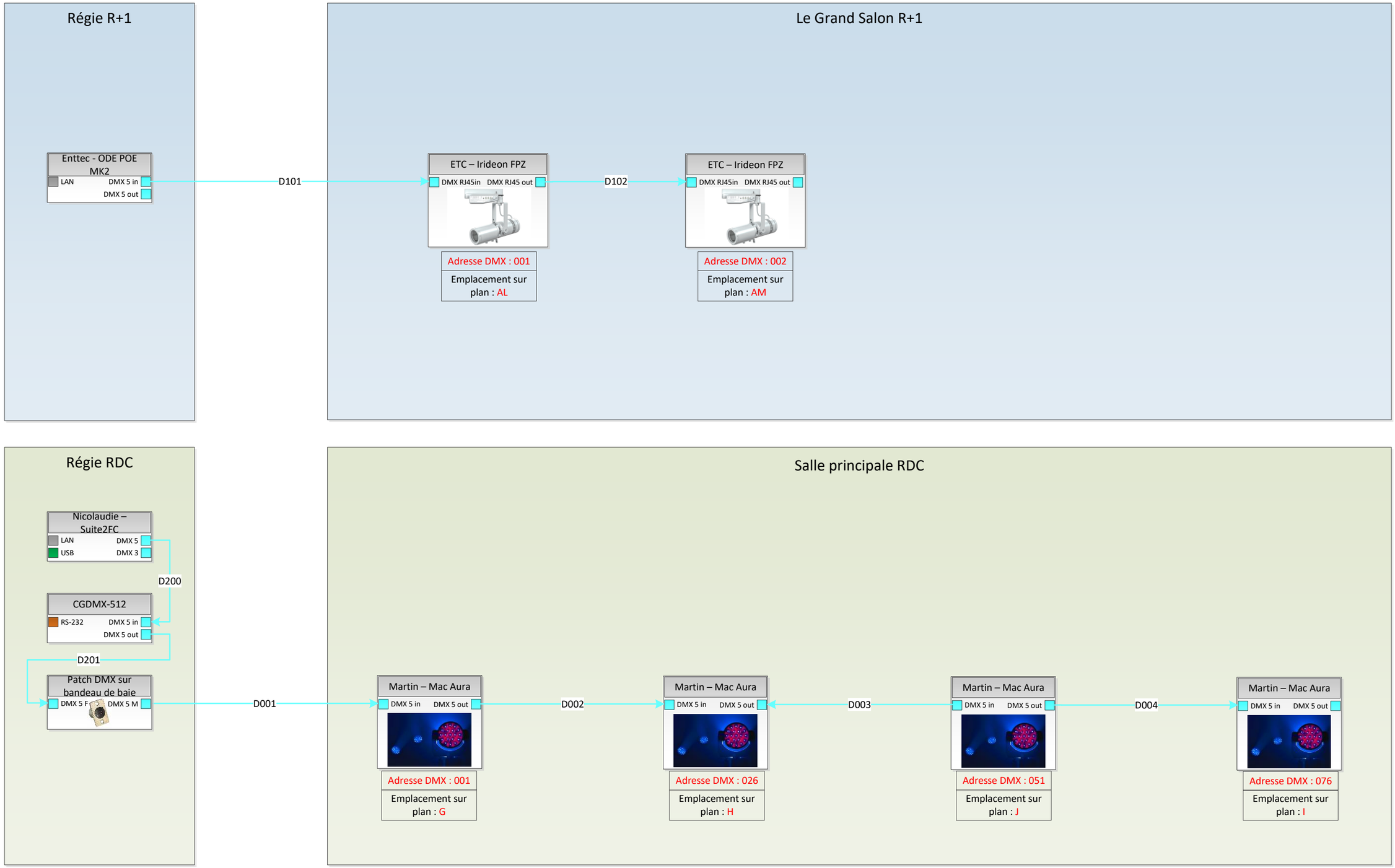

LEGENDE

- HDMI
- Audio
- Speakers
- USB
- RS232
- RJ45 cat6
- Audio AES67 (RJ45 Cat6)
- SVSI
- DVI
- VGA
- Fibre optique
- Display port
- Electricité C Fort
- Electricité C Faible
- Autres contrôles

Zone R+1

Zone RDC

VIDEOSONIC
Image, Son & Technique

Za les portes de l'Oise
Batîment B2 – rue Henri Becquerel
60230 CHAMBLY

Tel : 01 75 01 60 40
Fax : 01 75 01 60 41
@ : contact@videosonic.fr

BILLOT M

30/04/2024

Lonsdale – Pavillon Elysee

Synoptique lumières

DIMENSION			RÉV
			1
ECHELLE 1:1		FEUILLE 8 / 11	

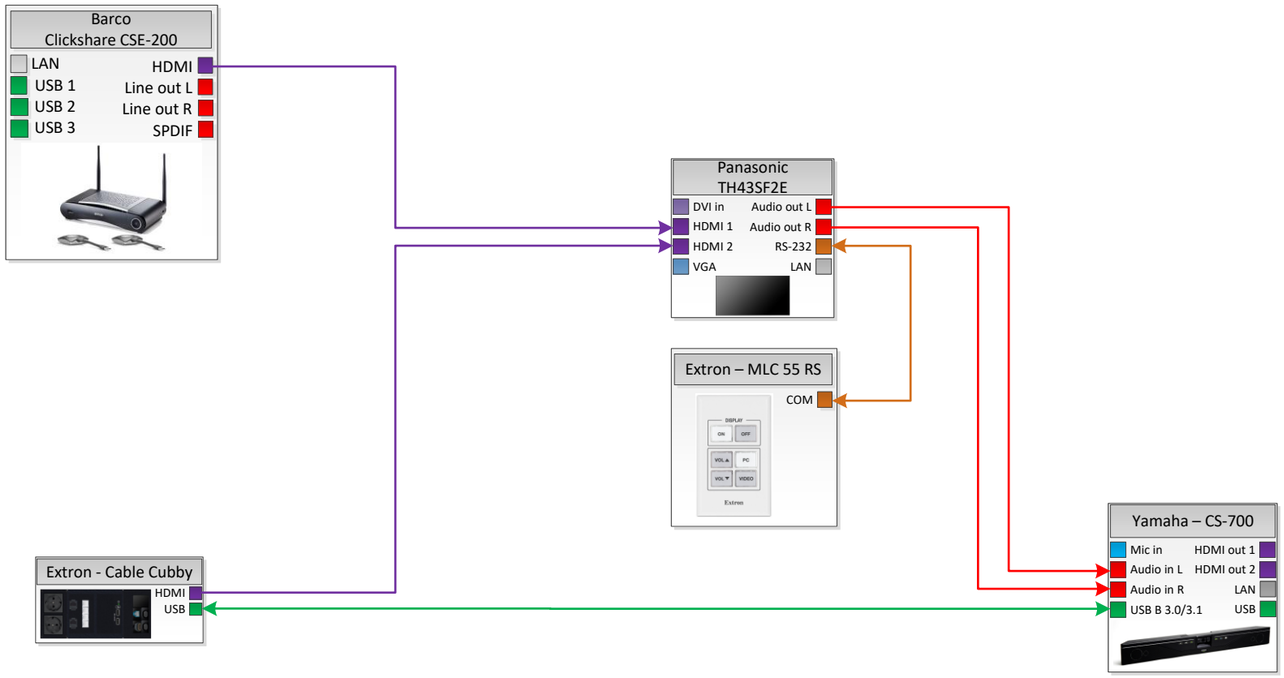

LEGENDE

- HDMI
- Audio
- Speakers
- USB
- RS232
- RJ45 cat6
- Audio AES67 (RJ45 Cat6)
- SVSI
- DVI
- VGA
- Fibre optique
- Display port
- Electricité C Fort
- Electricité C Faible
- Autres contrôles

VIDEOSONIC
Image, Son & Technique

Za les portes de l'Oise
Batîment B2 – rue Henri Becquerel
60230 CHAMBLY

Tel : 01 75 01 60 40
Fax : 01 75 01 60 41
@ : contact@videosonic.fr

BILLOT M

30/04/2024

Lonsdale – Pavillon Elysee

DIMENSION			RÉV
		SDR étage	1
ECHELLE	1:1		FEUILLE 9 / 11

Points de connxion
Pupitre

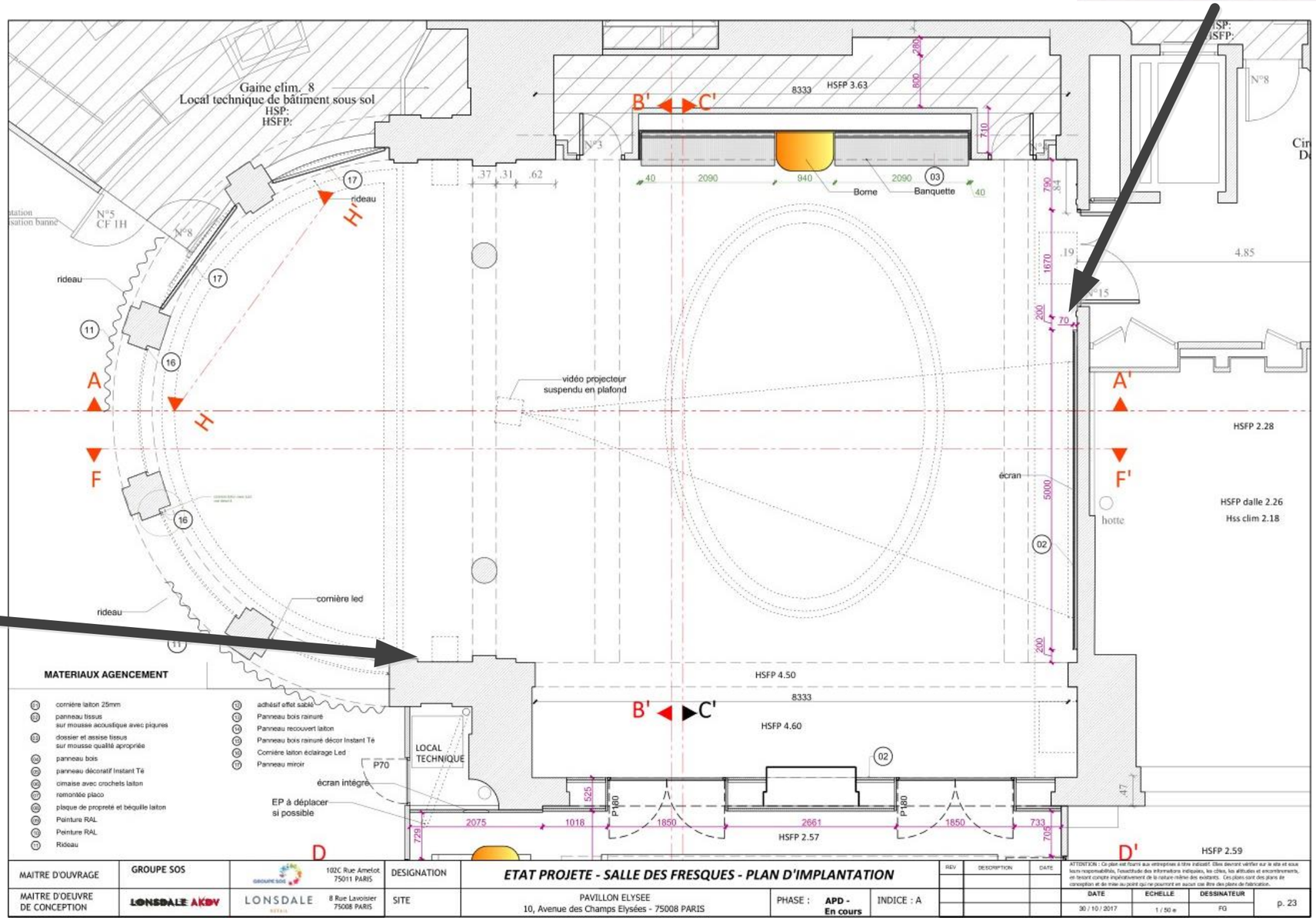

Points de connxion
Fond Cour

VIDEOSONIC
Image, Son & Technique
Za les portes de l'Oise
Batîment B2 – rue Henri
Becquerel
60230 CHAMBLY
Tel : 01 75 01 60 40
Fax : 01 75 01 60 41
@ : contact@videosonic.fr

Lonsdale – Pavillon Elysee

BILLOT M	DIMENSION	RDC	RÉV 1
30/04/2024	ECHELLE 1:1		FEUILLE 10 / 11

Points de connxion
Pupitre (Cour)

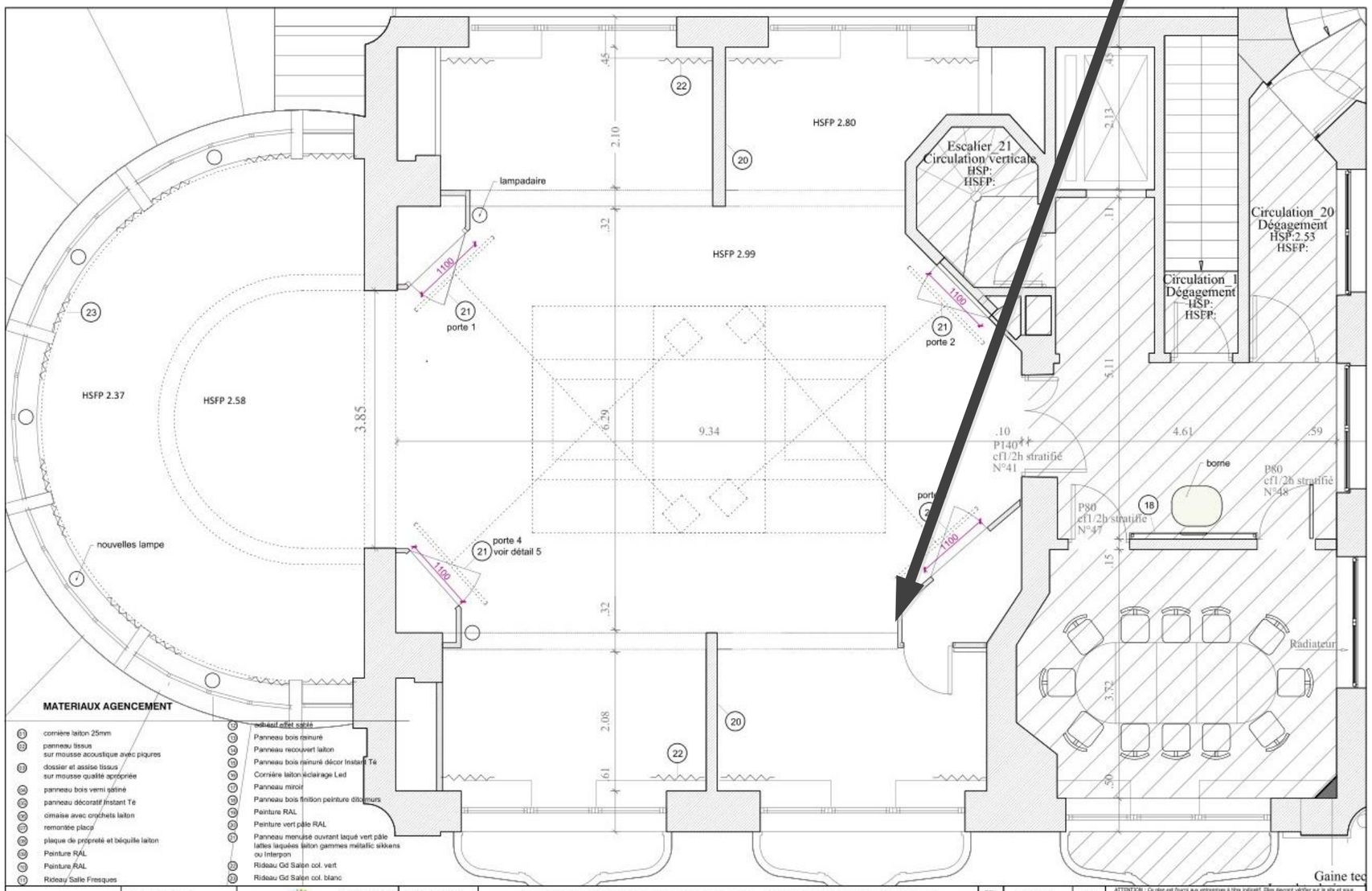

VIDEOSONIC
Image, Son & Technique

Za les portes de l'Oise
Batîment B2 – rue Henri
Becquerel
60230 CHAMBLY

Tel : 01 75 01 60 40
Fax : 01 75 01 60 41
@ : contact@videosonic.fr

Lonsdale – Pavillon Elysee

BILLOT M

30/04/2024

DIMENSION			RÉV
		R+1	1
ECHELLE	1:1	FEUILLE	11 / 11