Projet: Orange Village Auditorium

Synoptique audiovisuel

Za les portes de l'Oise
Batîment B2 – rue Henri Becquerel
60230 CHAMBLY
Tel : 01 75 01 60 40
Fax : 01 75 01 60 41
@ : contact@videosonic.fr

16/01/2025

Orange village auditorium	
Vidéosonic	
DIMENSION	
Préface	RÉV 1
ECHELLE 1:1	FEUILLE 1 / 10

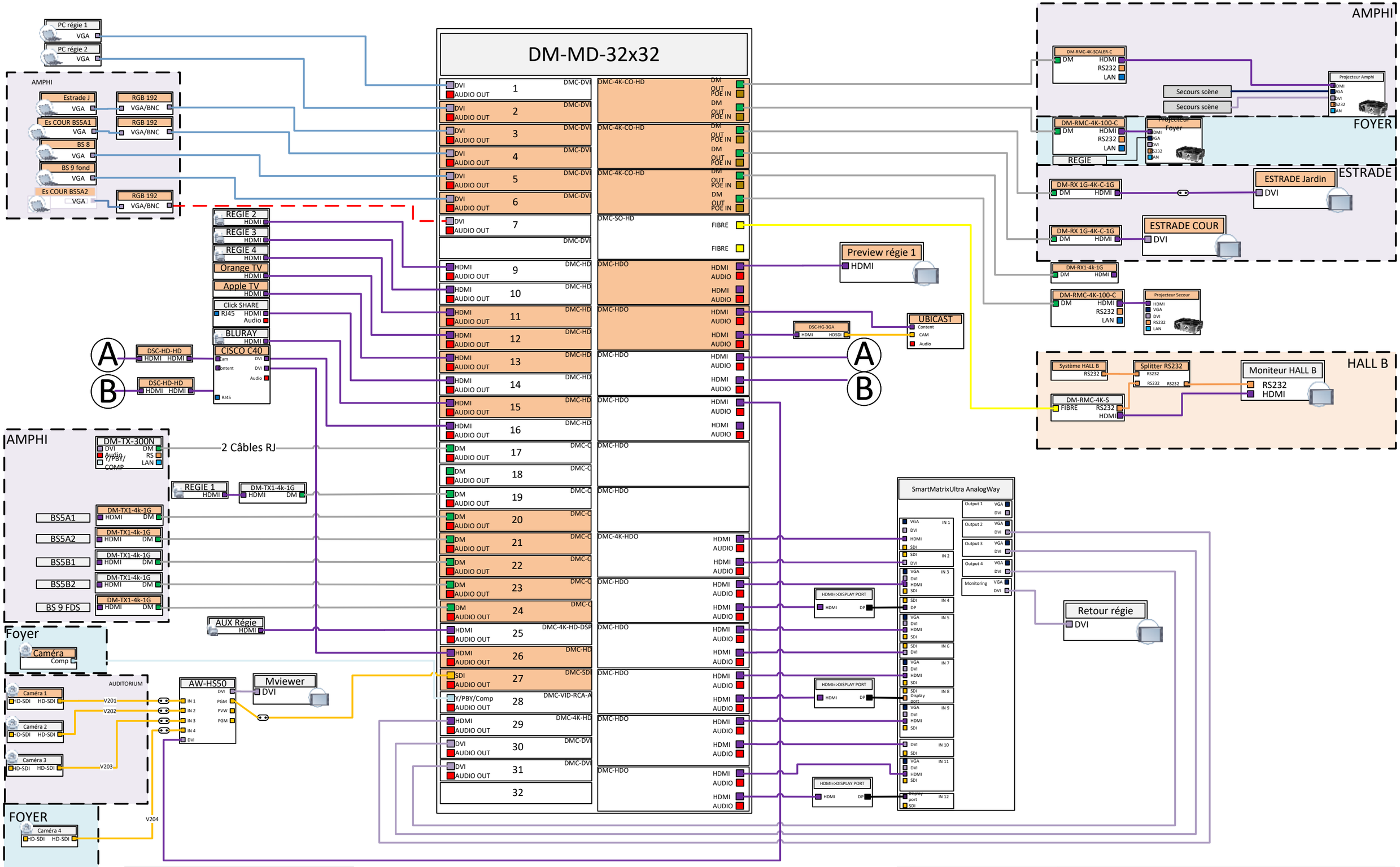

VIDEOSONIC
Image, Son & Technique
Za les portes de l'Oise
Batîment B2 – rue Henri Becquerel
60230 CHAMBLY
Tel : 01 75 01 60 40
Fax : 01 75 01 60 41
t.fourmentraux@videosonic.fr
FOURMENTRAUX Thierry

16/01/2025

Orange village auditorium

Orange Village

Avenue Nelson Mandela, 94110 ARCUEIL

DIMENSION			RÉV
A3		VIDÉO	1
ECHELLE 1:1		FEUILLE	2 / 10

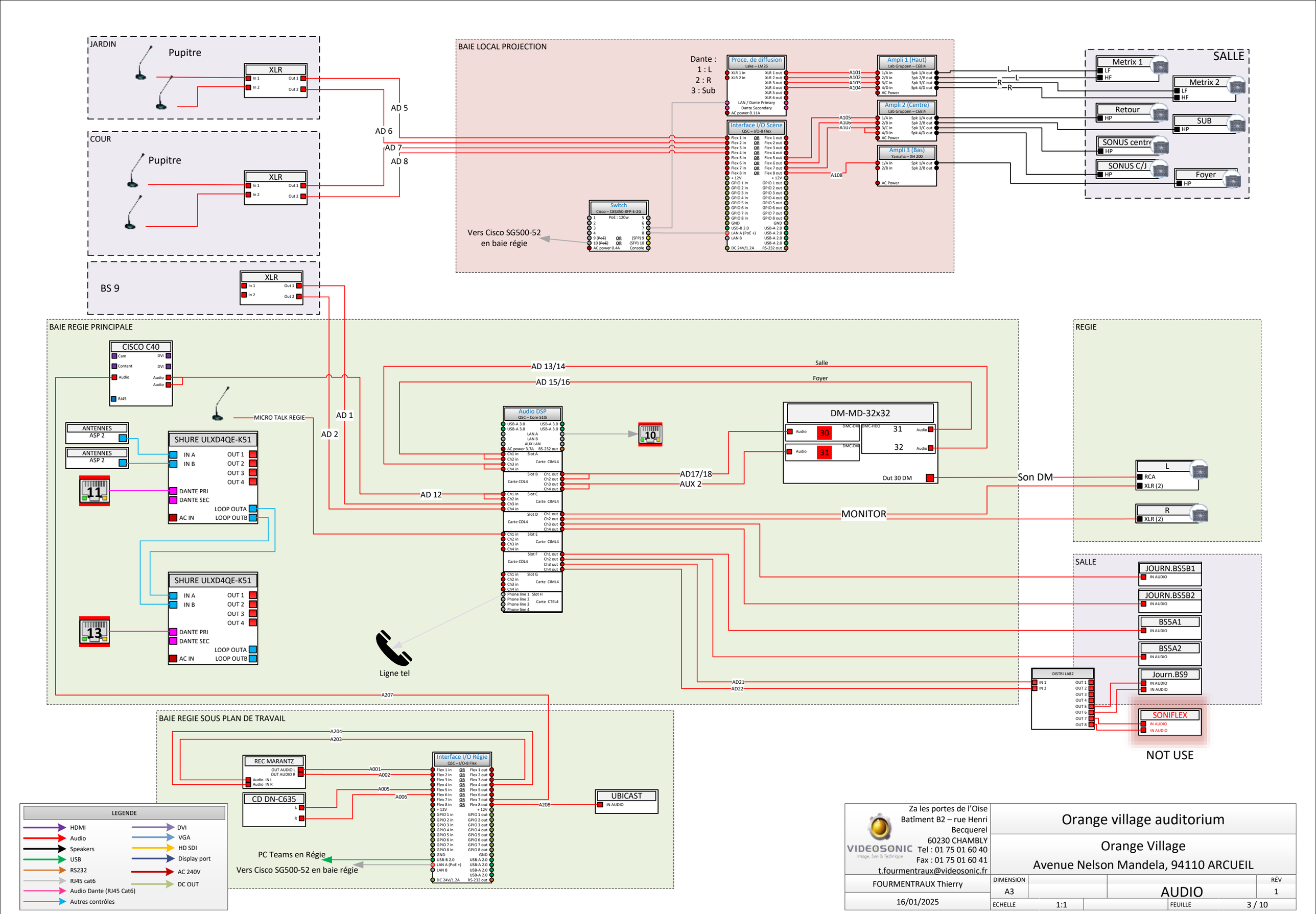
JARDIN
Pupitre
XLR
In 1
In 2
Out 1
Out 2
COUR
Pupitre
XLR
BS 9
XLR
AD 5
AD 6
AD 7
AD 8
BAIE LOCAL PROJECTION
Dante :
1 : L
2 : R
3 : Sub
Proce. de diffusion
Lake – LM26
XLR 1 in
XLR 2 in
XLR 1 out
XLR 2 out
XLR 3 out
XLR 4 out
XLR 5 out
XLR 6 out
LAN / Dante Primary
Dante Secondary
AC power 0.11A
Interface I/O Scène
QSC – I/O-8 Flex
Flex 1 in
Flex 2 in
Flex 3 in
Flex 4 in
Flex 5 in
Flex 6 in
Flex 7 in
Flex 8 in
+ 12V
GPIO 1 in
GPIO 2 in
GPIO 3 in
GPIO 4 in
GPIO 5 in
GPIO 6 in
GPIO 7 in
GPIO 8 in
GND
USB-B 2.0
LAN A (PoE +)
LAN B
DC 24V/1.2A
Flex 1 out
Flex 2 out
Flex 3 out
Flex 4 out
Flex 5 out
Flex 6 out
Flex 7 out
Flex 8 out
+ 12V
GPIO 1 out
GPIO 2 out
GPIO 3 out
GPIO 4 out
GPIO 5 out
GPIO 6 out
GPIO 7 out
GPIO 8 out
GND
USB-A 2.0
USB-A 2.0
USB-A 2.0
USB-A 2.0
RS-232 out
Switch
Cisco – CBS350-8FP-E-2G
PoE : 120w
(SFP) 9
(SFP) 10
Console
AC power 0.4A
Vers Cisco SG500-52
en baie régie
A101
A102
A103
A104
A105
A106
A107
A108
Ampli 1 (Haut)
Lab Gruppen – C68:4
Ampli 2 (Centre)
Lab Gruppen – C68:4
Ampli 3 (Bas)
Yamaha – XH 200
1/A in
2/B in
3/C in
4/D in
AC Power
Spk 1/A out
Spk 2/B out
Spk 3/C out
Spk 4/D out
L
R
SALLE
Metrix 1
Metrix 2
Retour
SUB
SONUS centre
SONUS C/J
Foyer
LF
HF
HP
BAIE REGIE PRINCIPALE
CISCO C40
Cam
Content
Audio
RJ45
DVI
ANTENNES
ASP 2
SHURE ULXD4QE-K51
IN A
IN B
OUT 1
OUT 2
OUT 3
OUT 4
DANTE PRI
DANTE SEC
LOOP OUTA
LOOP OUTB
AC IN
MICRO TALK REGIE
AD 1
AD 2
AD 12
AD 13/14
AD 15/16
Salle
Foyer
Audio DSP
QSC – Core 510i
USB-A 3.0
LAN A
LAN B
AUX LAN
AC power 3.7A
RS-232 out
Carte CIML4
Carte COL4
Carte CTEL4
Phone line 1
Phone line 2
Phone line 3
Phone line 4
AD17/18
AUX 2
MONITOR
DM-MD-32x32
DMC-DVI
DMC-HDD
Out 30 DM
Son DM
REGIE
L
R
RCA
XLR (2)
SALLE
JOURN.BS5B1
JOURN.BS5B2
BS5A1
BS5A2
Journ.BS9
SONIFLEX
IN AUDIO
DISTRI LAB2
OUT 1
OUT 2
OUT 3
OUT 4
OUT 5
OUT 6
OUT 7
OUT 8
AD21
AD22
A207
Ligne tel
NOT USE
BAIE REGIE SOUS PLAN DE TRAVAIL
A204
A203
REC MARANTZ
OUT AUDIO L
OUT AUDIO R
Audio IN L
Audio IN R
CD DN-C635
A001
A002
A005
A006
A208
UBICAST
PC Teams en Régie
Vers Cisco SG500-52 en baie régie
LEGENDE
HDMI
Audio
Speakers
USB
RS232
RJ45 cat6
Audio Dante (RJ45 Cat6)
Autres contrôles
DVI
VGA
HD SDI
Display port
AC 240V
DC OUT
VIDEOSONIC
Za les portes de l'Oise
Batîment B2 – rue Henri Becquerel
60230 CHAMBLY
Tel : 01 75 01 60 40
Fax : 01 75 01 60 41
t.fourmentraux@videosonic.fr
FOURMENTRAUX Thierry
16/01/2025
Orange village auditorium
Orange Village
Avenue Nelson Mandela, 94110 ARCUEIL
DIMENSION
A3
AUDIO
RÉV
1
ECHELLE
1:1
FEUILLE
3 / 10

Machine	Type (point de vue DSP)	Connecteur	Situation	Arrivée câblage	Type de flux	Q-SYS Machine	Q-SYS connexion
Micro HF 1	entrée		Baie Régie	Baie Régie	Dante	Core 510i	AES67 - in 1
Micro HF 2	entrée		Baie Régie	Baie Régie	Dante	Core 510i	AES67 - in 2
Micro HF 3	entrée		Baie Régie	Baie Régie	Dante	Core 510i	AES67 - in 3
Micro HF 4	entrée		Baie Régie	Baie Régie	Dante	Core 510i	AES67 - in 4
Micro HF 5	entrée		Baie Régie	Baie Régie	Dante	Core 510i	AES67 - in 5
Micro HF 6	entrée		Baie Régie	Baie Régie	Dante	Core 510i	AES67 - in 6
Micro HF 7	entrée		Baie Régie	Baie Régie	Dante	Core 510i	AES67 - in 7
Micro HF 8	entrée		Baie Régie	Baie Régie	Dante	Core 510i	AES67 - in 8
Pupitre jard mic 1	entrée		Scène	Baie bureau régie	Analogique	Flex-Scene	Flex 1
Pupitre jard mic 2	entrée		Scène	Baie bureau régie	Analogique	Flex-Scene	Flex 2
Pupitre cour mic 1	entrée		Scène	Baie bureau régie	Analogique	Flex-Scene	Flex 3
Pupitre cour mic 2	entrée		Scène	Baie bureau régie	Analogique	Flex-Scene	Flex 4
Boitier journaliste BS9 1	entrée			Bureau régie	Analogique	Core 510i	Slot C - in 3
Boitier journaliste BS9 2	entrée			Bureau régie	Analogique	Core 510i	Slot C - in 4
Lecteur CD Denon L	entrée	XLR	Baie bureau régie		Analogique	Flex-Régie	Flex 5
Lecteur CD Denon R	entrée	XLR	Baie bureau régie		Analogique	Flex-Régie	Flex 6
Rec Marantz out L	entrée	RCA	Baie bureau régie		Analogique	Flex-Régie	Flex 1
Rec Marantz out R	entrée	RCA	Baie bureau régie		Analogique	Flex-Régie	Flex 2
DM32 AfV Salle L	entrée	Bornier	Baie Régie		Analogique	Core 510i	Slot A - in 1
DM32 AfV Salle R	entrée	Bornier	Baie Régie		Analogique	Core 510i	Slot A - in 2
DM32 AfV Foyer L	entrée	Bornier	Baie Régie		Analogique	Core 510i	Slot A - in 3
DM32 AfV Foyer R	entrée	Bornier	Baie Régie		Analogique	Core 510i	Slot A - in 4
Visio Cisco L	entrée	RCA	Baie Régie		Analogique	Core 510i	Slot C - in 1
Visio Cisco R	entrée	RCA	Baie Régie		Analogique	Core 510i	Slot C - in 2
MICRO TALK REGIE	entrée	Bornier	Baie Régie	Baie Régie	Analogique	Core 510i	slot E - in 1
Monitor Régie L	sortie			Bureau régie	Analogique	Core 510i	Slot D - out 1
Monitor Régie R	sortie			Bureau régie	Analogique	Core 510i	Slot D - out 2
Boitier journaliste BS5 B1	sortie			Baie Régie	Analogique	Core 510i	Slot D - out 3
Boitier journaliste BS5 B2	sortie			Baie Régie	Analogique	Core 510i	Slot D - out 4
Boitier journaliste BS5 A1	sortie			Baie Régie	Analogique	Core 510i	Slot F - out 1
Boitier journaliste BS5 A2	sortie			Baie Régie	Analogique	Core 510i	Slot F - out 2
Boitier journaliste BS9 1	sortie			Baie Régie	Analogique	Core 510i	Slot F - out 3
Boitier journaliste BS9 2	sortie			Baie Régie	Analogique	Core 510i	Slot F - out 4
Ubicast	sortie	XLR	Baie bureau régie			Flex-Régie	Flex 8
Rec Marantz in L	sortie	RCA	Baie bureau régie		Analogique	Flex-Régie	Flex 3
Rec Marantz in R	sortie	RCA	Baie bureau régie		Analogique	Flex-Régie	Flex 4
DM32 (in 30) Screen 3 - Foyer composition L	sortie	Bornier	Baie Régie		Analogique	Core 510i	Slot B - out 1
DM32 (in 30) Screen 3 - Foyer composition R	sortie	Bornier	Baie Régie		Analogique	Core 510i	Slot B - out 2
DM32 (in 31) Screen 4 - Video aux L	sortie	Bornier	Baie Régie		Analogique	Core 510i	Slot B - out 3
DM32 (in 31) Screen 4 - Video aux R	sortie	Bornier	Baie Régie		Analogique	Core 510i	Slot B - out 4
Visio Cisco Mic/Line	sortie	XLR	Baie Régie		Analogique	Flex-Régie	Flex 7
Insert tel	entrée & sortie	RJ11	Baie Régie		POTS	Core 510i	Slot H - port 1
PC régie Visio	entrée & Sortie	USB	Bureau régie		USB	Flex-Régie	USB
Processeur de diffusion L	sortie	Dante	Local projection		Dante	Core 510i	Dante out 1
Processeur de diffusion R	sortie	Dante	Local projection		Dante	Core 510i	Dante out 2
Processeur de diffusion Sub	sortie	Dante	Local projection		Dante	Core 510i	Dante out 3
Diffusion retours (C68:4-2-ChA)	sortie	Bornier	Local projection		Analogique	Flex-Scene	Flex 5
Diffusion foyer Yamaha XH 200	sortie	Bornier	Local projection		Analogique	Flex-Scene	Flex 6

Entrées / Sorties dispos

Core 510i	Flex Régie	Flex Scène
Slot E 2/3/4		Flex 7
Slot G 1/2/3/4		Flex 8

Canal Amplificateur	Haut parleurs	Câblage original	Nouveau câblage
Lab Gruppen C68:4 - 1(haut) - ChA	Metrix LF1	Xta out 1	Lake out 1
Lab Gruppen C68:4 - 1(haut) - ChB	Metrix HF1	Xta out 2	Lake out 2
Lab Gruppen C68:4 - 1(haut) - ChC	Metrix LF1	Xta out 3	Lake out 3
Lab Gruppen C68:4 - 1(haut) - ChD	Metrix HF1	Xta out 4	Lake out 4
Lab Gruppen C68:4 - 2(bas) - ChA	P8 M (Retours)	Xta out 7	Flex 5
Lab Gruppen C68:4 - 2(bas) - ChB	P215S (Sub)	Xta out 8	Lake out 6
Lab Gruppen C68:4 - 2(bas) - ChC	Sonus	Xta out 5	Lake out 5
Lab Gruppen C68:4 - 2(bas) - ChD	Sonus	Xta out 5	Lake out 5
Yamaha XH 200	Foyer	DME out 5	Flex 6

VIDEOSONIC
Image, Son & Technique
Za les portes de l'Oise
Batîment B2 – rue Henri Becquerel
60230 CHAMBLY
Tel : 01 75 01 60 40
Fax : 01 75 01 60 41
@ : contact@videosonic.fr

Orange village auditorium

Vidéosonic

Détail des flux et connexions audio

DIMENSION	RÉV
A3	1

16/01/2025

ECHELLE 1:1 — FEUILLE 4 / 10

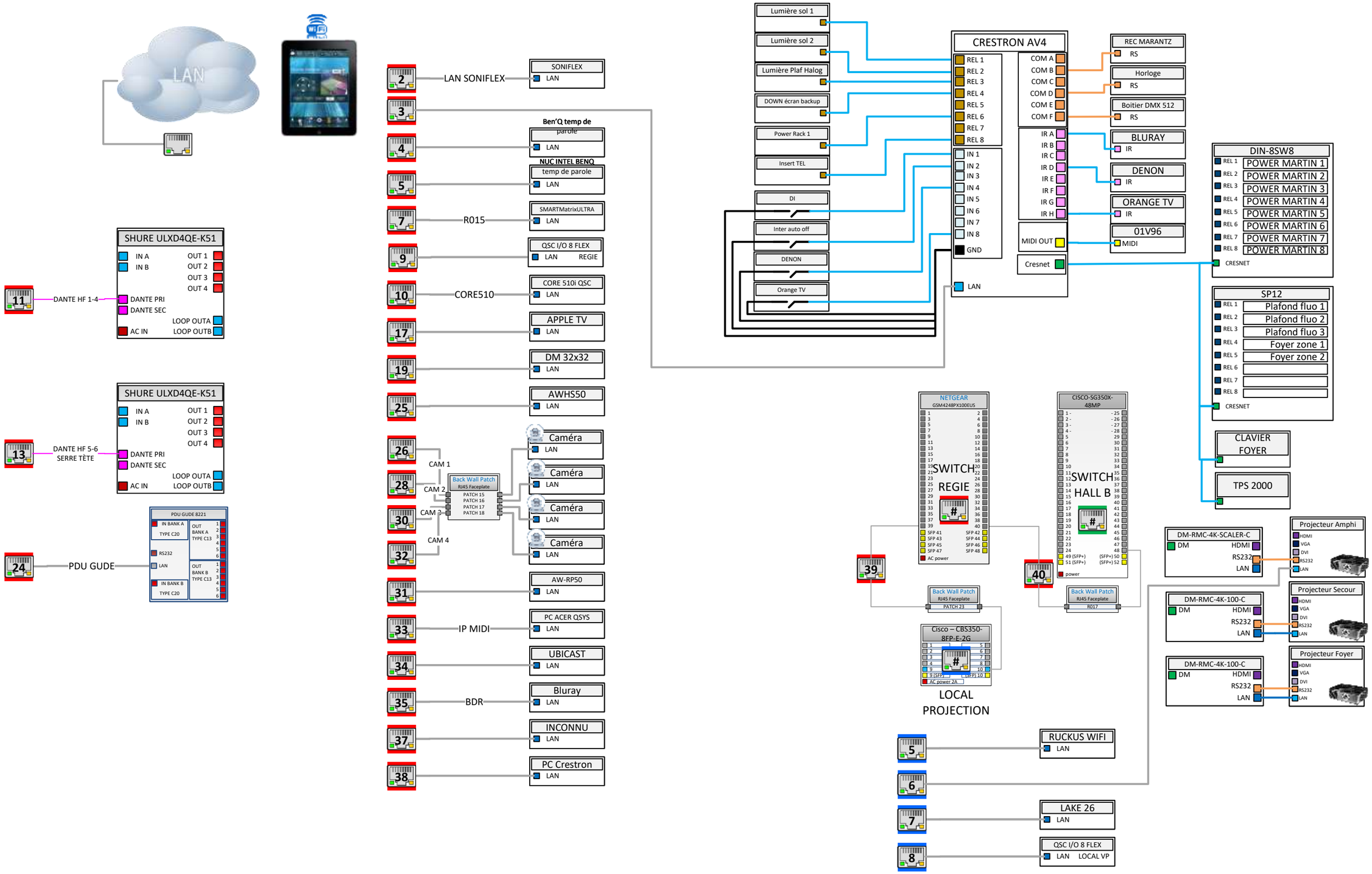

LEGENDE	
HDMI	DVI
Audio	VGA
Speakers	HD SDI
USB	Display port
RS232	AC 240V
RJ45 cat6	DC OUT
Audio Dante (RJ45 Cat6)	PDU
Autres contrôles	

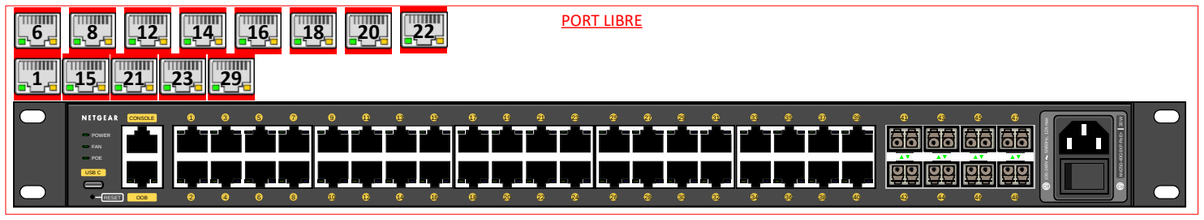

VIDEOSONIC
Image, Son & Technique
Za les portes de l'Oise
Batîment B2 – rue Henri Becquerel
60230 CHAMBLY
Tel : 01 75 01 60 40
Fax : 01 75 01 60 41
t.fourmentraux@videosonic.fr
FOURMENTRAUX Thierry

16/01/2025

Orange village auditorium

Orange Village

Avenue Nelson Mandela, 94110 ARCUEIL

DIMENSION			RÉV
A3		CONTRÔLE	1
ECHELLE	1:1	FEUILLE	5 / 10

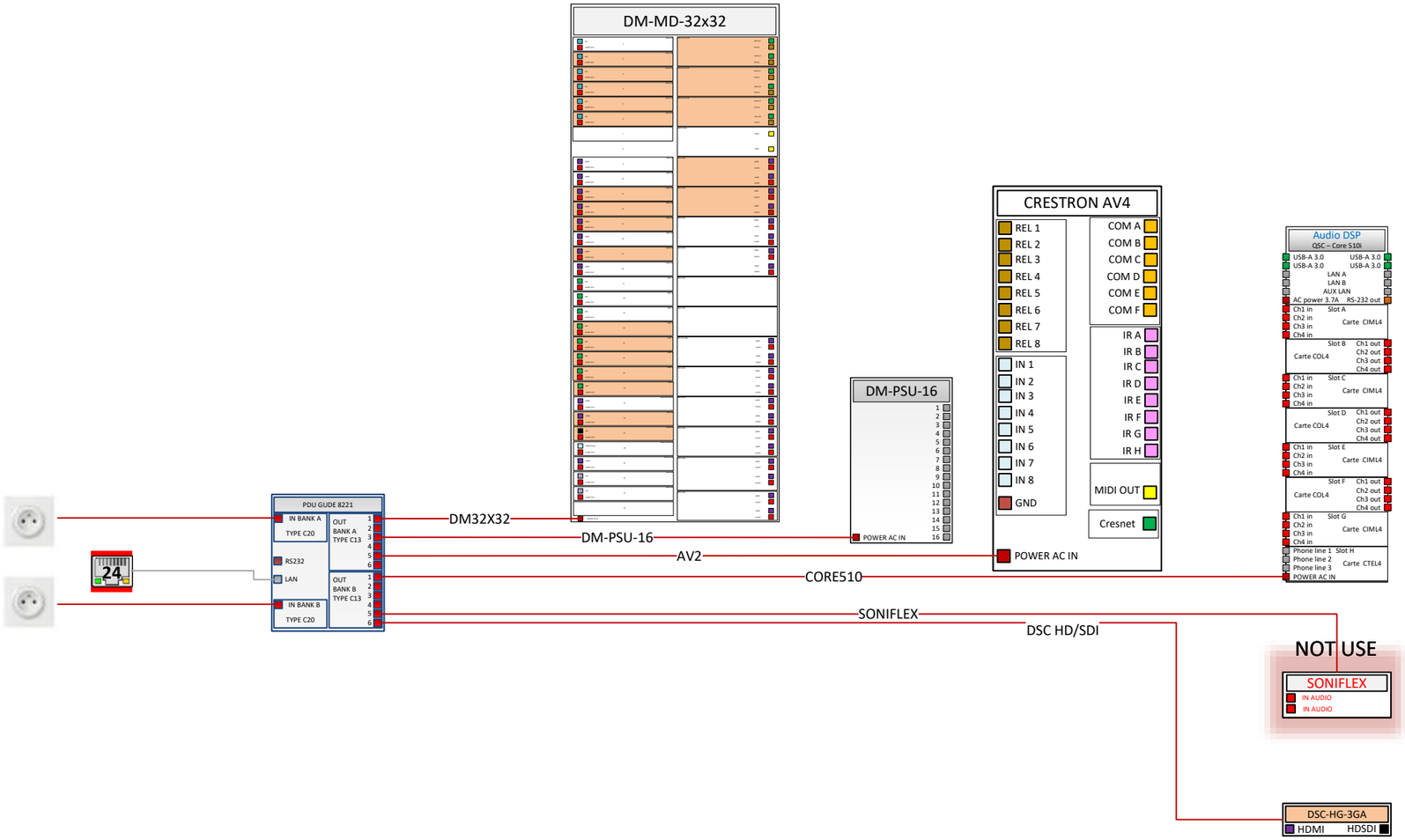

VIDEOSONIC
Image, Son & Technique
Za les portes de l'Oise
Batîment B2 – rue Henri Becquerel
60230 CHAMBLY
Tel : 01 75 01 60 40
Fax : 01 75 01 60 41
t.fourmentraux@videosonic.fr
FOURMENTRAUX Thierry

16/01/2025

Orange village auditorium

Orange Village
Avenue Nelson Mandela, 94110 ARCUEIL

DIMENSION			RÉV
A3		PDU GUDE	1
ECHELLE 1:1			FEUILLE 6 / 10

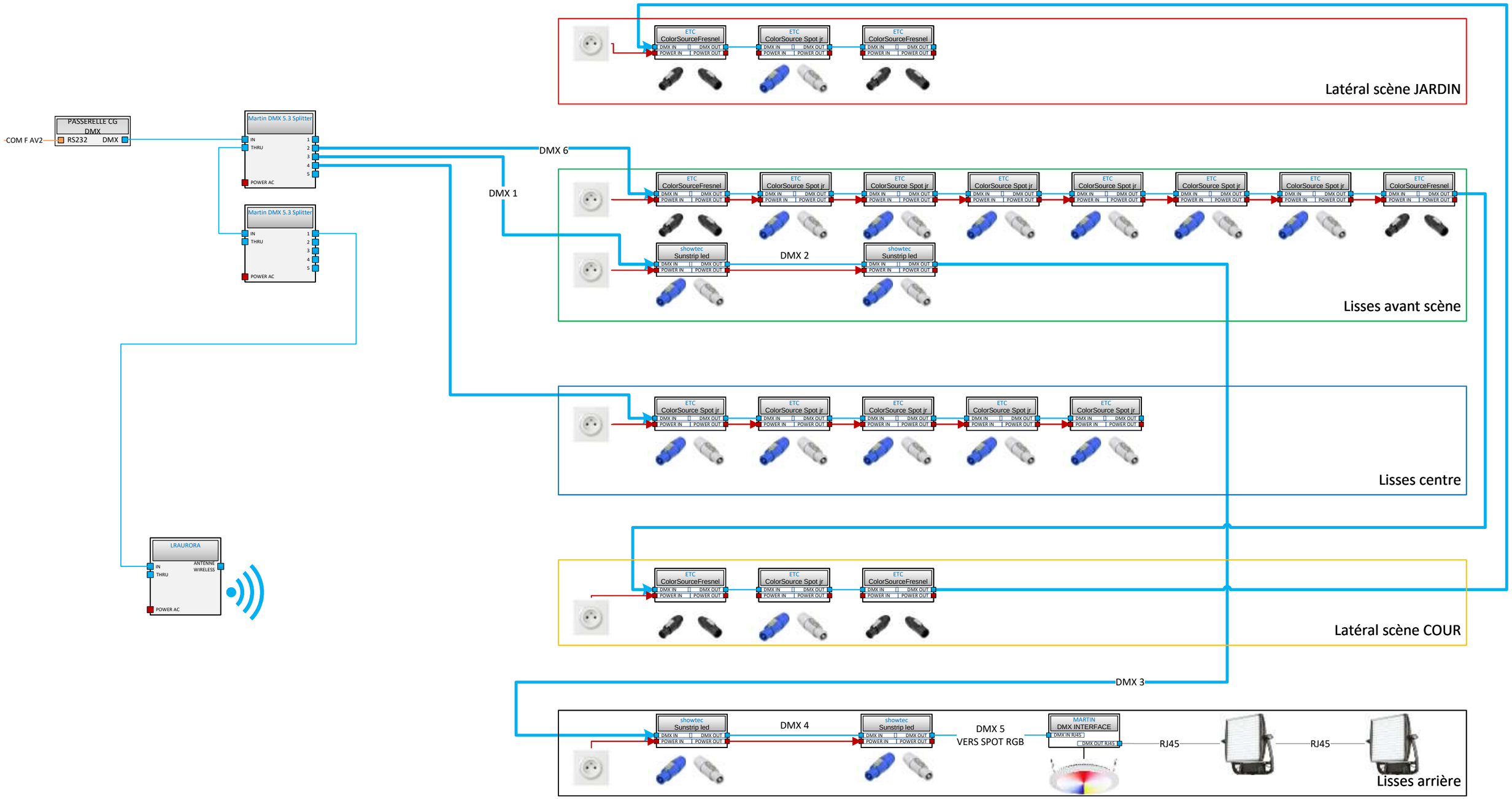

VIDEOSONIC
Image, Son & Technique
Za les portes de l'Oise
Batîment B2 – rue Henri Becquerel
60230 CHAMBLY
Tel : 01 75 01 60 40
Fax : 01 75 01 60 41
t.fourmentraux@videosonic.fr
FOURMENTRAUX Thierry

16/01/2025

Orange village auditorium

Orange Village
Avenue Nelson Mandela, 94110 ARCUEIL

DIMENSION	RÉV
A3	1

DMX

ECHELLE 1:1 — FEUILLE 7 / 10

HSP
3.18m

16m40

Scène Milieu C
Adresse 110

Scène Cour
Adresse 111

Pupitre C
Adresse 109

Adamson
Metrix

1m15

Pupitre C
Adresse 113

Scène Cour
Adresse 94

Public
Adresse 117

Scène Milieu C
Adresse 92

Kakémono C
Adresse 91

HSP
3.24m

HSP
3.73m

Kakémono J
Adresse 112

Scène Milieu J
Adresse 89

Public
Adresse 117

Scène Jardin
Adresse 3

Pupitre J
Adresse 2

Adamson
Metrix

Scène Milieu J
Adresse 115

Scène Jardin
Adresse 116

Pupitre J
Adresse 1

2m50

Pupitre C
Adresse 100

Scène Cour
Adresse 99

Scène Milieu
Adresse 98

Scène Jardin
Adresse 96

Pupitre J
Adresse 4

Barres
scéniques à
0.1m du
plafond

5m80

Public
Adresse 245

Public
Adresse 118

Public
Adresse 118

Public
Adresse 240

0m35

6m50

HSP
2.13m

Régie

LEGENDE

Structure 1 point noire

Blinder : Showtec – Sunstrip LED 10*14W

Fresnel : ETC - ColorSource Fresnel V LED 150W 13°-44°

Découpe :ETC – ColorSource Spot jr LED 130W 25°-50°

Automatique : Alien LED

LITEPANELS ASTRA 3X BI-COLOR

Matériel récupéré par le client

Fresnel : ETC – Source Four LED 160W 15°-50° + Volets

Découpe : ETC – Source Four LED 160W 15°-50°

Découpe : ETC – Source Four LED 160W 70°

VIDEOSONIC
Image, Son & Technique

Za les portes de l'Oise
Batîment B2 – rue Henri Becquerel
60230 CHAMBLY
Tel : 01 75 01 60 40
Fax : 01 75 01 60 41
@ : contact@videosonic.fr

Remplacement des éclairages scéniques en LED

Orange Village
Avenue Nelson Mandela, 94110 ARCUEIL

BILLOT M	DIMENSION A3	plan feu	RÉV 1
16/01/2025	ECHELLE 1:50		FEUILLE 8 / 10

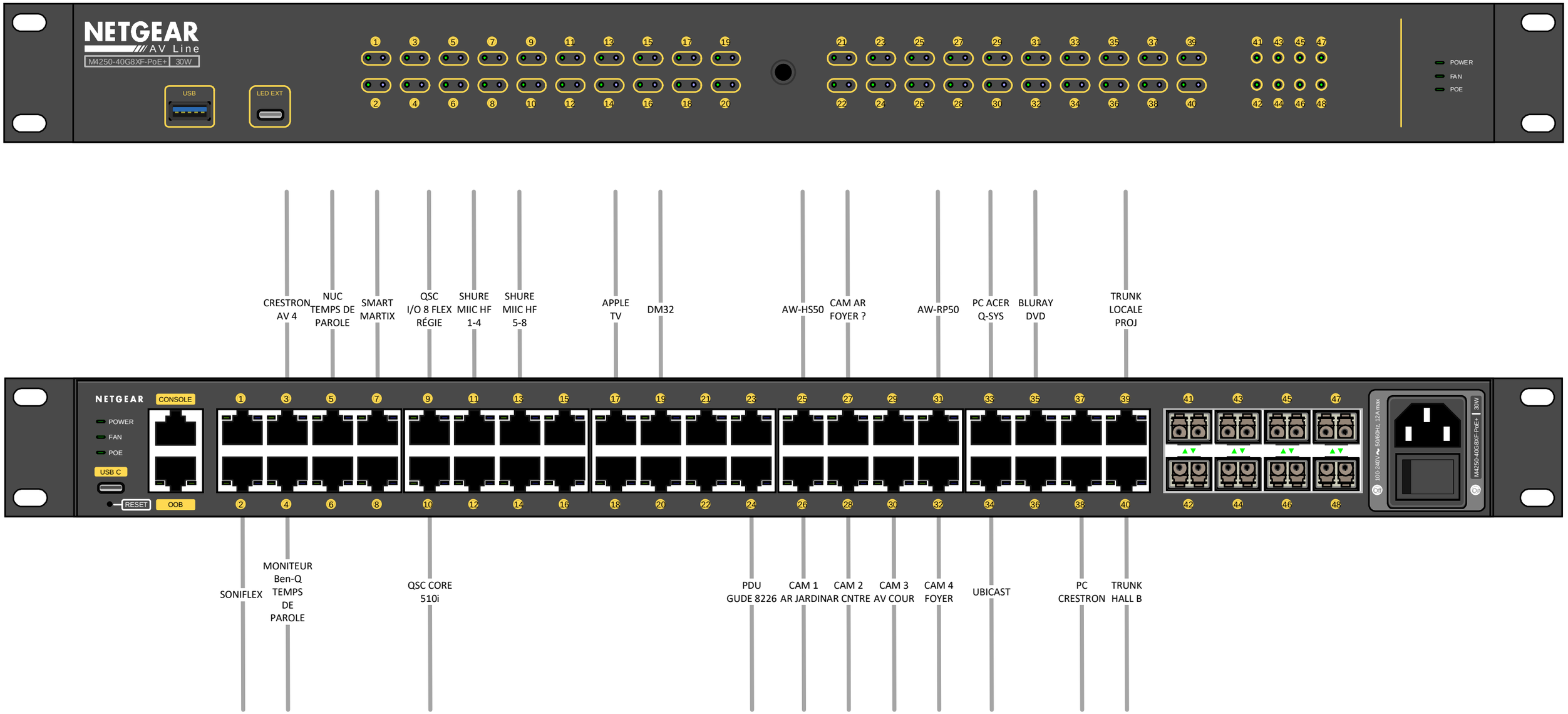

VIDEOSONIC
Image, Son & Technique
Za les portes de l'Oise
Batîment B2 – rue Henri Becquerel
60230 CHAMBLY
Tel : 01 75 01 60 40
Fax : 01 75 01 60 41
t.fourmentraux@videosonic.fr

FOURMENTRAUX Thierry

16/01/2025

Orange village auditorium

Orange Village
Avenue Nelson Mandela, 94110 ARCUEIL

DIMENSION			RÉV
A3		SWITCH	1
ECHELLE 1:2			FEUILLE 9 / 10

BAIE AV RÉGIE

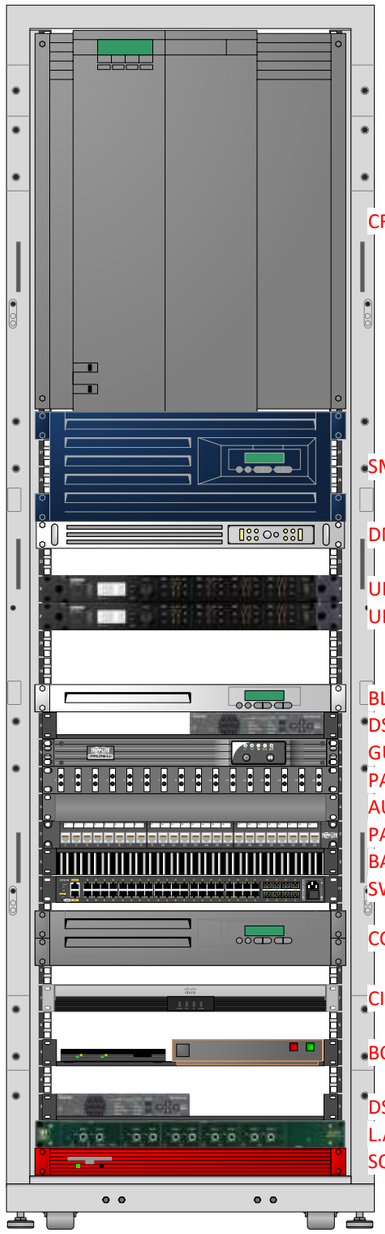

14 U	CRESTRON DM32X32
4 U	SMART MATRIX ULTRA
1 U	DM PSU 16
1 U	ULXD4QE-K51
1 U	ULXD4QE-K51
1 U	BLURAY DVD PLAYER
1 U	DSC HD 3GA
1 U	GUDE PDU 8226
1 U	PATCH BNC
1 U	AUX IN HDMI BAIE
1 U	PATCH RJ45
1 U	BALLAIS PASSE CABLE
1 U	SWITCH GSM4248PX100EUS
2 U	CORE 510i QSC
1 U	CISCO C40
1 U	BOX TV ORANGE + HD SCALER
1 U	DSC HD 3GA
1 U	L.A DA82 DISTIBUTION JOURNALISTE
1 U	SONIFLEX NOT USE

BAIE AV RÉGIE

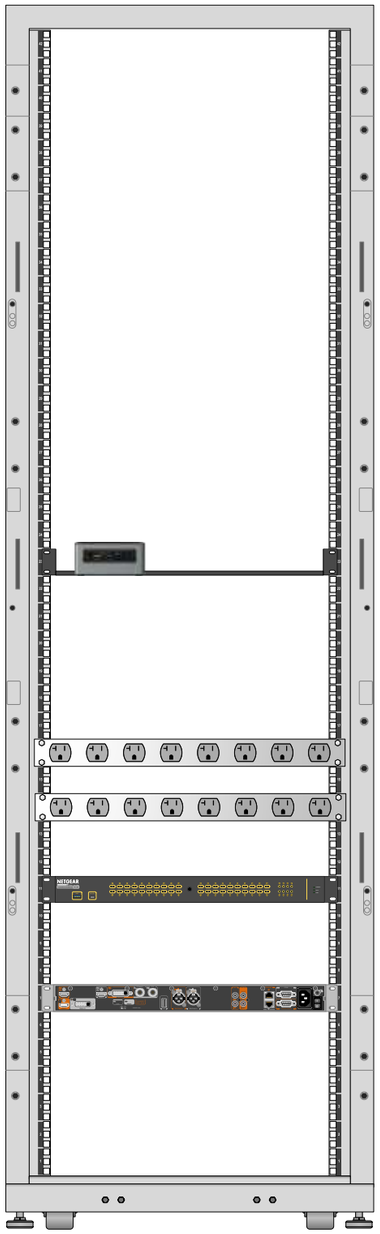

1 U	
1 U	

BAIE SOUS TABLE RÉGIE GAUCHE

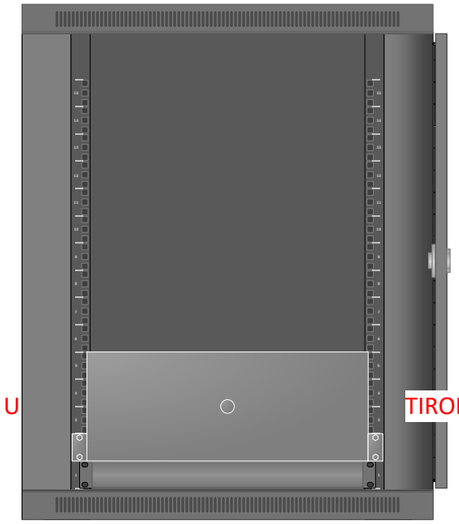

4 U	TIROIR

BAIE SOUS TABLE RÉGIE DROITE

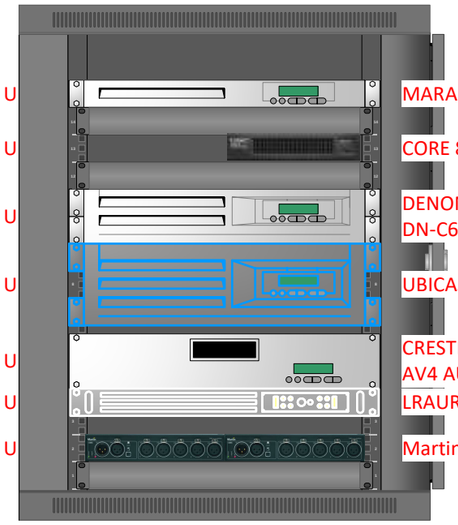

1 U	MARANTZ RECODER
1 U	CORE 8FLEX
2 U	DENON PLAYER DN-C635
3 U	UBICAST
2 U	CRESTRON SERIE4 AV4 AUTOMATE
1 U	LRAURORA DMX WIRELESS
1 U	Martin DMX 5.3 Splitter

BAIE AUDIO CABINE DE PROJECTION

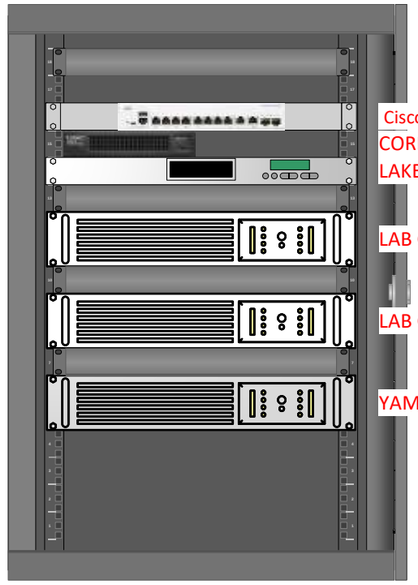

1 U	Cisco – CBS350-8FP-E-2G
1 U	CORE 8FLEX
1 U	LAKE LM26 DSP
2 U	LAB GRUPPEN CX68.4
2 U	LAB GRUPPEN CX68.4
2 U	YAMAHA XH200

VIDEOSONIC Image, Son & Technique
Za les portes de l'Oise
Batîment B2 – rue Henri Becquerel
60230 CHAMBLY
Tel : 01 75 01 60 40
Fax : 01 75 01 60 41
t.fourmentraux@videosonic.fr
FOURMENTRAUX Thierry

16/01/2025

Orange village auditorium

Orange Village
Avenue Nelson Mandela, 94110 ARCUEIL

DIMENSION	RÉV
A3	1

PLAN DE BAIE

ECHELLE 1:10 — FEUILLE 10 / 10