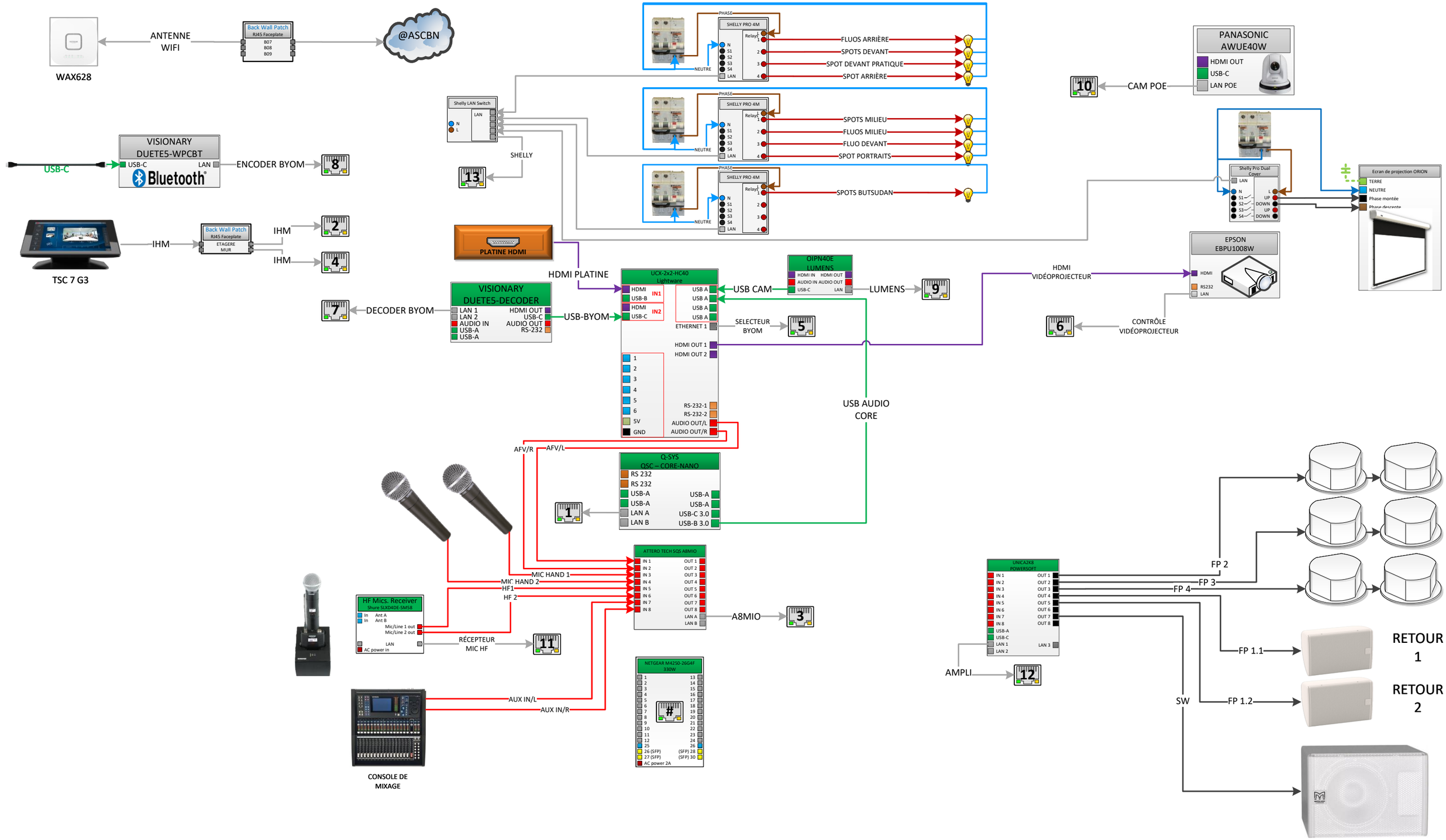

LEGENDE	
HDMI	DVI
Audio	VGA
Speakers	HD SDI
USB	Display port
RS232	AC 240V
RJ45 cat6	DC OUT
Audio Dante (RJ45 Cat6)	PDU
Autres contrôles	

MUR
BAIE AV
TABLE

PORT LIBRE

15 17 19 21 23 25 27 29

14 16 18 20 22 24 26 28 30

VIDEOSONIC
Image, Son & Technique
Za les portes de l'Oise
Batîment B2 – rue Henri Becquerel
60230 CHAMBLY
Tel : 01 75 01 60 40
Fax : 01 75 01 60 41
t.fourmentraux@videosonic.fr
FOURMENTRAUX Thierry

02/10/2025

Salle de prière

ASSOCIATION CULTUELLE SOKA DU BOUDDHISME DE NICHIREN 4 RUE RAYMOND GACHELIN 92330 SCEAUX

SYNOPTIQUE AVC

DIMENSION	RÉV
A3	1
ECHELLE 1:1	FEUILLE 1 / 3

CONSOLE DE MIXAGE

3 U LECTEUR CD/CASETTE

PATCH AV RJ 45

1 U BALAIS PASSE CABLE

SWITCH AV

1 U RECEPTEUR MICRO HF 1&2

1 U SÉLECTEUR LIGTHWARE

1 U DSP AUDIO CORE+A8MIO

1 U AMPLICATEUR

2 U GRILLE 2U

2 U

RACK MOBILE 14U

Za les portes de l'Oise
Batîment B2 – rue Henri Becquerel
60230 CHAMBLY
Tel : 01 75 01 60 40
Fax : 01 75 01 60 41
t.fourmentraux@videosonic.fr
FOURMENTRAUX Thierry

02/10/2025

Salle de prière

ASSOCIATION CULTUELLE SOKA DU BOUDDHISME DE NICHIREN 4 RUE RAYMOND GACHELIN 92330 SCEAUX

DIMENSION			RÉV
A3		RACK MOBILES	1
ECHELLE 1:10		FEUILLE 2 / 3	

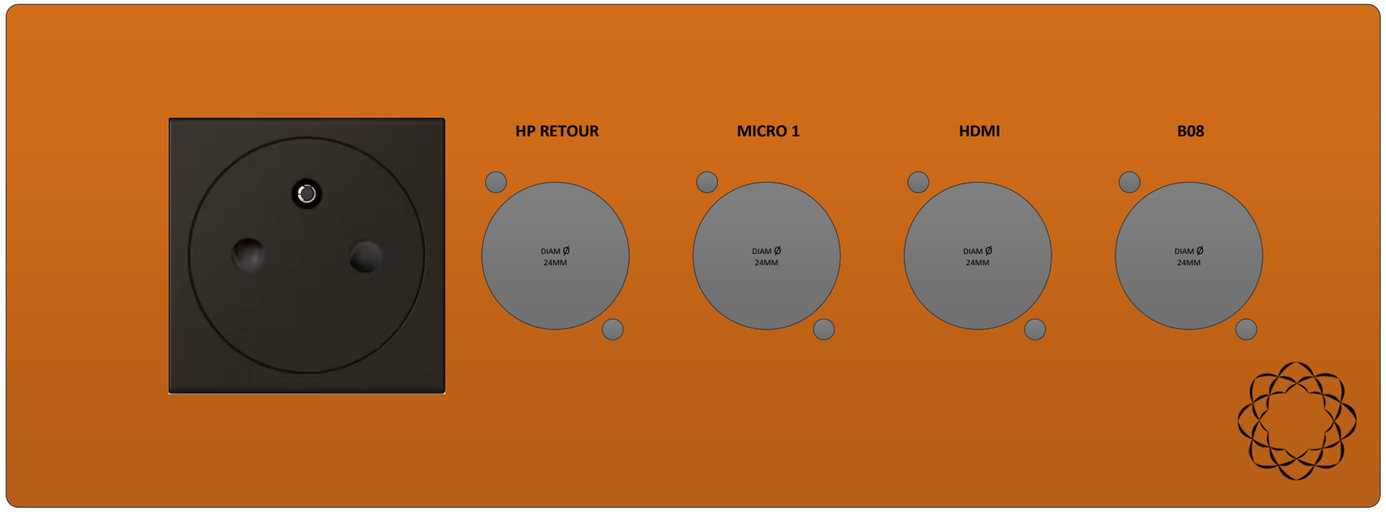

VIDEOSONIC
Image, Son & Technique
Za les portes de l'Oise
Batîment B2 – rue Henri Becquerel
60230 CHAMBLY
Tel : 01 75 01 60 40
Fax : 01 75 01 60 41
t.fourmentraux@videosonic.fr

FOURMENTRAUX Thierry

02/10/2025

Salle de prière

ASSOCIATION CULTUELLE SOKA DU BOUDDHISME DE NICHIREN 4 RUE RAYMOND GACHELIN 92330 SCEAUX

DIMENSION			RÉV
A3		PLATINE	1
ECHELLE 1:1		FEUILLE 3 / 3	