Baie audiovisuel

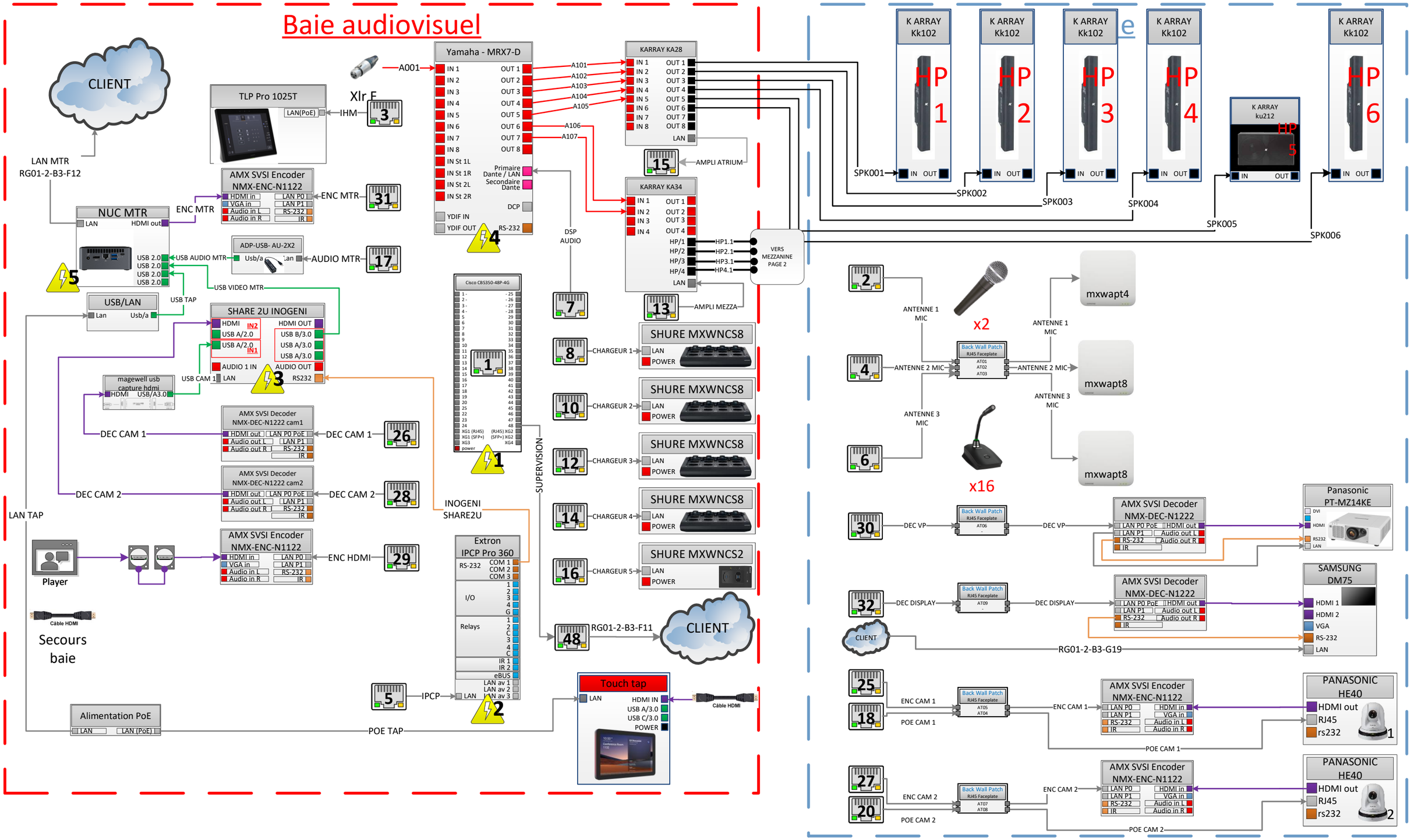

LEGENDE

- HDMI
- Audio
- Speakers
- USB
- RS232
- RJ45 cat6
- Audio Dante (RJ45 Cat6)
- Autres contrôles
- DVI
- VGA
- HD SDI
- Display port
- AC 240V
- DC OUT

PDU

PORT LIBRE

21 23 33 35 37 39 41 43 45 47

22 24 34 36 38 40 42 44 46 48

VIDEOSONIC
Image, Son & Technique
Za les portes de l'Oise
Batîment B2 – rue Henri Becquerel
60230 CHAMBLY
Tel : 01 75 01 60 40
Fax : 01 75 01 60 41
t.fourmentraux@videosonic.fr

FOURMENTRAUX Thierry

06/12/2024

Caisse des dépôts et consignation BAGNEUX

ICDC Bagneux ATRIUM

SYNOPTIQUE AVC

DIMENSION		RÉV
		1
ECHELLE 1:1	FEUILLE	1 / 8

MEZZANINE

Coté estrade

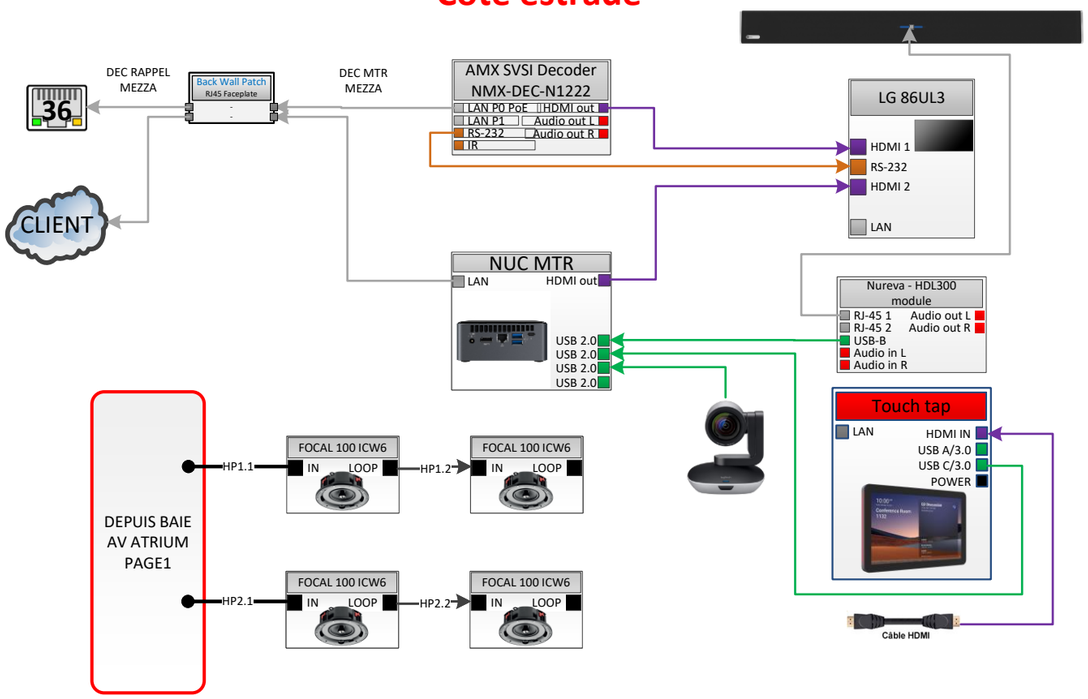

Coté rue

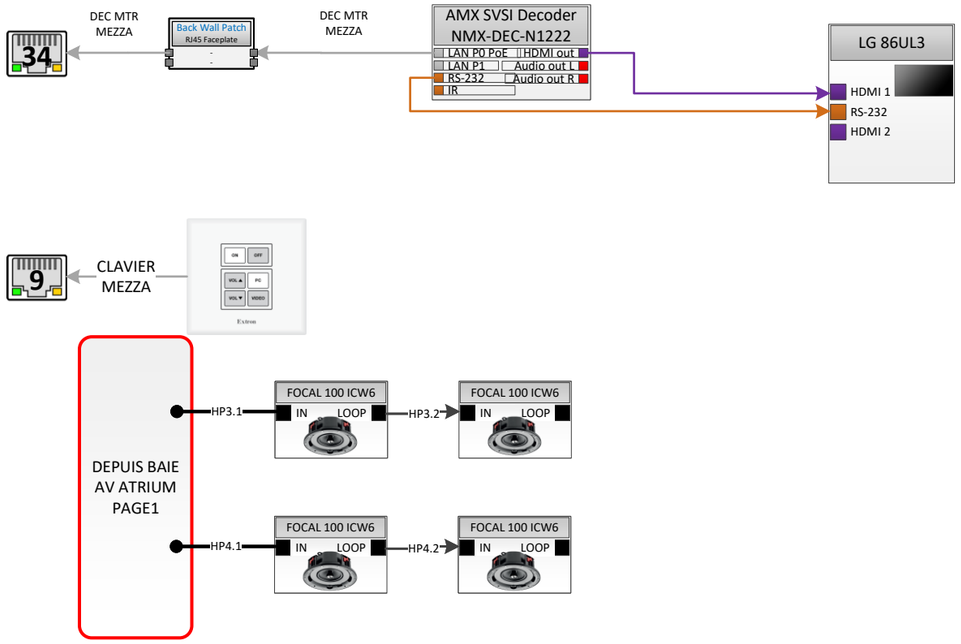

ACCUEIL

Coté hotesse

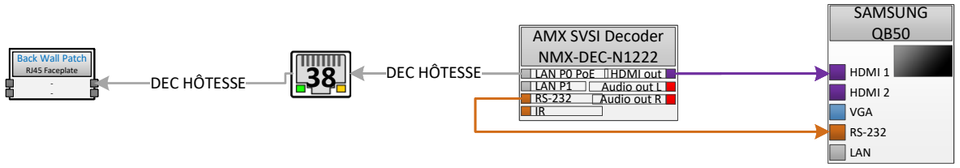

Coté comptoir madelaine

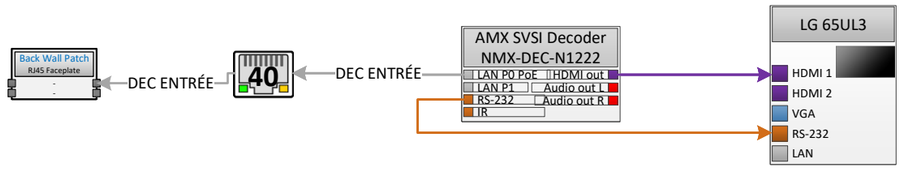

LEGENDE

- HDMI
- Audio
- Speakers
- USB
- RS232
- RJ45 cat6
- Audio Dante (RJ45 Cat6)
- Autres contrôles
- DVI
- VGA
- HD SDI
- Display port
- AC 240V
- DC OUT

PDU

PORT LIBRE

21 23 22 24 33 35 37 39 41 43 45 47 42 44 46 48

VIDEOSONIC Image, Son & Technique
Za les portes de l'Oise
Batîment B2 – rue Henri Becquerel
60230 CHAMBLY
Tel : 01 75 01 60 40
Fax : 01 75 01 60 41
t.fourmentraux@videosonic.fr

FOURMENTRAUX Thierry

06/12/2024

Caisse des dépôts et consignation BAGNEUX

ICDC Bagneux ATRIUM

SYNOPTIQUE AVC

DIMENSION		RÉV
		1
ECHELLE 1:1		FEUILLE 2 / 8

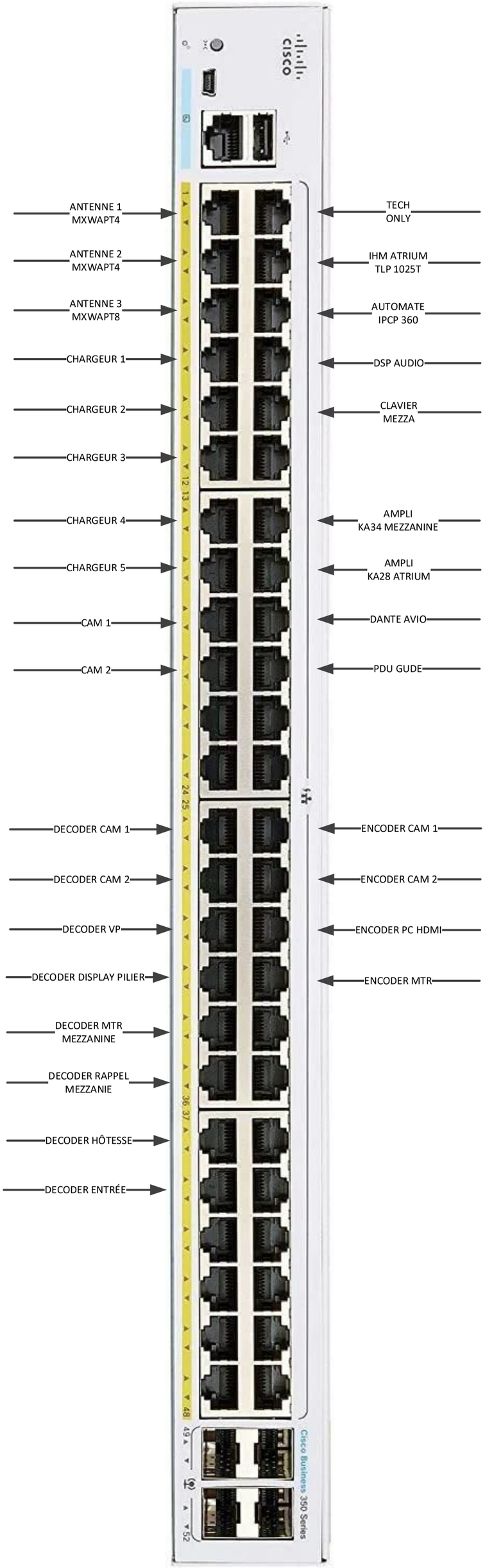
ANTENNE 1
MXWAPT4
ANTENNE 2
MXWAPT4
ANTENNE 3
MXWAPT8
CHARGEUR 1
CHARGEUR 2
CHARGEUR 3
CHARGEUR 4
CHARGEUR 5
CAM 1
CAM 2
DECODER CAM 1
DECODER CAM 2
DECODER VP
DECODER DISPLAY PILIER
DECODER MTR
MEZZANINE
DECODER RAPPEL
MEZZANIE
DECODER HÔTESSE
DECODER ENTRÉE
TECH
ONLY
IHM ATRIUM
TLP 1025T
AUTOMATE
IPCP 360
DSP AUDIO
CLAVIER
MEZZA
AMPLI
KA34 MEZZANINE
AMPLI
KA28 ATRIUM
DANTE AVIO
PDU GUDE
ENCODER CAM 1
ENCODER CAM 2
ENCODER PC HDMI
ENCODER MTR
Cisco Business 350 Series

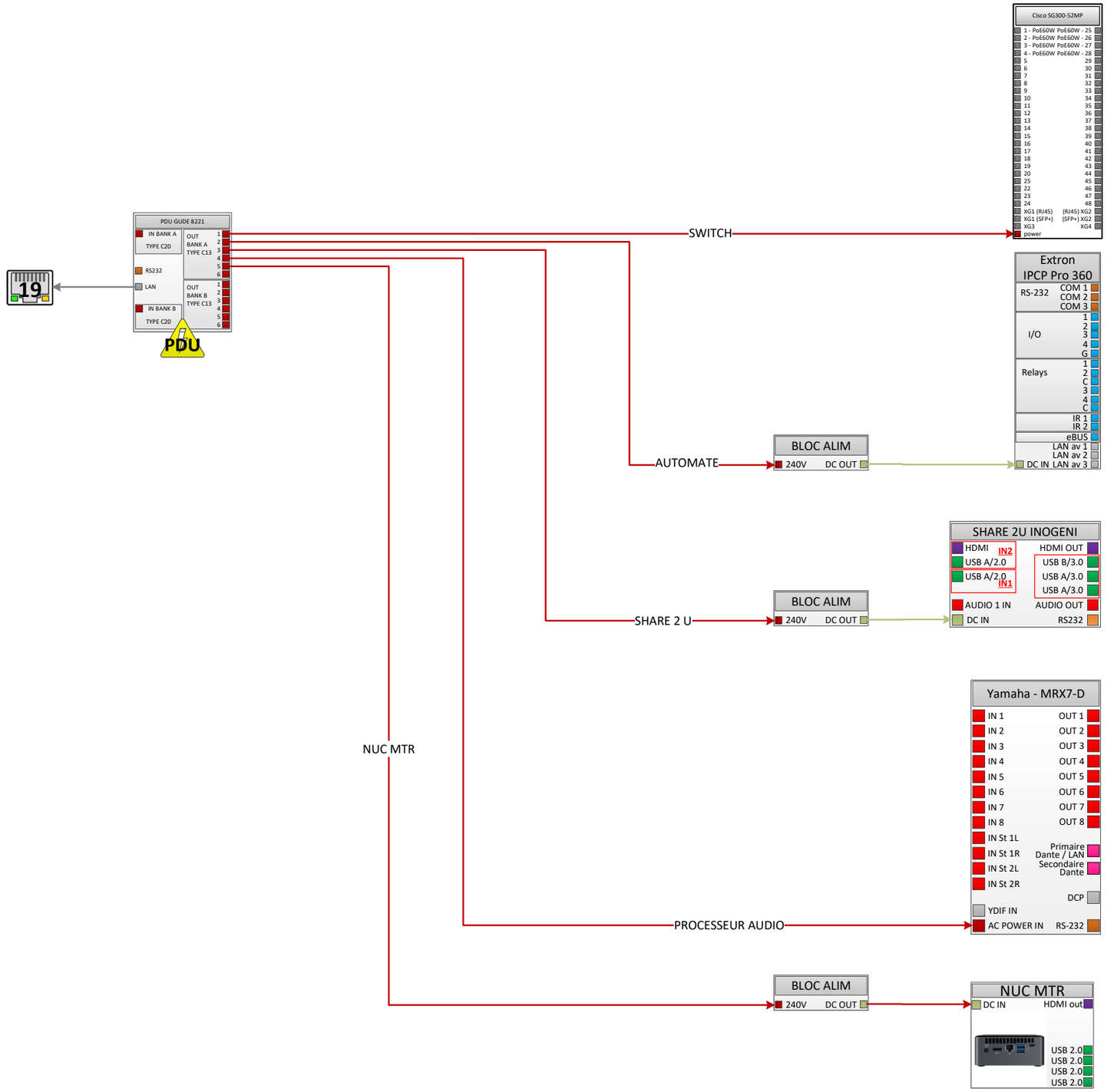

LEGENDE

- HDMI
- Audio
- Speakers
- USB
- RS232
- RJ45 cat6
- Audio Dante (RJ45 Cat6)
- Autres contrôles
- DVI
- VGA
- HD SDI
- Display port
- AC 240V
- DC OUT

PDU

VIDEOSONIC
Image, Son & Technique

Za les portes de l'Oise
Batîment B2 – rue Henri Becquerel
60230 CHAMBLY
Tel : 01 75 01 60 40
Fax : 01 75 01 60 41
t.fourmentraux@videosonic.fr

FOURMENTRAUX Thierry

06/12/2024

Caisse des dépôts et consignation BAGNEUX

ICDC Bagneux espace polyvalent

DIMENSION		GESTION PDU	RÉV
			1
ECHELLE	1:1	FEUILLE	4 / 8

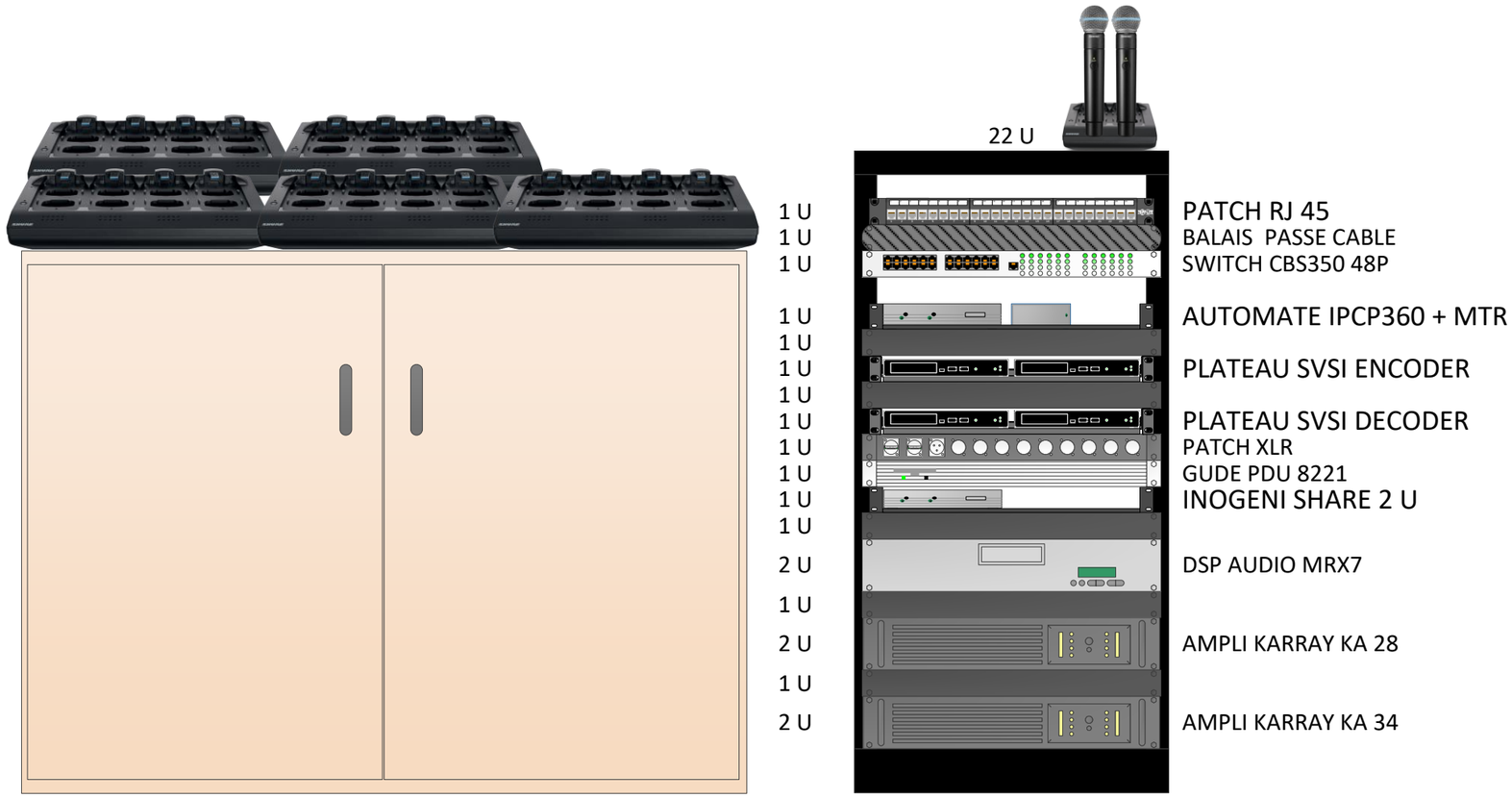

Za les portes de l'Oise
Batîment B2 – rue Henri Becquerel
60230 CHAMBLY
Tel : 01 75 01 60 40
Fax : 01 75 01 60 41
t.fourmentraux@videosonic.fr

Caisse des dépôts et consignation BAGNEUX

ICDC Bagneux ATRIUM

FOURMENTRAUX Thierry

06/12/2024

DIMENSION

PLAN DE BAIE

RÉV 1

ECHELLE 1:10

FEUILLE 5 / 8

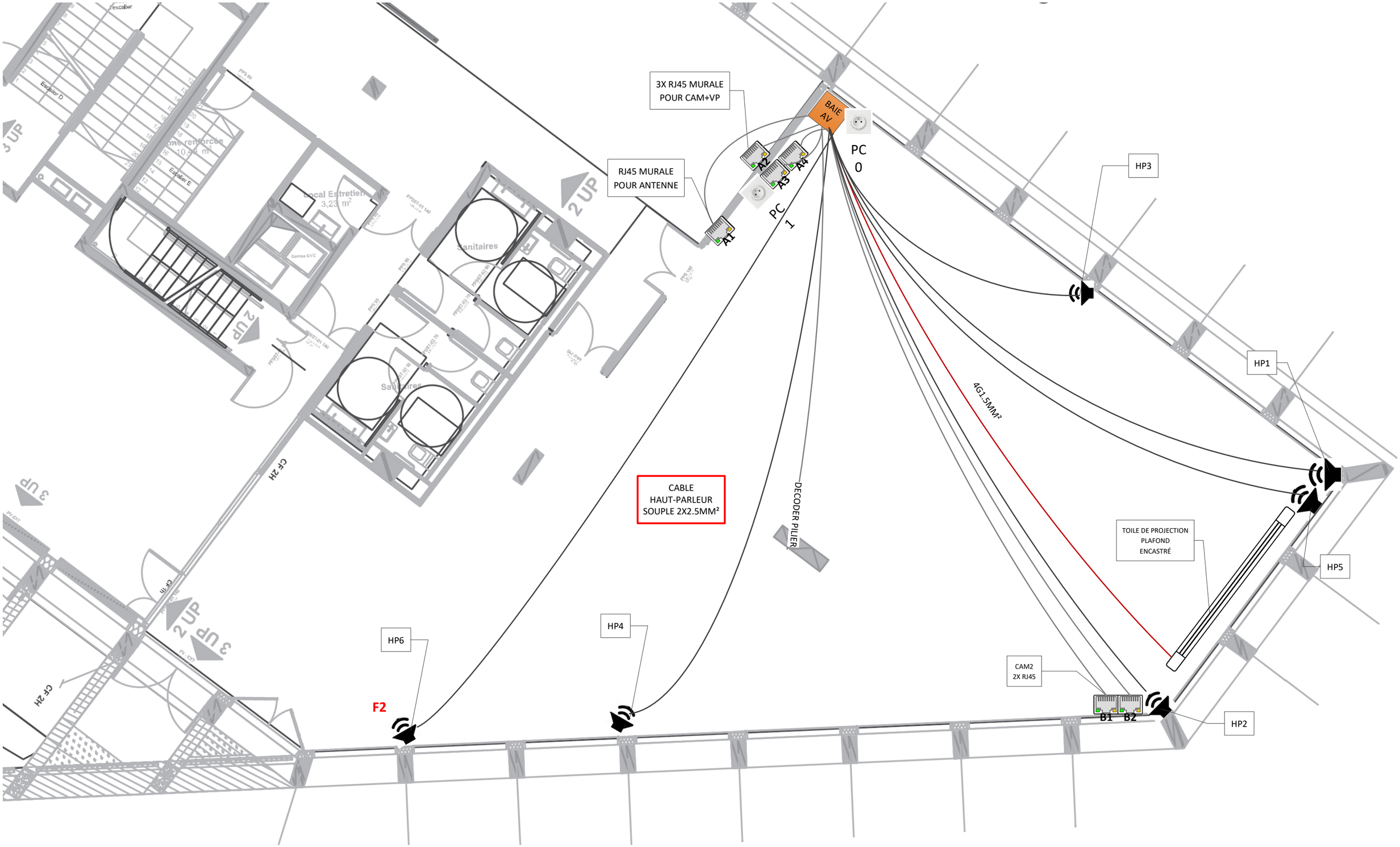
3X RJ45 MURALE
POUR CAM+VP
RJ45 MURALE
POUR ANTENNE
BAIE
AV
PC
0
PC
1
A1
A2
A3
A4
HP3
HP1
HP5
HP2
HP4
HP6
4G1.5MM²
CABLE
HAUT-PARLEUR
SOUPLE 2X2.5MM²
DECODER PILIER
TOILE DE PROJECTION
PLAFOND
ENCASTRÉ
CAM2
2X RJ45
B1
B2
F2
Escalier
Escalier D
Escalier E
Local Entretien
3,23 m²
Sanitaires
Sanitaires
Gaines CVC
2 UP
3 UP
CF 2H
CF 1H

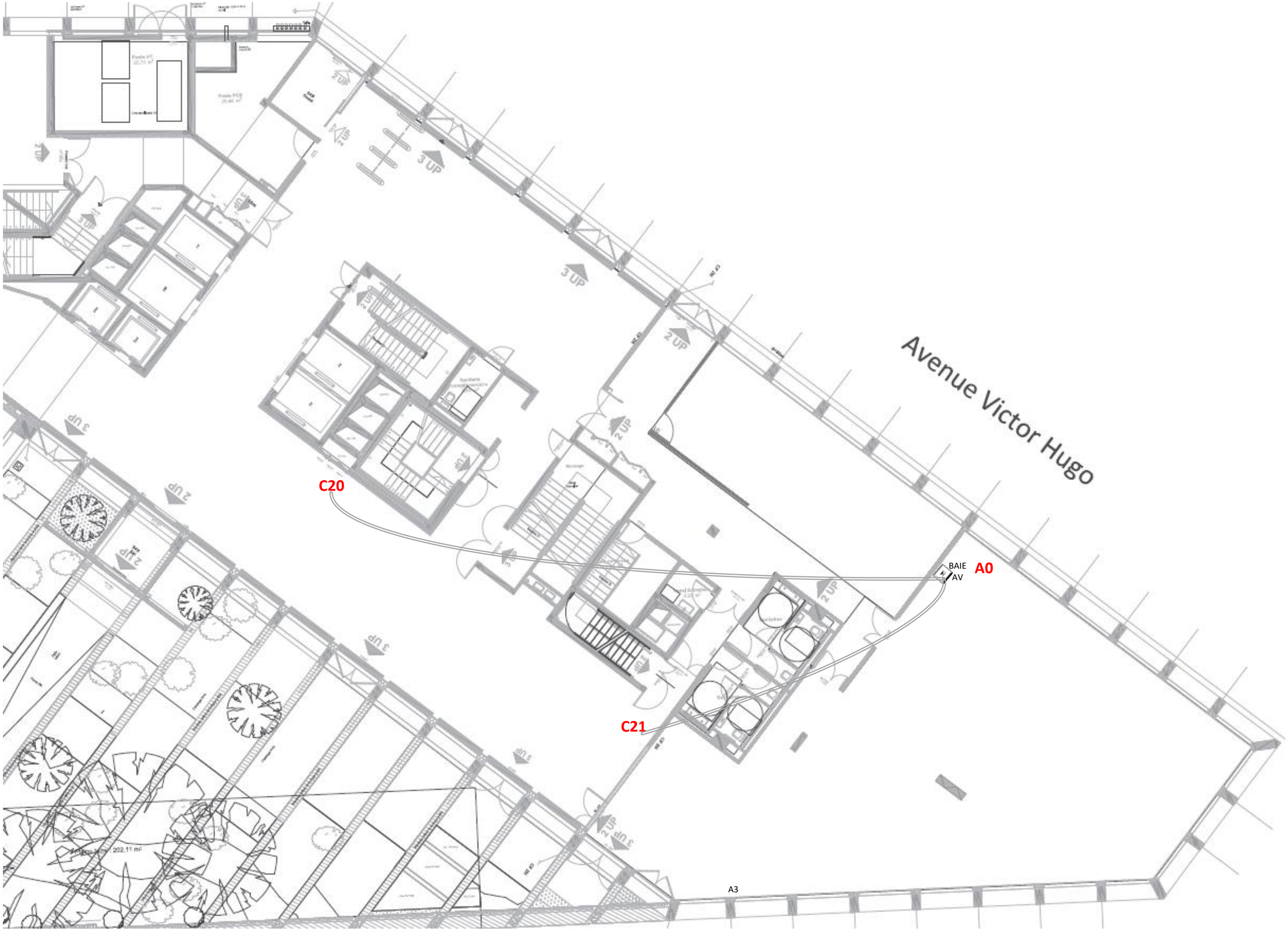
Avenue Victor Hugo
C20
C21
A0
BAIE
AV
A3

C1
HP1.2
C2
C3
HP2.2
C4
C5
HP3.2
C6
C7
HP4.2
C8
B1
B2
C9