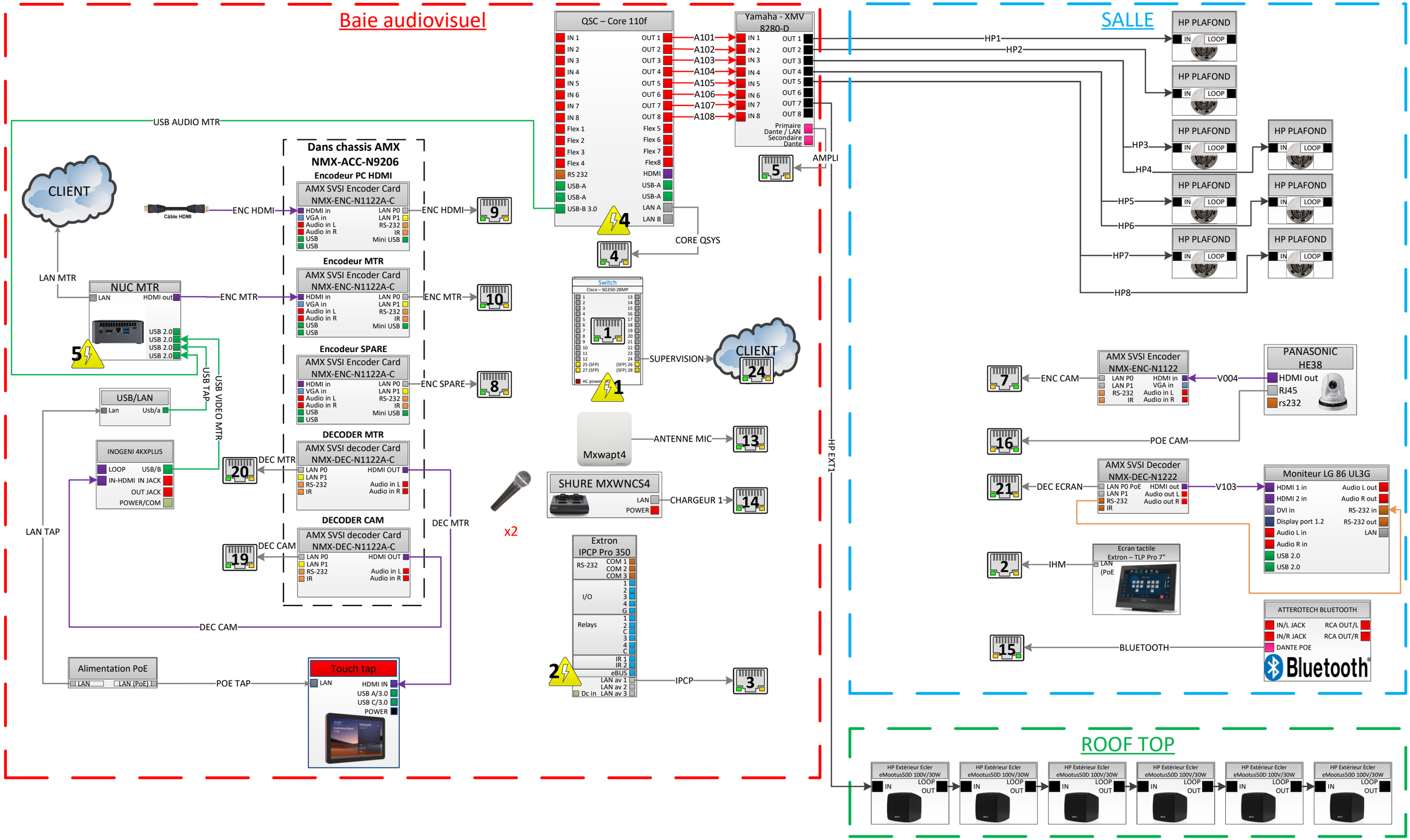

VIDEOSONIC
Image, Son & Technique
Za les portes de l'Oise
Batîment B2 – rue Henri Becquerel
60230 CHAMBLY
Tel : 01 75 01 60 40
Fax : 01 75 01 60 41
t.fourmentraux@videosonic.fr

FOURMENTRAUX Thierry

26/09/2024

Caisse des dépôts et consignation BAGNEUX

ICDC Bagneux roof top 9ème

SYNOPTIQUE AVC

DIMENSION		RÉV
		1
ECHELLE 1:1		FEUILLE 1 / 5

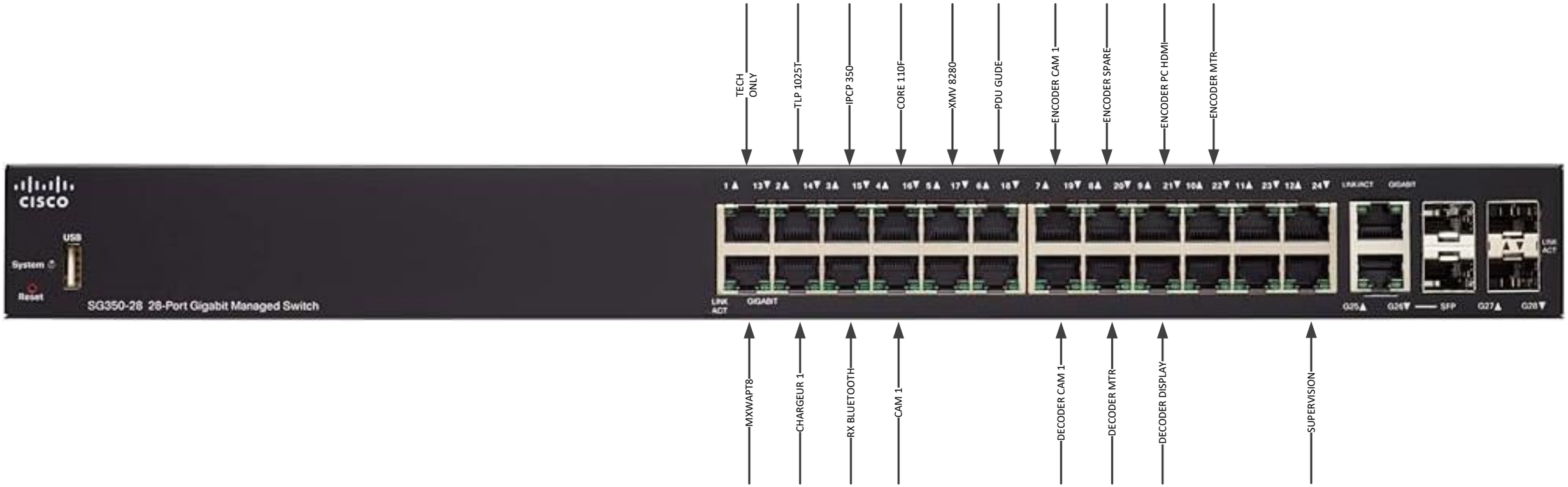
TECH ONLY
TLP 1025T
IPCP 350
CORE 110F
XMV 8280
PDU GUDE
ENCODER CAM 1
ENCODER SPARE
ENCODER PC HDMI
ENCODER MTR
CISCO
USB
System
Reset
SG350-28 28-Port Gigabit Managed Switch
LINK ACT
GIGABIT
G25
G26
SFP
G27
G28
MXWAPT8
CHARGEUR 1
RX BLUETOOTH
CAM 1
DECODER CAM 1
DECODER MTR
DECODER DISPLAY
SUPERVISION

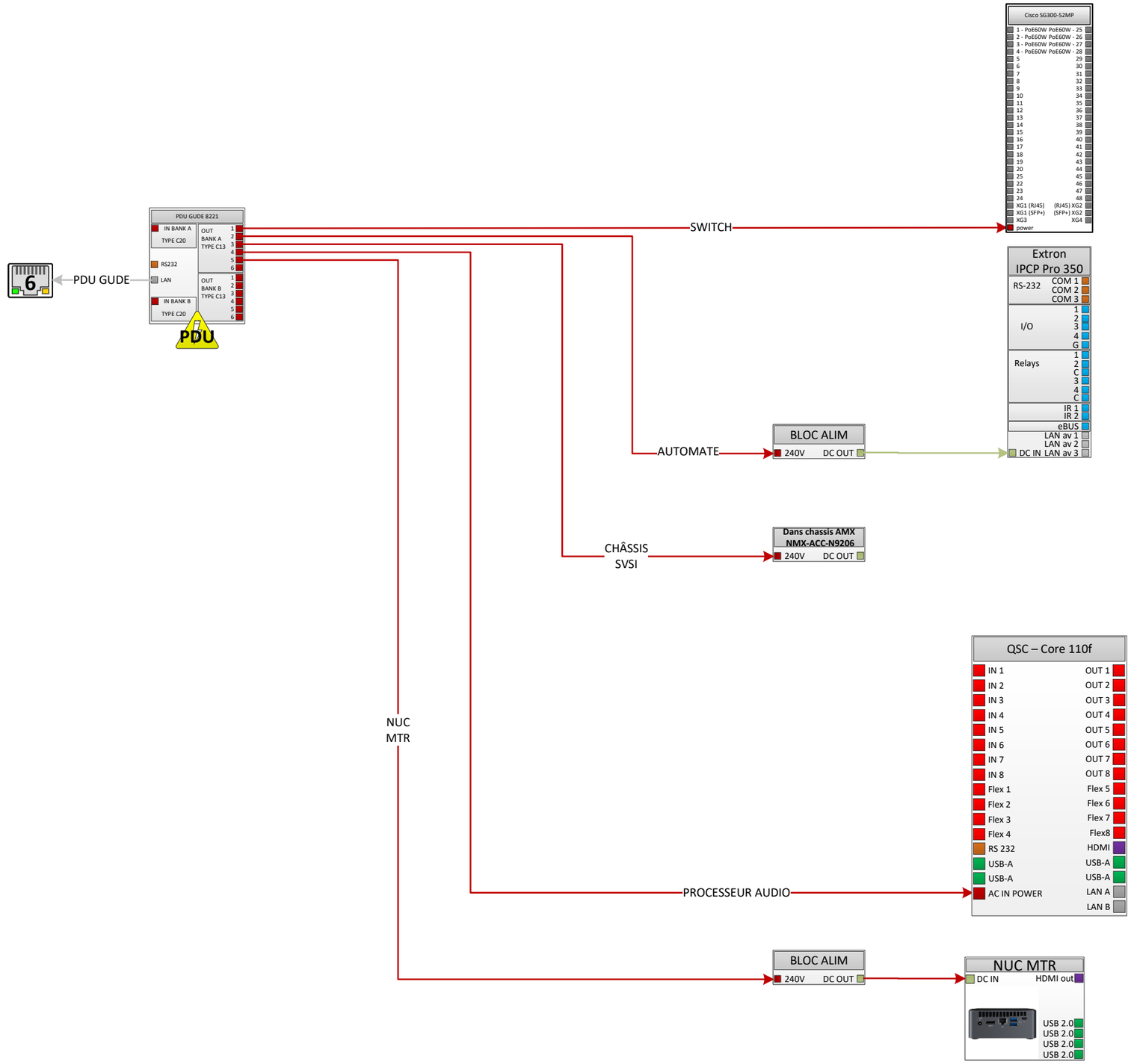

LEGENDE

- HDMI
- Audio
- Speakers
- USB
- RS232
- RJ45 cat6
- Audio Dante (RJ45 Cat6)
- Autres contrôles
- DVI
- VGA
- HD SDI
- Display port
- AC 240V
- DC OUT

PDU

VIDEOSONIC
Image, Son & Technique

Za les portes de l'Oise
Batîment B2 – rue Henri Becquerel
60230 CHAMBLY
Tel : 01 75 01 60 40
Fax : 01 75 01 60 41
t.fourmentraux@videosonic.fr

FOURMENTRAUX Thierry

26/09/2024

Caisse des dépôts et consignation BAGNEUX

ICDC Bagneux espace polyvalent

DIMENSION		GESTION PDU	RÉV
			1
ECHELLE 1:1			FEUILLE 3 / 5

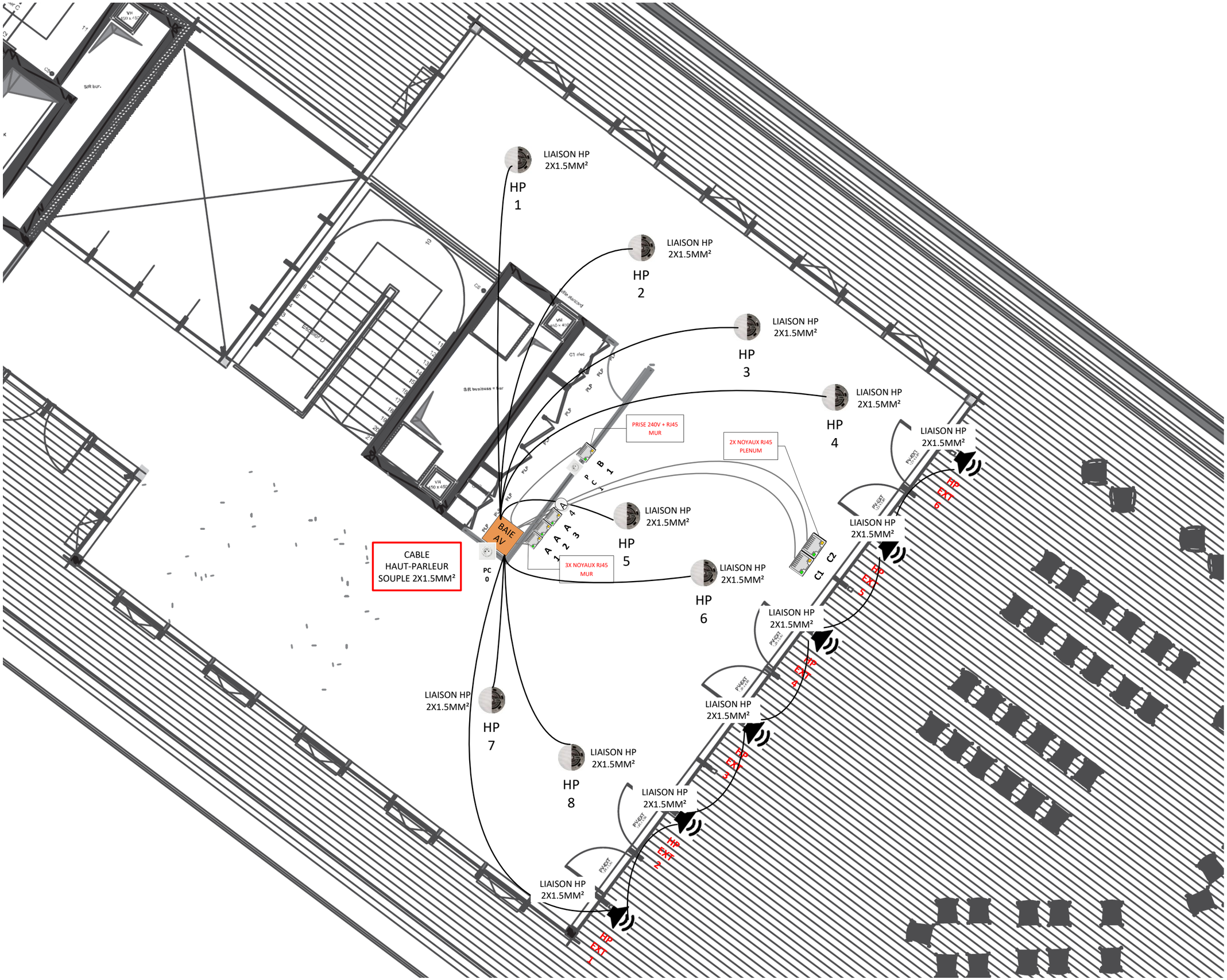
LIAISON HP
2X1.5MM²
HP
1
LIAISON HP
2X1.5MM²
HP
2
LIAISON HP
2X1.5MM²
HP
3
LIAISON HP
2X1.5MM²
HP
4
LIAISON HP
2X1.5MM²
HP
5
LIAISON HP
2X1.5MM²
HP
6
LIAISON HP
2X1.5MM²
HP
7
LIAISON HP
2X1.5MM²
HP
8
PRISE 240V + RJ45
MUR
2X NOYAUX RJ45
PLENUM
3X NOYAUX RJ45
MUR
CABLE
HAUT-PARLEUR
SOUPLE 2X1.5MM²
BAIE
AV
PC
0
B 1
C 1
C 2
A 1
A 2
A 3
A 4
HP
EXT
1
HP
EXT
2
HP
EXT
3
HP
EXT
4
HP
EXT
5
HP
EXT
6

Za les portes de l'Oise
Batîment B2 – rue Henri Becquerel
60230 CHAMBLY
Tel : 01 75 01 60 40
Fax : 01 75 01 60 41
t.fourmentraux@videosonic.fr
VIDEOSONIC
Image, Son & Technique

Caisse des dépôts et consignation BAGNEUX

ICDC Bagneux roof top 9ème

FOURMENTRAUX Thierry

26/09/2024

DIMENSION		SYNOPTIQUE AVC	RÉV
ECHELLE	1:25	FEUILLE	5 / 5