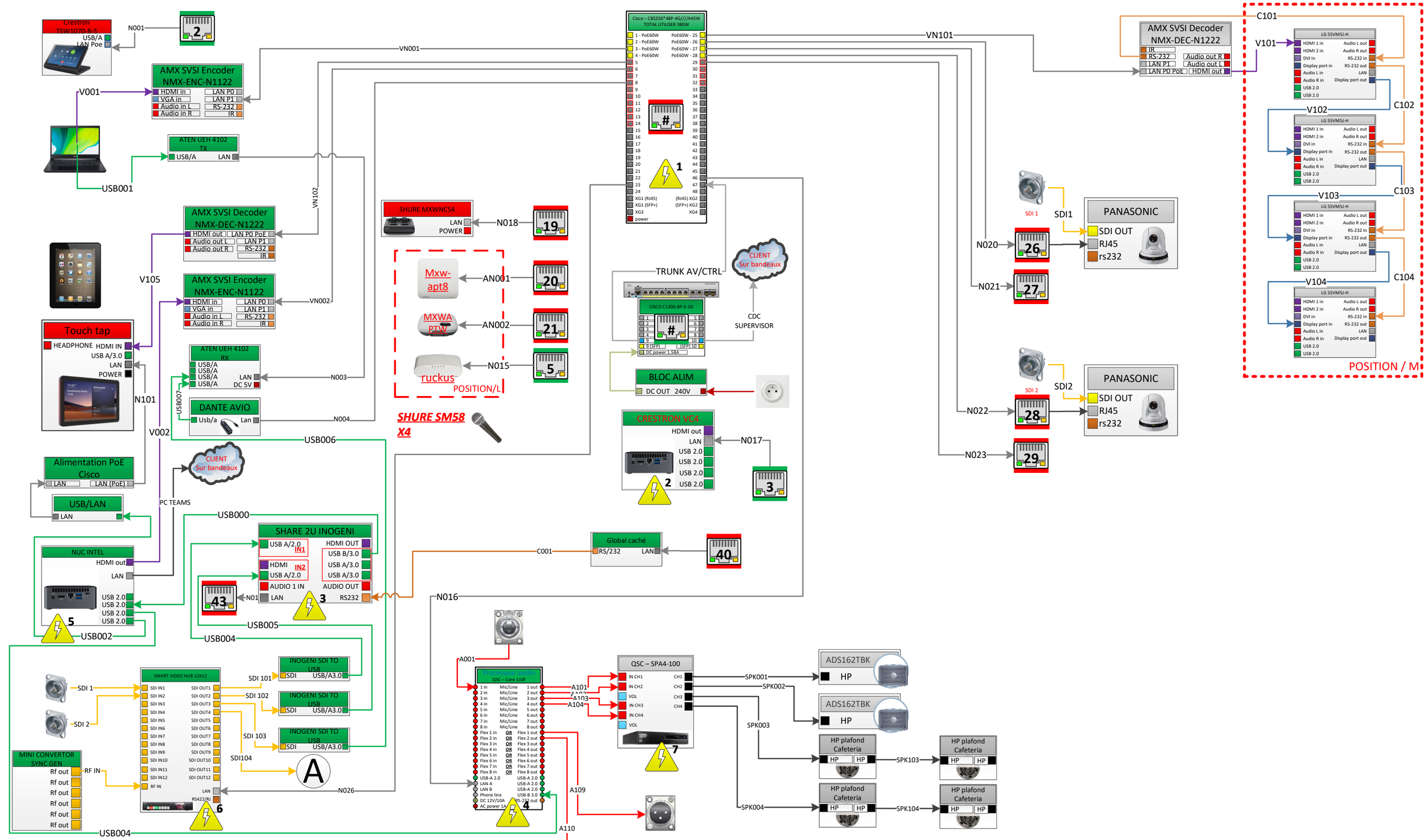

LEGENDE

- HDMI
- Audio
- Speakers
- USB
- RS232
- RJ45 cat6
- Audio Dante (RJ45 Cat6)
- Autres contrôles
- ALIMENTATION 240V~
- VGA
- DVI
- HD SDI
- Display port

BAIE
RÉGIE CDC
ÉTAGÈRE BAIE

VIDEOSONIC
Image, Son & Technique

Za les portes de l'Oise
Batîment B2 – rue Henri Becquerel
60230 CHAMBLY
Tel : 01 75 01 60 40
Fax : 01 75 01 60 41
t.fourmentraux@videosonic.fr

Fourmentraux Thierry

11/02/2025

Caisse des dépôts et consignation

Salle 1110/1112

DIMENSION			RÉV
A3		synoptique générale	2
ECHELLE 1:1			FEUILLE 1 / 6

21 U

SOCAMOUNT

	PATCH RJ 45
	BALAIS PASSE CABLE
	Cisco – CBS350*48P-4G
1 U	SWITCH CONTRÔLE
1 U	ALIM + MTR + AUTOMATE CRESTRON VC4
1 U	
1 U	QSC Q-SYS CORE 110F
1 U	
1 U	SVSI ENCODER MTR + ENCODER PC
1 U	SVSI DECODER STREAM 1 + 2
1 U	SDI TO USB3 + SVSI DECODER MTR
1 U	
1 U	GLOBAL CACHÉ + INOGENIE SHARE2U
1 U	PDU GUDE 8041
1 U	SMART VIDÉO HUB 12X12
1 U	AMPLI QSC SPA4-100
2 U	

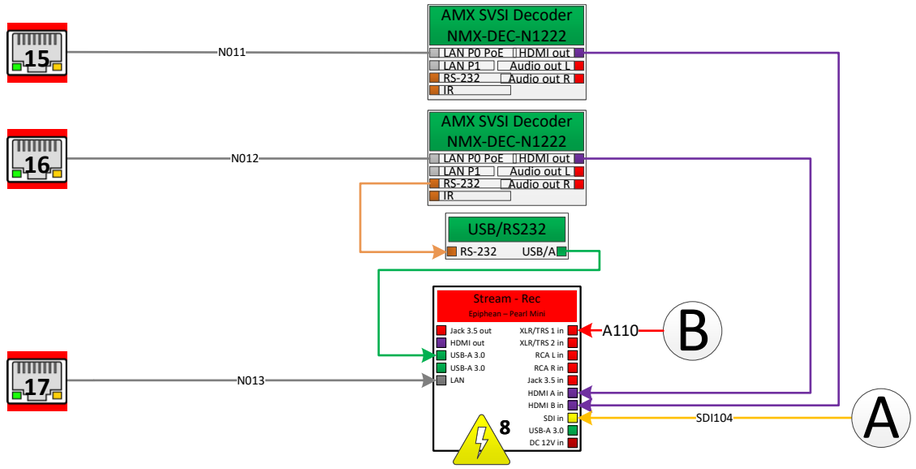

LEGENDE

- HDMI
- Audio
- Speakers
- USB
- RS232
- RJ45 cat6
- Audio Dante (RJ45 Cat6)
- Autres contrôles
- ALIMENTATION 240V~
- VGA
- DVI
- HD SDI
- Display port

BAIE

RÉGIE CDC

ÉTAGÈRE BAIE

VIDEOSONIC
Image, Son & Technique

Za les portes de l'Oise
Batîment B2 – rue Henri Becquerel
60230 CHAMBLY

Tel : 01 75 01 60 40
Fax : 01 75 01 60 41
t.fourmentraux@videosonic.fr

Fourmentraux Thierry

11/02/2025

Caisse des dépôts et consignation

Salle 1110/1112

DIMENSION			RÉV
A3		BAIE AV	2
ECHELLE 1:10			FEUILLE 2 / 6

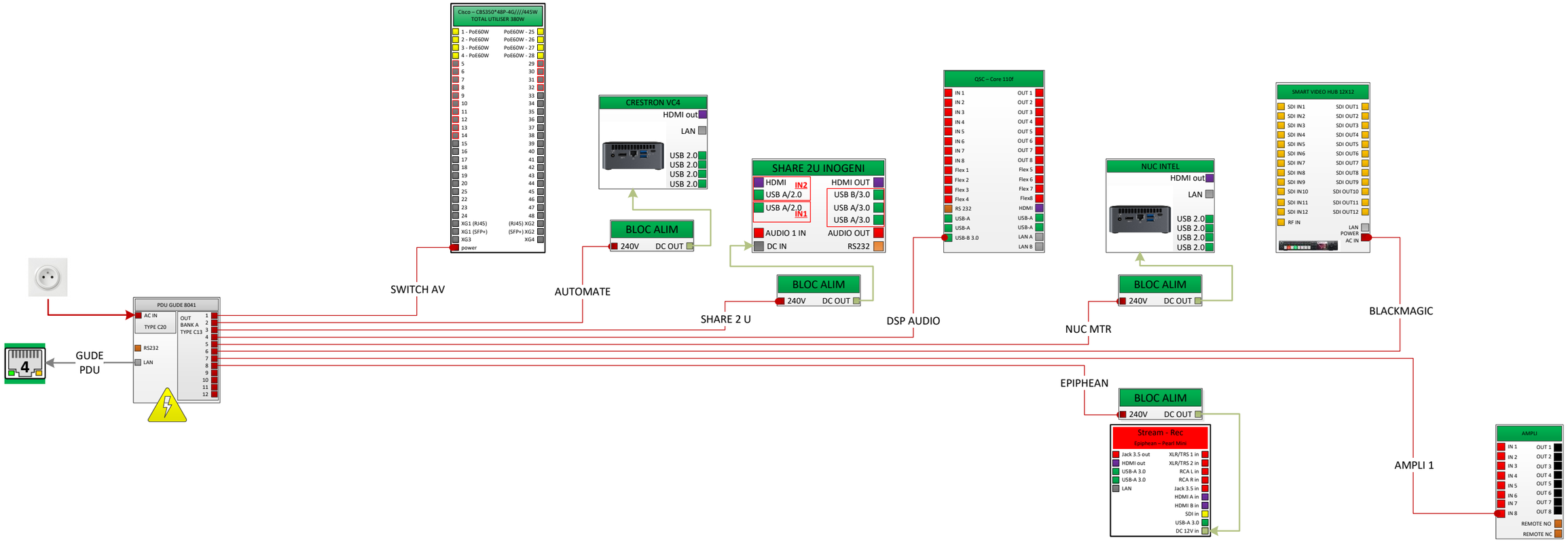

LEGENDE

- HDMI
- Audio
- Speakers
- USB
- RS232
- RJ45 cat6
- Audio Dante (RJ45 Cat6)
- Autres contrôles
- ALIMENTATION 240V~
- VGA
- DVI
- HD SDI
- Display port

BAIE
RÉGIE CDC
ÉTAGÈRE BAIE

VIDEOSONIC
Image, Son & Technique

Za les portes de l'Oise
Batîment B2 – rue Henri
Becquerel
60230 CHAMBLY

Tel : 01 75 01 60 40
Fax : 01 75 01 60 41
t.fourmentraux@videosonic.fr

Fourmentraux Thierry

11/02/2025

Caisse des dépôts et consignation

RUE DE LILLE

Salle 1110/1112

DIMENSION			RÉV
A3		PDU GUDE	1
ECHELLE 1:1			FEUILLE 3 / 6

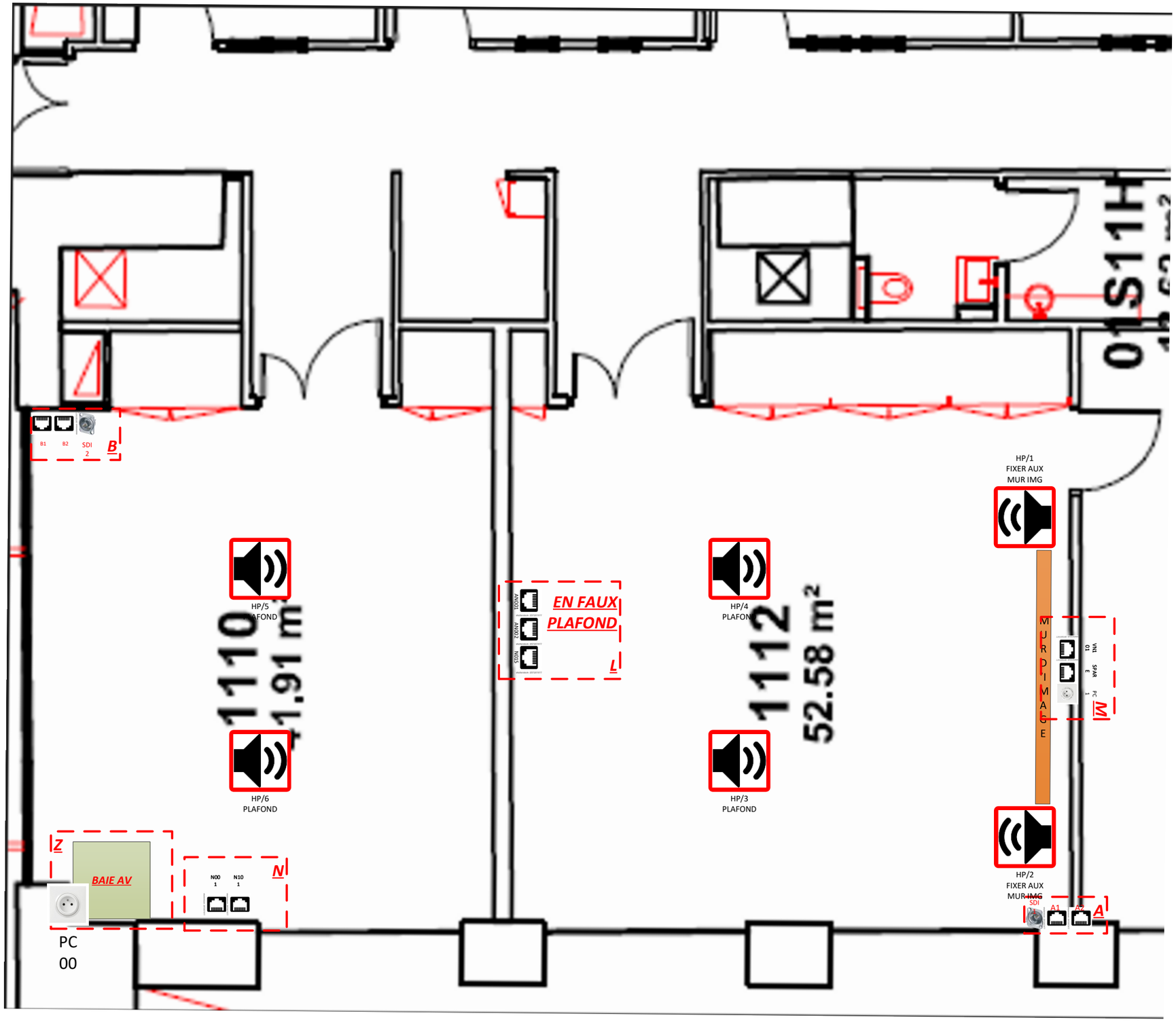

HP
PLAFOND

RJ45

PC 230V

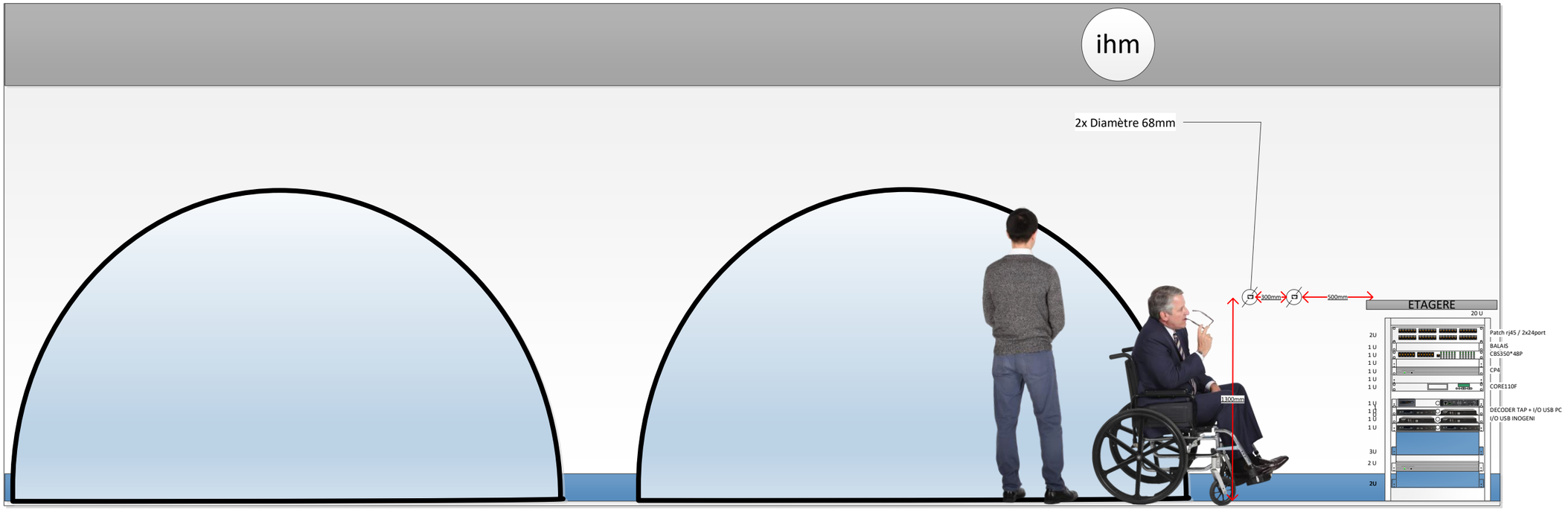
ihm
2x Diamètre 68mm
300mm
500mm
1300mm
ETAGERE
20 U
2U
1 U
1 U
1 U
1 U
1 U
1 U
1 U
1 U
1 U
1 U
3U
2 U
2U
Patch rj45 / 2x24port
BALAIS
CBS350*48P
CP4
CORE110F
DECODER TAP + I/O USB PC
I/O USB INOGENI

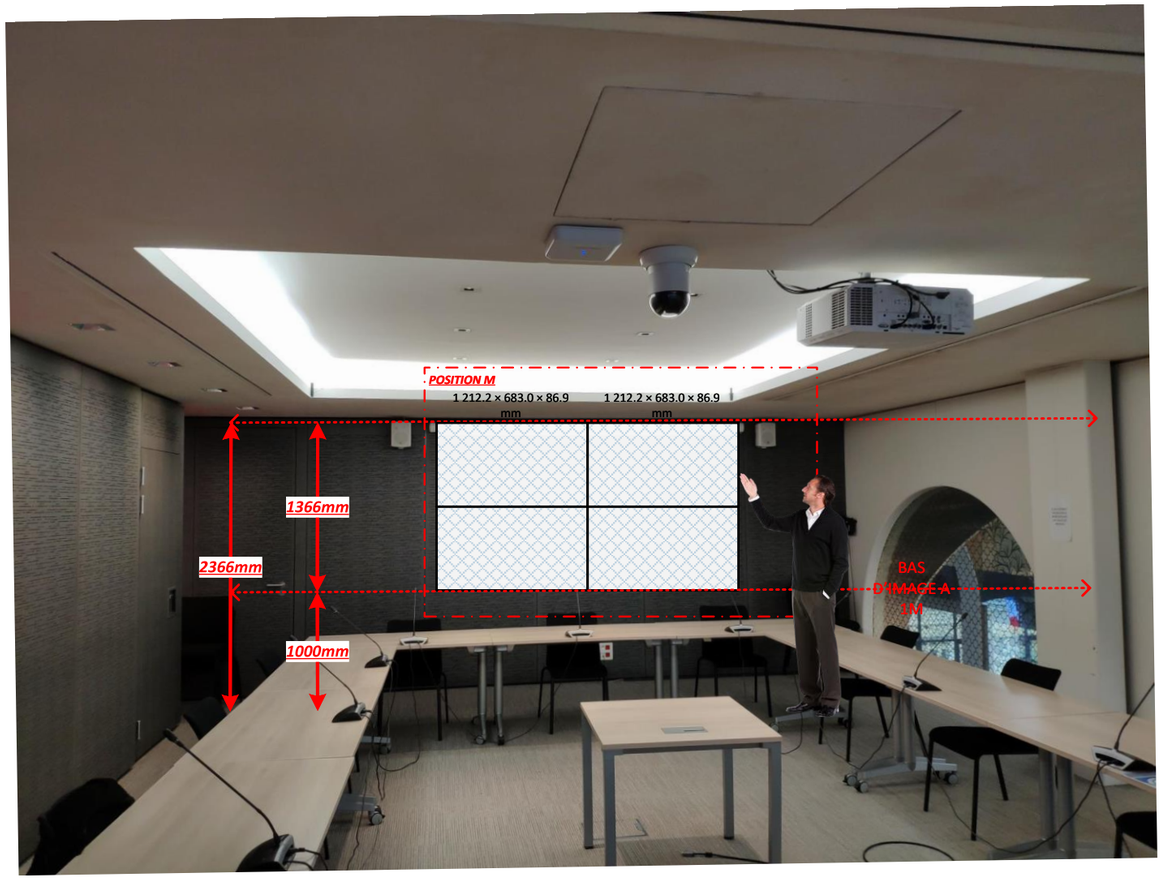

HP

PC230 V

RJ45