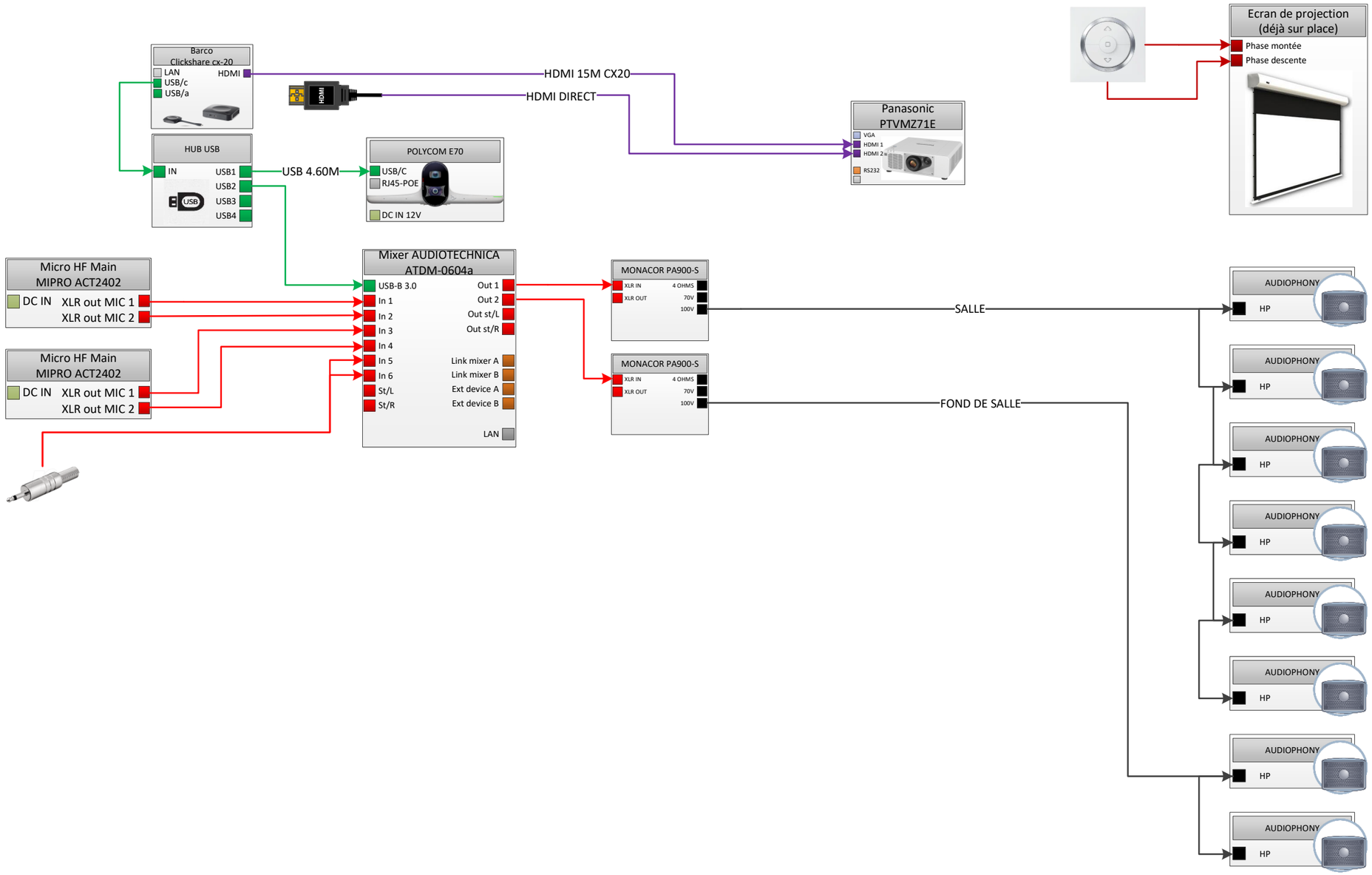

LEGENDE

- HDMI
- Audio
- Speakers
- USB
- RS232
- RJ45 cat6
- Audio Dante (RJ45 Cat6)
- Autres contrôles
- DVI
- VGA
- HD SDI
- Display port
- AC 240V
- DC OUT

VIDEOSONIC
Image, Son & Technique

Za les portes de l'Oise
Batîment B2 – rue Henri Becquerel
60230 CHAMBLY
Tel : 01 75 01 60 40
Fax : 01 75 01 60 41
t.fourmentraux@videosonic.fr

FOURMENTRAUX Thierry

06/02/2026

Près d'Auxerre Expo
Rue des plaines de l'Yonne 89000 Auxerre

CA SDR RDC Boutisse Grande salle

DIMENSION		SYNOPTIQUE AVC	RÉV
			1
ECHELLE	1:1	FEUILLE	1 / 1