Инв. № подл.	Подп. и дата	Взам. инв. №	Подп. и дата	Инв. № дубл.	Справ. №	Перв. примен.

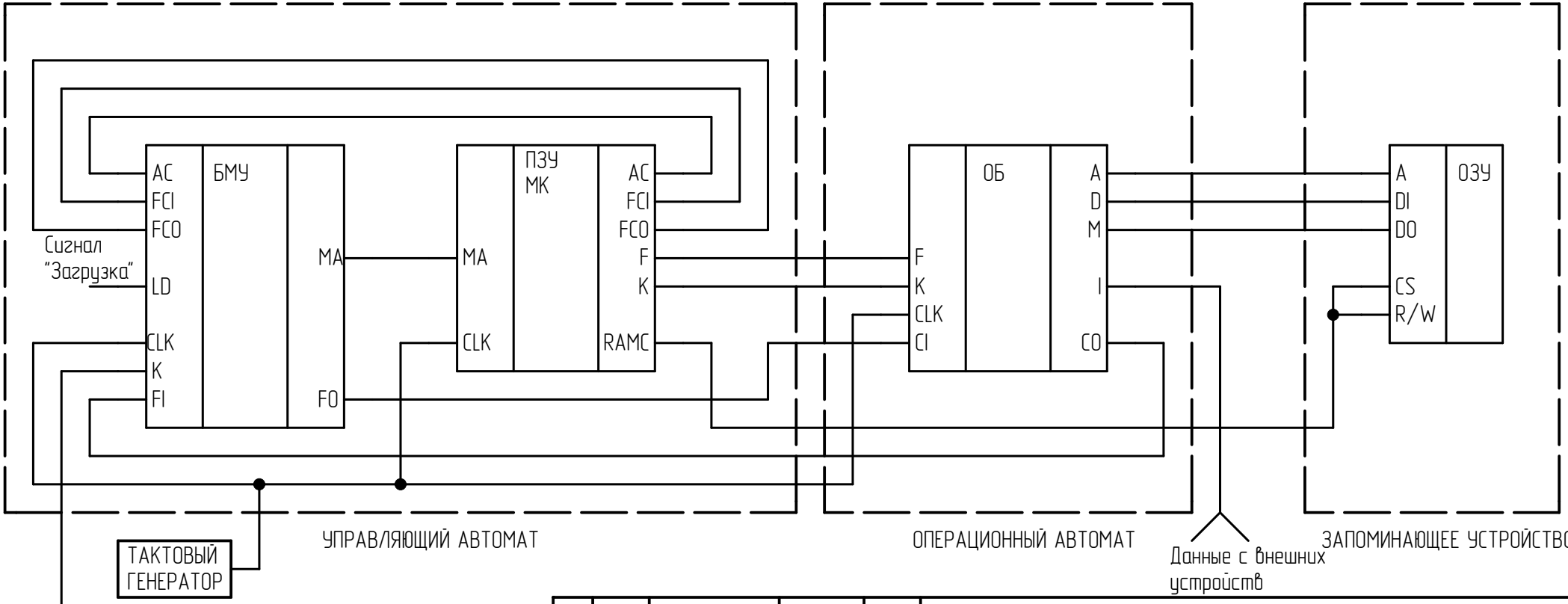

Изм.	Лист	№ докум.	Подп.	Дата
Разраб.				
Пров.		Рафиков А.Г.		
Т.контр.				
Н.контр.				
Утв.				

МИКРОПРОЦЕССОР
НА БАЗЕ МПК СЕРИИ 589
С МИКРОКОМАНДНЫМ УПРАВЛЕНИЕМ
Схема электрическая структурная

Лит.	Масса	Масштаб
Лист	Листов 1	

Копировал: Формат А4