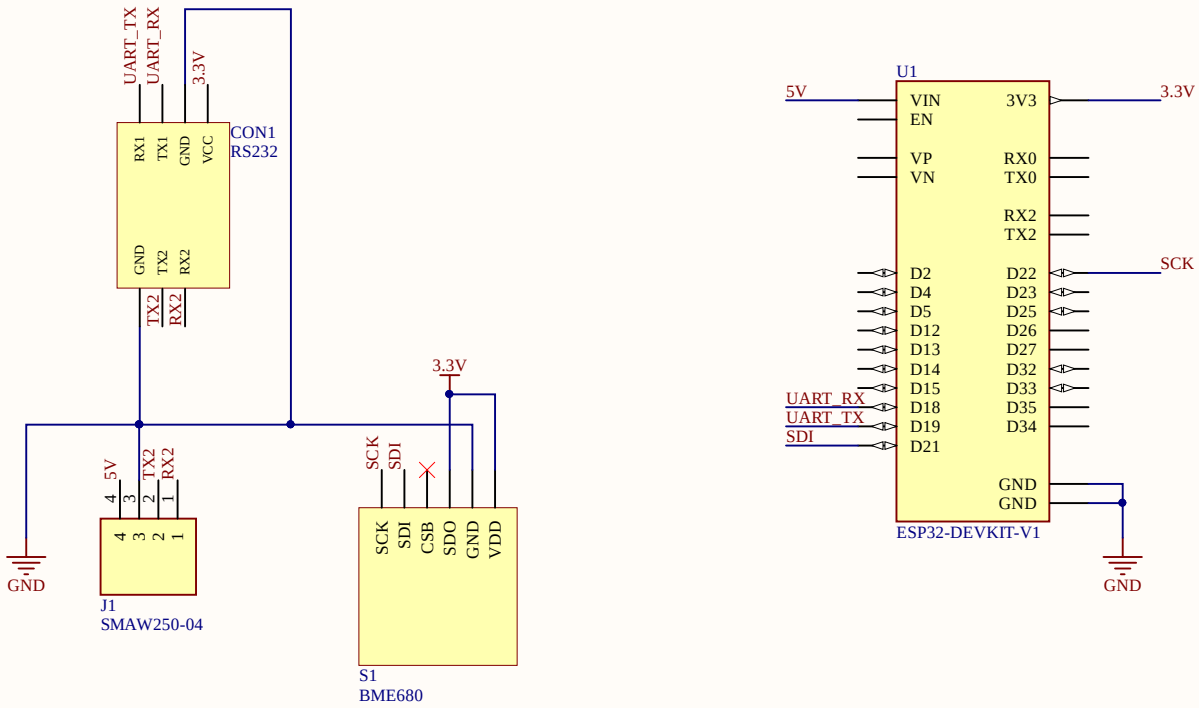

Title 누에 센서 보드		
Size A4	Number	Revision 1.0.0 V
Date: 2022-07-10		Sheet of
File: C:\Users\..\NuaeSensorSch.SchDoc		Drawn By: D

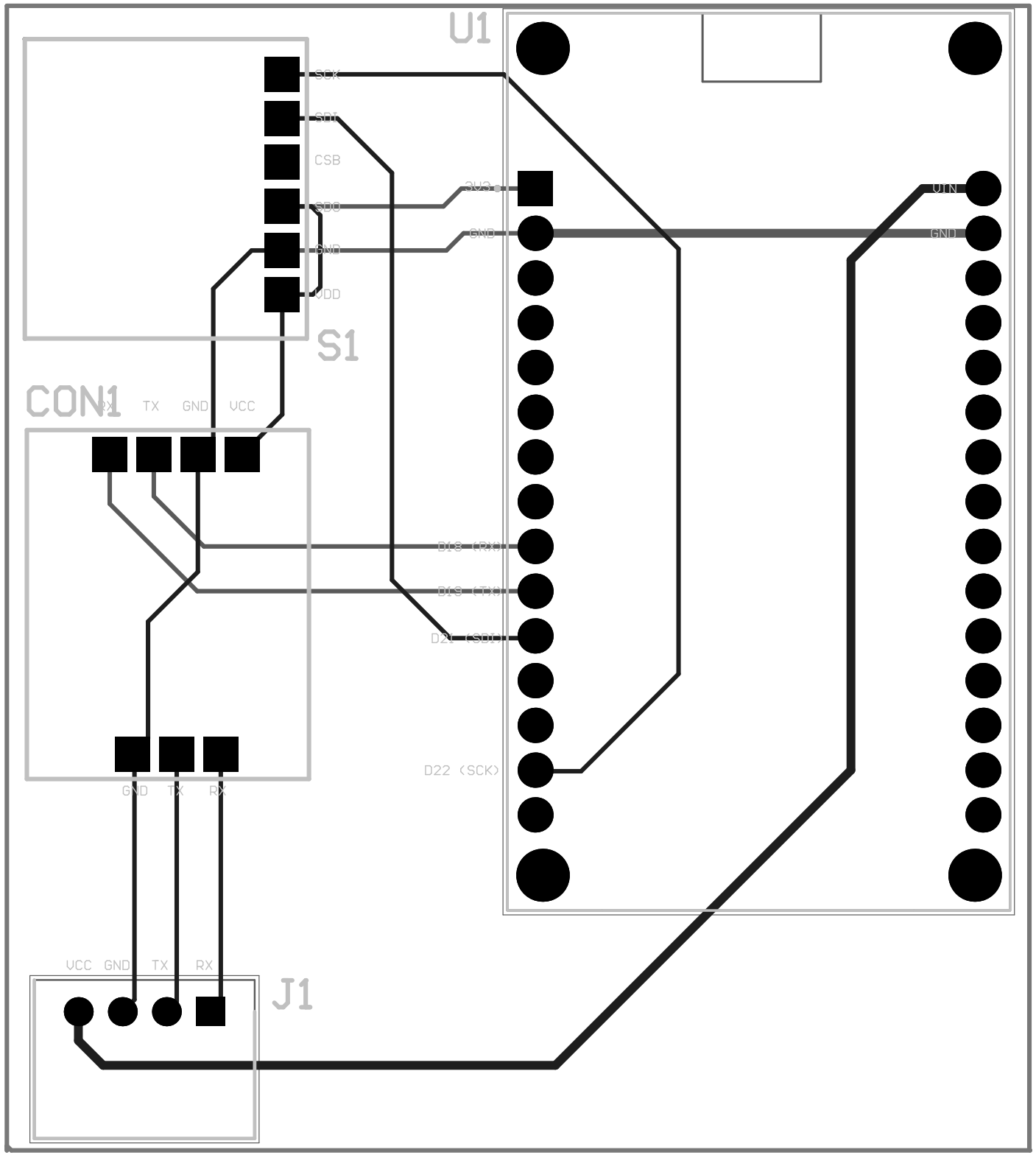
U1
SCK
SDI
CSB
SDO
GND
VDD
S1
CON1
RX
TX
GND
VCC
3V3
GND
D18 (RX)
D19 (TX)
D21 (SDI)
D22 (SCK)
VIN
GND
GND
TX
RX
VCC
GND
TX
RX
J1