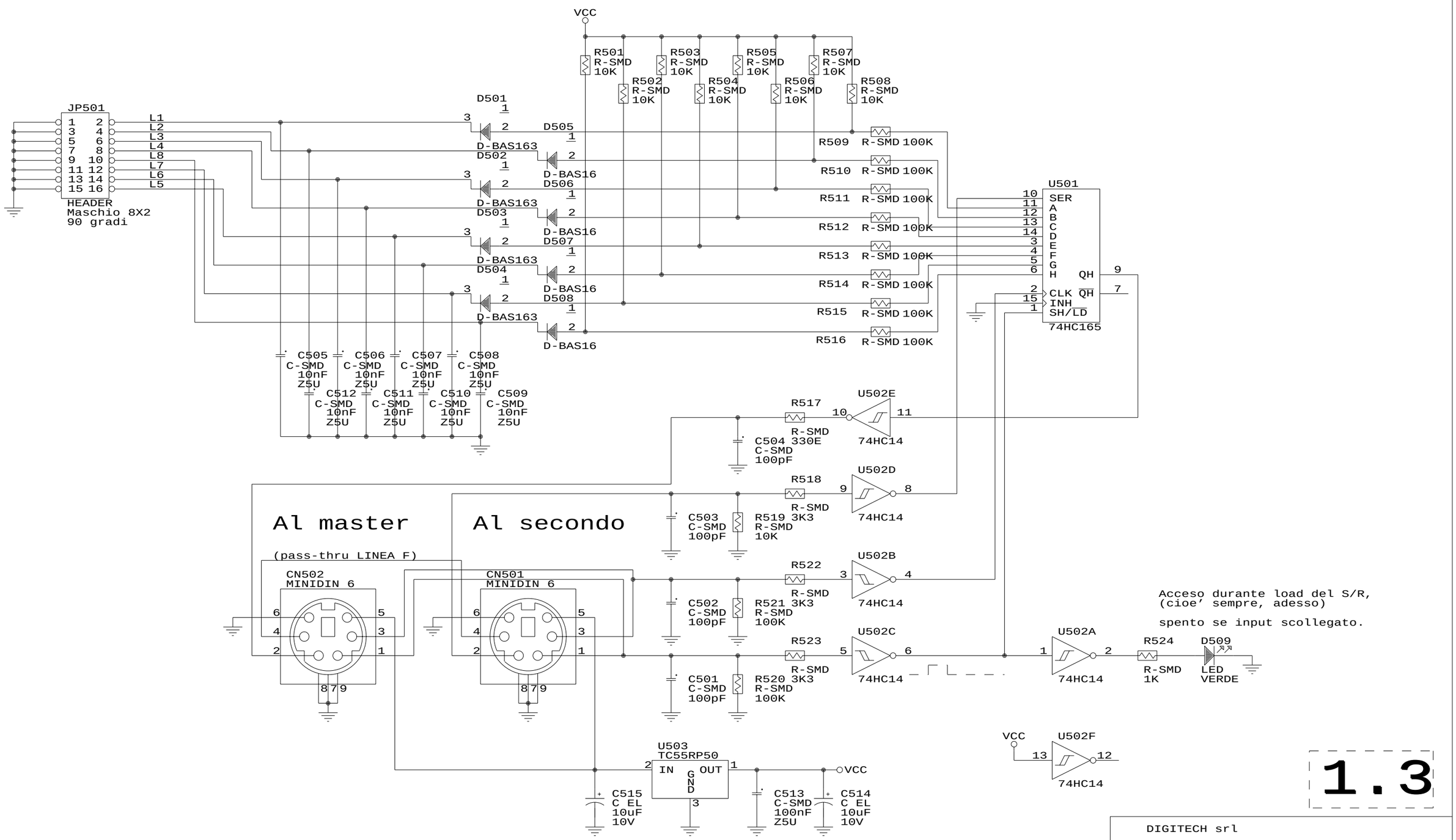

DIGITECH srl
Via Muggia 6
34018 - S. Dorligo della valle (TS)

Title		
Portalinee nuoto		
Size B	Document Number PORTALIN.SCH	REV
Date: Marzo 5, 1999	Sheet 1 of 1	