MICROCONTROLEUR

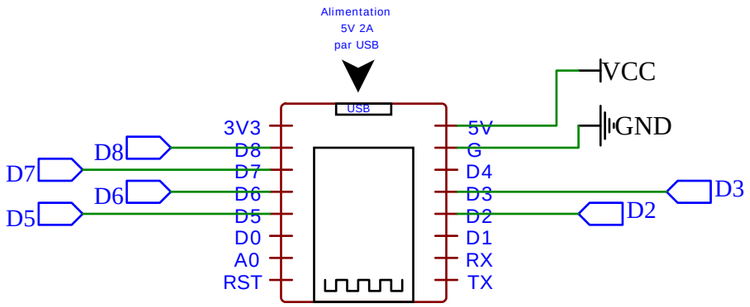

ESP8266-MINI-D1

EFFECTEURS

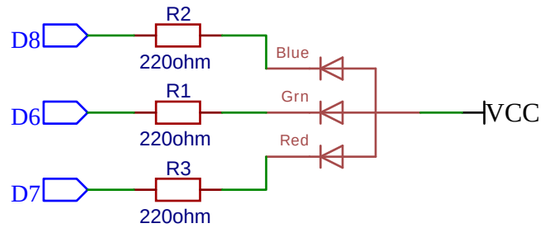

RGBLED_5MM

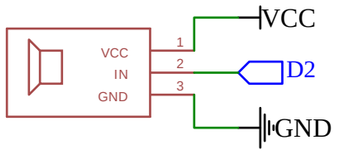

BUZZER-5V-HIGH

CAPTEURS

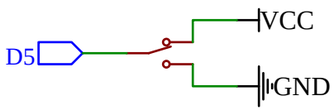

FIN DE COURSE

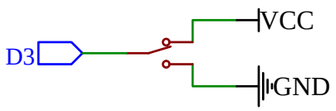

SWITCH

TITLE: Cicrcuit électrique Clic_Alert	REV: 1.0
Company: DIAO (De l'Idée A l'Objet)	Sheet: 1/1
Date: 2021-10-23 Drawn By: Marc HERMOUET	