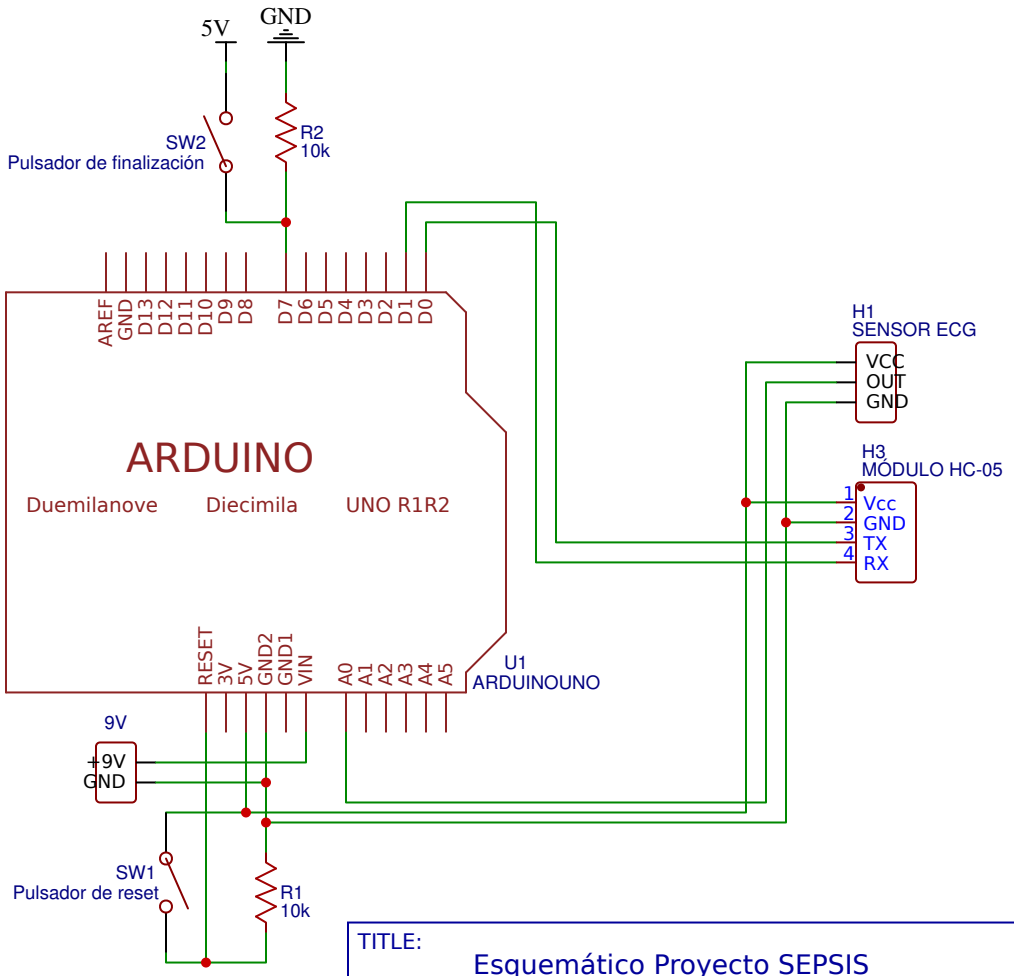

TITLE: Esquemático Proyecto SEPSIS		REV: 0.1
Universidad de La Sabana	Company: Universidad de La Sabana	Sheet: 1/1
	Date: 2020-02-25 Drawn By: Diego Gomez	