# Proteus

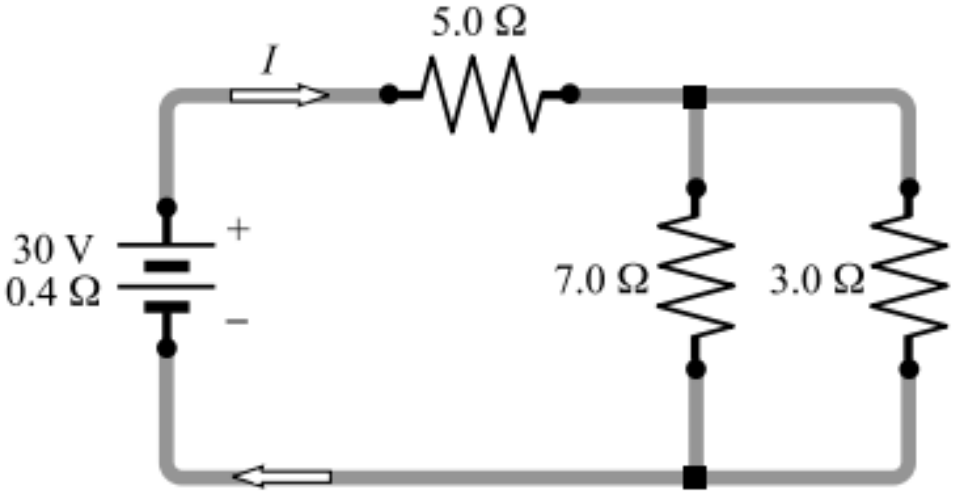


(a)

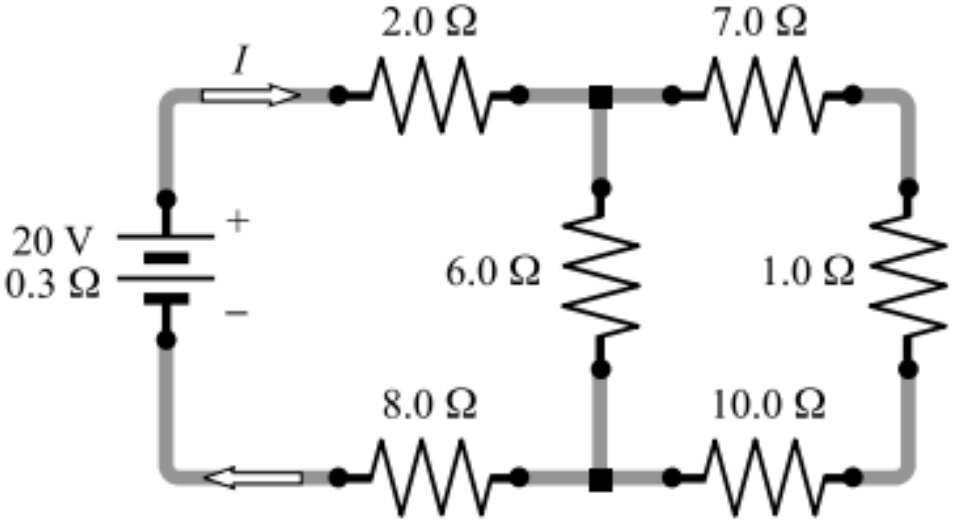


(b)

Para cada circuito mostrado en la figura, determine la corriente I a través de la batería.

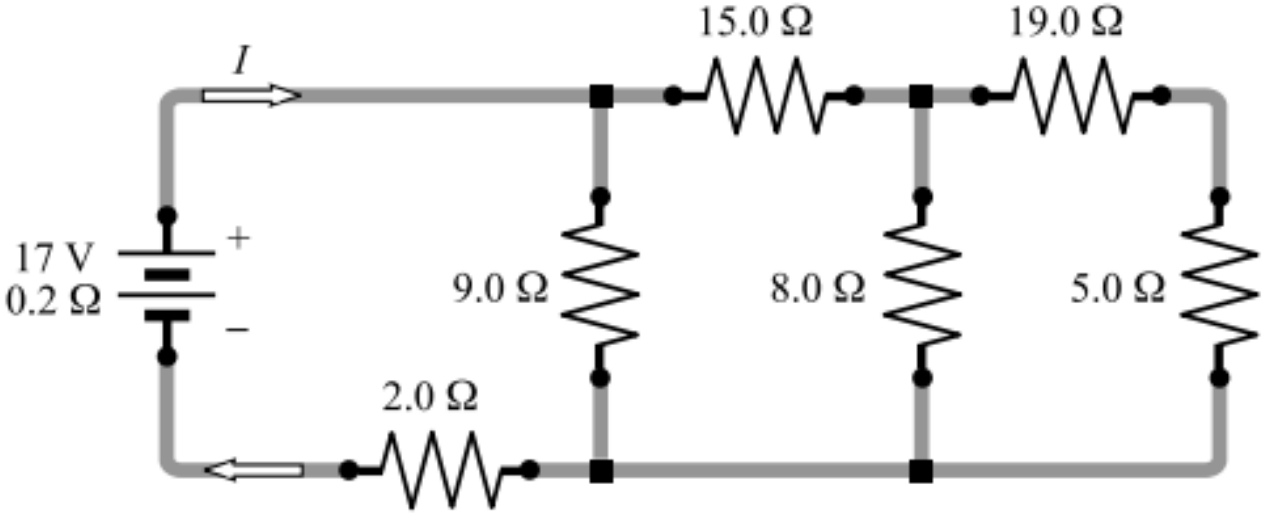


(c)

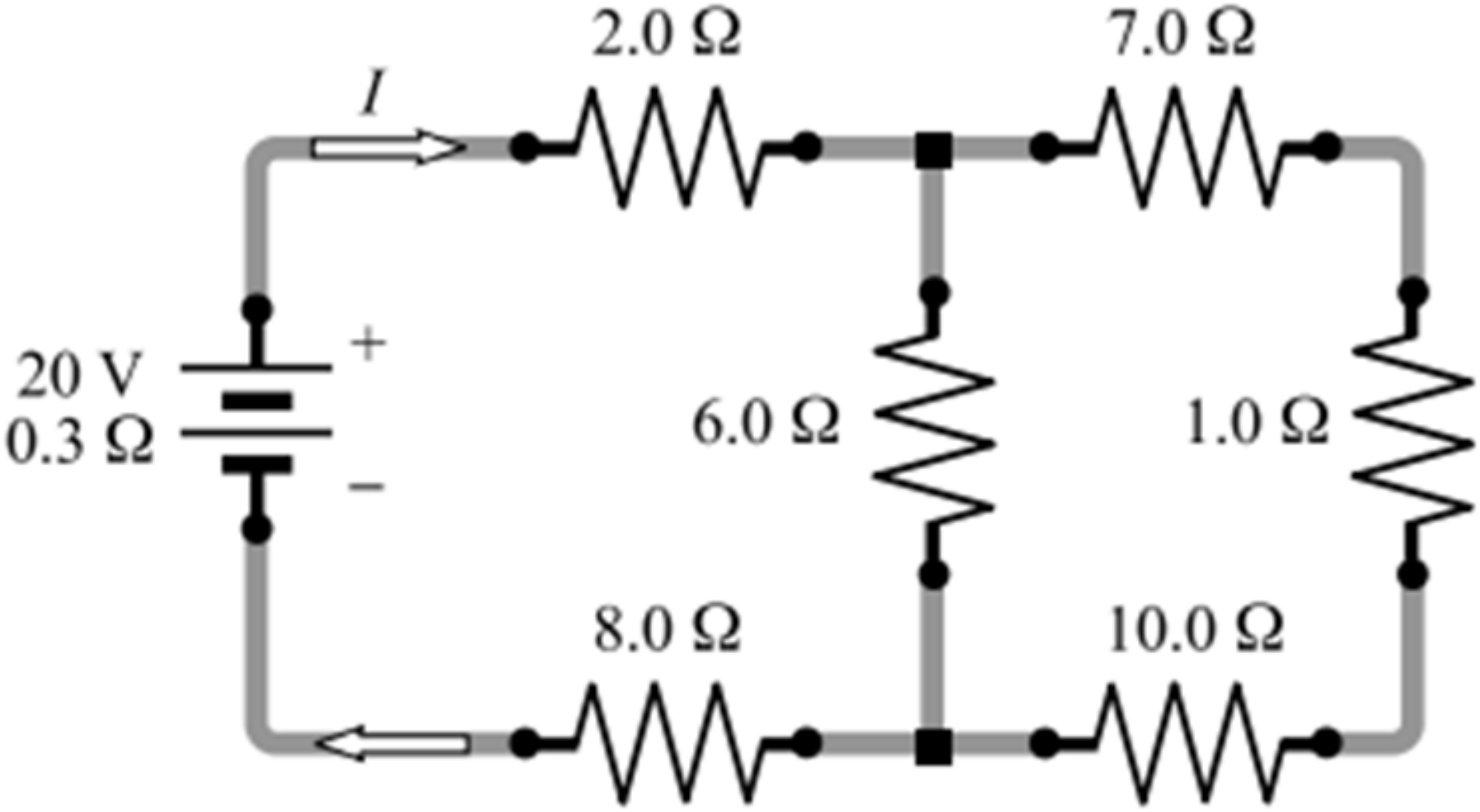


(b)

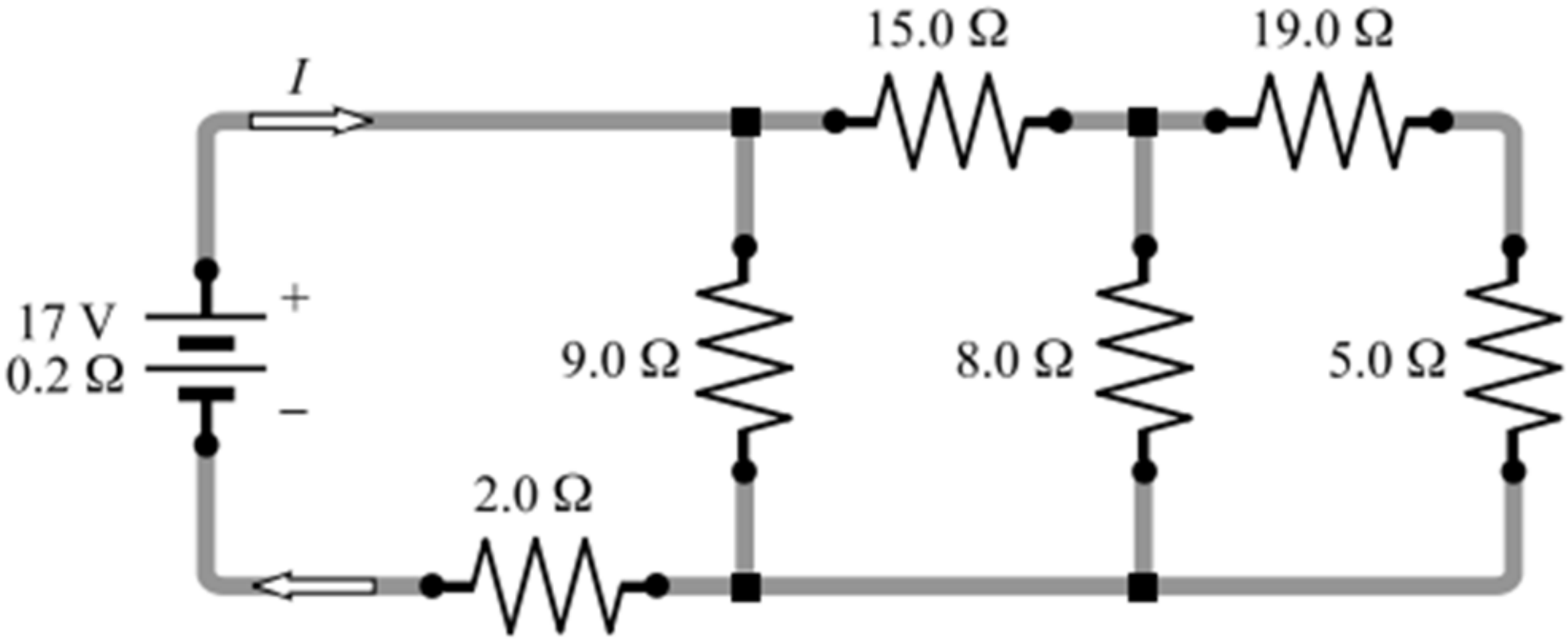


(c)

- Para el circuito de la figura, encuentre a) I1, I2 e I3; b) la corriente en el resistor de 12 Ω.

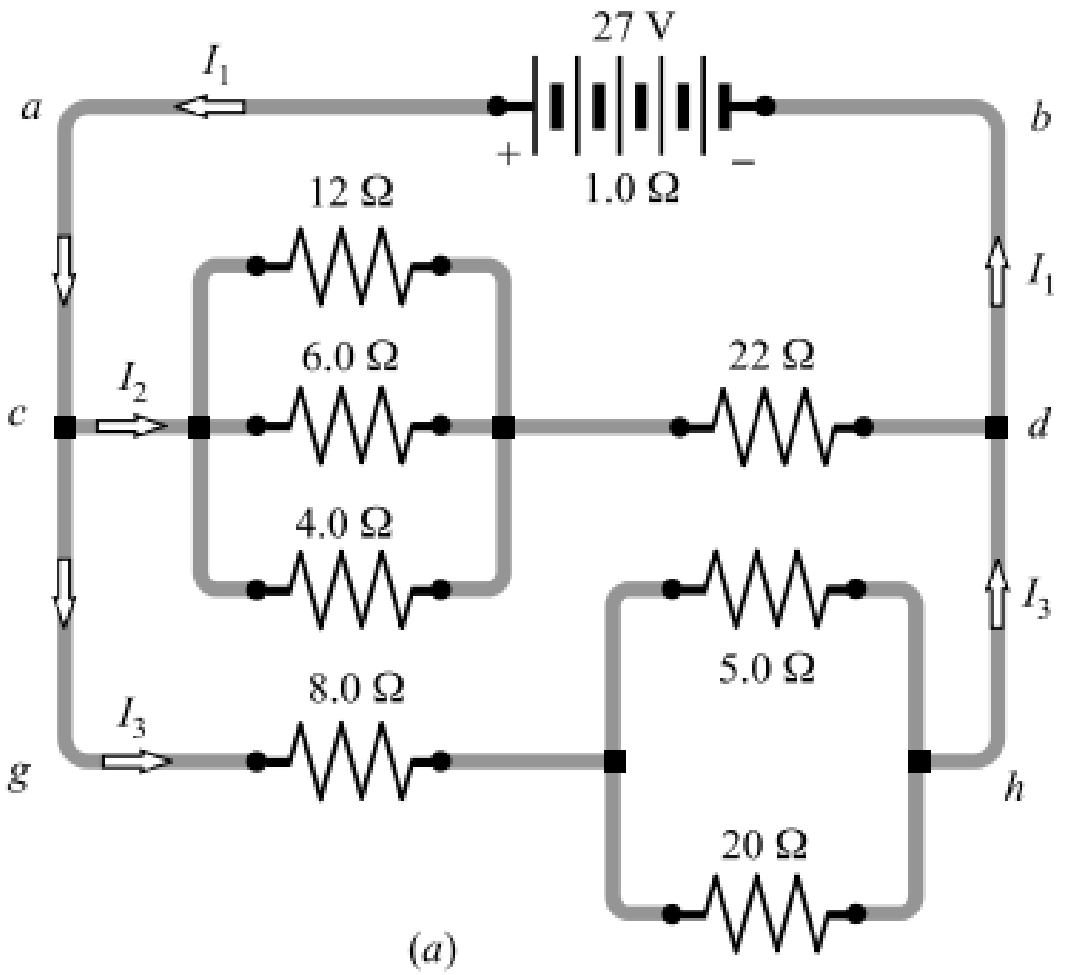


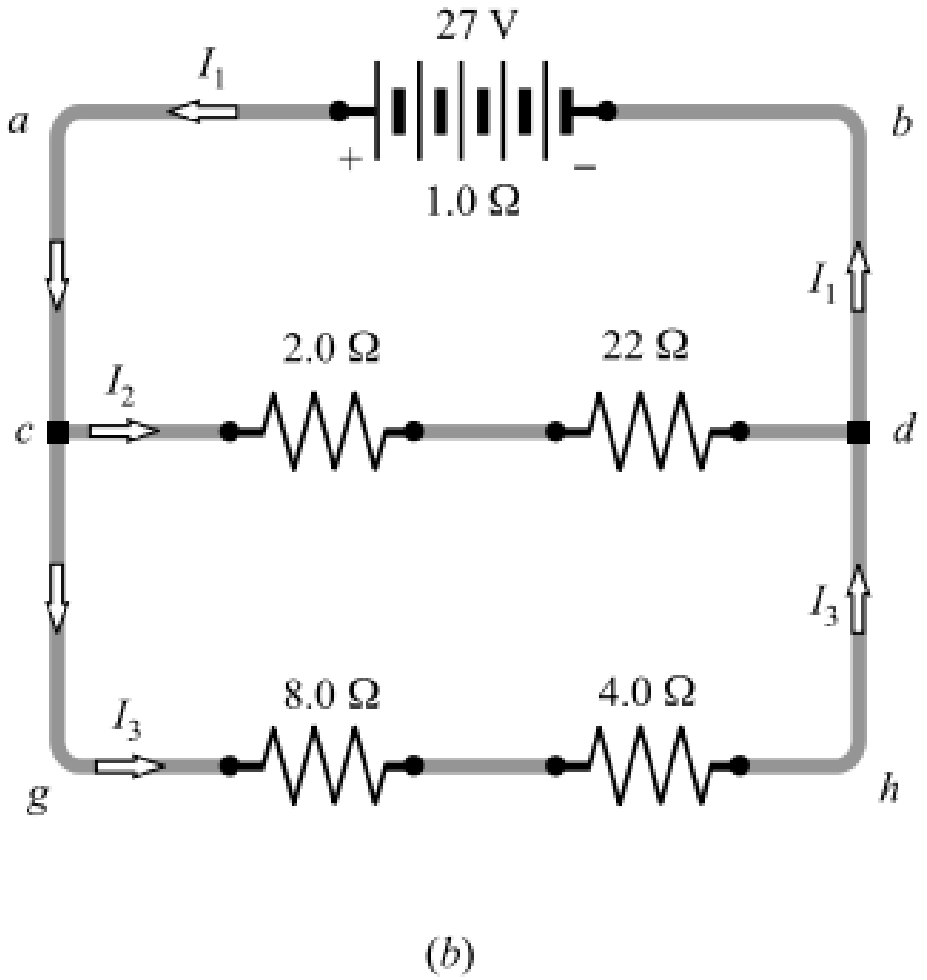

# Proteus 6

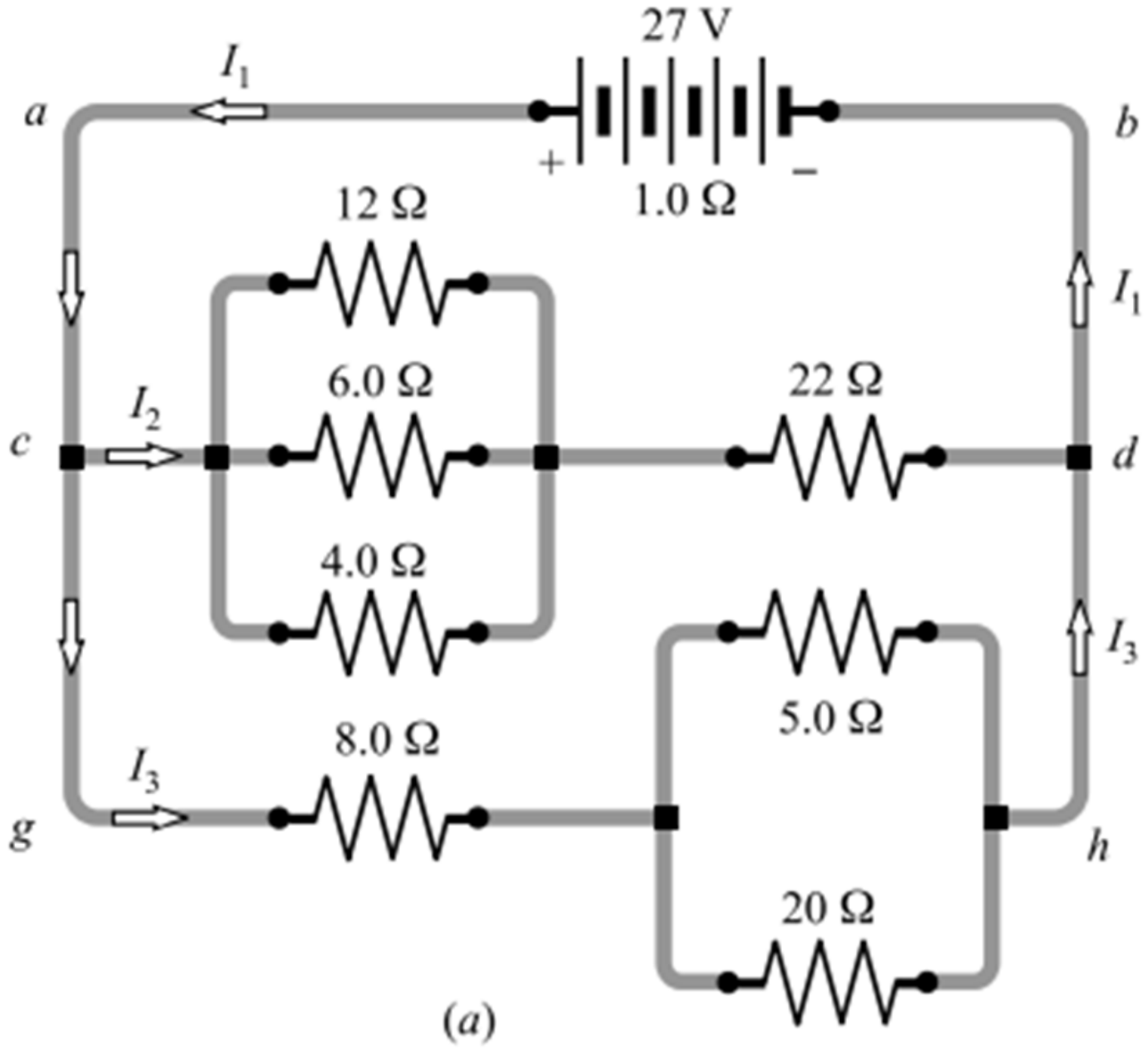


Para el circuito de la figura, encuentre a) I1, I2 e I3; b) la corriente en el resistor de 12 Ω.

- Para el circuito que se muestra en la figura, encuentre la corriente en el resistor de 0.96 Ω y los voltajes en las terminales de las baterías.

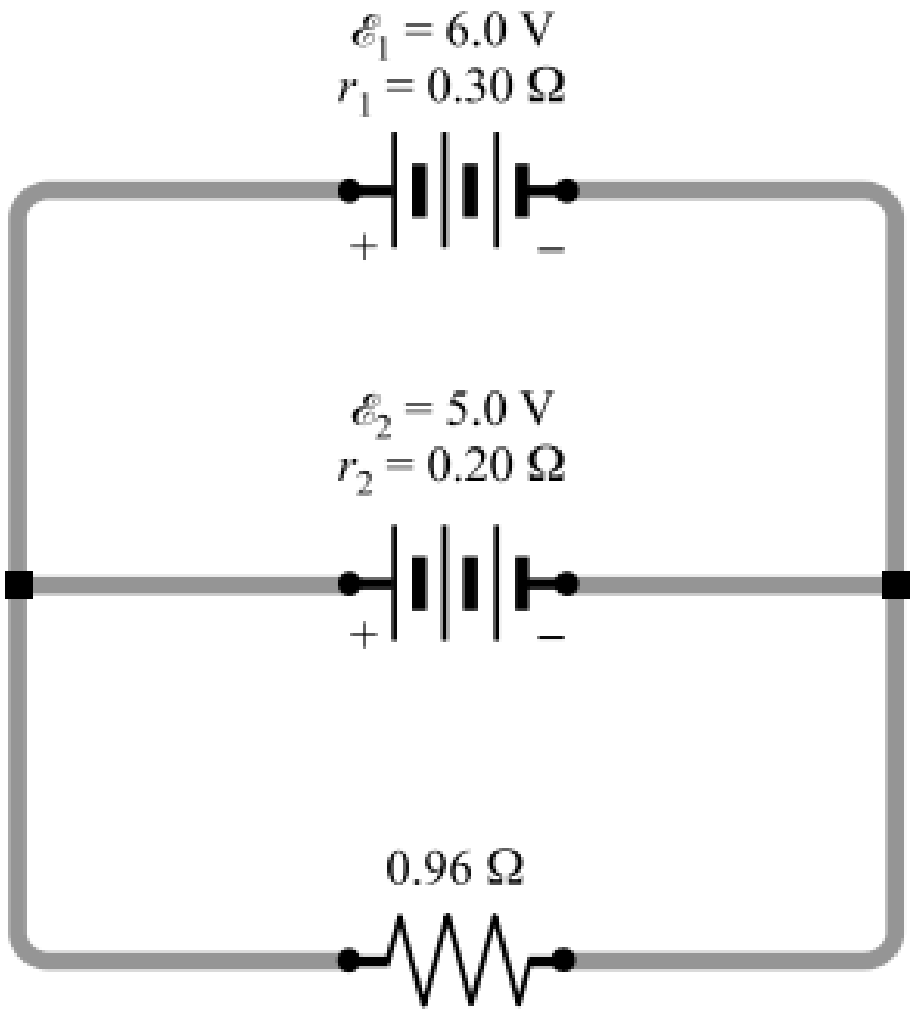

# Proteus 7

Las corrientes en el circuito de la figura son estacionarias. Determine I1, I2, I3 y la carga en el capacitor.

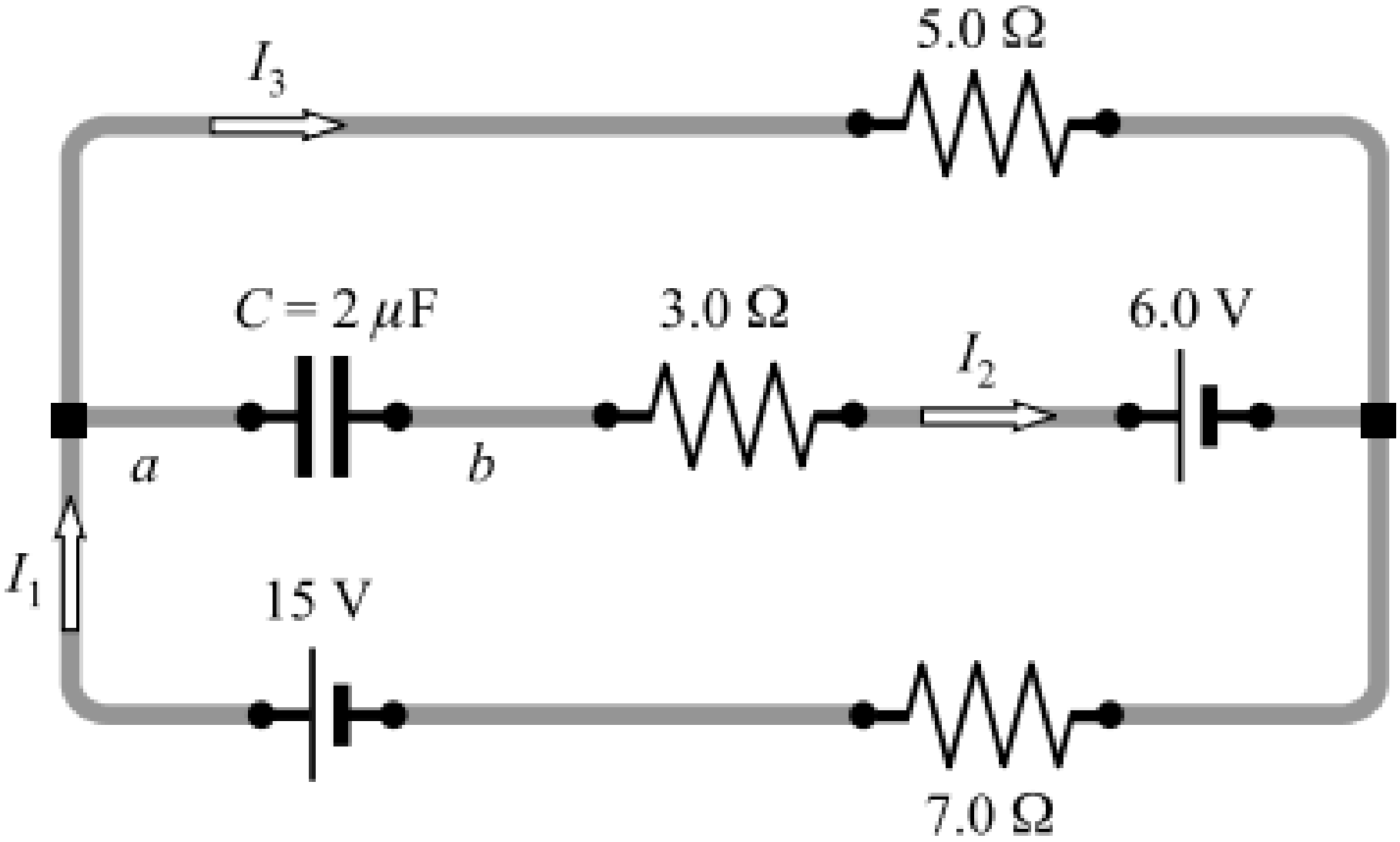

# Proteus 8

En el circuito de la figura las corrientes son estacionarias. Encuentre I1, I2, I3, I4, I5 y la carga en el capacitor.

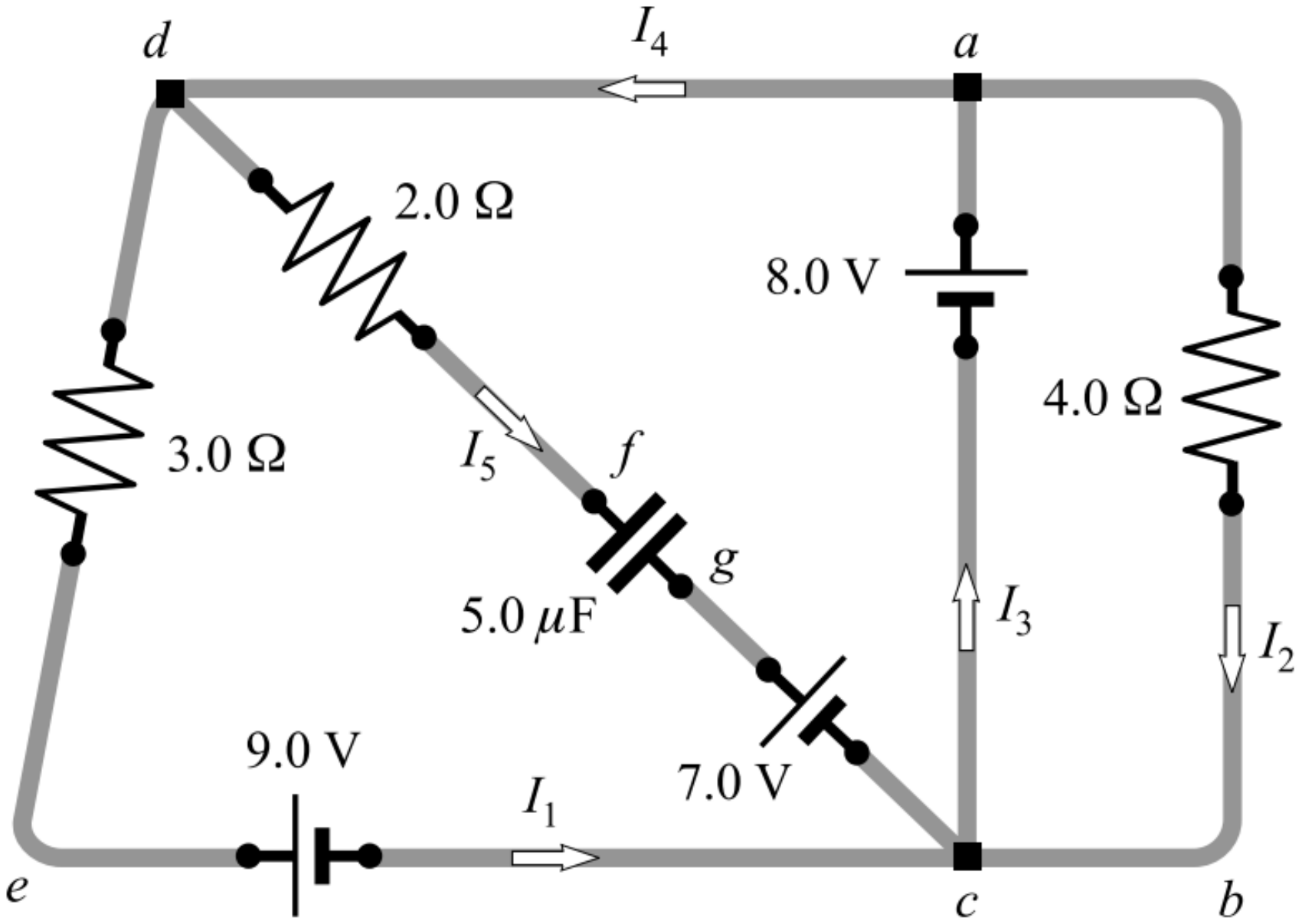

# Proteus 9
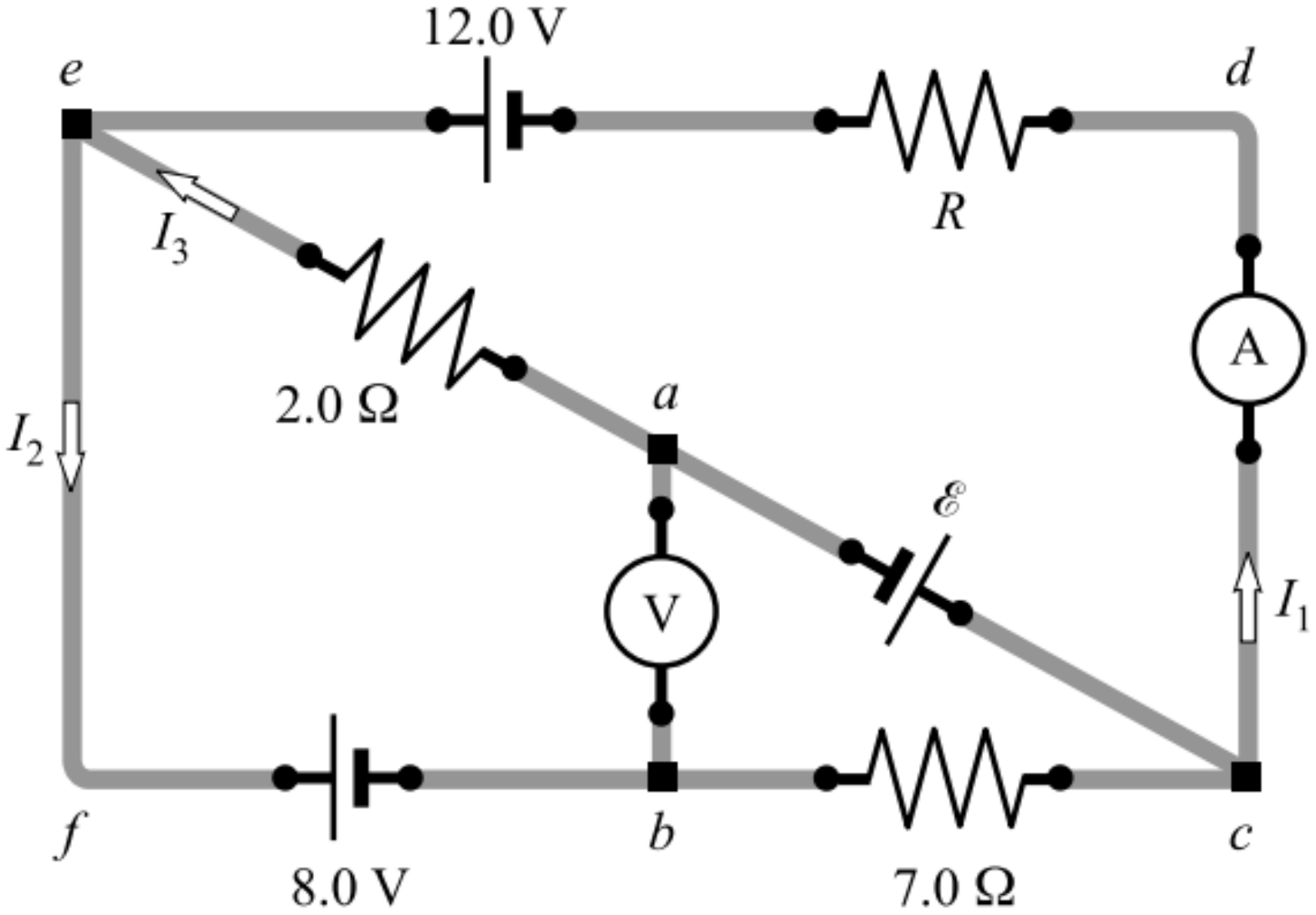
- Para el circuito que se muestra en la figura, la resistencia R tiene un valor de 5.0 Ω y ξ = 20 V. Encuentre las lecturas en el amperímetro y el voltímetro. Suponga que los medidores son ideales.