Operación de micros e interfases

Conalep San José Iturbide

Proteus 14

Las corrientes en el circuito de la figura son estacionarias. Determine I1, I2, I3 y la carga en el capacitor.

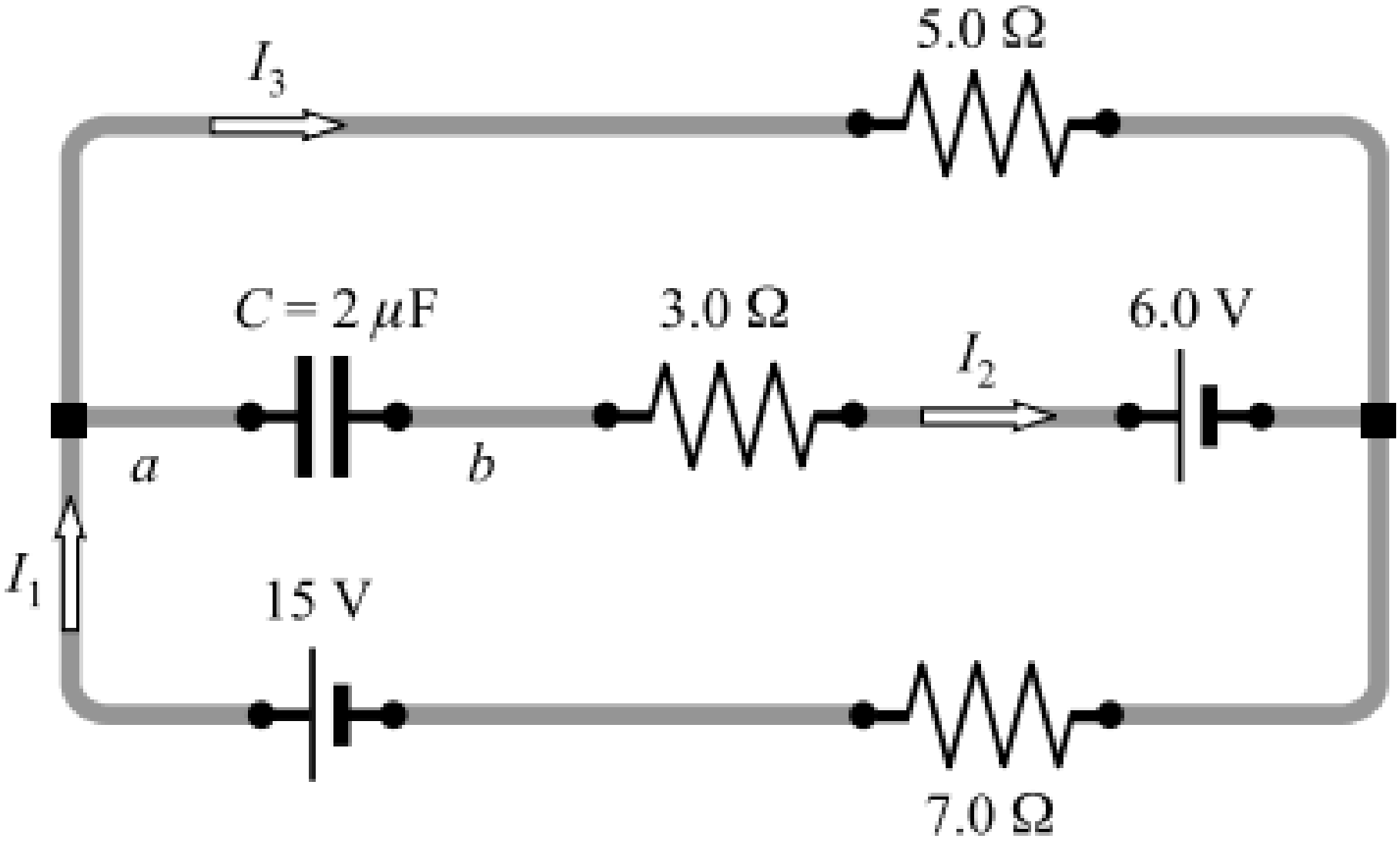

Proteus 15

En el circuito de la figura las corrientes son estacionarias. Encuentre I1, I2, I3, I4, I5 y la carga en el capacitor.

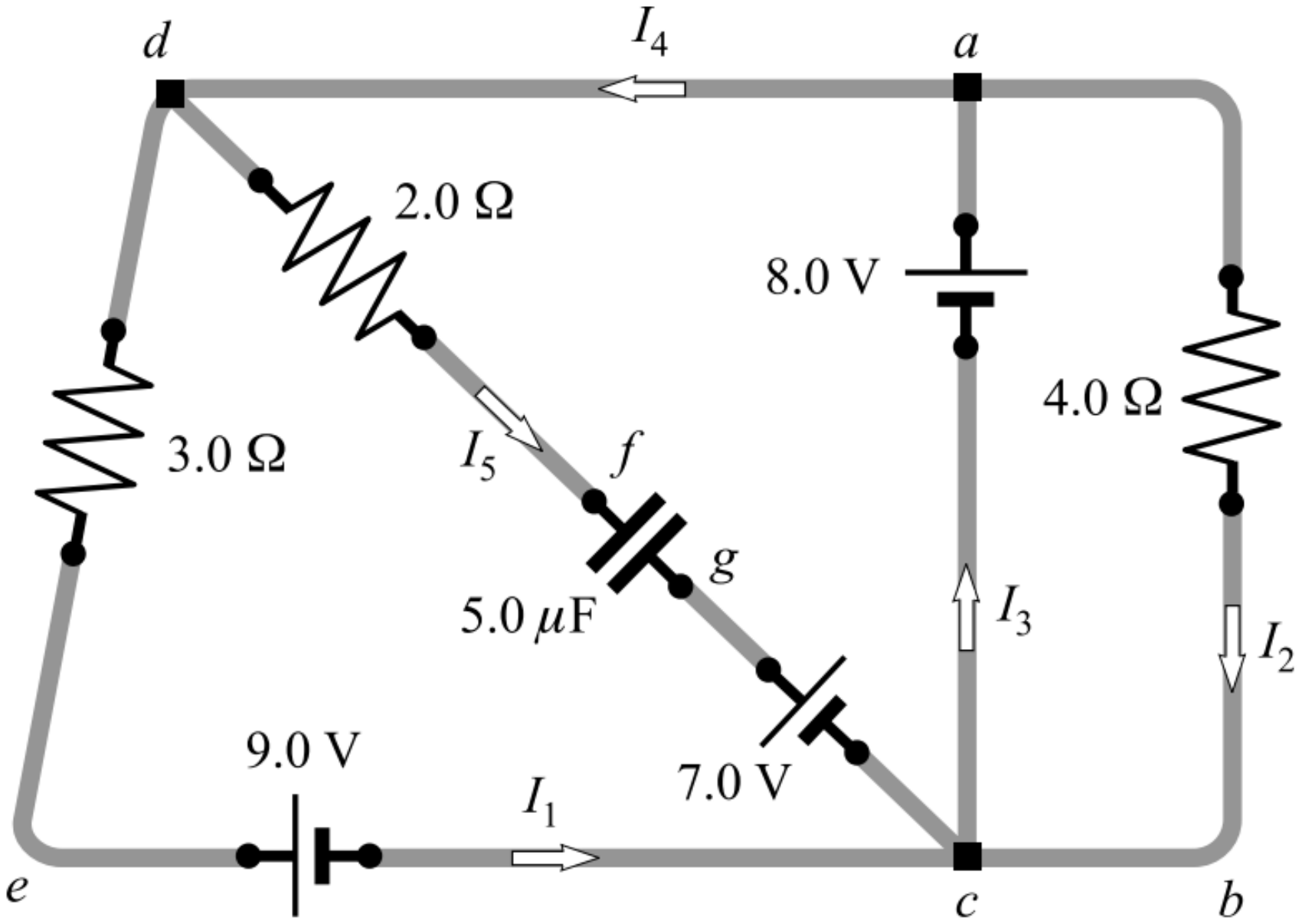

Proteus 16

- Para el circuito que se muestra en la figura, la resistencia R tiene un valor de 5.0 Ω y ξ = 20 V. Encuentre las lecturas en el amperímetro y el voltímetro. Suponga que los medidores son ideales.

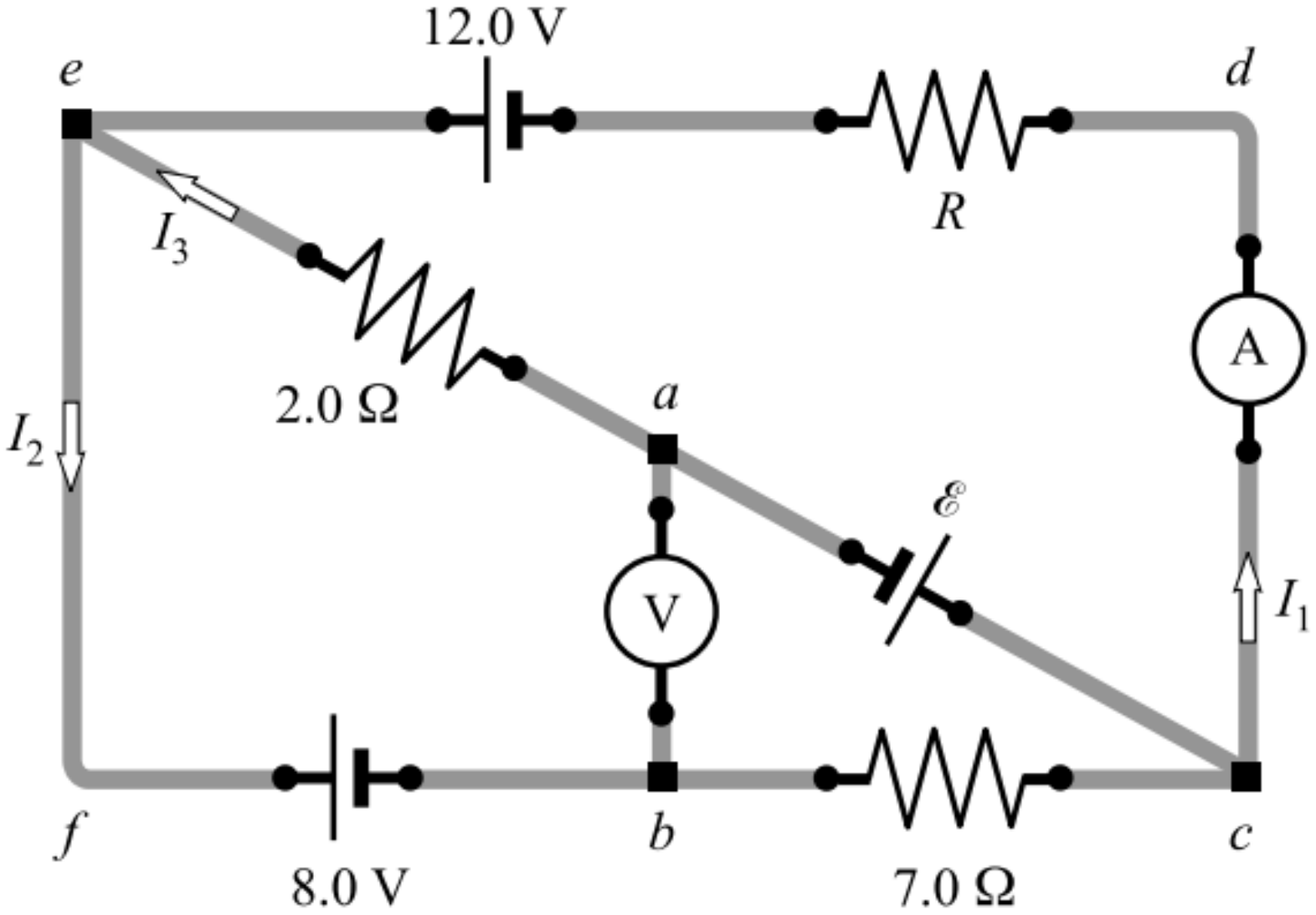

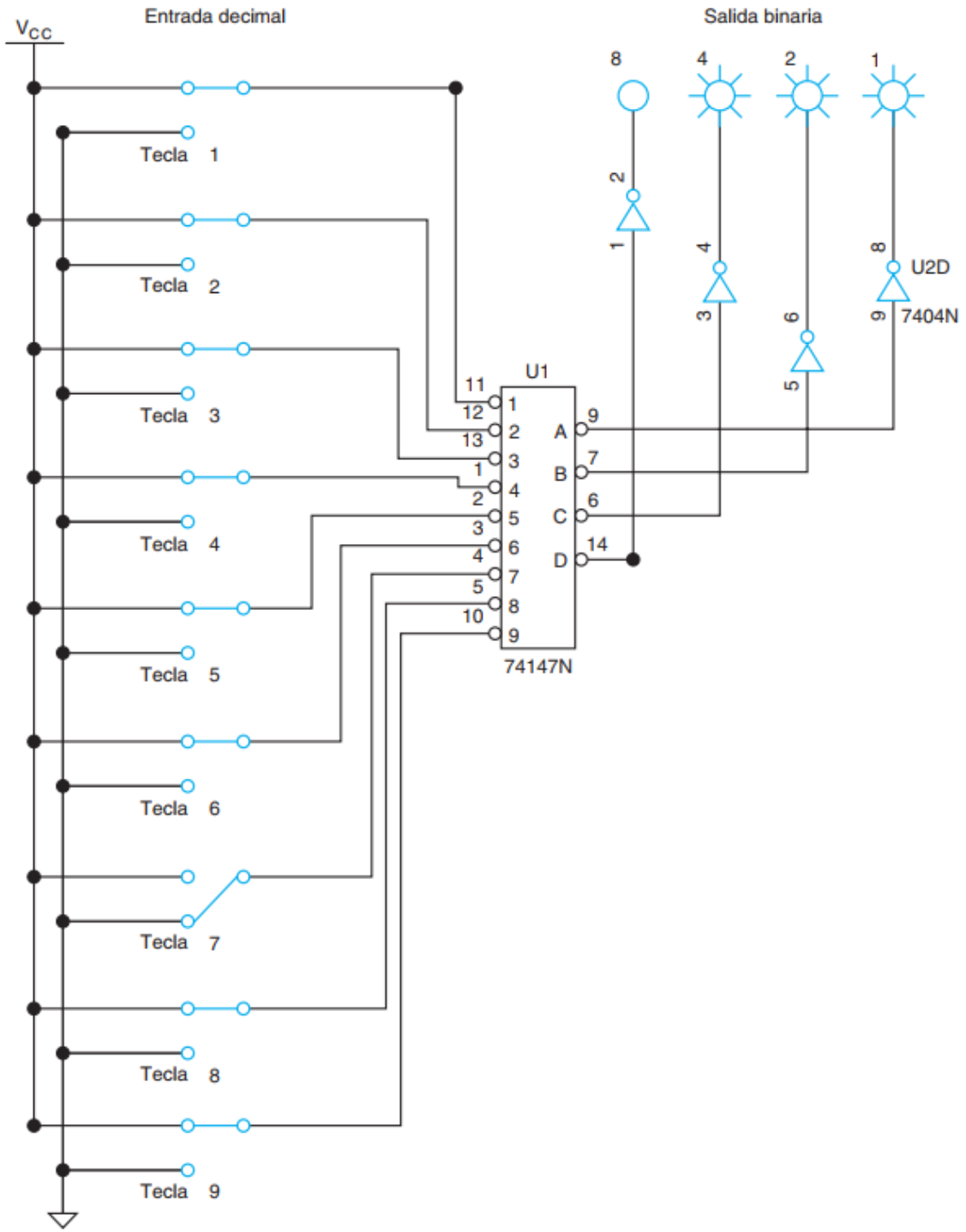

Proteus 17

Numero decimal	Número Binario
9	
23	
567	
320	
1234	

Proteus 18

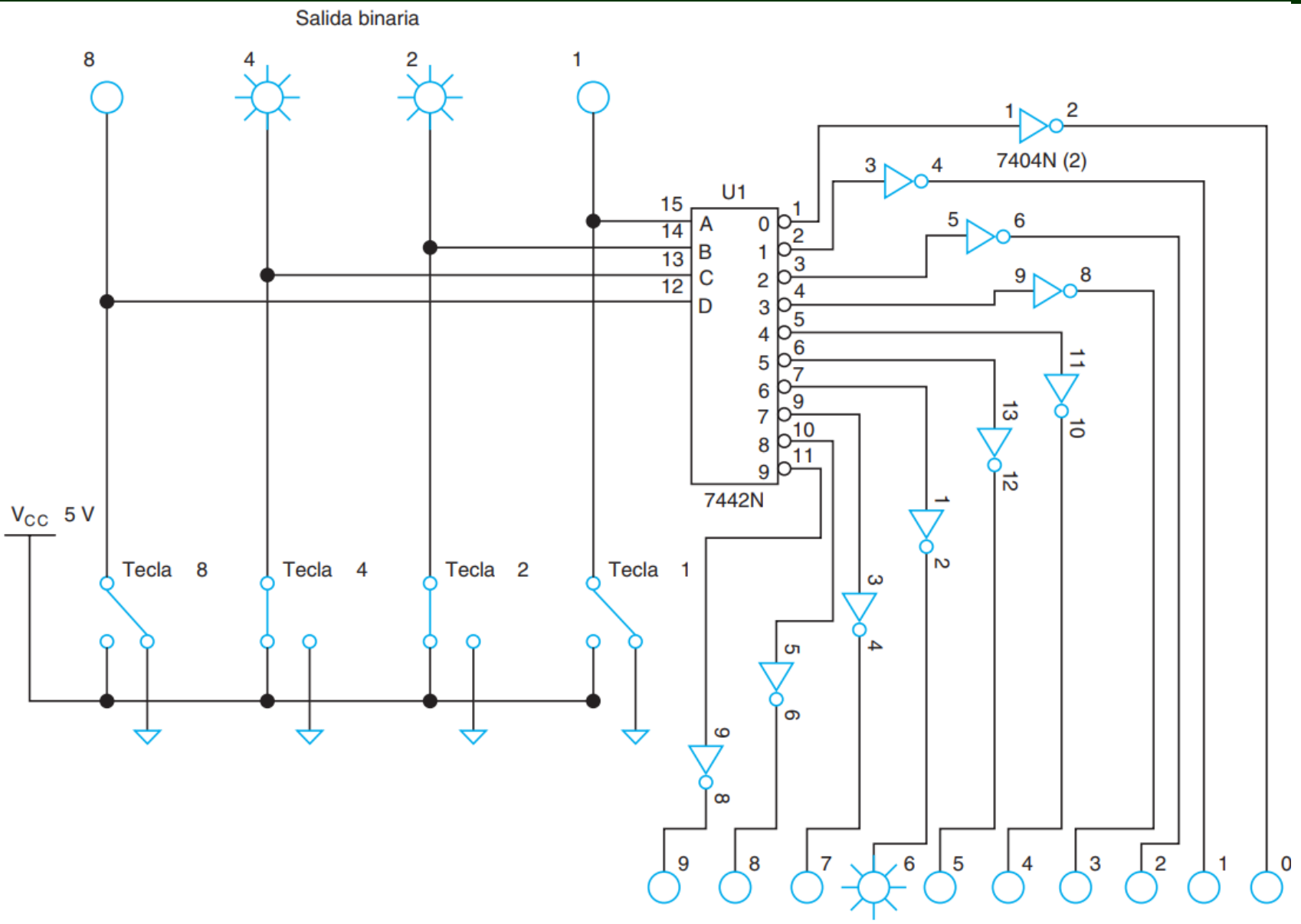

Fig. 2-16 Circuito decodificador de binario (BCD) a decimal.