Reflector Profesional

Aura

ISO 9001 CERTIFIED

CE

RoHS

3 CTT

IP66

LM/W 175

Protección IK08

5 AÑOS DE GARANTIA

3 en 1 SLT W

Esta ficha ha sido revisada hasta el día 12 de Febrero 2026.

Aura

Descripción General:

Es un proyector LED de exterior ultrafino, liviano y rentable, diseñado para ofrecer una excelente relación calidad-precio. Su precio es al menos un 10% más económico que opciones similares del mercado.
Gracias a su versatilidad 3 en 1, permite seleccionar tanto la temperatura de color (CCT) como la potencia, lo que lo convierte en una solución flexible para diferentes necesidades de iluminación profesional.

USO

Iluminación de áreas amplias al aire libre, instalaciones deportivas y recreativas, Zonas industriales y logísticas, Estacionamientos y cartelería exterior, Proyectos de iluminación arquitectónica.

Características Generales

Potencia Nominal de la Luminaria:	REFP-600	REFP-800
Potencia Seleccionable:	600W	800W
Marca:	400W-500W-600W	600W-700W-800W
Procedencia:	China	China
Garantía técnica:	5 años	5 años
Áltura sobre nivel del Mar:	Hasta 3000msnm	Hasta 3000msnm
Humedad Relativa:	>=70%	>=70%
Temperatura Ambiente:	-40 a 50°C	-40 a 50°C
Condiciones de Instalación:	A la interperie, expuesto a lluvia, contaminación polvo e insectos.	
Velocidad del Viento:	<30km/h	<30km/h
Flujo Hésmefirico Superior:	0,90%	0,90%

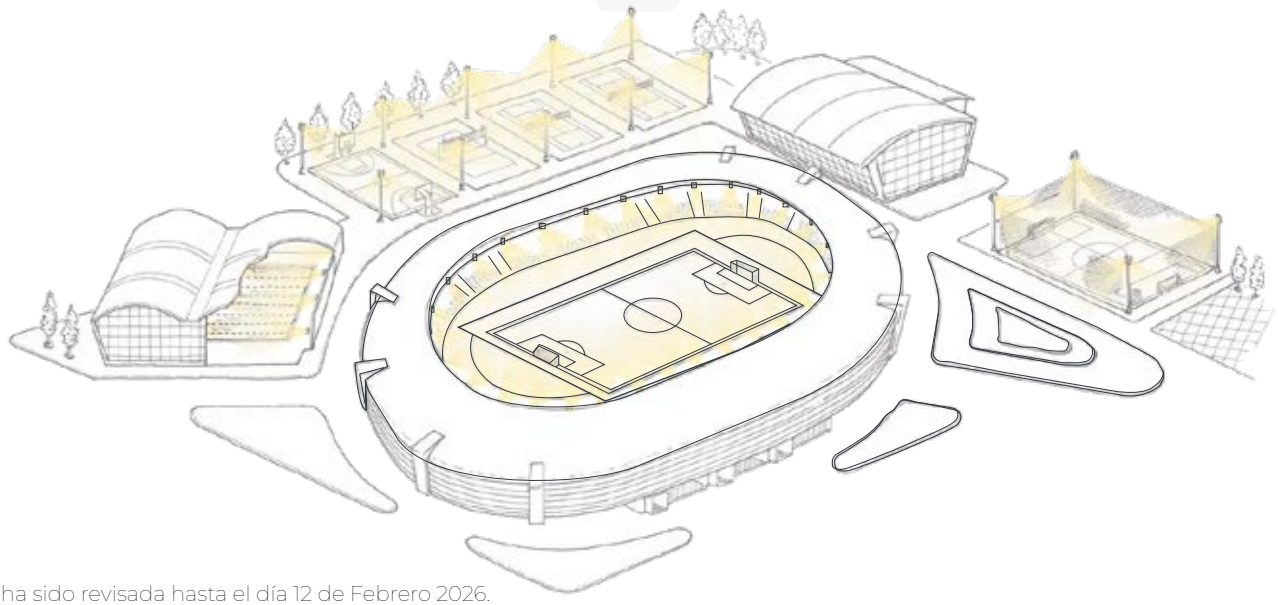

Características Eléctricas del Sistema de Distribución:

Voltaje Nominal - Monofásico	120/240 V
Voltaje Nominal - Trifásico	210/121 V- 220/127V
Frecuencia	60Hz

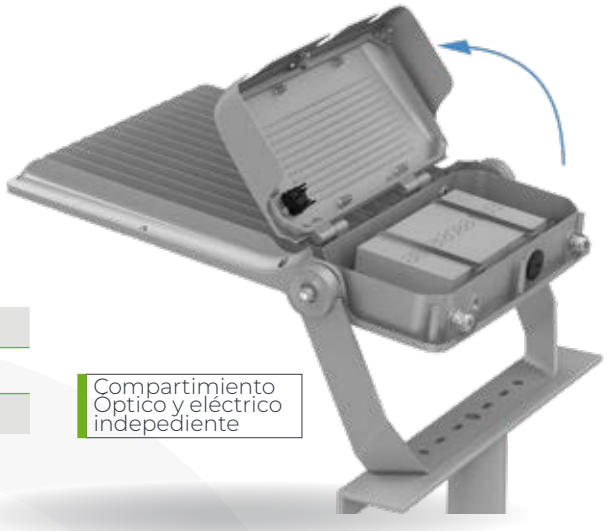

Fotometría de la Luminaria:

Fuente de Luz:	LED	
Flujo Luminoso total de la Luminaria:	99328 Lm	146604 Lm
Eficacia Lumínica:	170 Lm/W	175 Lm/W
Reparto del Flujo Luminoso:	Simétrico 90°	Simétrico 60°
Tipo de Fotometría:	90°	60°
Temperatura de Color CCT selecccionable:	3000K-4000K-5000K	
Cantidad de Leds	1536	-
Vida útil del Sistema:	L70 >= 100,000 Horas	

600W

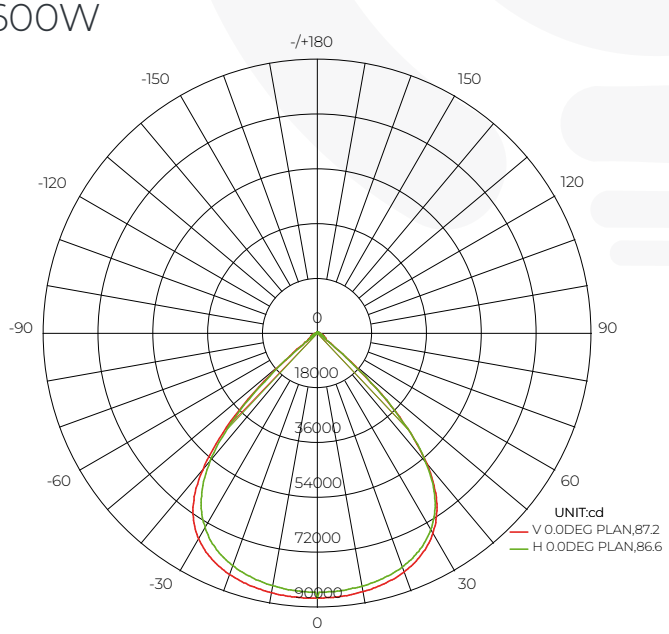

AVERAGE BEAM ANGLE(50%):86.9 DEG

800W

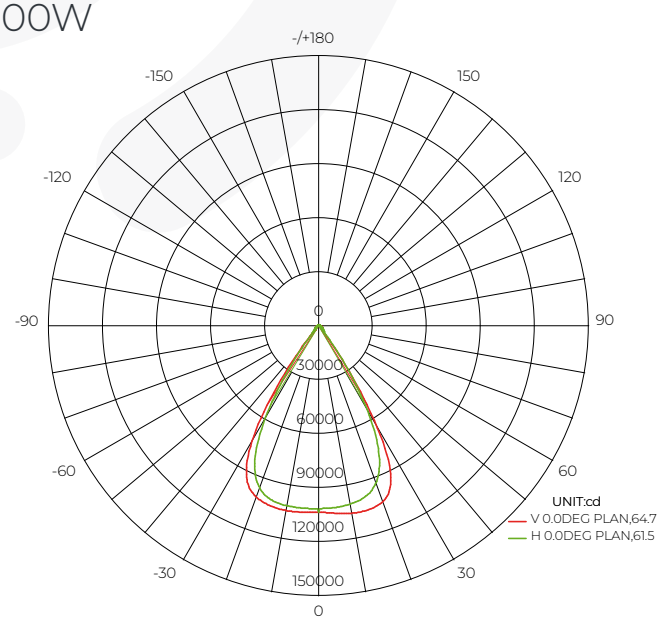

AVERAGE BEAM ANGLE(50%):63.1 DEG

Características Eléctricas:

Voltaje de la Luminaria	100-277 V	220-240V
Factor de Potencia de la Luminaria	>= 0.9	
Clase Eléctrica	I	
Distorsión Armónica Total THD	>20%	
Dispositivo de Protección	10KV / 10KA	
Acometida de Alimentación	De acuerdo a los requirimiento locales	

Características Mecánicas:

Material Carcasa:	Aluminio inyectado a presión
Material del Difusor:	Vidrio templado
Color:	Gris Oscuro
Grado de Protección:	IP66
Resistencia a Impactos:	IK08
Accesorios Metálicos y Tornillos:	De acuerdo 60598-1
Ventilación:	Autoventilada a través de la carcasa

Dimensiones

Dimensiones	600W	800W
A	750mm	812mm
B	500mm	635mm
C	400mm	577mm
D	410mm	515mm
E	80mm	84mm
Peso	13,5Kg	20Kg

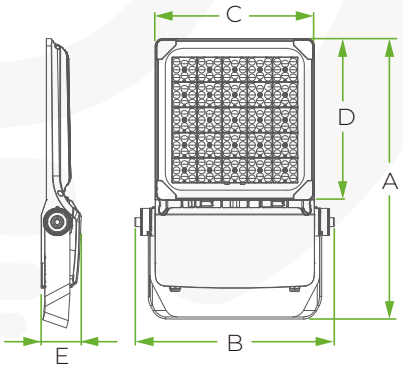

Lente:

Marca	Teijin
Procedencia	Japan
Material	PC
Tipo	125OZ

Driver:

Marca:	Sosen	Powerland
Modelo:	SS-320NH-E260BH * 2 SS-240NH-E260BH * 2	800FGH420C
Procedencia:	China	China
Rango de Voltaje de Entrada V:	90-305VAC	200-528VAC
Rango de corriente de Salida mA:	1100-1500mA	1600-4000mA
Rango de Voltaje de Salida V:	180-260V	
Clase Eléctrica:	I	I
Frecuencia:	50/60 Hz	50/60 Hz
Temperatura Máxima de Operación:	90°C	95°C
Distorsión Armónica THD:	5%	20%
Protección contra Incremento de temperaturas:	Si	Si
Eficiencia:	94%	95%

SPD:

Marca:	ZP
Protección:	10 KV/10KA
Conexión:	Serie
Clase Eléctrica:	I

Accesorios bajo pedido

Aiming laser

Permite definir con exactitud el área de iluminación durante la instalación, evitando encendidos repetitivos de la luminaria. Asegura un enfoque óptimo en aplicaciones profesionales como estadios, puertos y grandes áreas industriales.

Reflector de 800W

Base NEMA

Conector NEMA de 3/5/7 pines para control inteligente de iluminación. Permite la integración de fotoceldas, nodos de telegestión y sistemas de control inalámbrico.