REV.	DATA	DES. RESP.	APROVADO	DESCRIÇÃO

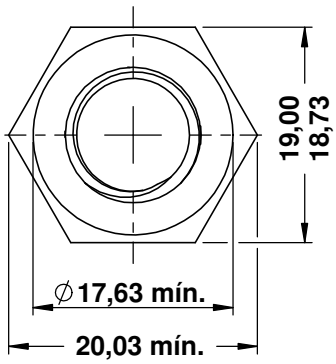

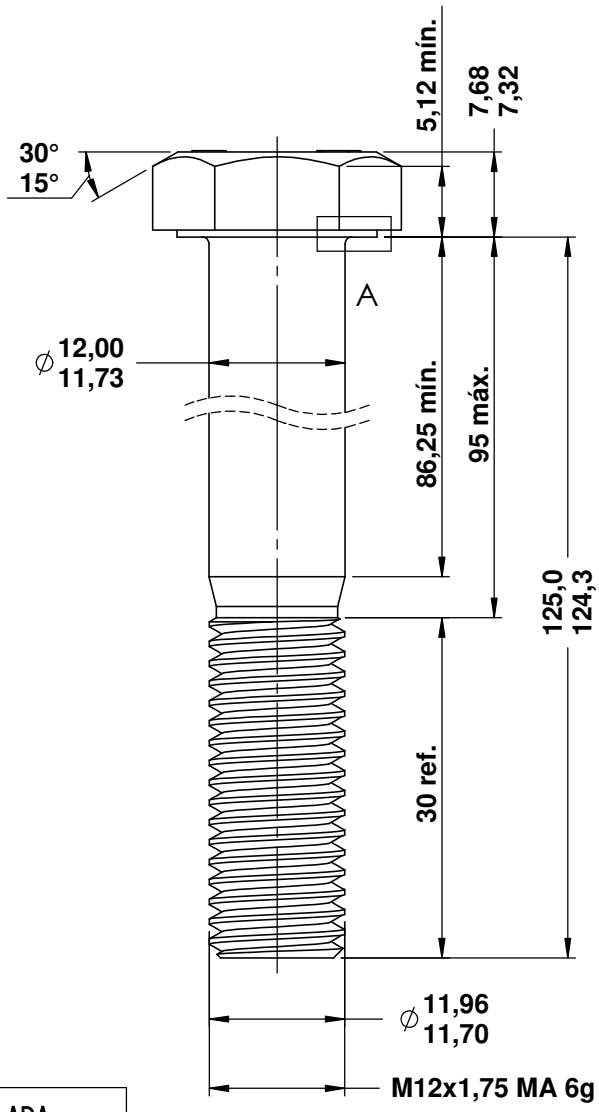

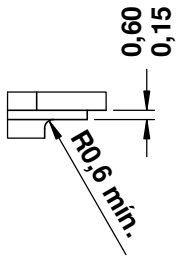

DETALHE A
ESCALA 2 : 1

GRAVAÇÃO EM ALTO RELEVO

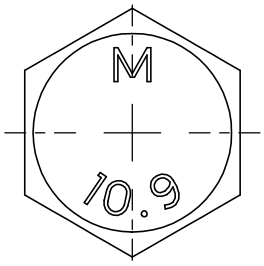

CÓPIA NÃO CONTROLADA

Dimensões que requerem registro de inspeção

NORMAS DE CONSTRUÇÃO

DIMENSIONAL	ROSCA	TOLERÂNCIA	ACABAMENTO
DIN 931	DIN 13	6g	POLIDO

ALMOXAR.	224	PESO LIQ = 0,1185 Kg	TOLERÂNCIA NÃO INDICADA LINEAR: --- ANGULAR: ---	OBS: ---			
				ESTE DESENHO É DE PROPRIEDADE DA METALBO INDÚSTRIA DE FIXADORES METÁLICOS NÃO PODENDO SER REPRODUZIDO SEM PRÉVIA AUTORIZAÇÃO			
Metalbo® INDÚSTRIA DE FIXADORES METÁLICOS LTDA FONE (0**47) 3544 -8400 FAX (0**47) 3544 -0396			Dimensões em milímetros	ARQUIVO:	ELETRONIC	ESCALA:	1.5:1
			DATA: 06/12/21	MATERIAL:	SAE10B30	TRATAMENTO TÉRMICO:	VÁCUO
			DESENHO: MAICON	DUREZA:	32-39HRC		SAL
CAT.	PARAFUSO	Projeções	DETALHAMENTO: MAICON	DENOMINAÇÃO: PARAF SX 10.9 MA R.P M12 X 125 OX.			
REFERENCIA	---		REVISÃO: ELOIR				
REV. LEGENDA	F	FORMATO A4	APROVAÇÃO: ELOIR	DESENHO Nº	51315943		1/1

\\metalbodomain01\d$\DADOS SETORES\PROJETOS\Projetos\ENGENHARIA\Nº1 PRODUTO\PARAFUSOS\METRICO\ESPECIAIS\POLIDO\ 06/12/2021