REV.	DATA	DES. RESP.	APROVADO	DESCRIÇÃO

CORTE E USINAGEM

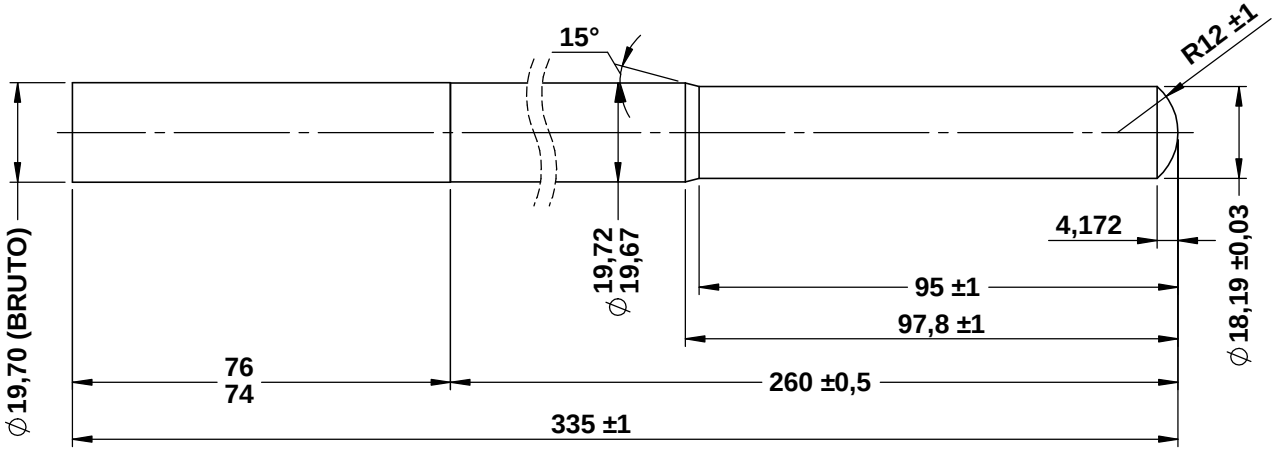

CORTE =	336 mm

ESTAMPAGEM E CHANFRO

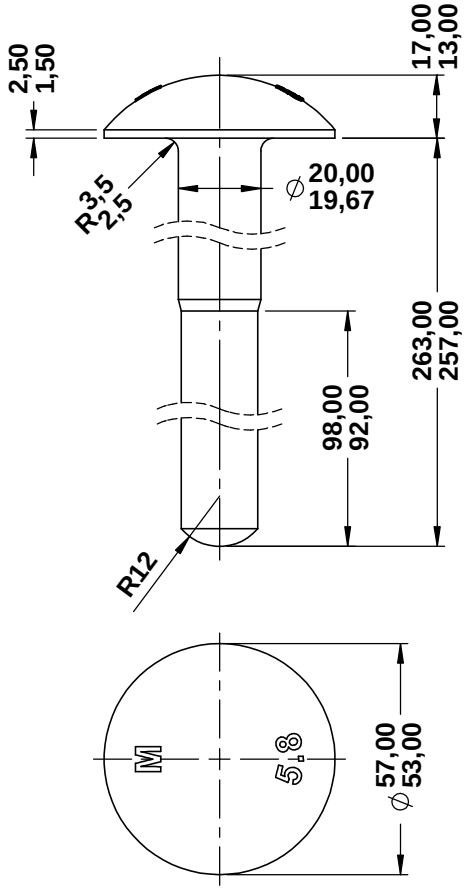

LAMINAÇÃO

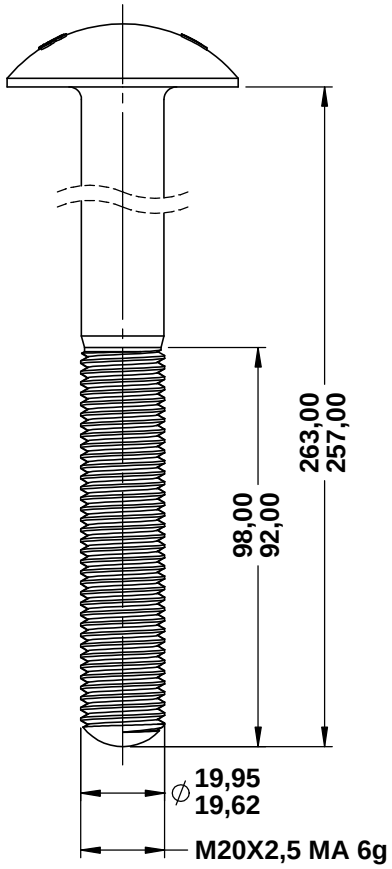

Dimensões que requerem registro de inspeção

S:\ENGENHARIA\Nº1 PRODUTO\PARAFUSOS\METRICO\513- PARAFUSOS ESPECIAIS\GALVANIZADO\

26/09/2017

ALMOXARIFADO	57	PESO LIQ = 0,7678 Kg	TOLERÂNCIA NÃO INDICADA LINEAR: ±1 ANGULAR: ±1°	OBS: PROCESSO	
Metalbo® REX MÁQUINAS E EQUIPAMENTOS LTDA FONE (0**47) 3544 -8400 FAX (0**47) 3544 -0396			Dimensões em milímetros	ARQUIVO: C 02	ESCALA: 1:1.5
			DATA: 25/09/17	MATERIAL: SAE 1015	TRATAMENTO TÉRMICO: VÁCUO
			DESENHO: ELOIR	DUREZA: ---	SAL
CAT. PARAFUSO		Projeções	DETALHAMENTO: ELOIR	DENOMINAÇÃO: PARAF DEGR 5.8 MA R.P M20 X 260 R95 G.FOG	
REFERENCIA ---			REVISÃO: EVERALDO		
REV. LEGENDA D	FORMATO A4		APROVAÇÃO: EVERALDO	DESENHO Nº 51346361	1/2

ESTE DESENHO É DE PROPRIEDADE DA REX MÁQUINAS NÃO PODENDO SER REPRODUZIDO SEM PRÉVIA AUTORIZAÇÃO