REV.	DATA	DES. RESP.	APROVADO	DESCRIÇÃO

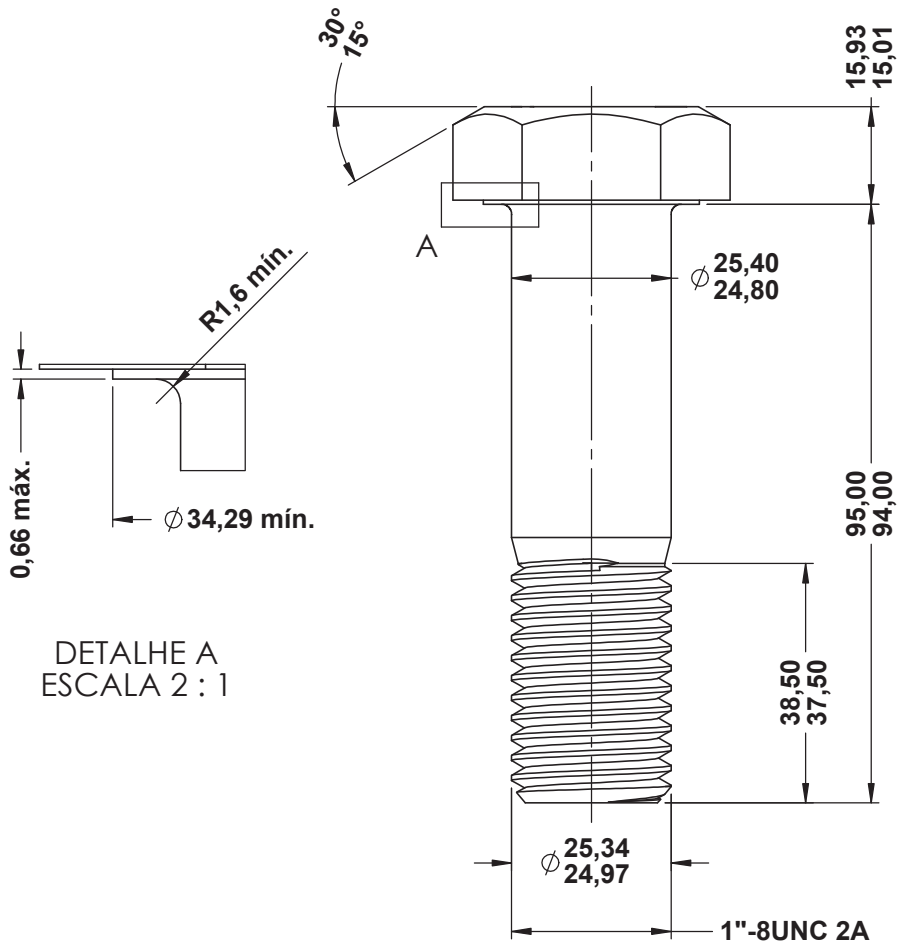

DETALHE A
ESCALA 2 : 1

Dimensões que requerem registro de inspeção

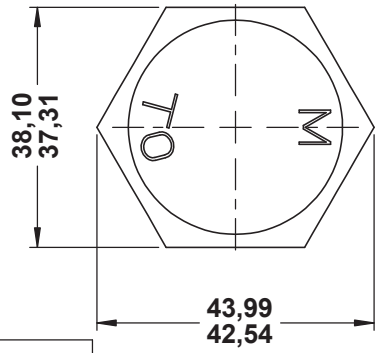

Gravação em alto relevo

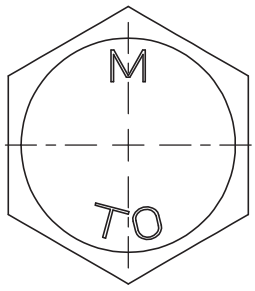

CÓPIA NÃO CONTROLADA

NORMAS DE CONSTRUÇÃO			
DIMENSIONAL	ROSCA	TOLERÂNCIA	ACABAMENTO
---	ANSI B1.1	2A	GALV. FOGO

ALMOXARIFADO	57	PESO LIQ = Kg	TOLERÂNCIA NÃO INDICADA LINEAR: --- ANGULAR: ---	OBS: ---			
				ESTE DESENHO É DE PROPRIEDADE DA METALBO INDÚSTRIA DE FIXADORES METÁLICOS NÃO PODENDO SER REPRODUZIDO SEM PRÉVIA AUTORIZAÇÃO			
Metalbo® INDÚSTRIA DE FIXADORES METÁLICOS LTDA FONE (0**47) 3544 -8400 FAX (0**47) 3544 -0396			Dimensões em milímetros	ARQUIVO:	D-03	ESCALA:	1:1.2
			DATA: 30/01/19	MATERIAL:	SAE 1015	TRATAMENTO TÉRMICO: VÁCUO	
			DESENHO: ELOIR	DUREZA:	---	SAL	
CAT.	PRODUTO PARAF.	Projeções	DETALHAMENTO: ELOIR	DENOMINAÇÃO: PARAF SX A394-T0 UNC R.P 1" X 95 R38 GALV FOG			
REFERENCIA	---		REVISÃO: EVERALDO				
REV. LEGENDA	E	FORMATO A4	APROVAÇÃO: EVERALDO	DESENHO Nº	51341439		1/1

S:\ENGENHARIA\Nº1 PRODUTO\PARAFUSOS\POLEGADA\513- PARAFUSOS ESPECIAIS\

30/01/2019