REV.	MODIFICAÇÃO	DATA	VISTO
00	EMISSÃO INICIAL	24/01/19	ALAN

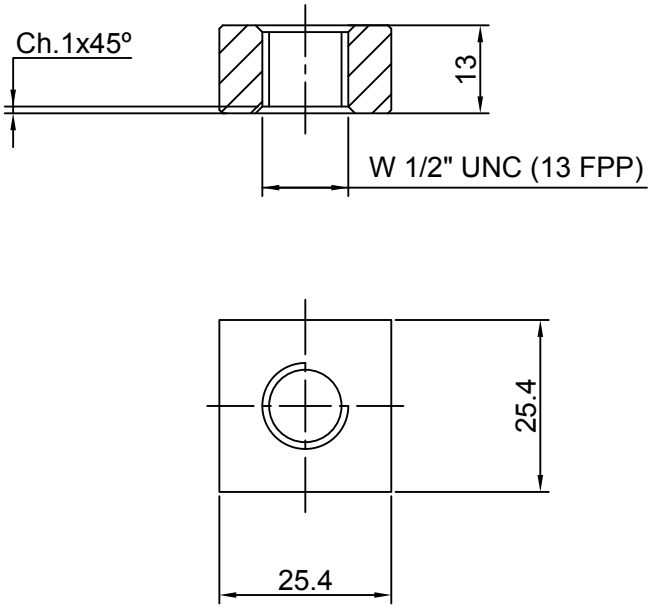

ESTE DESENHO É DE PROPRIEDADE DA ROD-CAR, SENDO PROIBIDA SUA REPRODUÇÃO TOTAL OU PARCIAL S/ PREVIA AUTORIZAÇÃO POR ESCRITO, OS INFRATORES FICAM SUJEITOS A PENA DA LEI.

PROJ.	ALAN	24/01/19	PRODUTO: CHASSI MODELO EU			
APROV.						
MATERIAL	AÇO SAE 1020		COMPONENTE: PORCA 1/2" UNC – QUADRADO 25,4X13MM			
RODÍZIOS E CARRINHOS ROD-CAR® LTDA.	ITEM: 02		TRATAMENTO TÉRMICO / ACABAMENTO SUPERFICIAL #			PESO UNITÁRIO #
	MEDIDAS EM MM		Nº DESENHO P–0693.03	SUBSTITUI #	ESC. 1:1*	REV. 00	TOL.GERAL ±0,2
						ESCALA DO ARQUIVO ELETRÔNICO