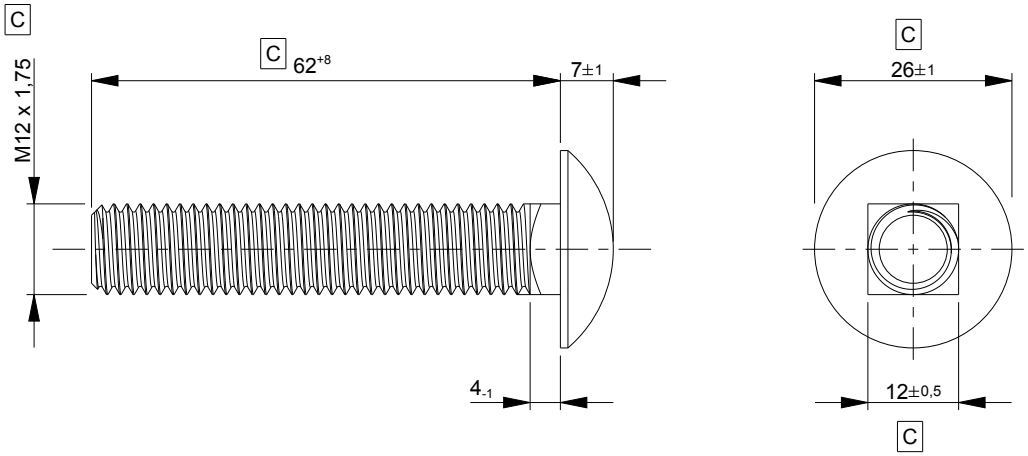

NOTAS :

1 - MATERIAL : AÇO FORJADO SAE 1010/1020 ;
C 2 - CLASSE DE RÉSISTÊNCIA : 3,6 ;
3 - ACABAMENTO : SOBREGALVANIZADO A QUENTE CONFORME EM-03 ;
4 - SOBREGALVANIZAÇÃO : A ROSCA SUPORTARÁ NO MÍNIMO 5 IMERSÕES (ENSAIO DE PREECE)
5 - DEVE SER POSSÍVEL A MONTAGEM MANUAL DA PORCA ;
6 - MASSA APROXIMADA : 0,06 Kg ;
7 - TOLERÂNCIA GERAL : ± 2% , EXCETO ONDE INDICADO ;
8 - CARACTERÍSTICAS MECÂNICAS :
- LIMITE DE RESISTÊNCIA A TRAÇÃO : 33,00 kgf/mm2 MÍNIMO ;
- RESISTÊNCIA AO CISALHAMENTO NA ROSCA: 19,8 kgf/mm2 MÍNIMO ;
- DUREZA : 90 A 238 HB ;

REV.	DATA	DES.	VERIF.	APROV.	HISTÓRICO
E	31.01.19	GV	RL	IVO	MASSA CORRIGA DE 0,091 P/ 0,06 Kg.

UNIDADE
mm

PROJEÇÃO 1º DIEDRO

TOLERÂNCIA
EXCETO ONDE INDICADO
X: ± 0,4
XX: ± 0,6
XXX: ± 0,8
ANGULO:1 º

PLP BRASIL (PLP-BR)

CONFIDENCIAL
ESTE DESENHO É DE PROPRIEDADE EXCLUSIVA DA PLP-BR
PRODUTOS PARA LINHAS PREFORMADOS E DEVE SER USADO SOMENTE COM
A AUTORIZAÇÃO PRÉVIA E EXPRESSA DA PLP-BR

ASSUNTO

PARAFUSO CABEÇA FRANCESA

PLANO DE INSPEÇÃO		
QUANT.	INDICAÇÃO	
4	C	DIMENSÕES CRITICAS
0	V	INSPEÇÃO VISUAL

DESENHISTA	DATA	REFERÊNCIA			Nº DESENHO
GABRIEL	14.11.18	533PCF10			4F-4217
VERIFICADO	DATA				
J. VICTOR	14.11.18				
APROVADO	DATA	ESCALA	FOLHA Nº	DESENHO ANTERIOR	REVISÃO
IVO	14.11.18	1:1	1 OF 1		E

PLP-BR A4 SOMENTE USO INTERNO