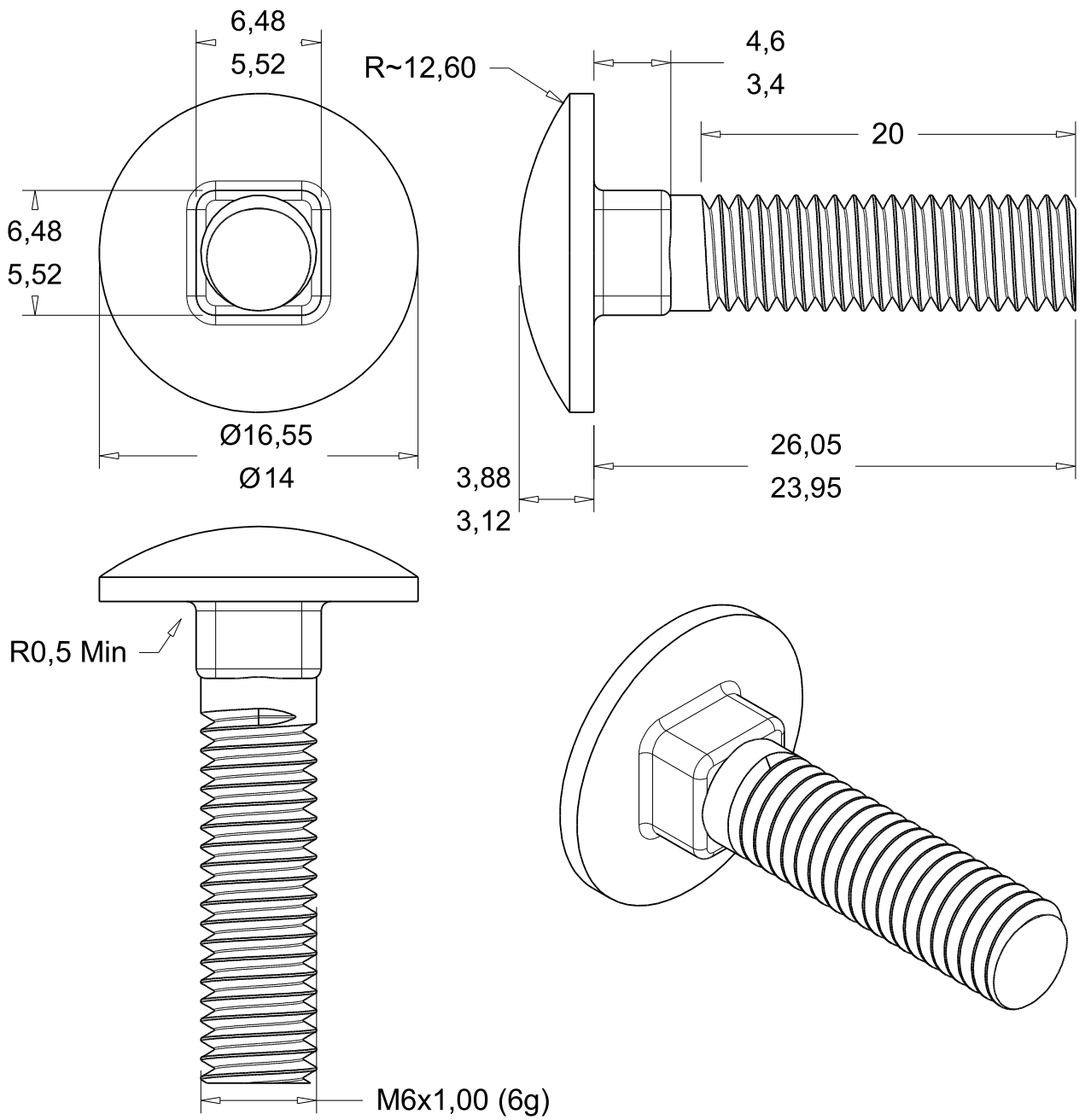

Tratamento: Geomet 500A - >264 horas

Gama operatória					Observações
Operação	1	Comprar	3	---	Torque Mínimo: 11 N/m
	2	---	4	---	Classe: Deve atender ao Torque
Tempo Operação	1	--	3	---	
	2	---	4	---	
Ferramentas utilizadas	1	--	3	--	
	2	--	4	--	

Escala 3:1	Versão: Base			Rev.	Descrição
	Nome produto: ---			011	Tratamento Atualizado
	Nome peça: PARAFUSO M6X25 CAB OVAL C QUADRA ALTA RT				
	Dimensões: M6x25mm	Área Prod.: 1218mm^2	Passe: ---	DT anterior: --	
Tolerância *	Material: Aço			Aprovado Pelo Cliente	
	Consumo de material: 0.009 Kg		[Kg]	Sim :--	Não :--
	Sucata gerada/Peso da peça: --- / 0.009 Kg		[Kg]	Ligação ao projecto:	
	CÓDIGO PEÇA: 8PPAGCOQ06X25A				

*
A tolerância têm de estar em concordância com o tratamento

Departamento responsável	Referência técnica	Criado por	Aprovado por	Data da aprovação
DID	DTI4127	Armando Barbosa	RB	27/03/2019

Tipo de documento	Estado do documento
Ficha Técnica	Aprovado

Título, título complementar	Revisto por	Data de revisão
PARAFUSO M6X25 CAB OVAL C. QUADRA ALTA RT	Armando Barbosa	27/03/2019

Rev.	Data de edição	Língua	Folha
011 - SK	06-12-2017	PT	1/1