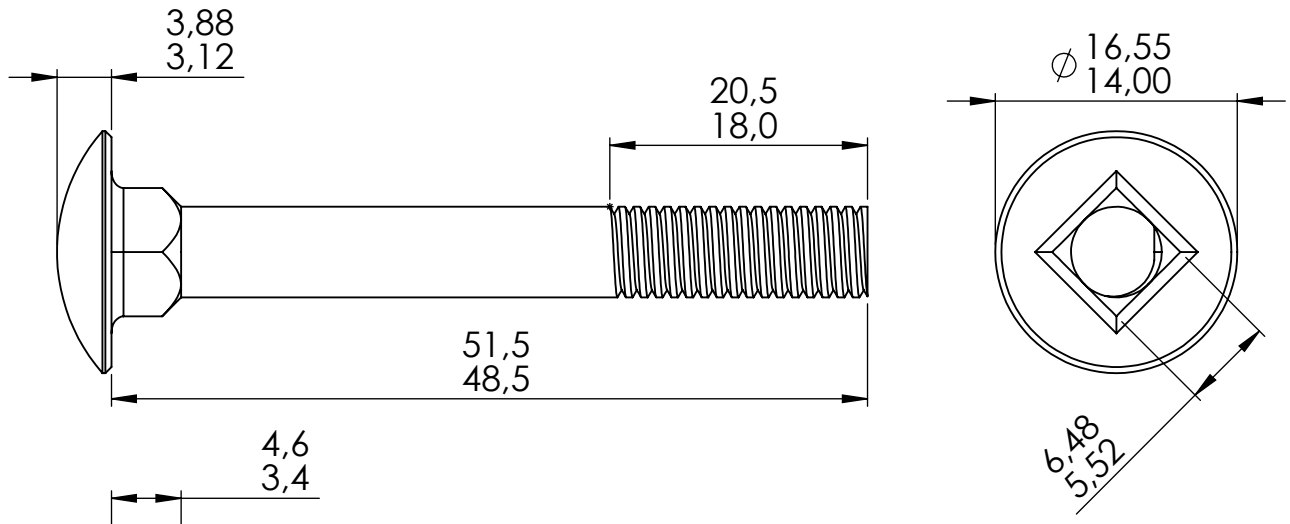

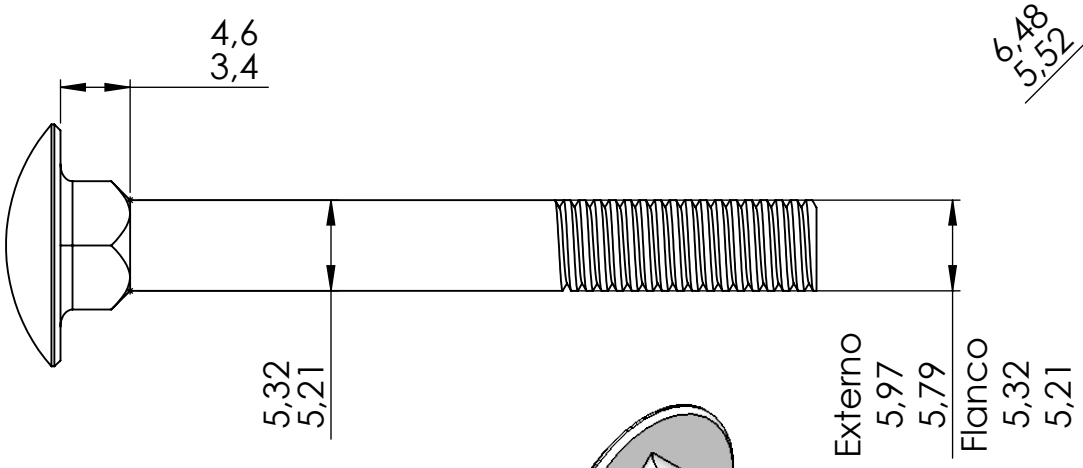

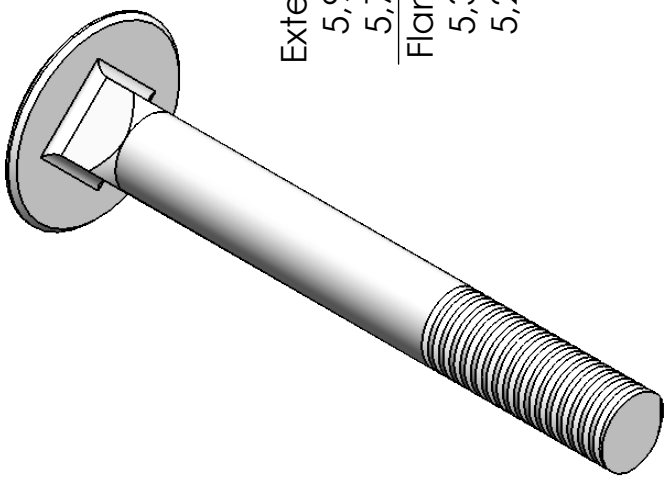

Tratamento: Geomet 500A - >264 horas

Gama operatória					Observações
Operação	1	Comprar	3	----	DIN 603
	2	----	4	----	Torque Mínimo: 9 N/m
Tempo Operação	1	----	3	----	Classe: Deve atender ao Torque
	2	----	4	----	
Ferramentas utilizadas	1	---	3	----	
	2	----	4	----	

Escala 2:1	Versão: Base			Rev.	Descrição
	Nome produto: M6x50 Square Neck Mushroom Head Screw			010	Tratamento Atualizado
	Nome peça: DTI4136 Parafuso M6x50 cab oval com quadra RP - SK				
	Dimensões: M6x50	Área Prod.: 1551.75[mm2]	Passe: ----	DT anterior: ----	
Tolerância *	Material: Aço			Aprovado pelo Cliente	
	Consumo de material:		---- [Kg]	Sim	
	Sucata gerada: -14.47[Kg]		Peso da peça: 14.47 [Kg]	Ligação ao projecto: 2017-01	
	CÓDIGO PEÇA: ----				

*
A tolerância têm de estar em concordância com o tratamento

Departamento responsável	Referência técnica	Criado por	Aprovado por	Data da aprovação
DID	DTI4136	Armando Barbosa	Rogério Bastos	27/03/2019

Tipo de documento	Estado do documento		
Ficha técnica	Aprovado		
Título, título complementar	Revisto por	Data de revisão	
M6x50 Square Neck Mushroom Head Screw	Armando Barbosa	27/03/2019	
Rev.	Data de criação	Língua	Folha
010 - SK	03/01/2018 10:59:37	PT	A4