MiniEVM 통합 분석 및 결론

1. 전체 아키텍처 요약

MiniEVM은 Cosmos SDK와 Ethereum Virtual Machine을 통합한 혁신적인 블록체인 플랫폼입니다.

1.1 핵심 설계 원칙

- **완전한 EVM 호환성**: 기존 Ethereum 도구와 100% 호환
- **Cosmos 생태계 통합**: IBC, 스테이킹, 거버넌스 등 모든 기능 활용
- **Optimistic Rollup**: L2 보안성과 확장성 제공
- **양방향 브리징**: 토큰과 NFT의 완전한 상호 운용성

1.2 레이어별 구조

```
┌─────────────────────────────────────────────────────────────┐
| Application Layer |
| ┌──────────────┐ ┌──────────────┐ ┌──────────┐ |
| | JSON-RPC | | Cosmos Modules | | EVM Module | |
| | Server | | | | | |
| └──────────────┘ └──────────────┘ └──────────┘ |
├─────────────────────────────────────────────────────────────┤
| Indexing Layer |
```

```
│ ┌──────────────────┐ ┌──────────────────┐ ┌──────────────┐ │
│ │ EVM Indexer │ │ Bloom Filter │ │ Mempool │ │
│ │ │ │ │ Manager │ │
│ └──────────────────┘ └──────────────────┘ └──────────────┘ │
├──────────────────────────────────────────────────────────────┤
│ Consensus Layer │
│ ┌──────────────────┐ ┌──────────────────┐ ┌──────────────┐ │
│ │ BaseApp │ │ Ante/Post │ │ BlockSDK │ │
│ │ │ │ Handlers │ │ │ │
│ └──────────────────┘ └──────────────────┘ └──────────────┘ │
├──────────────────────────────────────────────────────────────┤
│ Network Layer │
│ ┌──────────────────┐ ┌──────────────────┐ ┌──────────────┐ │
│ │ CometBFT │ │ P2P │ │ OPinit │ │
│ │ Consensus │ │ Networking │ │ Stack │ │
│ └──────────────────┘ └──────────────────┘ └──────────────┘ │
└──────────────────────────────────────────────────────────────┘
```

2. 주요 컴포넌트 상호작용

2.1 트랜잭션 처리 플로우

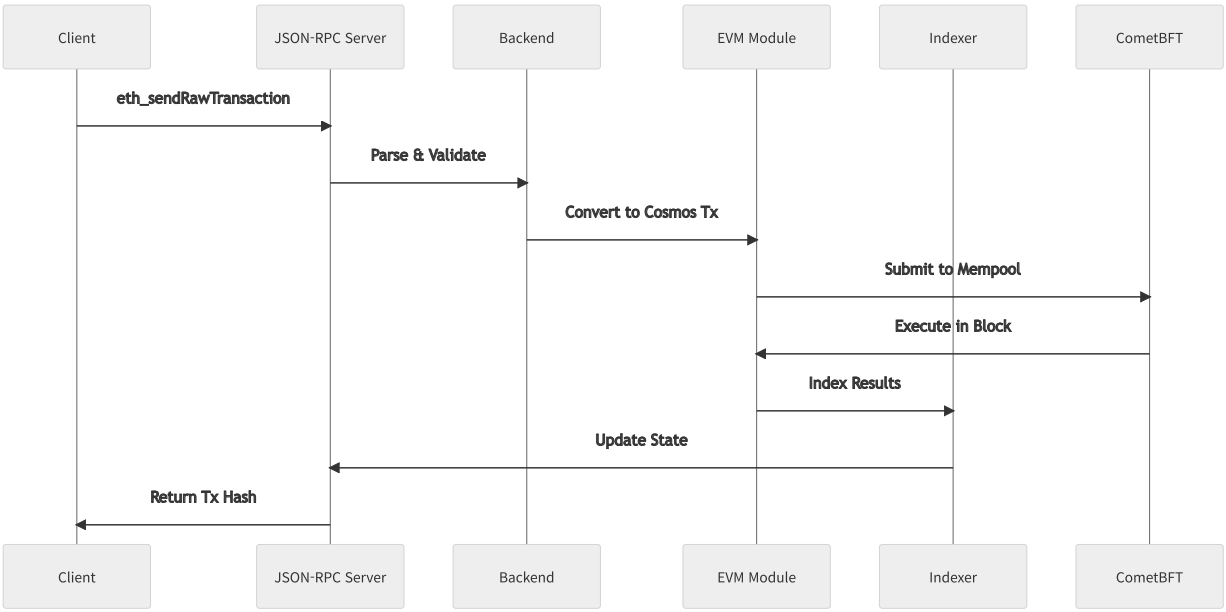
Client
JSON-RPC Server
Backend
EVM Module
Indexer
CometBFT
eth_sendRawTransaction
Parse & Validate
Convert to Cosmos Tx
Submit to Mempool
Execute in Block
Index Results
Update State
Return Tx Hash
Client
JSON-RPC Server
Backend
EVM Module
Indexer
CometBFT

2.2 토큰 브리징 플로우

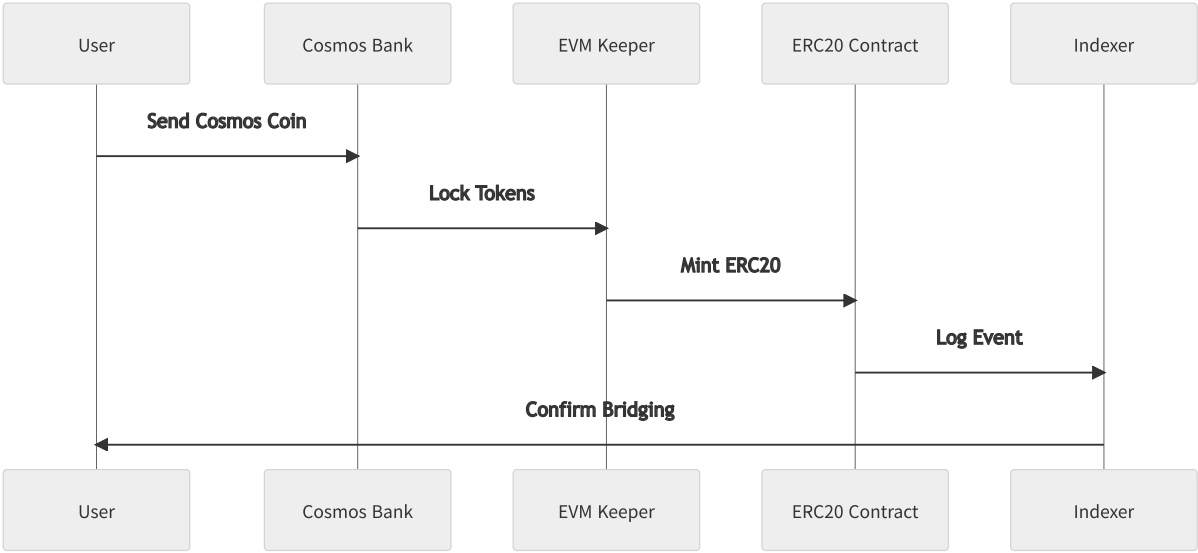

3. 성능 및 확장성 분석

3.1 처리량 최적화

- **병렬 인덱싱**: 블록 처리와 인덱싱 분리
- **캐시 시스템**: 자주 조회되는 데이터 메모리 캐싱
- **배치 처리**: 여러 트랜잭션을 배치로 처리
- **블룸 필터**: 로그 검색 성능 최적화

3.2 메모리 관리

```
// TTL 캐시를 통한 메모리 관리
pendingTxs: ttlcache.New(
ttlcache.WithTTL[common.Hash, *rpctypes.RPCTransaction](time.Minute),
```

```
)


// 블록 해시 제한을 통한 메모리 절약
func (k Keeper) TrackBlockHash(ctx context.Context, blockHeight  uint64, hash co
num, err := k.NumRetainBlockHashes(ctx)
if  num != 0 && blockHeight > num {
err := k.EVMBlockHashes.Remove(ctx, blockHeight-num)
}
return  k.EVMBlockHashes.Set(ctx, blockHeight, hash.Bytes())
}
```

3.3 데이터베이스 최적화

- **Collections 프레임워크**: 타입 안전한 데이터 저장
- **배치 쓰기**: 여러 변경사항을 한 번에 커밋
- **인덱스 최적화**: 자주 조회되는 키에 대한 인덱스

4. 보안 분석

4.1 다층 보안 구조

1. **네트워크 레벨**: CometBFT BFT 합의
2. **트랜잭션 레벨**: Ante Handler 검증
3. **실행 레벨**: EVM 가스 제한 및 검증

4. **상태 레벨**: 원자적 상태 변경

4.2 브리징 보안

```
// 재진입 공격 방지
type ReentrancyGuard struct {
mutex sync.Mutex
locks  map[string]bool
}

// 토큰 공급량 검증
func (k *Keeper) ValidateTokenSupply(ctx context.Context, denom  string, contrac
cosmosSupply := k.bankKeeper.GetSupply(ctx, denom)
erc20Supply := k.getERC20TotalSupply(ctx, contractAddr)
if  cosmosSupply.Amount.BigInt().Cmp(erc20Supply) != 0 {
return  types.ErrSupplyMismatch
}
return  nil
}
```

4.3 권한 관리

- **모듈 권한**: 각 모듈별 명확한 권한 분리
- **계정 검증**: 트랜잭션 발신자 검증

- **가스 제한**: DoS 공격 방지

5. 개발자 경험

5.1 Ethereum 호환성

- **완전한 JSON-RPC API**: 기존 도구 그대로 사용 가능
- **표준 트랜잭션 형식**: Legacy, EIP-1559 지원
- **디버깅 도구**: `debug_traceTransaction` 등 제공

5.2 Cosmos 생태계 활용

- **IBC 연결**: 다른 Cosmos 체인과 연결
- **거버넌스**: 온체인 거버넌스 참여
- **스테이킹**: 검증자 위임 및 보상

5.3 개발 도구

```
# 표준 Ethereum 도구 사용 가능
curl -X POST -H "Content-Type: application/json" \
--data '{"jsonrpc":"2.0","method":"eth_blockNumber","params":[],"id":1}' \
http://localhost:8545


# Cosmos CLI 도구도 함께 사용
minitiad query bank balances cosmos1...
minitiad tx evm convert-coin-to-erc20 1000000uinit 0x... --from alice
```

6. 운영 및 모니터링

6.1 메트릭 수집

```
// 브리징 볼륨 추적
k.metrics.BridgingVolume.With(
"type", eventType,
"chain_id", ctx.ChainID(),
).Add(float64(amount.Uint64()))

// 인덱싱 성능 추적
defer telemetry.ModuleMeasureSince(types.ModuleName, time.Now(), "indexing_dura
```

6.2 로깅 시스템

```
// 구조화된 로깅
e.logger.Info("EVM transaction indexed",
"height", blockHeight,
"tx_hash", txHash.Hex(),
"gas_used", gasUsed,
"status", status,
)
```

6.3 헬스 체크

- **인덱서 상태**: 마지막 인덱싱 높이 추적
- **메모리풀 상태**: 대기 트랜잭션 수 모니터링
- **브리징 상태**: 토큰 공급량 일치 검증

7. 확장성 및 업그레이드

7.1 모듈식 설계

- **플러그인 아키텍처**: 새로운 모듈 쉽게 추가
- **인터페이스 기반**: 구현체 교체 가능
- **설정 기반**: 런타임 설정 변경

7.2 업그레이드 메커니즘

```
// 업그레이드 핸들러 등록
func RegisterUpgradeHandlers(app *MinitiaApp) {
app.UpgradeKeeper.SetUpgradeHandler(
"v1.2.0",
func(ctx sdk.Context, plan upgradetypes.Plan, fromVM module.VersionMap) (module.
// 업그레이드 로직
return app.ModuleManager.RunMigrations(ctx, app.configurator, fromVM)
},
)
```

```
}
```

7.3 하위 호환성

- **API 버전 관리**: JSON-RPC API 버전 지원
- **상태 마이그레이션**: 기존 상태 자동 변환
- **점진적 업그레이드**: 단계별 기능 활성화

8. 비교 분석

8.1 기존 솔루션 대비 장점

vs Ethereum L1

- **낮은 수수료**: Optimistic Rollup을 통한 비용 절감
- **빠른 확정성**: CometBFT 즉시 확정성
- **Cosmos 생태계**: IBC를 통한 다양한 체인 연결

vs 다른 EVM 호환 체인

- **진정한 양방향 브리징**: 토큰과 NFT 완전 상호 운용
- **Cosmos SDK 기능**: 거버넌스, 스테이킹 등 내장
- **OPinit 보안**: 검증자 없이도 높은 보안성

vs Cosmos 앱체인

- **EVM 호환성**: 기존 Ethereum dApp 그대로 사용
- **개발자 친화적**: 익숙한 도구와 언어 사용
- **더 큰 생태계**: Ethereum 생태계 접근

8.2 제한사항 및 트레이드오프

- **복잡성 증가**: 두 생태계 통합으로 인한 복잡성
- **추가 오버헤드**: 브리징 및 인덱싱 비용
- **학습 곡선**: 두 생태계 모두 이해 필요

9. 미래 발전 방향

9.1 기술적 개선

- **성능 최적화**: 더 빠른 인덱싱 및 쿼리
- **메모리 효율성**: 더 적은 메모리 사용
- **병렬 처리**: 더 많은 작업 병렬화

9.2 기능 확장

- **더 많은 토큰 표준**: ERC1155, ERC4626 등 지원
- **크로스체인 기능**: 더 많은 체인과 연결
- **고급 디버깅**: 더 상세한 트레이싱 도구

9.3 생태계 발전

- **개발자 도구**: 더 나은 SDK 및 프레임워크
- **문서화**: 더 자세한 가이드 및 튜토리얼
- **커뮤니티**: 더 활발한 개발자 커뮤니티

10. 결론

MiniEVM은 Cosmos SDK와 Ethereum Virtual Machine의 장점을 결합한 혁신적인 블록체인 플랫폼입니다.

10.1 핵심 성과

1. **완전한 EVM 호환성**: 기존 Ethereum 생태계 완전 지원
2. **Cosmos 통합**: 모든 Cosmos SDK 기능 활용
3. **양방향 브리징**: 토큰과 NFT의 완전한 상호 운용성
4. **높은 성능**: 실시간 인덱싱과 빠른 쿼리
5. **강력한 보안**: 다층 보안 구조

10.2 기술적 혁신

- **하이브리드 아키텍처**: 두 생태계의 완전한 통합
- **실시간 인덱싱**: 블록체인 데이터의 즉시 검색
- **자동 브리징**: 사용자 친화적인 토큰 변환
- **모듈식 설계**: 확장 가능한 아키텍처

10.3 실용적 가치

- **개발자**: 기존 도구와 새로운 기능 모두 활용
- **사용자**: 두 생태계의 모든 dApp 사용 가능
- **운영자**: 검증자 없이도 안전한 L2 운영

MiniEVM은 블록체인 상호 운용성의 새로운 표준을 제시하며, 개발자와 사용자 모두에게 최고의 경험을 제공하는 플랫폼입니다. 이러한 혁신적인 접근 방식을 통해 MiniEVM은 차세대 블록체인 인프라의 중요한 구성 요소가 될 것입니다.